KATALOG 24/25

allpa

Technik fürs Boot

2024 | 2025

member of the MMG mercator marine group

ÜBER DIE MERCATOR MARINE GROUP

Im Jahr 2023 wurde der Name “Mercator Marine Group” offiziell eingeführt. Im Jahr 2021 wurde Allpa Marine Equipment aus den Niederlanden und Deutschland übernommen, gefolgt von der Übernahme von Combi Noord im Jahr 2022 und von Technautic und Technik Fürs Boot im Jahr 2023. Die fünf Großhändler beliefern Wassersportunternehmen mit technisch-nautischen Produkten über einen Online-Katalog/Webshop.

WWW.MERCATORMARINEGROUP.NL

allpa

Allpa, gegründet 1971, ist ein führender europäischer Wassersporthändler, der sich zunächst auf den Verkauf von Segelyachten konzentrierte. Der parallel verlaufende Verkauf von Ersatzteilen führte zu einem damals noch nicht anerkannten Synergie-Effekt. Das bemerkenswerte Wachstum dieser Aktivität führte zur Einstellung des Yachtverkaufs, wodurch sich Allpa vollständig auf den Verkauf und das Marketing von Ersatzteilen und Zubehör konzentrieren konnte. Der Fokus auf Service und kompetente Beratung bildet die Grundlage des ‘Point of Competence’ in Nijmegen.

Allpa besteht aus Allpa BV in den Niederlanden und Allpa GmbH Technik fürs Boot in Deutschland.

WWW.ALLPA.DE

Technautic

Technautic konzentriert sich ganz auf den Markt für Wassersport und Angeln. Ein sehr breites Sortiment füllt das riesige Lager: von hochtechnischem Zubehör bis hin zu stilistischen Produkten, die das Leben auf einem Booten machen.

Technautic informiert, liefert, unterstützt und hat ein hohes Niveau der Dienstleistung.

WWW.TECHNAUTIC.NL

Combi Noord

Combi Noord ist ein technischer Großhändler mit einem schnell wachsenden Kundenstamm in den Niederlanden, der für sein effizientes Lieferprogramm, seine fundierte technische Beratung und sein aktuelles Produktwissen bekannt ist.

In den letzten zwanzig Jahren hat sich Combi Noord Industrial & Recreational Equipment zu einem wichtigen Partner für den Yachtbau, die Automobil-, Karosserie- und Solarindustrie entwickelt und liefert mehrere führende Marken wie Victron, Quick, Xylem, Fischer Panda, Nanni und Michigan.

WWW.COMBINOORD.NL

member of the
mercator marine group **Allied in Quality**

Douglas Marine

Seite:
233, 238 und 317

NEW

Steuerrad CustomTouch

NEW

Seite: 64

COMBI
E-PROPULSION SYSTEMS

NEW

Elektrobootfahren

Seite: 554-563

Hydradrive®

Homokinetische Antriebsysteme

NEW

Seite: 590-593

POWERLOCK Outboard Motor Lock

Seite: 121

NEW

rebelcell

Seite: 369-399

NEW

NEW PRODUCTS allpa

Ab sofort haben wir unsere Preisliste digital!

**Scannen Sie den QR-Code hier,
um die Preisliste herunterzuladen.**

MARINE EQUIPMENT

INHALTSVERZEICHNIS

A

allpa® = Antal Winchen & Deck Equipment 652-687
allpa® = CAN Gasofen, Gaskocher und Spülbecken 441-453
allpa® = CAN Kraftstoff- und Trinkwassertanks 102-104, 490-492,627
allpa® = Centa Flexible Kupplungen 586-589
allpa® = Combi E-Propulsion Systems 554-563
allpa® = Dolphin Batterielader und Batterieseparator 402-407
allpa® = Dometic Optimus EPS Elektro/hydraulische Lenkung 036-040
allpa® = Dometic/SeaStar Elektronische Lenkung 041-044
allpa® = Dometic/SeaStar Jack Plates 122-125
allpa® = Dometic/SeaStar Trimmklappen-Anlagen 088-093
allpa® = DometicSeaStar Solutions Steuerungen und Bedienungen 013-057, 065-075
allpa® = Douglas Marine 233, 238, 317
allpa® = Echomax Radarreflector 246-247
allpa® = Goïot Luken 646-650
allpa® = Hella Marine 378-380, 389-391
allpa® = Hertz Marine Radio 357
allpa® = Hurley Marine Tender Davits 321-327
allpa® = Hydradrive Homokinetische Antriebsysteme 590-593
allpa® = Hyundai Seasall Diesel Schiffsmotoren 550-553
allpa® = Johnson Pumpen 474-477, 496-497, 499, 502-503, 505-511, 514-517
allpa® = Johnson Toiletten 467-474
allpa® = Kenyon Kochfelder & Grills 454-457
allpa® = LodeStar Schlauchboote 172-173
allpa® = Lofrans Ankerwinden 217-229
allpa® = Navalloy Anodes (Performance Metals) 126-129
allpa® = Paguro Generatoren 420-423
allpa® = Polar Star Dämpferplatten 578-579
allpa® = PSS Gleitringabdichtungen für Propellerwellen 604
allpa® = Racor Krafstoff-Filter 620-623
allpa® = Radice Ruder & Schiffsschrauben 059, 610-615, 617
allpa® = Radice Ruderarme & Hennegattsröhren 058
allpa® = Rebelcell Li-Ion Batterien, Lader, Regler 369-399
allpa® = Ritchie Kompasse 260-268
allpa® = Selva Außenborder & Boote 174-181
allpa® = Sierra Öl, Fuel Line, Schalter 101, 110-111, 343, 347, 350-351
allpa® = Smartplug Landstromanschlüsse 417
allpa® = Solé Diesel Generatoren 424-427
allpa® = Solé Diesel Schiffsmotoren 526-549
allpa® = Springfield Bootsstühle 146-159
allpa® = T-brite Reinigungsprodukte 186-188
allpa® = Technodrive Bootswendegetriebe 565-577, 580-584
allpa® = Veethree Instrumente 328-334
allpa® = Vitrifrigo Klimaanlagen und Kühlschränke 428-431
allpa® = Xantrex Batterielader und Wandler 408-411
allpa® = X-Force Bugstrahlruder 084-087
Abflußfittings für Spülbecken 460
Absaugventilatoren 307-308
Abwassersammelpunkt 507-508
Abwassersammelpunkt (Bilge) 507
Active-X Radarreflektor 246
Airconditioning 428-431
Alarm Bilgewasser 503
Allcord Tau 236-237, 239-242
All-In-One Schaltkasten 404
allpa hydraulische Steuerungen 026-040, 045-057
Aluminium Propeller 615
Aluminium Stevenrohr 600, 602
Aluminiumanoden 126-135
Ampèremesser 328-330, 332-333
Anbauflansche für Getriebe 581-583
Anbauteile hydr. Steuerungen 055, 057
Anbauteile mech. Steuerungen 023-024
Angelrutenhalter 203
Anglerstühle Springfield 158-159
Anhängerschloss 121
Anker 230-231
Anker und Zubehör 230-236
Anker-Bleileinen 232, 237
Ankerbojen 212
Ankerkette 232
Ankerkette Niro 232
Ankerketten Kralle Douglas Marine 238
Ankerketteverbindungsglied 232
Ankerketteverteiler Chain Boy Douglass Marine 238
Ankerkettewirbel Profi Douglas Marine 233
Ankerlaternen 383-385, 387-390
Ankerleinen 232, 237, 239-240
Ankerrollen 234
Ankerwinden 216-224
Ankerwindenzubehör 225-229
Anlege-Pflöcke 235
Anlege-Ring 210
Anoden 126-135
Anoden Außenbordmotoren & Z-Antriebe 126-133
Anoden für Propellerwellen 129, 134-135, 598, 618
Anschluß 12V 350-353
Anschlußbolzen, isoliert 345
Anschlußteile für Bedienzüge 075
Antal Winchen & Deck Equipment 652-687
Antares Rettungswesten 252
Antennenfüsse 356

INHALTSVERZEICH

Anti-Schaum Treibstoffüberlauf 103, 626
Anti-Vibrationkit Schalt- & Gaskabel 075
Anzeiger elektrisch 328-334
Anzeiger SeaStar - Veethree 328-334
Aufblasbarer Radarreflektor 247
Augbolzen abschraubbar 671, 673
Augen- und Ringbolzen 208
Augenplatten 208
Ausgleichsventill für Hydraulische Steuerung 055
Auspuffborddurchlässe 630
Auspuffschlauch 484, 630, 632, 638
Aussenborder-Fernbedienung 069-083
Außenborderhülle 116
Außenborder-Powerlift 122-125
Außenborder-Zubehör 100-121
Aussenbordmotoren 175-180
Außenbordmotorhalterung 119, 122-125
Außenbord-Motorschloß 120-121
Außenbord-Motortanks 102-103
Außenlager 607
Aussenlager für Propellerwellen 607
Automatikwesten 251-253
Autopilot-Pumpe 034
Axialabdichtungen für Propellerwellen 604-605

B

Baby-Rettungsweste 249
Backofen 442-443
Backplatte, elektrisch 448, 452, 455
Backskistenverschlüsse 283
Badeleiter 213, 310-317
Badeleiter Holz 311
Badeleiter Teleskopisch Douglas Marine 317
Badeplatformbeleuchtung 369, 380-381
Badeplattform 315
Ballastpumpe 491
Bank für Schlauchboote 170, 174
Barbecue, elektrisch 454, 456
Batterie Trenn/Verbindungs-Relais 405, 413-414
Batteriehauptschalter (auch doppelpolig) 342-343, 405, 413
Batteriekabel 395
Batteriekabelaugen 395
Batteriekästen 117
Batterie-Kontrollmonitore 400-401
Batterielader 402-404, 406-409
Batterien 394-399
Batteriepolklemmen 395
Batterieschalter 342-343, 405, 413
Batterieüberwachungsinstrumente 332-333, 400-401, 405, 413-414
Battery Guard 400-401, 405, 413-414
BayStar Outboard Steuerungen 026-027
Bedienzüge 066-068
Befestigungsplatten 115
Belegklampen 272-275
Beleuchtung 358-393
Belüftung 307-309, 639-641
Belüftungsbogen/WC 474-476
Belüftungsnippel 106, 476, 481
Belüftungssätze für Wasserkühlung 636-637
Benzintanks 102-104, 627
Bewegungsaktivierte LED-Lampe 377
Bewegungsaktivierter Schalter 377
Bilgepumpen 502-505, 509, 512-513
Bimini Tops 160-165
Blei-Ankerleinen 232, 237
Blöcke 664-674, 676-677, 688-690, 694
Blöcke Niro 666-667, 674, 676, 694
Blöcke OPF 670-673
Blöcke Spezial 676-677
Boiler 492-495
Boote 172-173
Bootsfenster - Goïot 646-650
Bootshaken 184-185
Bootshaken/Bilgepumpe 185
Bootshupen 243-245
Bootskissen 146
Bootssteg Falttreppe 320
Bootsstühle 146-155
Bootswendegetriebe 565-577
Borddurchlaß Kunststof mit Rückschlagklappe 199
Borddurchlässe 478, 481-463
Borddurchlässe aus Kunststoff 481-483
Borddurchlässe Niro 630
Borddurchlässe Niro für Auspuff 630
Bordnetz-Schaltkasten 404
Bordtoiletten 467-474
Bravo elektrische Luftpumpe 166-167
Breton Plotter 269
Bretone Winkelgradmesser 269
Bronze Schiffspropeller 610-614, 617
Bugfender 212
Bugleiter 313

INHALTSVERZEICHNIS

Bugrollen 182-183, 234
Bugschutzplatte 235
Bugstrahlruder 084-087
Bullaugen NIRO 645

C

Camcleats 664, 666, 670, 672, 674, 688-693
Capstan 216, 220
CEE Stecker 416-419
Centa Flexible Kupplungen 586-589
Combi E-Propulsion Systems 554-563
Commonrail-Schiffsdiesel 551-553
Compac-T Steuerung 013
Container 194-195

D

Dämpferplatten für Getriebe 578-579, 581-583
Dämpferplatten Polar Star 578-579
Davits 318
Deckblöcke 665-667, 671, 673-674, 694
Deckeinfüllstutzen 105-106, 489, 628
Deckeinfüllstutzen aus Niro 105-106, 489, 628
Deckeinfüllstutzen aus Nylon 105, 489, 628
Deckeinfüllstutzen, farbkodiert 105, 489, 628
Deckel für Impellerpumpen 522-523
Deckenleuchten 358, 362-367, 376, 378-379
Decksbeschläge 652-695
Deckscheinwerfer 387, 391-392
Deckstühle 146-153
Deckventilatoren 308-309, 640-641
Deckwaschpumpen 496, 500, 512-513
Deckwaschsatz 184
Deckwaschsatz für F4B-19 Pumpe 507
Dempflex 642
Dieselgeneratorsätze 420-427
Dieselmotoren 526-573
Dieseltanks 102-104, 627
Dimmer 368, 373
Diode Ladestromverteiler 413
Distanzstücke für Getriebe 585
Dockfender 214
Dockring, ausnehmbar 239
Dometic/SeaStar E-Aktuator 041-044
Dometic/SeaStar EPS 036-040
Dometic/SeaStar Outboard Steuerungen 013-021, 025-038, 041-046
Dometic/SeaStar Solutions Steuerungen & Bedienungen 013-057, 065-075
Dometic/SeaStar Trimmklappen 088-093
Doppelrelaisboxen 229
Dosenhalter 271
Drahtklemme 205
Drehzahlmesser 328-330, 332-333
Dreifarbenlaterne 389
Dreiwegehahn für Kraftstofftanks 104
Dreiwege-Ventil 474-476, 479
Dropfender 210
Druck- und Zugschalter 348
Druckausgleichtanks 499
Druckschalter für Deckwaschanlagen 506
Druckschalter mit LED-Beleuchtung 346
Druckschnapper 291
Druckwassersysteme 498-501
DS-Units für Doppelsteueranlage 068
Dusch-Absaugsystem 508
Dusche 464-466
Duschzubehör 464-466
Dyna-Blöcke 677

E

Echomax Radareflektor 246-247
Eimer 187, 189, 506
Einbaukasten 294-295
Einbaukasten mit Handdusche und Mischhahn 464-466
Einbaukraftstofftanks 103-104, 627
Einbausätze Schiffsmotoren 547
Einfüllsätze Kraftstofftanks 104, 627
Einfüllsätze Trinkwassertanks 490-491
Einhebel-Fernbedienung 069-074, 076-083
Einlassgriffe 289-290
Eiswürfelmaschinen 438
Elastische Wellenkupplungen 586-595
Elektrische Anzeiger 328-334
Elektrische Getriebeschaltung 584
Elektrische Luftpumpe 166-167
Elektrische Trailerwinden 183
Elektrische Winschen 656-657
Elektrisches Sperrventil für Kraftstoff 104, 626
Elektronische Motorbedienung 076-083
Elektronische Radarreflektor 246
Elektronische Steuerung EPS 036-040
Elektrotoiletten 467-474
Elektroventil für Wasser 474, 487

INHALTSVERZEICHNIS

Energiemeter 400
Enterhaken 184-185
Entlüftungsnippel 106, 474-476, 481, 636
Entlüftungssystem für Hydraulische Steuerung 030, 032, 055
EPS Elektronische Steuerung 036-040
Ersatzpatronensätze automatische Rettungswesten 254
Ersatzteile Solé 548-549
Erste-Hilfe-Kasten 270
Expansionsstopfen 168, 198-199
Expansionstanks 499
Extreme Steuerung „Xtreme“ 021
Extreme Steuerung „Xtreme“ (No Feedback) 021

F

Fäkalienpumpen 474-476, 505, 508-509, 512-513
Fäkalientankreiniger 475
Fäkalientanks 475-477
Fäkalientanks-Sätze 476-477
Fallenschlitten 680
Fallenstopper 661-663
Fallenumlenkrollen 661-663, 675, 694
Fall-Leine 240-242
Faltanker, Draggen 231
Faltenbälge (Bellows) 133
Faltpropeller 617
Fender 210-214
Fender Railinghaken 214-215
Fenderclipse 214
Fenderhalter 215
Fenderleine 236
Fernbedienungen 069-074, 076-083
Festmacher 236-237, 239-240
Festmacher Rückdämpfer Douglas Marine 233
Festmachergurt Douglas Marine 233
Feuerlöschdecke 270
Feuerlöscher 270
Feuerlöscherkasten 270
Feuerlöschöffnung 270
Fittingmaterial 478-483, 634
Fittings Seastar Hydraulik 055, 057
Flaggen 192-193
Flaggenstöcke und Flaggenstockhalter 190-191
Flexible Fäkalientanks 477
Flexible Kupplungen 586-595
Flexible Motorlager 596-597
Flexible Wassertanks 490
Fliegengitter 645-649
Flügelmuttern „Pin Wing“ für Imp.pumpdeckel 515
Fortress Anker 230
Funkfernbedienung 086, 225-228
Funkfernbedienung Suchscheinwerfer 393
Fußmatten 197
Fußschalter 226-228, 658
Fußstützen für Mast, klappbar 312

G

Gangways 319
Gas/Wasser-Abscheider 632
Gasdruckminderer 460
Gasfeder 278-279
Geber für Fäkalien-/Wassertankanzeige 107, 335, 488
Geber für Treibstofftankanzeige 107, 334-335, 488, 626
Gebläse 307-308, 639-640
Gebogener Ankerwirbel 233, 235
Generatorsätze 420-427
Genuaschiene 681
Genuaschlitten 682-684, 692
Genuasysteme 682-684, 692
Geräuschdämm-Material 642
Geruchfilter 475-476, 627
Geschwindigkeitsanzeiger 328-330, 332-333
Getränkehalter 271
Getriebe 565-577
Getriebe Zubehör 581-583
Gitter 309, 641
Gleitringabdichtungen für Propellerwellen 604-605
Goïot Luken und Bullaugen 646-650
GPS Geschwindigkeitsmesser 328-330
Grauwassertank 507-508
Grill Kenyon 454, 456
Grillplatte, elektrisch 448, 454, 456
Großschotsysteme 668-669
Großschottraveller 685-687, 691
Guardian Anker 230
Gummi Impeller 136-144, 514, 518-521
Gummi Wellenabdichtung 603
Gummikupplungen 595
Gummilager 608
Gummileine 242
Gummileisten 299-306
Gurtband 183

INHALTSVERZEICHNIS

H

Halogen Innenbeleuchtung 358
Handdusche 464-466
Handgriffe 277
Handläufe 277
Handlenzpumpe 195, 505-506
Handölabsaugpumpe 101, 642
Handsuchscheinwerfer 392-393
Handtoiletten 467
Hauptschalter 342-343, 405, 413
Hecklaternen 382, 384, 386, 389-390
Heckspiegelschutzplatte 115
Heißwasserschlauch 485
Heizlüfter 428-431, 643
Heizung 428-431, 643
Hella APELO Unterwasserbeleuchtung 380
Hella LED Light Bars 391
Hella Marine Positionslaternen 378-380, 389-392
Hennegattsröhre 058
Herde 442-450, 452
Hertz Marine Radio 357
High Load Blöcke 676
Hölzerne Badeleiter 311
Homokinetische Antriebsysteme 590-593
Hörner 243-245
Hufeisen Bojen 255
Hundeweste 254
Hupen 243-245
Hurley Marine Tender Davits 321-327
Hydradrive Homokinetische Antriebsysteme 590-593
Hydrauliköl SeaStar 056
Hydraulische Schläuche 054
Hydraulische Steuerungen 026-053
Hydrofoil 100
Hydrophore 498-499
Hyundai Seasall Diesel Schiffsmotoren 550-553

I

Impeller 136-144, 514, 518-521
Impeller (Innenborder-Johnson) 514, 518-521
Impeller-Anflanschpumpen 516-517
Impellerbar (Impellerständer) 514
Impeller-Lagerfußpumpen 514-515, 517
Impeller-OEM-Pumpen 516-517
Impellerpumpen 506-507, 514-517
Impellerpumpen Elektrisch 506-507
Inboard Steuerungen 039, 046-047, 050-051
Inboard Steuerzylinder 049
Induktions-Kochplatte 444, 453
Innenbeleuchtung 358, 362-368, 370-373, 376, 378-379
Innenborder-Fernbedienung 069-083
Innenborder-Propeller 610-617
Innenlager 603-606
Inspektionsluken 292-295
Instrumentenpanel - Solé 546
Isolierter Anschlußbolzen 345

J

Jack Plates 122-125
Jetboot-Steuerung 022
Jetski Davit Systeme Hurley Marine 321-327
Johnson Impeller 514, 518-521
Johnson Pump - Jabsco Ref. Liste 524-525
Johnson Pump OEM Ref. Liste 516-517
Johnson Pump Toiletten 467-474
Johnson Pumpen 474-477, 496-497, 499, 502-503, 505-511, 514-517
Joystick X-Force 086

K

Kabeldurchführungen (elektrische) 344
Kabeldurchführungen (Steuerkabel) 114
Kabelsteuerungen 013-021
Kabinenleuchten 358, 362-368, 370-373, 376, 378-379
Karabinerhaken Niro 207
Karbonfilter 475-476, 627
Kartentischleuchten 358, 370, 379
Kauschen Niro/Nylon 205
Kenyon Kochfelder & Grills 454-457
Kette 232
Kielrollen 182-183
Kippschallter 346-348
Kippschalter mit LED-Indikator 346-348
Klampen 272-275
Klappbare Klampen 274-275
Klappstühle 146-153
Klarsichtfilter für Trinkwasserpumpe 496, 501
Klemmflansche 595
Klimaanlagen 430-431
Kocher, elektrisch 448, 452, 455
Kocher, Gas 440-443, 445-446

Kochfelder Ceran Kenyon 455
Kochfelder Induktion Kenyon 457
Kochplatte Induktion 444, 453
Kompasse 258-268
Korrosionstopper 414
Kraftstoff/Wasser-Separatoren 109-110, 620-621, 625
Kraftstoffanzeiger 107, 328-330, 332-334
Kraftstoff-Filter 109-110, 620-621, 625
Kraftstoffschlauch 112, 484, 626
Kraftstoffstecker 110-111
Kraftstofftanks 102-104, 627
Kraftstofftanks Kunststoff 102-104, 627
Kraftstofftanks Niro 104, 627
Kugelgelenke für SeaStar Zylinder 056
Kugelhahn Kunststoff 199, 483
Kugelhähne 479, 483, 490, 634
Kugelhähne aus Kunststoff 199, 483
Kugelventile 479, 483, 490, 634
Kühlkompressore 440
Kühlladen Niro 436-437
Kühlschränke 432-440
Kühlschränke NIRO 434-437
Kühlsystembelüfter 636
Kühlung 428-431
Kühlungskompressoren 440
Kühlwasserpumpen 514-517
Kühlwassserfilter 635
Kunststoff Luken 292-294
Kunststoff-Clips 201
Kunststoff-Wasserleitungsystem SeaTech 486-487

L

Ladegeräte 402-404, 406-409
Lagerbuchsen für Schraubenwellen 608
Lagerfett 101
Landanschlußmaterial 416-419
Landvasten 236-237, 239-240
Landvastveren 233, 238
Laufplanke/Treppe 319
Laufplanken 319
Lautsprecher 357
Lautsprecher (Megafon) 243
Leckstopfen 256
LED Dimmer 368, 373
LED Innenbeleuchtung 362-368, 372-373, 376, 378-379
LED Kabinenlampen 362-368, 372-373, 376, 378-379
LED Kartenleselampen 370, 379
LED Leuchtmittel 361
LED Orientierungsleuchten 374-376, 378
LED Positionslaternen 382-386, 388-390
LED Salingleuchte 391-392
LED Suchscheinwerfer 392-393
LED Unterwasserbeleuchtung 369, 380-381
LED Wandlampen 371-373
LED-Beleuchtung Motorräume 377
Leinen 236-237, 239-242
Leinen-Einfädler 184
Leiter 213, 310-317
Leitösen 201, 678, 690, 692
Lenkräder 060-064
Lenzpumpen 502-506, 509, 512-513
Lenzröhre 198-199
Lenzstecker 168, 170, 198-199
Lenzstopfen 168, 170, 198-199
Leselampen 358, 370-373, 379
Leuchtmittel 360-361
Life Guard 174
Lifelines 257
Li-Ion Batterien 369-399
Lippklampen 273-274
Liquid Tie Bar 055
Lofrans Ankerwinden 217-224
Lüfter 308-309, 640-641
Luftpumpen 166-167
Lüftungsbleche und -Gitter 308-309, 640-641
Luken - Goïot 646-650
Luken, Kunststoff 292-294
Lukenhalter 278-279, 649

M

Magnesiumanoden 126-135
Magnetische Schranktür- & Türfeststeller 290-291
Magnetventil für Kraftstoff 104, 626
Magnetventil für Wasser (Toilette) 474
Manometer für Schlauchboot 166
Marine Lautsprecher 357
Marine Radio 357
Marinezirkel 269
Markeringsboeien 212, 236
Markierungsschwimmer 212
Marlspieker 238
Massestreife SeaStar Aussenbordzylinder 056

INHALTSVERZEICHNIS

Mast Step 312
Matrix Anzeiger Mercury Smart Craft 328
Mechanische Abdichtungen für Propellerwellen 604-605
Mechanische Steuerungen 013-021
Megafon 243
Membranpumpen 505, 509, 512-513
Mischhähne 452, 461-466
Mischhähne mit Einbaukasten 464-466
Mobilkühler 439
Modulare Einzel wirkende Mini-Schalttafel 353
Montageflansche für Stevenrohr 607
Montagesätze für SeaStar Steuerpumpen 054
Motorbedienung elektronisch 076-083
Motoreinbausätze 547
Motoren Innenbord Diesel 526-544, 550-553
Motorfernbedienung elektronisch 076-083
Motorfernbedienung mechanisch 066-074
Motor-Fernbedienzüge 066-068
Motorhalterungen Außenborder 119, 122-125
Motorinstrumente 328-330, 332-334
Motorkabel-Schutz-System Außenborder 113
Motorlager 596-597
Motorlager für Ersatzmotorisierung Volvo/Yanmar 545
Motoröl 101, 548
Motorraumdämmung 642
Motorraumventilatoren 307-309, 639-641

N

Navalloy Anoden (Performance Metals) 126-129
Navigations-Hilfsmittel 269
Nebelhörner 243-245
Nemo Stagspanner 651
NFB 4.2 Rotary Steuerung (No Feedback) 017
Niro Blöcke 666-667, 674, 676, 694
Niro Kraftstofftanks 104, 627
NMEA 2000 Matrix Anzeigen 328-330
NMEA Kabel und Konnekotren Sierra 349
Notfall Schalm 232
Notstoppschalter 113

O

Öl und Fett 101
Ölabsaugpumpe 101, 506, 642
Öldruckanzeiger 328-330, 332-334
Ölfilter Solé 548-549
Ölkühler 581-583
Ölwechselpumpe - elektrisch 506
Organizers 661-663, 675, 694
Orientierungsleuchten 374-376, 378

P

Paddel 185
Persenninge 171
Persenningstütze, Teleskop 171
Pfahlfender 214
Pflegemittel 186-189
Pflugscharanker 231
Pin Wing Flügelmutter für Impellerpumpdeckel 515
Pinnenausleger 695
Pinnenverlängerung 116
Pitot 335
Planenunterstützungssystem 171
Plicht(Cockpit)beleuchtung 377
Poller 272-275
Polyester Propellerwellenanlage 600
Positionslampen Reserve(Not)satz 387-388
Positionslaternen 382-390
Power Purge Junior 030, 032, 055
Power Steering Systeme 025, 034-044
Powerlift für Außenborder 122-125
Powerlock Aussenborder- & Anhängerschloss 121
Powertrimmschalter 124
Prop Guard 174
Propeller 610-617
Propeller, Bronze und Aluminium 610-617
Propellerwellen 598
Propellerwellensysteme 600-602
Protrim 124
PSS Gleitringabdichtungen 604
Pumpbälle (mit Schlauch) 111
Pumpen 496-515
Pumpenschlauch 200
Punkt LED Summer aus Niro 346
Püttings 205

R

Rack Zahnstange Steuerung 018
Rack Zahnstange Steuerung (No Feedback) 019
Racor Krafstoff-Filter 620-623
Radarreflektor Röhrenförmig 202

INHALTSVERZEICHNIS

Radar-Reflektoren 246-248
Radia Antenne 357
Radice Ruder & Schiffsschrauben 059, 610-617
Radio Antenne 357
Radio Einbaukasten 356
Radiografische Fernbedienung 086, 225-228
Ratschenblöcke 690
Rebelcell Li-Ion Batterien, Lader, Regler 369-399
Reffhaken 201
Reinigungsmittel 186-189
Reinigungsschwamm 188
Relingfittings 280-282
Relingsnetz 238
Rettungsbojen 255
Rettungsgurte 257
Rettungsleinen 256-257
Rettungslicht 256
Rettungsmaterial 246-257, 270
Rettungsringhalterungen 256
Rettungsschwimmer 174
Rettungswesten 249-254
Rettungswurfleine 257
Ringbolzen 208
Ringfender 213
Ringsplinte 209
Ritchie Kompasse 260-268
Rohr für Handreling 282
Rückdämpfer 233, 238
Rückspiegel 184
Rückstagspanner 651
Ruder, bronze 059
Ruderarme 058
Ruderbeschläge für Jollen 695
Ruderdollen 170-200
Rudersätze für Jollen 695
Ruderstandanzeige 334
Rumpflichten 369, 380-381

S

Safe-T II Steuerung (No Feedback) 016
Safe-T Quick Connect Steuerung 015
Safe-T Quick Connect Tilt Steuerung 014
Saildrive Volvo Anbauteile Solé 544
Saildrive-Propeller 615, 617
Saildrive-Tauschneider 619
Saildrive-Unit Technodrive 577
Saugkorb 480, 505
Schäkel 206-207
Schäkel gedreht 206
Schäkelöffner 205
Schalensitze 148-149
Schallisolierung 642
Schalter 346-348, 350, 353
Schaltkabel 066-068
Schaltkasten 069-083
Schaltmaterial 331, 342-355
Schalttafel 331, 351-355
Schalttafel mit LED-Indikatoren 331, 351-355
Scharniere 283-287
Scharniere mit Schlossüberfall 283
Scharniere Niro mit Abdeckung 286
Scheiben Nylon 205
Scheibenwischer 336-341
Scheinwerfer 387, 391-392
Schelde Anker 230
Scheuerleisten 299-305
Schiffsboiler 492-495
Schiffsdieselgeneratoren 420-427
Schiffsdieselmotoren 526-544, 550-553
Schiffshörner 243-245
Schiffspropeller, Bronze und Aluminium 610-617
Schiffsschrauben, bronze 610-617
Schiffstoiletten 467-474
Schlagpüts 187, 189
Schlauchboote 172-173
Schlauchbootpumpen 166-167
Schlauchboot-Steuerung 020
Schlauchboot-Transporträder 169
Schlauchbootventil 170
Schlauchboot-Zubehör 166-171
Schläuche 473, 484-485, 637-638
Schlauchschellen 629, 634
Schlauchtüllen 478, 483, 634
Schlauchtüllen mit Verlauf 637
Schleichfahrtventile Technodrive 584
Schloß für Außenborder 120-121
Schmutz(Grau)wasserabfuhrtank 477, 508
Schmutzwasserabsaugstütze 475
Schmutzwasserpumpen 475-476, 508-509, 512-513
Schmutzwassertanksender + Anzeige 107, 335, 488

INHALTSVERZEICHNIS

Schnapphaken 201
Schnapphaken Niro 207
Schotblöcke 664-674, 676-677, 679, 688-690
Schotklemmen 664, 666, 670, 672, 674, 688-693
Schotleine 240-242
Schotwinschen 652-657
Schüttelschlauch 200
Schützkappe Entlüftungsventill SeaStar Zylinder 056
Schutzplatten 115
Schwanenhals P-Trap Entlüftungsadapter 106
Schwanenhalsbogen 633
Schwimmerschalter 503-505
Schwimmwesten 249-254
Scnapphaken 207
SeaProp 60 Technodrive Saildrive 577
SeaStar E-Aktuator 041-044
SeaStar Elektrische Servo für mechanische Lenkung 025
SeaStar EPS 036-040
SeaStar Jackplates 122-125
SeaStar Outboard Steuerungen 013-021, 025-038, 041-046
SeaStar Solutions Steuerungen & Bedienungen 013-057, 065-075
SeaStar Trimmklappen 088-093
Seemansstühle 194
Seerelingstützen & Füße 209
Seewasserfilter 635
Segelösen 201
Segelspinne 204
Segelzeisinge 204
Seitenrolle 182
Selbstholende Winschen 653-657
Selbstzentrierende Kielrolle 182
Selector Units 068
Selva 4-Takt Aussenbordmotoren 175-180
Selva Aussenborder Twin 180
Selva Serviceteile 181
Servo Steuerung SeaStar Power Assist 034-035
Servolenkung 025, 034-044
Sicherheitsgürte 257
Sicherheitsleiter 312
Sicherheitstasche 249
Sicherungshalter 345
Sichterheitsmaterial 246-257, 270
Siebe (Wasser) 480, 496, 501, 505, 635
Sierra 101, 110-111, 343, 347, 350-351
Sierra Batterieschalter 343
Sierra Fäkalientankreiniger 475
Sierra HALO Schalter 347
Sierra Öl 101
Signalball und Signalkegel 202, 235, 248
Signalflaggen 182
Signalhörner 243-245
Signalkegel 248
Ski-Zubehör 184
Smart Tabs 098-099
Smartsticks 055
Snap Davits für Schlauchboote 168
Snap rings / loops 678-679
Snatchblock 677
Solarlüfter 308, 640
Solé Diesel Schiffsmotoren 526-544
Solé Motorlager für neu-motorisierung 545
Solé Serviceteile 548-549
Sonnenschütz 645-649
Sonnenverdecke 160-165
Sonnenverdecke & Zubehör 160-165
SPA Seastar Servolenkung 034
Space Saver Toiletten 467-468
Spanner 651
Spanngürte 183, 282
Spanngurte mit Niro klemme 282
Spannhaken 201
Speedy lock 659
Sperrventil elektrisch für Kraftstoff 104
Splintbolzen 209
Springfield Bootsstühle 146-153, 158-159
Spritzverdeckbeschläge 280-282
Spülbecken 447, 450, 452, 458-459
Spülklammer 116
Stabilisator Sting Ray 100
Stagspanner 651
Startleine 112
Staudruckgeber 335
Staudrucklager 589-592
Staukästen 294-295
Staukästen & Netz 197
Stechpaddel 185
Steckdosen 416-419
Stegfender 214
Steuerbank für Schlauchboote 174
Steuerkabel 013-021

INHALTSVERZEICH

Steuerkabeldurchführungen 114
Steuerknopf 063
Steuerköpfe, hydraulische 048
Steuerpumpen 048
Steuerräder 060-064
Steuerstand 020, 174
Steuerstühle 146-153
Steuersysteme hydraulisch 026-053
Steuersysteme mechanisch 013-021
Steuerzylinder inboard 039, 046-047, 050-051
Steuerzylinder Outboard 026-045
Steuerzylinder Sterndrive 040, 052-053
Stevenrohr 602
Stevenröhre Messing 602
Sting Ray Hydrofoil 100
Stopper 661-663
Stoppkabel 068
Strickleiter 312, 316
Stromstecker 416-419
Stuhl- und Tischbeine 154-155, 158-159
Stühle 146-153, 158-159
Stuhlfüsse, telekopisch 154-155, 158-159
Stundenzähler 328-330, 332-333
Suchscheinwerfer 392-393
Sup Racks Hurley Marine 321-327

T

Tankbügel 104, 627
Tankgeber 107, 334-335, 488, 626
Tanksender 107, 334-335, 488, 626
Tankzubehör 103-112, 115
Tau 236-237, 239-242
Tauschneider für Propellerwelle 619
Tauschneider für Saildrive 619
T-brite Reinigungsprodukte 186-188
Teak Tischblätter 157
Technodrive Bootswendegetriebe 565-577
Teleskopische Badeleiter 313-317
Teleskopische Bootshaken 185
Tender & Dinghy Davit Systeme Hurley Marine 321-327
Tiefenmesser 328, 332-333
Tische 157
Tischfüße 156-157
Toiletanschlußteile 473-477
Toiletersatzteile 472-475
Toilette Space Saver 467-468
Toiletten 467-474
Toilettenschlauch 473, 485
Topplaternen 383-385, 387-390
Tournament Steuerzylinder 032-033
Tragbare LED Navigationslichter 387-388
Trag-Gestell Außenbordmotor 118
Trailerrollen 182-183
Trailerwinden 183
Trailerzubehör 182-183
Transporträder 169
Trapezausrüstung 693
Traveller 682-687, 691-692
Traveller Kontrollesystem 660
Treibstoffpumpen 507, 512-513
Treibstoffüberlauf, anti-Schaum 103, 626
Trenndioden 413
Trichter 116
Trimmanzeiger 328-330, 332-333
Trimmboxen Niro 695
Trimmklappen 088-100
Trimmschalter 124
Trimmsysteme 088-097
Trinkwasserfilter 496, 501
Trinkwasserhähne 452, 461-466
Trinkwasserleitungssystem 486-487
Trinkwasserpumpen 496-501
Trinkwassersysteme 498-501
Trinkwassertankanzeige 335, 488
Trinkwassertanks Kunststoff 490-492
Tüllen 200
Türbeschlag 291
Türklemme 200, 290-291
Twin Halyard slider 676

U

Umkehrblöcke 665-667, 671, 673-674, 694
Umlenkrollen 665-667, 671, 673-674, 694
Umrüstsatz Schiffstoilette 474
Umwälzpumpe 513
Universal Notstoppschnur 113
Unterwasserteil Öl 101
USB-Anschluß für 12 V Steckdose 350-351, 353

V

Vakuumschalter 507
Vakuumtoiletten 470-471
VeeConnect digitales Schaltsystem NMEA 331
Veethree Universal-Motorüberwachungssystem 330
Ventilationsschläuche 308, 640
Ventilationssysteme 307-309, 639-641
Ventilator Solar 308, 640
Verbindungsstreifen für Elektrokabel 344
Verdampfer für Kühlung 440
Verklicker 202
Verlängerung Aussenborderdrehgaspinne 116
Verlaufkonus für Steuerwelle 063
Verlaufschlauchtüllen 637
Verschlußkappen SeaStar Steuerpumpen 056
Versenkbare Klampen 275
Voltmesser 328-330, 332-333
Voltreduzierer 335
Volvo Saildrive Anbauteile Solé 544
Volvo Z-Antrieb-Adapter SAE-7 580
Vorhängeschloß 120
Vorschieberiegel 283

W

Wandlampen 358, 371-373
Wandler 408, 410-411
Wandler DC/DC 412
Wantenspanner 209
Wärmetauscher-Umrüstsätze 644
Warmwasserbereiter 492-495
Waschbecken 447, 450, 452, 458-459
Waschbürsten 186-187
Wasser/Gas-Abscheider 632
Wasserauslauf 452, 461-466
Wasserdichte container 194-195
Wasserfilter für Kühlwasser 635
Wasserhähne 452, 461-466
Wasserleitungsystem SeaTech 486-487
Wasserlöffel 478, 634
Wasserlöffelsatz 605
Wassersammler 631-633
Wassersammler Kunststoff 633
Wassersammler Niro 631
Wasserschaufel 195
Wasserschlauch 485, 634, 637
Wasserski-Leine 184
Wasserski-Rückspiegel 184
Wasserski-Zubehör 184
Wassersporthelm 254
Wassertankgeber 328-330, 332-333
Wassertanks Niro / Kunststoff 104, 490-492, 627
Wassertemperaturanzeiger 328-330, 332-333
Wave Damping Bootsstuhl System 153
Wellen 598, 618
Wellenabdichtung/Lager 603-608
Wellenböcke für Propellerwellen 607
Wellengummilager 608
Wellenlagerbuchsen 608
Wellensysteme 600-602
Wellentauschneider 619
Wet Notes, Ritchie 260
Windsack 202
Winschen 652-657
Winschen, elektrisch 656-657
Winschkurbel 658-659
Wirbel 235
Wischer 336-341

X

Xenon Suchscheinwerfer 393
X-Force Bugstrahlruder 084-087

Y

Y-Schlauchverbinder 483

Z

Zahnradpumpen für Trinkwasser 501
Zahnrad-Trinkwasserpumpen 500-501
Z-Antrieb Steuerungen 040, 052-053
Zerhackerpumpe 474-476, 508
Zigarettenanzünder 351
Zinkanoden 126-135
Zug- und Druckkabel 066-068
Züge 066-068
Zundschlößer 350
Zwischenlager 606
Zylinder hydraulisch 026-053

SEASTAR
By DOMETIC

Satz komplett im Karton umfaßt:
Steuerkopf, Montagesatz und Steuerkabel.

Artikel		Fußlänge	Länge cm
SS13806/Z	Inkl. Kabel	06	183
SS13807/Z	Inkl. Kabel	07	213
SS13808/Z	Inkl. Kabel	08	244
SS13809/Z	Inkl. Kabel	09	274
SS13810/Z	Inkl. Kabel	10	305
SS13811/Z	Inkl. Kabel	11	335
SS13812/Z	Inkl. Kabel	12	366
SS13813/Z	Inkl. Kabel	13	396
SS13814/Z	Inkl. Kabel	14	427
SS13815/Z	Inkl. Kabel	15	457
SS13816/Z	Inkl. Kabel	16	488
SS13817/Z	Inkl. Kabel	17	518
SS13818/Z	Inkl. Kabel	18	549
SS13819/Z	Inkl. Kabel	19	579
SS13820/Z	Inkl. Kabel	20	610
SS13821/Z	Inkl. Kabel	21	641
SS13822/Z	Inkl. Kabel	22	671
SS13823/Z	Inkl. Kabel	23	702
SS13824/Z	Inkl. Kabel	24	732
SS13825/Z	Inkl. Kabel	25	763
SS13826/Z	Inkl. Kabel	26	793

MERKMALE:
- gesicherte Mutter, verschiebt während der Montage nicht
- mit Friktionsbremse
- 90° Montage
- korrosionsbeständig
- 2,55 Steuerrad-Umdrehungen
- max. Steuerrad-Durchmesser: 380mm
- min. Kabelradius: 200mm

Seastar - Steuersysteme sind laut CE/N.M.M.A./ ISO 9775-ISO 8848/A.B.Y-.C.-P-17 Standards.

EINZELTEILE:

Art. SH8050	Steuerkopf
Art. SSC131xx	Steuerkabel: Länge angeben

Lenkräder: siehe ab Seite 60

Steuersatz komplett mit Lenkrad: Art. SS13806, SS13807 usw.

allpa
marine equipment

Compac-T Steuerung Light Duty bis 40kW/55PS

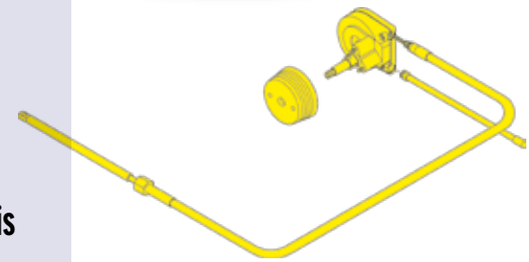

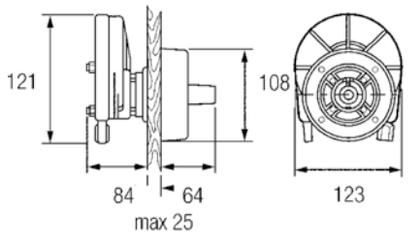

Befestigungsmöglichkeiten: S. 23-24

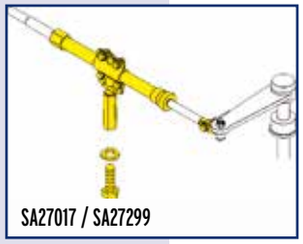
SA27017 / SA27299

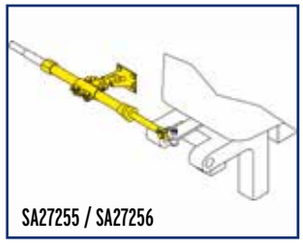
SA27255 / SA27256

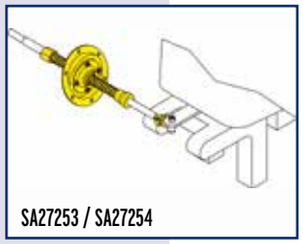
SA27253 / SA27254

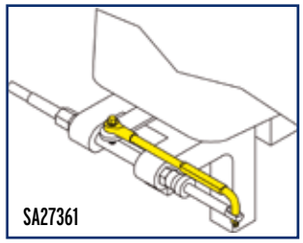
SA27361

SEASTAR
By DOMETIC

Mit verstellbarem Steuerkopf Satz komplett

Steuerung Safe-T Quick Connect „Tilt“ bis 173kW/235PS

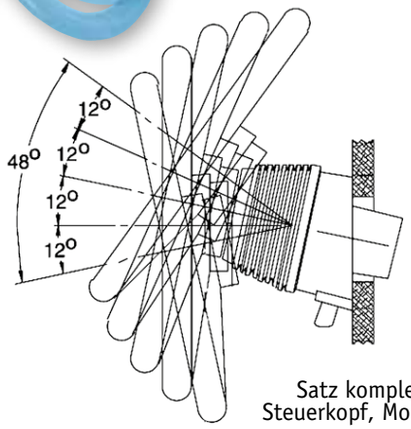

Satz komplett im Karton umfaßt:
Steuerkopf, Montagesatz & Steuerkabel.

Artikel		Fußlänge	Länge cm
SS13906	Inkl. Kabel	06	183
SS13907	Inkl. Kabel	07	213
SS13908	Inkl. Kabel	08	244
SS13909	Inkl. Kabel	09	274
SS13910	Inkl. Kabel	10	305
SS13911	Inkl. Kabel	11	335
SS13912	Inkl. Kabel	12	366
SS13913	Inkl. Kabel	13	396
SS13914	Inkl. Kabel	14	427
SS13915	Inkl. Kabel	15	457
SS13916	Inkl. Kabel	16	488
SS13917	Inkl. Kabel	17	518
SS13918	Inkl. Kabel	18	549
SS13919	Inkl. Kabel	19	579
SS13920	Inkl. Kabel	20	610
SS13921	Inkl. Kabel	21	641
SS13922	Inkl. Kabel	22	671
SS13923	Inkl. Kabel	23	702
SS13924	Inkl. Kabel	24	732
SS13925	Inkl. Kabel	25	763
SS13926	Inkl. Kabel	26	793
SS13927	Inkl. Kabel	27	823
SS13928	Inkl. Kabel	28	854
SS13929	Inkl. Kabel	29	884
SS13930	Inkl. Kabel	30	915

Seastar - Steuersysteme sind laut CE/N.M.M.A./ ISO 9775-ISO 8848/A.B.Y-.C.-P-17 Standards.

MERKMALE:

- „QUICK CONNECT”: erfordert kein Werkzeug zur Montage des Steuerkabels an das Lenkgetriebe: nur 50% Montagezeit
- gesicherte Mutter verschiebt nicht während Montage
- korrosionsbeständig
- 5 Steuerrad-Positionen
- 3 Steuerrad-Umdrehungen
- max. Steuerrad-Durchmesser: 408mm
- min. Kabelradius: 200mm

EINZELTEILE:

Art. SH91523-1	Steuerkopf
Art. SH91800	„Tilt”-Sport mechanisch
Art. SH91900	„Tilt”-Sport plus mechanisch
Art. SSC62xx	Steuerkabel - Länge angeben!!!

Lenkräder: siehe ab Seite 60

SH91800

Befestigungsmöglichkeiten: S. 23-24

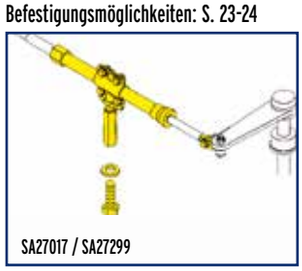

SA27017 / SA27299

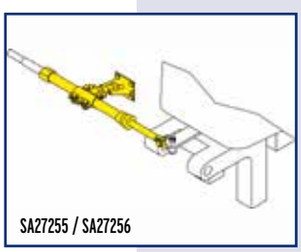

SA27255 / SA27256

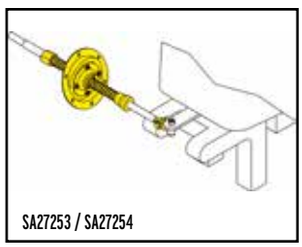

SA27253 / SA27254

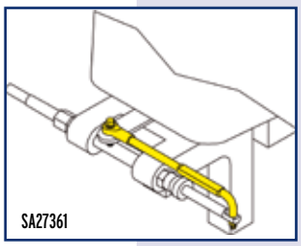

SA27361

Satz komplett im Karton umfaßt:
Steuerkopf, Montagesatz & Steuerkabel.

Artikel		Fußlänge	Länge cm
SS13706	Inkl. Kabel	06	183
SS13707	Inkl. Kabel	07	213
SS13708	Inkl. Kabel	08	244
SS13709	Inkl. Kabel	09	274
SS13710	Inkl. Kabel	10	305
SS13711	Inkl. Kabel	11	335
SS13712	Inkl. Kabel	12	366
SS13713	Inkl. Kabel	13	396
SS13714	Inkl. Kabel	14	427
SS13715	Inkl. Kabel	15	457
SS13716	Inkl. Kabel	16	488
SS13717	Inkl. Kabel	17	518
SS13718	Inkl. Kabel	18	549
SS13719	Inkl. Kabel	19	579
SS13720	Inkl. Kabel	20	610
SS13721	Inkl. Kabel	21	641
SS13722	Inkl. Kabel	22	671
SS13723	Inkl. Kabel	23	702
SS13724	Inkl. Kabel	24	732
SS13725	Inkl. Kabel	25	763
SS13726	Inkl. Kabel	26	793
SS13727	Inkl. Kabel	27	823
SS13728	Inkl. Kabel	28	854
SS13729	Inkl. Kabel	29	884
SS13730	Inkl. Kabel	30	915

Seastar - Steuersysteme sind laut CE/N.M.M.A./ ISO 9775-ISO 8848/A.B.Y-.C.-P-17 Standards.

MERKMALE:
- „QUICK CONNECT“: erfordert kein Werkzeug zur Montage des Steuerkabels an das Lenkgetriebe. Montagezeit: nur 50%
- gesicherte Mutter verschiebt nicht während der Montage
- 90° oder 20° Montage mit oder ohne Friktionsbremse
- korrosionsbeständig
- 3 Steuerrad-Umdrehungen
- max. Steuerrad-Durchmesser: 408mm
- min. Kabelradius: 200mm

EINZELTEILE:

Art. SH5094-1	Steuerkopf
Art. SB27484	90° Montagesatz (mit Bremse: **Art. SB27486**)
Art. SSC62xx	Steuerkabel: Länge angeben

ALTERNATIVE:

Art. SB27483	20° Montagesatz
Art. SH91523-1	„Tilt“-Steuerkopf (+ **SH91800**)
Art. SH91800	„Tilt“-Sport mechanisch
Art. SH91900	„Tilt“-Sport plus mechanisch
Art. SH4952	„Twin“ 4.2 Rotary, ohne NFB

Lenkräder: siehe ab Seite 60

SH91800

Die „TWIN“ Steuerung mit 2 Steuerkabeln ist ideal bei unregelmäßig laufenden Motoren oder bei Steuerinstabilität.

SEASTAR
By DOMETIC

Stuursysteem “Safe-T Quick Connect“ tot 173kW/235pk

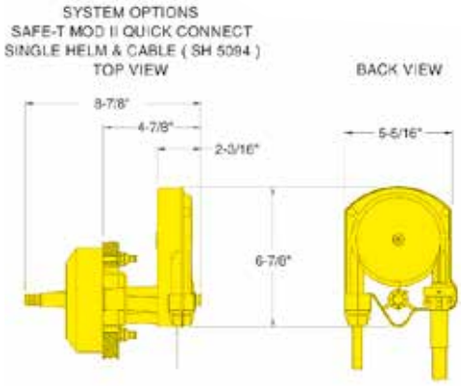

Befestigungsmöglichkeiten: S. 23-24

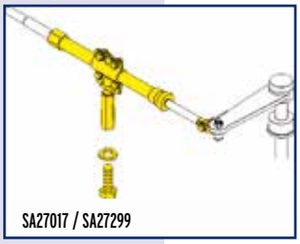
SA27017 / SA27299

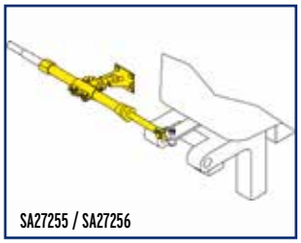
SA27255 / SA27256

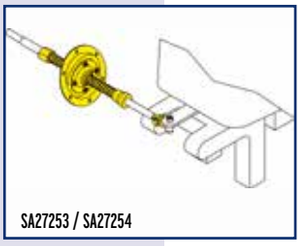
SA27253 / SA27254

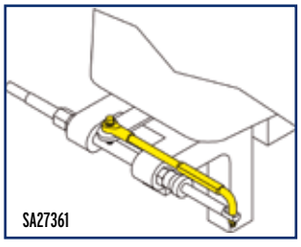
SA27361

SEASTAR
By DOMETIC

Satz komplett im Karton umfaßt:
Steuerkopf, Montagesatz & Steuerkabel.

Artikel		Fußlänge	Länge cm
SS13206	Inkl. Kabel	06	183
SS13207	Inkl. Kabel	07	213
SS13208	Inkl. Kabel	08	244
SS13209	Inkl. Kabel	09	274
SS13210	Inkl. Kabel	10	305
SS13211	Inkl. Kabel	11	335
SS13212	Inkl. Kabel	12	366
SS13213	Inkl. Kabel	13	396
SS13214	Inkl. Kabel	14	427
SS13215	Inkl. Kabel	15	457
SS13216	Inkl. Kabel	16	488
SS13217	Inkl. Kabel	17	518
SS13218	Inkl. Kabel	18	549
SS13219	Inkl. Kabel	19	579
SS13220	Inkl. Kabel	20	610
SS13221	Inkl. Kabel	21	641
SS13222	Inkl. Kabel	22	671
SS13223	Inkl. Kabel	23	702
SS13224	Inkl. Kabel	24	732
SS13225	Inkl. Kabel	25	763
SS13226	Inkl. Kabel	26	793
SS13227	Inkl. Kabel	27	823
SS13228	Inkl. Kabel	28	854
SS13229	Inkl. Kabel	29	884
SS13230	Inkl. Kabel	30	915

Seastar - Steuersysteme sind laut CE/N.M.M.A./ ISO 9775-ISO 8848/A.B.Y-.C.-P-17 Standards.

TOP VIEW BACK VIEW

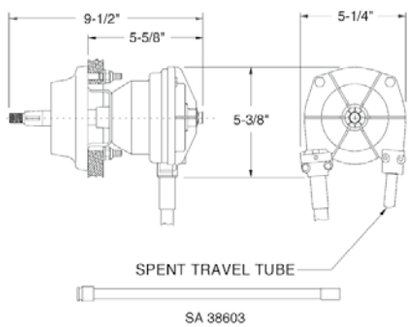

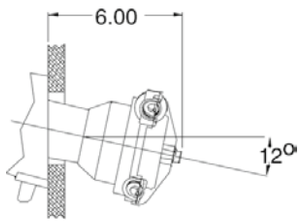

Steuerung „Safe-T II“ (NO-FEEDBACK) bis 173kW/235PS

MERKMALE:
- „QUICK CONNECT”: erfordert kein Werkzeug zur Montage des Steuerkabels an das Lenkgetriebe: nur 50% Montagezeit
- gesicherte Mutter verschiebt nicht während der Montage
- 90° oder 20° Montage
- korrosionsbeständig
- mit zentraler Steuerwelle
- 3,2 Steuerrad-Umdrehungen
- max. Steuerrad-Durchmesser: 408mm
- min. Kabelradius: 200mm.

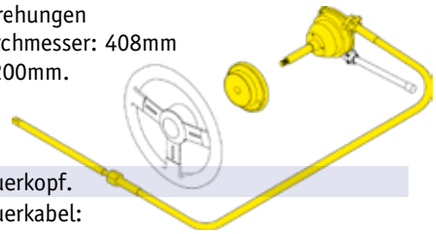

EINZELTEILE:

Art. SH5150	Steuerkopf.
Art. SSC62xx	Steuerkabel: Länge angeben.
Art. SB27150	90° Montagesatz.

ALTERNATIVE:

Art. SB27483	20° Montagesatz.
Art. SH91190	„Tilt”-Steuerkopf (**+SH91800** od. **SH91900**)
Art. SH91800	„Tilt”-Sport mechanisch
Art. SH91900	„Tilt”-Sport plus mechanisch

Lenkräder: siehe ab Seite 60

SH91800

Steuerkopf austauschbar mit SAFE-T “Quick Connect”.

NO-FEEDBACK:
Keine Motorkräfte fühlbar;
Lenkrad läuft beim Loslassen nicht zurück!

Für Motoren ohne Servolenkung und mit einem Steuerstand geeignet.

Befestigungsmöglichkeiten: S. 23-24

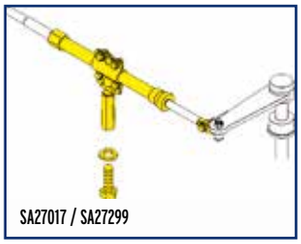
SA27017 / SA27299

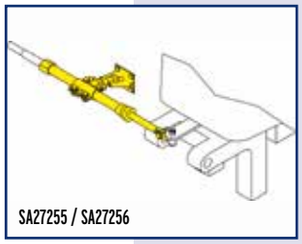
SA27255 / SA27256

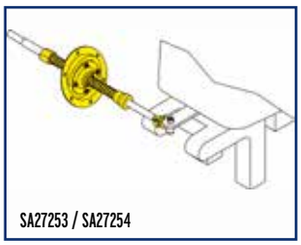
SA27253 / SA27254

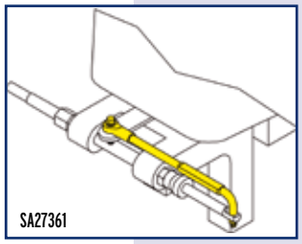
SA27361

Satz komplett im Karton umfaßt:
Steuerkopf, Montagesatz & Steuerkabel.

Artikel		Fußlänge	Länge cm
SS14706	Inkl. Kabel	06	183
SS14707	Inkl. Kabel	07	213
SS14708	Inkl. Kabel	08	244
SS14709	Inkl. Kabel	09	274
SS14710	Inkl. Kabel	10	305
SS14711	Inkl. Kabel	11	335
SS14712	Inkl. Kabel	12	366
SS14713	Inkl. Kabel	13	396
SS14714	Inkl. Kabel	14	427
SS14715	Inkl. Kabel	15	457
SS14716	Inkl. Kabel	16	488
SS14717	Inkl. Kabel	17	518
SS14718	Inkl. Kabel	18	549
SS14719	Inkl. Kabel	19	579
SS14720	Inkl. Kabel	20	610
SS14721	Inkl. Kabel	21	641
SS14722	Inkl. Kabel	22	671
SS14723	Inkl. Kabel	23	702
SS14724	Inkl. Kabel	24	732
SS14725	Inkl. Kabel	25	763
SS14726	Inkl. Kabel	26	793
SS14727	Inkl. Kabel	27	823
SS14728	Inkl. Kabel	28	854
SS14729	Inkl. Kabel	29	884
SS14730	Inkl. Kabel	30	915

Seastar - Steuersysteme sind laut CE/N.M.M.A./ ISO 9775-ISO 8848/A.B.Y-.C.-P-17 Standards.

MERKMALE:
- "QUICK CONNECT": erfordert kein Werkzeug zur Montage des Steuerkabels an das Lenkgetriebe: nur 50% Montagezeit
- gesicherte Mutter verschiebt sich nicht während Montage
- 90° oder 20° Montage
- korrosionsbeständig
- besonders leicht steuernd durch 22:1 Getriebe
- ein ideales System für größere Aussenborder und Antriebe mit Oberflächenschraube
- 4,2 Steuerrad-Umdrehungen
- max. Steuerrad-Durchmesser: 408mm
- min. Radius Steuerkabel: 200mm

EINZELTEILE:
- **Art. SH4910** Steuerkopf
- **Art. SSC62xx** Steuerkabel: Länge angeben
- **Art. SB27150** 90° Montagesatz

ALTERNATIVE:
- **Art. SB27483** 20° Montagesatz
- **Art. SH4920** „Twin"-Steuerkopf
- **Art. SH91526** „Tilt"-Steuerkopf (**+SH91800** od. **SH91900**)
- **Art. SH91527** „Twin/Tilt" Steuerkopf (**+SH91800** od. **SH91900**)
- **Art. SH91800** „Tilt"-Sport
- **Art. SH91900** „Tilt"-Sport plus

Lenkräder: siehe ab Seite 60

SH91800

Steuerkopf austauschbar mit SAFE-T "Quick Connect".

NO-FEEDBACK:
Keine Motorkräfte fühlbar;
Lenkrad läuft beim Loslassen nicht zurück!

Für Motoren ohne Servolenkung und mit einem Steuerstand geeignet.

SEASTAR
By DOMETIC

Steuerung „NFB (NO-FEEDBACK) 4.2 ROTARY" bis 173kW/235PS

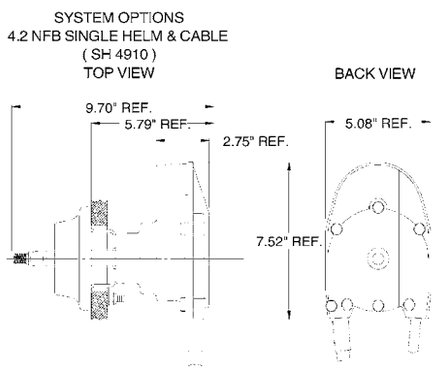

Befestigungsmöglichkeiten: S. 23-24

SA27017 / SA27299

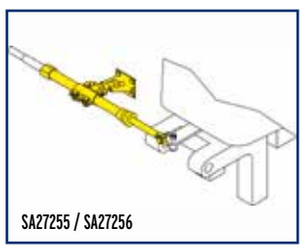
SA27255 / SA27256

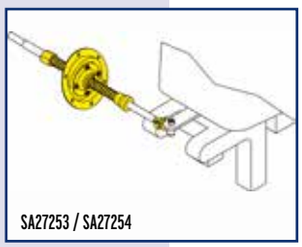
SA27253 / SA27254

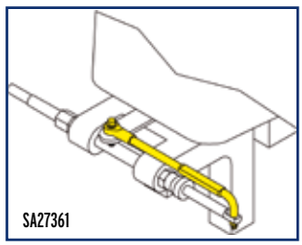
SA27361

Die "TWIN" Steuerung mit 2 Steuerkabeln ist ideal bei unregelmäßig laufenden Motoren oder bei Steuerinstabilität.

SEASTAR
By DOMETIC

STEUERUNG „THE RACK“ bis 173kW/235PS

Satz komplett im Karton umfaßt:
Steuerkopf, Montagesatz & Steuerkabel.

Artikel		Fußlänge	Länge cm
SS14106	Inkl. Kabel	6	183
SS14107	Inkl. Kabel	7	213
SS14108	Inkl. Kabel	8	244
SS14109	Inkl. Kabel	9	274
SS14110	Inkl. Kabel	10	305
SS14111	Inkl. Kabel	11	335
SS14112	Inkl. Kabel	12	366
SS14113	Inkl. Kabel	13	396
SS14114	Inkl. Kabel	14	427
SS14115	Inkl. Kabel	15	457
SS14116	Inkl. Kabel	16	488
SS14117	Inkl. Kabel	17	518
SS14118	Inkl. Kabel	18	549
SS14119	Inkl. Kabel	19	579
SS14120	Inkl. Kabel	20	610
SS14121	Inkl. Kabel	21	640
SS14122	Inkl. Kabel	22	671
SS14123	Inkl. Kabel	23	701
SS14124	Inkl. Kabel	24	732
SS14125	Inkl. Kabel	25	762
SS14126	Inkl. Kabel	26	793
SS14127	Inkl. Kabel	27	823
SS14128	Inkl. Kabel	28	854
SS14129	Inkl. Kabel	29	884
SS14130	Inkl. Kabel	30	915

Seastar - Steuersysteme sind laut CE/N.M.M.A./ ISO 9775-ISO 8848/A.B.Y.-C.-P-17 Standards.

MERKMALE:
- Eine gesicherte Mutter verschiebt nicht während der Montage
- 90°, 20° oder 10° Montage
- korrosionsbeständig
- 3,5 Steuerrad-Umdrehungen
- max. Steuerrad-Durchmesser: 408mm
- min. Radius Steuerkabel: 200mm

EINZELTEILE:

Art. SH5210	Rack Steuerkopf
Art. SSC134xx	Steuerkabel: Länge angeben
Art. SB39526	90° Montageset

ALTERNATIVE:

Art. SH91610	Rack „Tilt”-Steuerkopf (**+SH91800 of SH91900**)
Art. SH91800	„Tilt”-Sport mechanisch
Art. SH91900	„Tilt”-Sport plus mechanisch

Lenkräder: siehe ab Seite 60

Befestigungsmöglichkeiten: S. 23-24

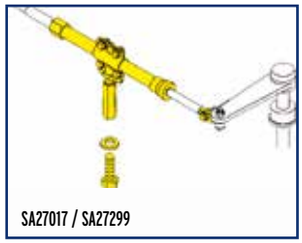
SA27017 / SA27299

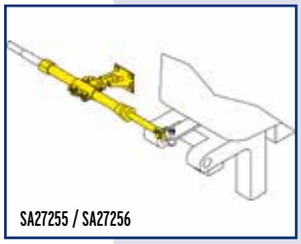
SA27255 / SA27256

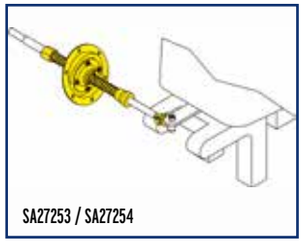
SA27253 / SA27254

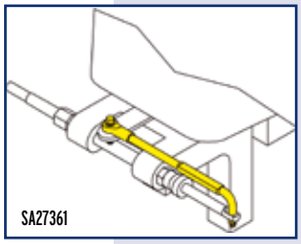
SA27361

Satz komplett im Karton umfaßt:
Steuerkopf, Montagesatz & Steuerkabel.

Artikel		Länge ft.	Länge cm
SS15106	Inkl. Kabel	6	183
SS15107	Inkl. Kabel	7	213
SS15108	Inkl. Kabel	8	244
SS15109	Inkl. Kabel	9	274
SS15110	Inkl. Kabel	10	305
SS15111	Inkl. Kabel	11	335
SS15112	Inkl. Kabel	12	366
SS15113	Inkl. Kabel	13	396
SS15114	Inkl. Kabel	14	427
SS15115	Inkl. Kabel	15	457
SS15116	Inkl. Kabel	16	488
SS15117	Inkl. Kabel	17	518
SS15118	Inkl. Kabel	18	549
SS15119	Inkl. Kabel	19	579
SS15120	Inkl. Kabel	20	610
SS15121	Inkl. Kabel	21	640
SS15122	Inkl. Kabel	22	671
SS15123	Inkl. Kabel	23	701
SS15124	Inkl. Kabel	24	732
SS15125	Inkl. Kabel	25	762
SS15126	Inkl. Kabel	26	793
SS15127	Inkl. Kabel	27	823
SS15128	Inkl. Kabel	28	854
SS15129	Inkl. Kabel	29	884
SS15130	Inkl. Kabel	30	915

Seastar - Steuersysteme sind laut CE/N.M.M.A./ ISO 9775-ISO 8848/A.B.Y.-.C.-P-17 Standards.

MERKMALE:
- Eine gesicherte Mutter verschiebt nicht während der Montage
- 90°, 20° oder 10° Montage
- korrosionsbeständig
- 3,5 Steuerrad-Umdrehungen
- max. Steuerrad-Durchmesser: 408mm
- min. Radius Steuerkabel: 200mm

EINZELTEILE:

Art. SH5230	Steuerkopf (4-Eckige Flansche)
Art. SSC134xx	Steuerkabel: Länge angeben (bei Ersatz Kabel von ältere Systeme: sehe „Old Style“)
Art. SB39544	90° Montagesatz

„Old Style“ **1984-1996**
Art. SSC124 Steuerkabel: Länge angeben (nicht auswechselbar mit Kabel **SSC134** und passt nur auf alten Steuerkopf Art. SH5098) (runde Flansche)

ALTERNATIVE:

Art. SB27448	10° Montagesatz*
Art. SB27449	20° Montagesatz*

*In Kombination mit 90° Montagesatz!

Art. SH91630	„Tilt”-Steuerkopf (**+SH91800** od. **SH91900**)
Art. SH91800	„Tilt”-Sport mechanisch
Art. SH91900	„Tilt”-Sport plus mechanisch

Lenkräder: siehe ab Seite 60

SH91800

Steuerkopf austauschbar mit “Rack-T” Steuerung (ab 1984).

NO-FEEDBACK: Keine Motorkräfte fühlbar; Lenkrad läuft nicht zurück beim Loslassen!

Für Motoren ohne Servolenkung und mit einem Steuerstand geeignet.

SEASTAR By DOMETIC

STEUERUNG „RACK“ (NO-FEEDBACK) bis 173kW/235PS

Befestigungsmöglichkeiten: S. 23-24

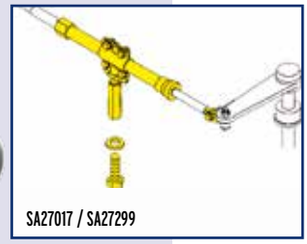
SA27017 / SA27299

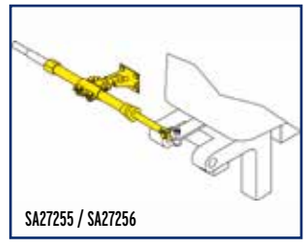
SA27255 / SA27256

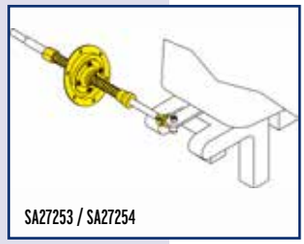
SA27253 / SA27254

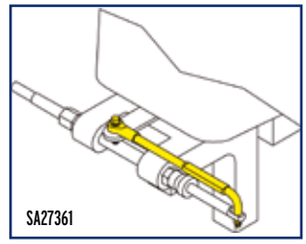
SA27361

SEASTAR
By DOMETIC

Satz komplett umfaßt:
Niro Steuerbügel, TFX/Seastar Morse-Steuerkopf, Montagesatz, TFX/Seastar Morse-Steuerkabel, Steuerrad „RIVIERA“ und Montageplatte für Motor-Fernbedienung.

Artikel		Fußlänge	Länge cm
P5506	Inkl. Kabel	06	183
P5507	Inkl. Kabel	07	213
P5508	Inkl. Kabel	08	244
P5509	Inkl. Kabel	09	274
P5510	Inkl. Kabel	10	305
P5511	Inkl. Kabel	11	335
P5512	Inkl. Kabel	12	366
P5513	Inkl. Kabel	13	396
P5514	Inkl. Kabel	14	427
P5515	Inkl. Kabel	15	457
P5516	Inkl. Kabel	16	488
P5517	Inkl. Kabel	17	518
P5518	Inkl. Kabel	18	549
P5519	Inkl. Kabel	19	579
P5520	Inkl. Kabel	20	610

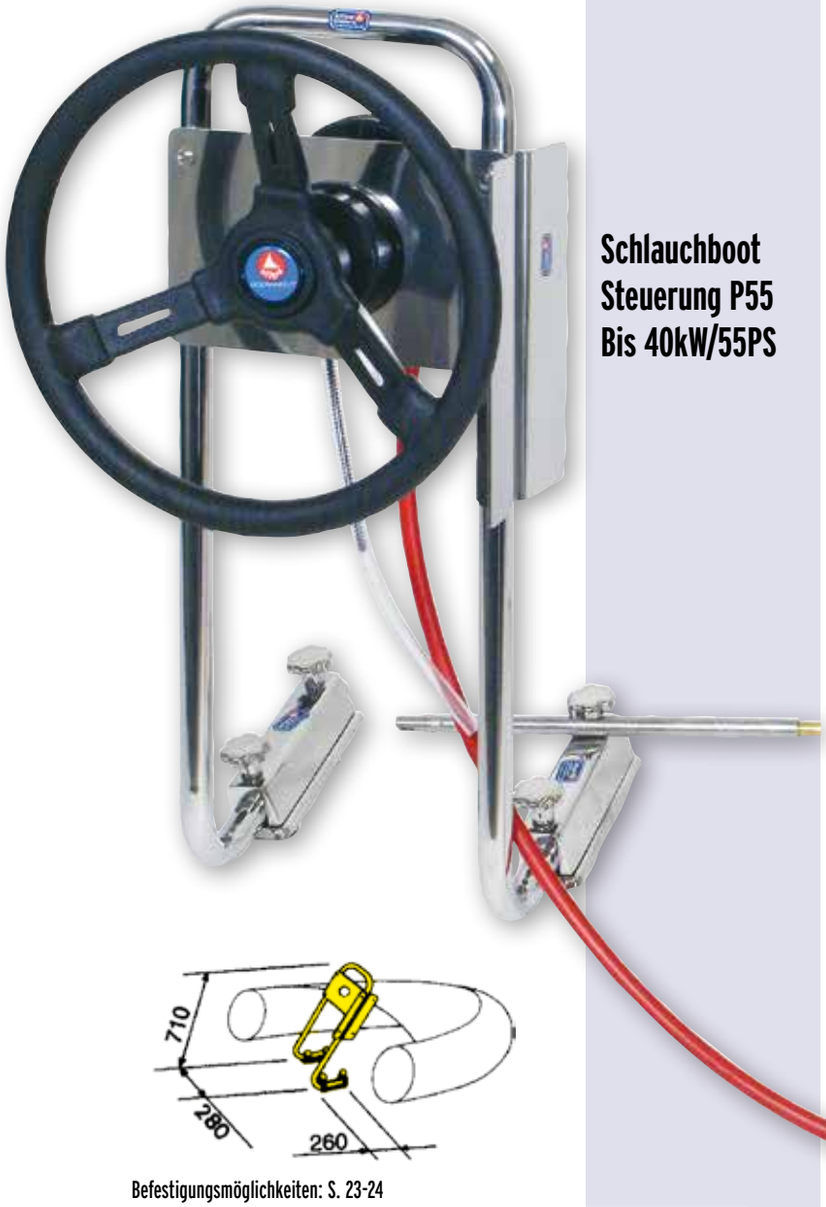

Schlauchboot Steuerung P55 Bis 40kW/55PS

Seastar - Steuersysteme sind laut CE/N.M.M.A./ ISO 9775-ISO 8848/A.B.Y-.C.-P-17 Standards.

MERKMALE:
- Niro Bügel für Befestigung am Bodenbrett, für Schlauch- und Polyester-Boote
- mit Friktionsbremse
- 90° Montage
- korrosionsbeständig
- 2,55 Steuerrad-Umdrehungen
- max. Steuerrad-Durchmesser: 380mm

EINZELTEILE:

Art. 36141	Steuerbügel P55
Art. SH8050	COMPAC-T Steuerkopf
Art. SSC131xx	COMPAC-T Steuerkabel: Länge angeben
Art. 9062100	Steuerrad Riviera

Befestigungsmöglichkeiten: S. 23-24

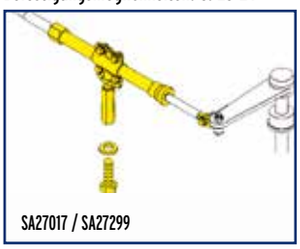
SA27017 / SA27299

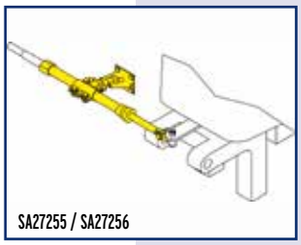
SA27255 / SA27256

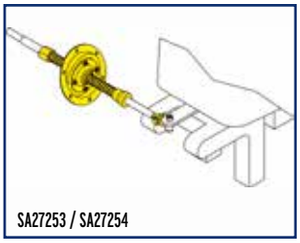
SA27253 / SA27254

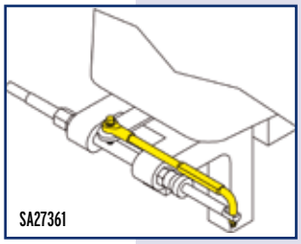
SA27361

allpa
marine equipment

Satz komplett im Karton umfaßt:
Steuerkopf, Montagesatz 90° & Steuerkabel.
Xtreme™ Steuerung Standard:

Artikel		Fußlänge	Länge cm
SSX17508	Inkl. Kabel	08	244
SSX17509	Inkl. Kabel	09	274
SSX17510	Inkl. Kabel	10	305
SSX17511	Inkl. Kabel	11	335
SSX17512	Inkl. Kabel	12	366
SSX17513	Inkl. Kabel	13	396
SSX17514	Inkl. Kabel	14	427
SSX17515	Inkl. Kabel	15	457
SSX17516	Inkl. Kabel	16	488
SSX17517	Inkl. Kabel	17	518
SSX17518	Inkl. Kabel	18	549
SSX17519	Inkl. Kabel	19	579
SSX17520	Inkl. Kabel	20	610
SSX17521	Inkl. Kabel	21	641
SSX17522	Inkl. Kabel	22	671
SSX17523	Inkl. Kabel	23	702
SSX17524	Inkl. Kabel	24	732
SSX17525	Inkl. Kabel	25	763
SSX17526	Inkl. Kabel	26	793
SSX17527	Inkl. Kabel	27	823
SSX17528	Inkl. Kabel	28	854
SSX17529	Inkl. Kabel	29	884
SSX17530	Inkl. Kabel	30	915

Xtreme™ Steuerung mit No-Feedback: gebrauchen Sie Art. Nr. SSX176xx + Fußlänge (ft)

Seastar - Steuersysteme sind laut CE/N.M.M.A./ ISO 9775/ISO 8848/A.B.Y-.C.-P17- Standards.

MERKMALE:
- Neues System, die meist effiziente mechanische Steuerung die es gibt: 30% geringerer Kraftaufwand verglichen mit 4.2 NFB Steuerung, weniger Spiel, verbesserte NFB-Kupplung und superleichtlaufende EXTREME™ Steuerkabel SSCX64
- Passend in Montagelöchern von anderen Teleflex mechanische Steuersysteme
- "QUICK CONNECT": erfordert kein Werkzeug zur Montage des Steuerkabels an das Lenkgetriebe. Montagezeit: nur 50%
- Gesichterte Mutter verschiebt nicht während Montage
- korrosionsbeständig
- 5 Steuerrad-Umdrehungen
- max. Steuerrad-Durchmesser: 16" (408mm)
- max. Steuerrad-Tiefe: 5" (127mm)
- min. Radius Steuerkabel: 200mm

EINZELTEILE:

Art. SHX7626	XTREME™ Standard Steuerkopf inkl. Montagesatz (Art. SBX76261)
Art. SHX7606	XTREME™ NFB Steuerkopf inkl. Montagesatz (Art. SBX76061)
Art. SSCX64xx	XTREME™ Steuerkabel: Länge angeben
Art. SB27483	Nur Montagesatz 20°

Lenkräder: siehe ab Seite 60

NO-FEEDBACK:
Keine Motorkräfte fühlbar;
Lenkrad läuft beim Loslassen nicht zurück!
Für Motoren ohne Servolenkung und mit einem Steuerstand geeignet.

SEASTAR By DOMETIC

Steuerung „XTREME™" (Standard und NFB) bis 173kW/235PS

XTREME Steering Systems

Befestigungsmöglichkeiten: S. 23-24

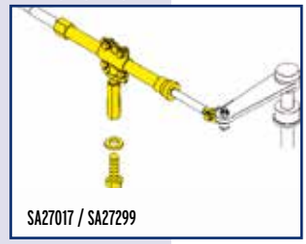
SA27017 / SA27299

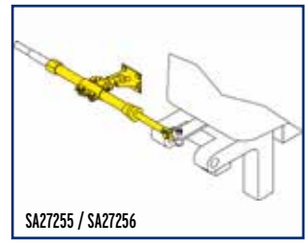
SA27255 / SA27256

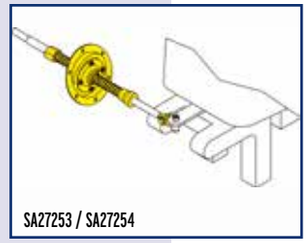
SA27253 / SA27254

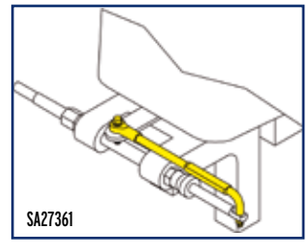
SA27361

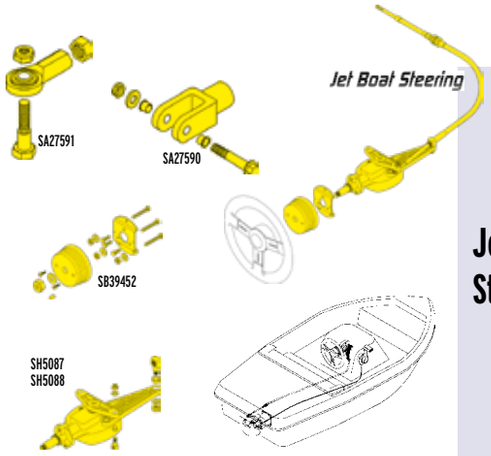

Jet Boot Steuerung

Diese Steuerungen sind nicht als Satz erhältlich.
Motortyp und Lenkraddrehbereich bestimmen die Wahl:

Art. SSC219xx	Steuerkabel: Länge angeben.
Art. SH5087	Steuerkopf 135° Drehbereich.
Art. SH5088	Steuerkopf 270° Drehbereich.
Art. SB39452	90° Montagesatz.
Art. SA27591	Anschlußsatz Strahlrohr (Mercury®).
Art. SA27590	Anschlußsatz Strahlrohr (OMC®).

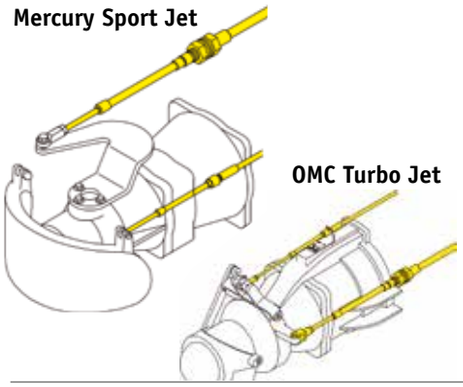

Jet Boot Steuerung

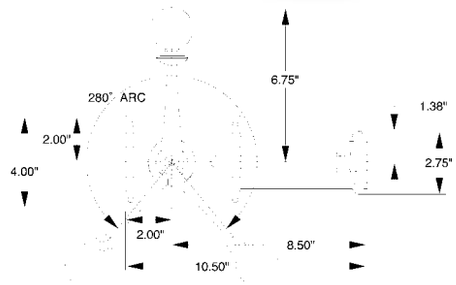

CH2300

Jet Boot Fernbedienung

jbs

Diese Fernbedienung bedient das Gas und die Rückfahrtklappe.

Art. CH2300	Jet-Fernbedienung
Art. CC230xx	Gaskabel: Länge angeben *#
	Für Mercury Sport Jet® und OMC Turbo Jet®
Art. CC205xx	Gaskabel: Länge angeben##
	Für OMC Turbo Jet®.
Art. CCX214xx	Kabel für Rückfahrtklappe:
	Länge angeben## Für OMC Turbo Jet®

* Für Mercury wird eventuell ein Anschlußsatz benötigt
\# Für OMC Fernbedienung mit Standard 10-32/Anschluß
\## Für OMC Fernbediening geeignet für OMC “snap-in”- Kabel

MERKMALE:

- 135° oder 270° Lenkraddrehbereich
- Verwendung von echtem Steuerkabel mit NIRO-Kern und Endfittings (kein Gaskabel!)
- einfach zu installieren und sehr stark
- 90° oder 180° Kabelanschluß am Steuerkopf
- eingebauter Kabelstop verhütet Überdrehung
- laut ABYC/NNMA-Vorschrift

CC230xx

CC205xx

CCX214xx

Zubehör

Art. A344	Kugelgelenk/Schnellkupplung für Kabel mit M10-Gewinde
Art. A375	Gabel für Steuerkabel mit Loch
Art. A322	Gabel für Steuerkabel mit M10-Gewinde
Art. SA27252	Universal-Spurstange aus NIRO für 2 Motoren, max. Länge 648 mm.
Art. SA27620	**TFX/SEASTAR „QCII“** ADAPTER.

Mit diesem Adapter montieren Sie TFX Steuerkabel **SSC62xx** an Teleflex-Morse Steuerköpfe, an die normalerweise nur Kabel SSC72 passen (Safe-T, Big-T).

Auch zu verwenden, wenn Kabel **SSC62xx** über Backbord laufen soll. Ersetzen Sie dann ebenfalls das Innenkabel-austrittsrohr **Art. SA38603**.

Für Motoren ohne Kipprohr liefern wir den folgenden sehr kompakten Satz, der für schmalere Spiegel geeignet ist:

Art. A260	Spiegelhalterung mit verstellbarem Außenrohr
Art. A275	Universal-Gelenkstange aus NIRO mit Kugelgelenk

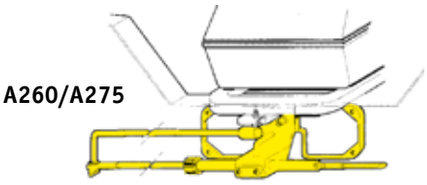

Spiegel-Halterung

Art. SA27256	Spiegel-Halterung. Klemmbügel mit Kugelgelenk und Aussenrohr von seewasserfestem Material,komplett mit Gabel.
Art. SA27255	Spiegel-Halterung aus NIRO. Klemmbügel mit Kugelgelenk und Aussenrohr von seewasserfestem

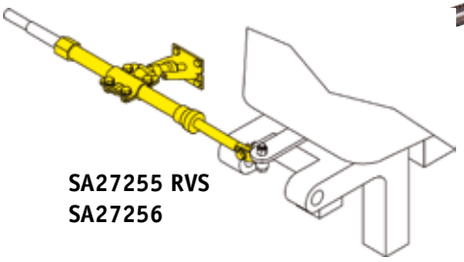

Gelenkstange universal

Art. SA27361	Universal- Gelenkstange L = HzH 275mm

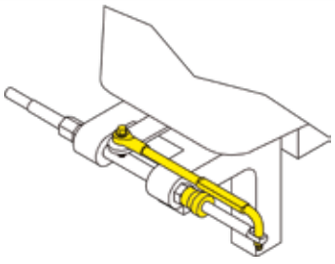

Spritzkasten-Halterung

Art. SA27253	Spritzkasten-Halterung 15°, Flansch Ø150mm Montagesatz. Aus seewasserfestem Aluminium und rostfreiem Stahl, komplett mit Gabel.
Art. SA27254	Spritzkasten-Halterung 90° Montagesatz. Flansch Ø95mm

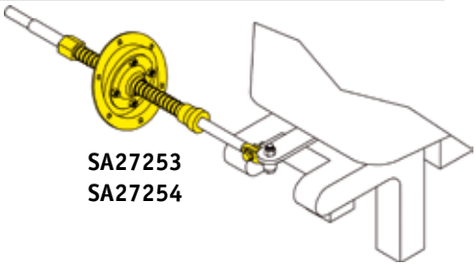

Montagesatz

Art. SA27017	Stringer Montagesatz für Innenbordmontage. H = 124mm
Art. SA27299	Stringer Montagesatz für Innenbordmontage. H = 67mm

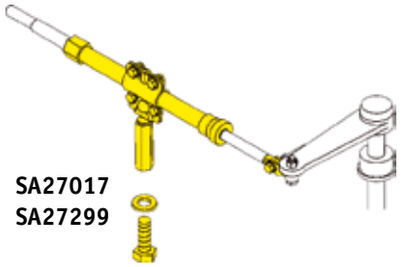

Kabelschutz

Art. SA39329
Verhütet Verschmutzung und Korrosion des Steuerkabels.

Innenkabel-austrittrohr

Art. SA35680
Standard Innenkabelaustrittrohr (Spiralkabel)

Innenkabel-austrittrohr

Art. SA38603
NFB/No-Feedback Innenkabelaustrittrohr (Spiralkabel)

Mutter/Keil/Ring

Art. SA27454
Satz Mutter/Keil/Ring für Steuerwelle und mechanische Steuerköpfe
NICHT FÜR SH8050

Sicherungssplint

Art. SA27245
Für Compact-T / Light Duty und Quick-Connect-Steuerkabel

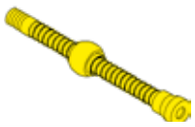

Alu-Rohr

Art. SA36316 einzelnes Alu-Rohr mit Gewinde und Kugel L=267mm (Ohne Kappe)
Art. SA37868 Kappe einzeln

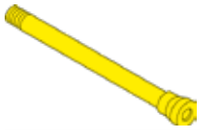

Alu + NIRO-Rohr

Art. SA27274 einzelnes Alu-Rohr für Klemmhalterung
Art. SA27275 einzelnes NIRO-Rohr für Klemmhalterung
L=267mm, incl. +-17mm Gewinde

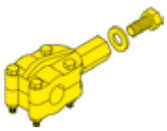

Klemmblock

Art. SA27578
Heavy Duty Klemmblock H= 57mm (Skiboot-Innenborder)

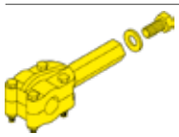

Klemmblock

Art. SA27579
Heavy Duty Klemmblock H= 115mm (Skiboot-Innenborder)

Gabel-Satz

Art. SA27314 NIRO Gabel-Satz, Kurzbolzen
Art. SA27329 NIRO Gabel-Satz, Langbolzen

NIRO Gabel-Satz

Art. SA27576 NIRO Gabel-Satz, Kurzbolzen (Skiboot)
Art. SA27577 NIRO Gabel-Satz, Langbolzen (Skiboot)

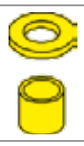

Büchse

Art. SA27313 Büchse für **SA27329**

Kugelgelenke

Art. SA27276
Satz Kugelgelenke & Montagematerial für Verbindungsstange für Doppelmotoren.

Ersatz-Kit Montage-materialien

Art. 9064002 Ersatz-Kit Montagematerialien für SH8050 Compac-T Steuerkopf, Nabekappe und Montagebügel.

Art. 9064003 Einzelne Nabekappe

Der Xtreme Power Assist wurde entwickelt um eine reibungslose und einfache Steuerung der elektrischen Servolenkung auf Booten zu ermöglichen, die mit einer mechanischen SeaStar-Steuerung ausgestattet sind. Der Zielmarkt sind schwer zu fahrende Außenborder. Insbesondere mit langen Kabeln auf Haus-, Ponton- oder V-Rumpfbooten.

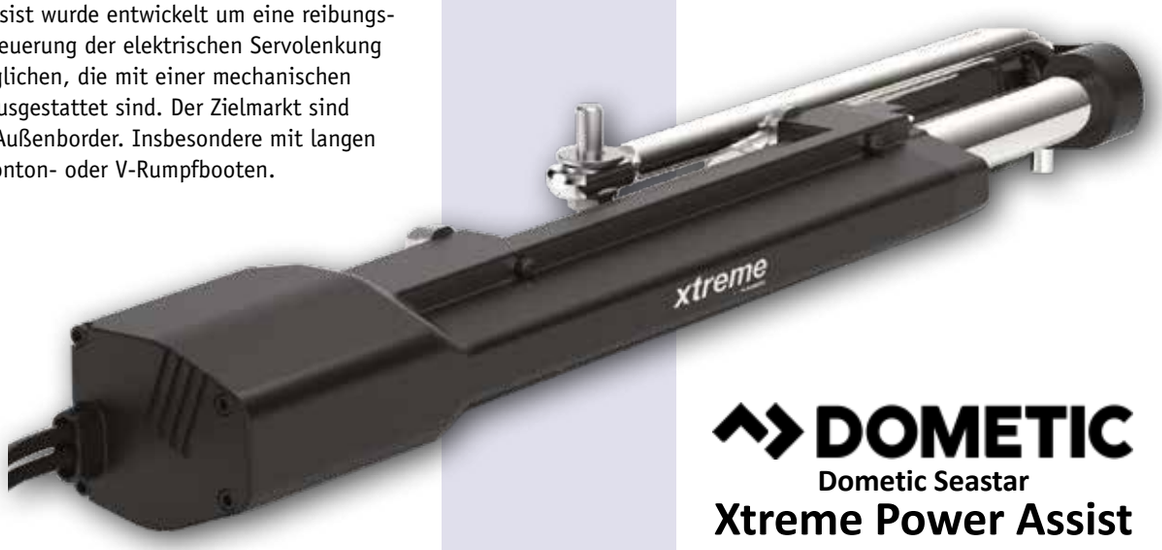

DOMETIC

Dometic Seastar

Xtreme Power Assist

Art. XPA1012

Merkmale

- Deutlich reduzierter Lenkaufwand. Bietet ein autoähnliches Fahrerlebnis auf mechanisch gesteuerten Booten
- Entwickelt für eine Vielzahl von einmotorigen, mechanisch gesteuerten Außenbordbooten von 50 bis 200 PS
- Integrierbar in jedes vorhandene mechanische SeaStar-Steuersystem
- Eingebautes ausfallsicheres System. Kehrt im Falle eines Systemausfalls automatisch zur mechanischen Steuerung zurück
- Einfacher Anschluss an die Batterie mit ei[illegible] 15-Fuß-Kabelbaum
- 12V. Benötigt geringe Stromstärke und zie[illegible] bei Bedarf
- ~7,5kg
- Keine CAN-Netzwerkinstallation erforderlich

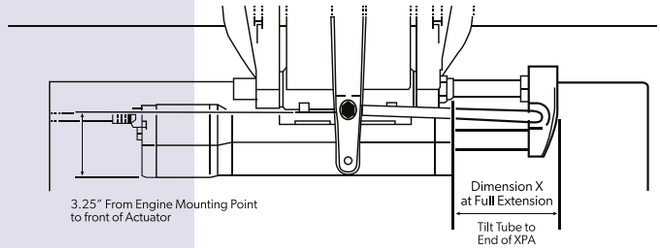

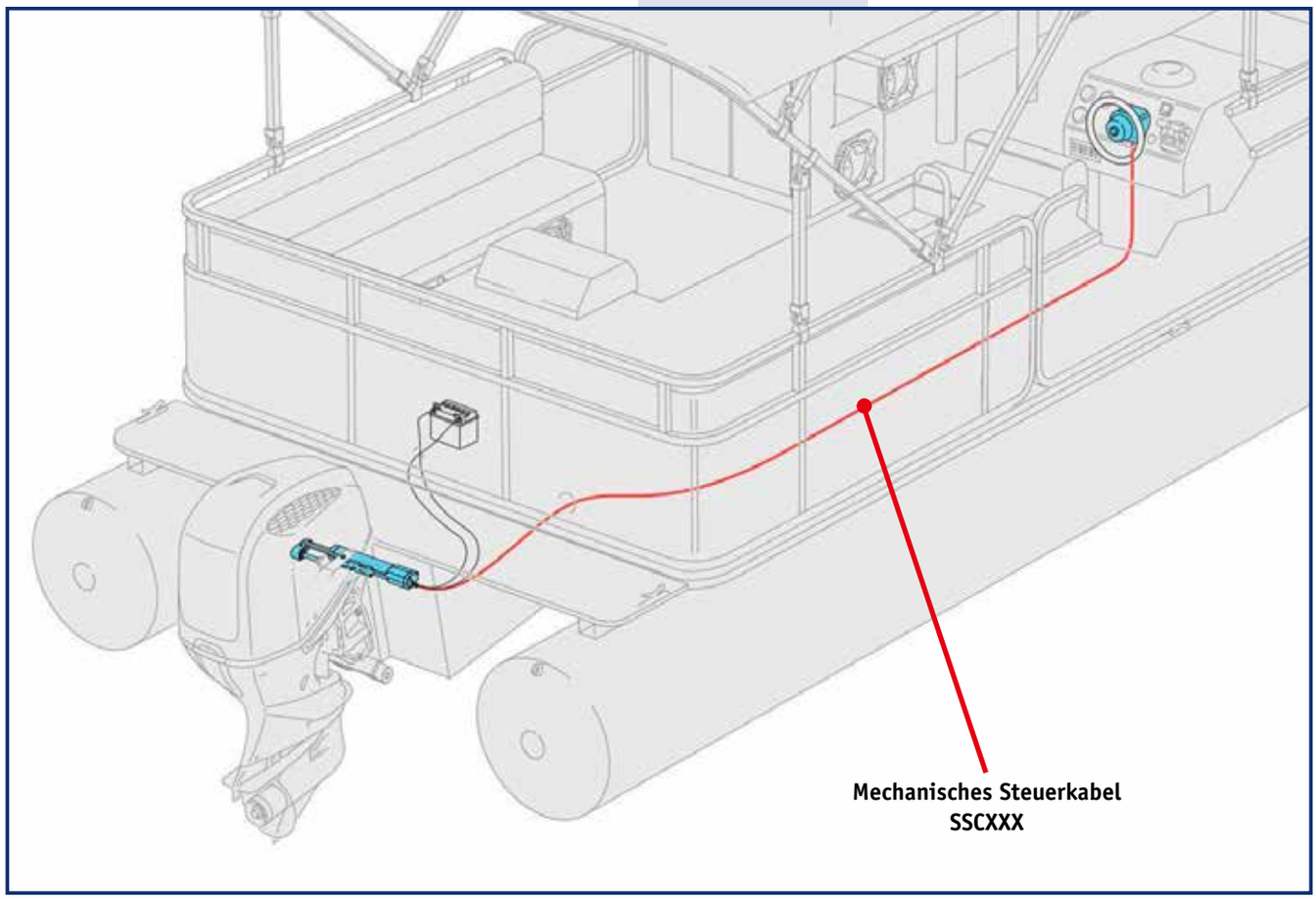

BayStar Aussenborder Steuerung Anwendungstabelle

NUR SINGLE ENGINE - ANWENDUNGSTABELLE BAYSTAR FRONTMONTAGE ZYLINDER

MANUFACTURER	YEAR	MODEL	CYLINDER	NOTES
HONDA	1992–DATE	30–50 HP 4-Stroke	HC4645-3	See note 2
	1996–DATE	75–90 HP 4-Stroke	HC4645-3	
	2015–DATE	100 HP 4-Stroke	HC4645-3	
	1998–2010	115-130 HP 4-Stroke	HC4647-3	
	2003–DATE	135–150 HP 4-Stroke	HC4645-3	
	2010–DATE	115 HP 4-Stroke	HC4645-3	
JOHNSON/EVINRUDE	1991–DATE	40–150 HP inc. E-Tec	HC4645-3	See note 2
NOTE: Johnson 115 HP 2-stroke engines, required the pivot plate to be flipped. See note 4 below.	1997–DATE	115 HP Ficht	HC4658-3	See note 4
	2017–DATE	75–150 HP Ficht	HC4645-3	See note 5
	1998–DATE	40–140 HP 4-Stroke	HC4658-3	See note 1, 2, 4
MERCURY/MARINER	1984–DATE	75–150 HP	HC4645-3	See note 5
	1998–2007	40–60 HP 2-Stroke	HC4648-3	See note 1, 2
	2008–DATE	40 HP 4-Stroke	HC5348-3	See note 1
	2008–DATE	60 HP 4-Stroke	HC4645-3	See note 2
SELVA	2000–DATE	25-70 HP 4-Stroke	HC4648-3	See note 1, 2
	2000–DATE	90-150 HP 4-Stroke	HC4645-3	See note 5
	2011–2013	115 HP 4-Stroke	HC4658-3	
SUZUKI	1986–DATE	150 HP 2-Stroke	HC4645-3	See note 5
	1987–2002	115–140 HP 2-Stroke	HC4645-3	See note 1
	1990–2000	90–100 HP 2-Stroke	HC4645-3	
	1998–DATE	40–70 HP 4-Stroke	HC4645-3	See note 1, 2
	2001–DATE	90–140 HP 4-Stroke	HC4658-3	See note 1, 4
TOHATSU	1990–DATE	40–140 HP 2-Stroke	HC4645-3	See note 2
	2014–DATE	60–150 HP 4-Stroke	HC4645-3	
	2023–DATE	75–150 HP 4-Stroke	HC4645-3	Must use Tohatsu tiller bolt 3E0-84917-0
YAMAHA	1998–DATE	40–50 HP 2-Stroke	HC4645-3	See note 2
	1998–DATE	60 HP 2-Stroke	HC4645-3	See note 3
	1986–DATE	70–90 HP 2-Stroke	HC4645-3	See note 1
	1997–DATE	80–150 HP 4-Stroke	HC4645-3	See note 5
	2000–DATE	25–70 HP 4-Stroke	HC4648-3	See note 1, 2, 6
	2011–2014	90–115 HP inc. A Series	HC4658-3	
	2014–DATE	90–115 HP inc. B Series	HC4645-3	

1. Requires Spacer kit part # HO5090
2. Engine clamp brackets must be cut or ground, and the engine through bolted onto the transom, or interference will occur, restricting engine trim and tilt.
3. Steering hook Yamaha Part # 63D-48511-00-4D must be installed
4. Cylinder HC4645-3 may be used in these applications. The pivot plate will need to be flipped before installation. Instructions provided with Owner's Manual.
5. High performance 150HP engines and any engine using a 4-3/4" gear-case such as Command Thrust MUST use SeaStar.
6. May require Yamaha hook 688-48511-12-00 and M10 x 1.25 x 30 bolts.

Revision Date: **MAY 31st 2023**

BayStar Outboard Compact Cylinder Application Guide (Cylinders HC4645 /47 /48 /58)

NOTICE!
HC4645-3 compact cylinder is included in the BayStar Steering kits. If your engine requires the use of a cylinder other than HC4645-3 or HC4658-3 then please refer to the figure below for additional replacement pivot plate.

HA4640
Kommt mit Zylinder HC4645-3

HA4642
Wandelt HC4645-3 zu HC4648-3 um

HA4641
Wandelt HC4645-3 zu HC4647-3 um

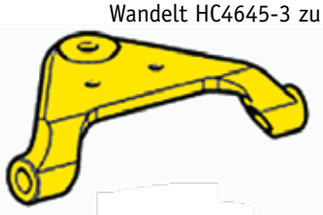

HA4643
Wandelt HC4645-3 zu HC4658-3 um

Revisionsdatum: Mai, 2023. Für up-to-date Motoranwendungen gehen Sie nach: www.seastarsolutions.com

BayStar™

Paßt auf praktisch alle Auflenborder ab 1990 von 40-150PS, mit standard 308mm (12") Kipprohr. Ruckschlagventil im Pumpengehause integriert. 5,25 omwentelingen.
Um es bequem zu machen, werden 2 x 20' hydraulische Leitung mitgeliefert, die einfach auf die richtige Lange zu kurzen ist.

Baystar Satz STANDARD:	**Art. HK4200A-3**
Steuerpumpe 1,4/22,9cc	Art. HH4314-3
Zylinder	Art. HC4645-3
Leitungssatz 20'	Art. HT4420
Ölflasche (2x)	Art. HA5430
Ölfüllsatz	Art. HA5438

SEASTAR SOLUTIONS®

Baystar Satz LUXE:	**Art. HK4222A-3**
Steuerpumpe 1,4/22,9cc	Art. HH4314-3
Zylinder	Art. HC4645-3
Leitungssatz Luxe	Art. H05799
Ölflasche (2x)	Art. HA5430
Ölfüllsatz	Art. HA5438

Baystar Satz LUXE TILT:	**Art. HK4233A-3**
Steuerpumpe-Tilt 1,4/22,9cc	Art. HH4315-3
Zylinder	Art. HC4645-3
Leitungssatz Luxe	Art. H05799
Ölflasche (2x)	Art. HA5430
Ölfüllsatz	Art. HA5438

Art. HC4645-3 Ein balancierter Zylinder, kompaktes Design, passend auf die meisten Spiegel

Art. HH4314-3 Neue, Aluminium 1,4 Steuerpumpe (22,94cc) mit ± 4,5 Umdrehungen
Die BayStar-Steuerpumpe ist auch erhältlich in Tilt-Ausführung: **Art. HH4315-3**

Art. HA5476 Round Bezel, für vertiefte Einbau von BayStar Pumpe (HH4314-3)

Ersatzteile:

Art. HF4202 Fittingkit für BayStar Zylinder, NPT

Art. HF4203 Fittingkit für BayStar Zylinder, ORB-4

Art. HP6104 Fittingkit 45° für BayStar Pumpe (HH4314)

Art. HF6011 Fittingkit 45° für ORB-BayStar Pumpe (HH4314-3)

Art. HS5147 Sealkit alte BayStar Pumpe (HH4016)

Art. HP4600 Sealkit (mIt glands) für BayStar Zylinder, NPT

Art. HP4601 Sealkit (mIt glands) für BayStar Zylinder, ORB-4

Art. HP6032 Servicekit für **neues Modell** BayStar (HH4314-3/HH4315-3) & SeaStar Steuerpumpen

Dieser Satz umfaßt: Lippendichtung, Wellemutter, Keil & Abdeckplatte mit Schrauben

Art. HK4200A-3
Baystar Satz STANDARD

BayStar hydraulisches Steuersystem

Für Außenbord-motoren bis 110kW (150PS)

Art. HK4222A-3
Baystar Satz LUXE

Art. HK4233A-3
Baystar Satz LUXE TILT

Für Motoren von 300PS +, beziehen Sie sich bitte auf unsere **300HP + Aussenborder-Installations-Empfehlung** bevor Sie eine Auswahl machen aus dieser Anwendungstabelle, damit Sie sicher sind, den richtigen Zylinder für Ihr Boot/Motor ausgewählt zu haben.

SeaStar

Application Guide SeaStar Front Mount Cylinder

SINGLE + DUAL ENGINES

SINGLE + DUAL ENGINES
ANWENDUNGSTABELLE SEASTAR FRONTMONTAGE ZYLINDER - (NORMALER GEBRAUCH)

MANUFACTURER	YEAR	MODEL	CYLINDER	TIE BAR KITS		NOTES
				Twin Engine Single Cylinder	Twin Engine Dual Cylinder	
COX MARINE	2022–DATE	300 HP Diesel	HC5358-3	N/A	HA5520	
HONDA	1996–DATE	60–90 HP 4-Stroke	HC5345-3	HO6001	HO6002	See note 3
	1998–2009	115–130 HP 4-Stroke	HC5347-3	HO5063	HO5064	See note 4
	1998–DATE	30–50 HP 4-Stroke	HC5345-3	HO6001	HO6002	See note 2
	2001–DATE	150 HP 4-Stroke	HC5345-3	HO6001	HO6002	See note 6
	2001–2022	200–250 HP 4-Stroke	HC5445-3	HO6001	HO6002	See note 9
	2003–DATE	135 HP 4-Stroke	HC5345-3	HO6003	HO6002	
	2011–DATE	115HP 4-Stroke	HC5345-3	HO6003	HO6002	
	2015–DATE	100 HP 4-Stroke	HC5345-3	HO6003	HO6002	See note 5
	2023–DATE	200–250 HP 4-Stroke	HC5345-3	HO6001	HO6002	
JOHNSON/EVINRUDE	1991–DATE	40–300 HP 2-Stroke	HC5345-3	HO6003	HO6002	Inc. ETech engines
	1997–DATE	75–300HP Ficht	HC5345-3	HO6003	HO6002	
	1998–DATE	40–140 HP 4-Stroke	HC5358-3	HO6003	HO6002	See note 2
	2000–2003	115HP Ficht	HC5358-3	HO6003	HO6002	See note 2
	2002–DATE	200–225 HP 4-Stroke	HC5345-3	HO6003	HO6002	
	2005–DATE	250 HP DPX Vindicator	HC5348-3	HO6003	HO6002	
	2007–DATE	200–250 HP 3.3L V6	HC5345-3	HO6003	HO6002	Inc. H.O. models
MERCURY	1989–DATE	75–300 HP 2-Stroke	HC5345-3	HO6001	HO6002	See note 3
	1996–DATE	75–200 HP 2 and 4-Stroke	HC5345-3	HO6001	HO6002	See note 6
	1998–2008	40–60 HP 2 and 4-Stroke	HC5348-3	HO6001	HO6002	See note 2
	2008–DATE	60 HP 4-Stroke	HC5345-3	HO6001	HO6002	
	2002–2003	225 HP 4-Stroke	HC5358-3	HO6001	HO6002	See note 1
	2004–DATE	150–200 HP Verado	HC5345-3	HO6001	HO6002	
	2003–DATE	150–200 HP PRO XS	HC6345-3	HA5522	HA5520	
	2003–DATE	250–300 HP XS	*Must use Tournament cylinders.*			
	2016–DATE	115–150 HP 2.1/3.0L 4-Stroke	HC5345-3	HO6001EM	HO6002	See note 7, 10
	2017–DATE	175–225 HP 3.4L V6 4-Stroke	HC5345-3	HO6001EM	HO6002	See note 10
	2018–DATE	250–300 HP 4.6L V8 4-Stroke	HC5345-3	HA5522	HA5520	See note 7
OXE	2017–DATE	200 HP Diesel I4 2.4L	*Must use Tournament cylinders.*			
	2020–DATE	300 HP Diesel				
SUZUKI	2002–DATE	90–140 HP 4-Stroke inc. A Series	HC5358-3	HO6003	HO6002	See note 2
	2013–DATE	150–200 HP 4-Stroke 4 Cylinder	HC5345-3	HO6001	HO6002	
	2004–DATE	200–300 HP 3.6 4.0L V6	HC5345-3	HO6001	HO6002	
	2017–DATE	325–350 HP 4.4L V6	*Must use Tournament cylinders. See note 8.*			
	2020–DATE	115–140 HP B Series	*Must use two Tournament cylinders.*			
YAMAHA	1990–2007	40–90 HP 2 -Stroke	HC5345-3	HO6003	HO6002	
	1986–DATE	100–300 HP 2-Stroke	HC5345-3	HO6001	HO6002	
	2000–DATE	150–300 HPDI	HC5345-3	HO6001	HO6002	
	2001–2003	80–250 HP 4-Stroke	HC5358-3	HO6001	HO6002	See note 1
	2003–DATE	150–250 HP 3.3L	HC5358-3	HO6001	HO6002	
	2003–DATE	25–70 HP 4-Stroke	HC5348-3	HO6003	HO6002	See note 3
	2007–DATE	200–300 HP 4.2L V6 4-Stroke	HC5345-3	HO6001	HO6002	
	2007–DATE	300–350 HP 5.3V8	*Must use Tournament cylinders.*			
	2011–2014	90–115 HP inc. A Series	HC5358-3	HO6003	HO6002	
	2014–DATE	75–115HP inc. B Series	HC5345-3	HO6001	HO6002	

1. HC5345-3 is optional for SINGLE ENGINE ONLY applications. Do not use HC5345-3 for twin engine applications as operational interference may occur.
2. Requires Kit HO5090.
3. Minimum Engine Center = 27".
4. HO5030 and HO5064 comes without Tie Bar.
5. Customer supplied SS washer must be installed under rod end.
6. Slight interference may occur with HO6001 tie bar, contact SeaStar Solutions technical support.
7. Refer to tie bar part number.
8. Must use PA1200-2HP.
9. Mid 2022 change 2023 uses HC5345-3
10. Aggressive use tiebar and kit HA5522 can be used.

The above engine applications are current through the revision date shown. For up-to-date engine applications go to: **www.dometic.com**

HO5090

HO6001

Note

Die oben erwähnten Anwendungen sind aktuell bis einschließlich des hier angegebenen Revisionsdatums.
Revisionsdatum: Mai, 2023.

Für up-to-date Motoranwendungen gehen Sie nach:
www.seastarsolutions.com

SeaStar®

Kompletter Lenkungssatz für 1 Motor & 1 Steuerstand
Art. 9074300 (5 Umdrehungen)

Satz umfaßt:

SEASTAR-1,7 Steuerpumpe	HH5271-3
Zylinder Frontmontage	HC5345-3 (*)
Schlauchsatz 16'	HO5116
2l. Öl	HA5430

Außerdem sind Sätze lieferbar für 2 Motoren & 1 oder 2 Zylinder und/oder 2 Steuerstände.
Auch lieferbar mit Seastar-2,0 oder 2,4 (Tilt)-Steuerpumpe.

(*) HC5345-3 ist der meist gebrauchte Zylinder. Allpa liefert diesen Satz auch mit spezifischen Zylindern (Sehen Sie die Tabellen auf S. 28). Der Satzpreis bleibt gleich.
Bei längeren oder kürzeren Schlauchsätzen wird der Satzpreis angepaßt.

Verbindungsstangen S. 28 und Zubehör S. 54-57.

Standard

Lenkungssatz SeaStar 350PS

SeaStar®

Kompletter Lenkungssatz für 1 Motor und 1 Steuerstand
Art. 9074305 (5 Umdrehungen)

Satz umfaßt:

SEASTAR-1,7 Steuerpumpe „Sport Tilt"	HH6191-3
Zylinder Frontmontage	HC5345-3 (*)
Schlauchsatz 16'	HO5116
2l. Öl	HA5430

Außerdem sind Sätze lieferbar für 2 Motoren & 1 oder 2 Zylinder und/oder 2 Steuerstände.

(*) HC5345-3 ist der meist verwendete Zylinder. Allpa liefert diesen Satz auch mit spezifischen Zylindern (Sehen Sie die Tabellen auf S. 28). Der Satzpreis bleibt gleich.
Bei längeren oder kürzeren Schlauchsätzen wird der Satzpreis angepaßt.

Verbindungsstangen S. 28 und Zubehör S. 54-57.

Tilt

Lenkungssatz SeaStar 350PS „Tilt"

Pro

Lenkungssatz SeaStar-Pro 350PS

Kompletter Lenkungssatz für 1 Motor & 1 Steuerstand

Art. 9074325

Satz umfaßt:

SEASTAR-2,0 Steuerpumpe	HH5770-3 (33cc/103bar)
Zylinder Frontmontage	HC5345-3
Schlauchsatz 16' (Kevlar)	HO5716
2l. Öl	HA5430

Außerdem sind Sätze lieferbar für 2 Motoren & 1 oder 2 Zylinder und/oder 2 Steuerstände.

Die Andeutung "PRO" bezieht sich hier auf die Steuerpumpe. Eine "PRO" –Pumpe hat Spezialventile mit nur sehr wenig Spiel und ist gemeint für Boote mit Flachboden ("Bass Boats"), die mit einzelnen Außenbordern mit höheren Leistung, Geschwindigkeiten von mehr als 100km/h erreichen können. Für diese Boote mit einem nervösen Charakter, muss die Steuerung ultra-genau sein. Der Arbeitsdruck einer PRO-Pumpe ist 103bar (statt 70bar), daher Kevlar Schläuche. Für "normale" Boote weniger geeignet.

SeaStar Frontmontage-Zylinder

Art. HC5345-3 Frontmontage-Zylinder

Sehr einfach anzuschließen, passend zu praktisch allen Motoren ohne Adapter (siehe Anwendungstabelle S. 28).
Inhalt: 136,6cc, Hub: 203mm, Arbeitsdruck: 70bar.
Anzahl Steuerradumdrehungen:
- bei 1 Zylinder, mit Steuerpumpe SEASTAR-1,7: 4,50
- bei 1 Zylinder, mit Steuerpumpe SEASTAR-2,0: 4,00
- bei 1 Zylinder, mit Steuerpumpe SEASTAR-2,4: 3,25

Art. HC5347-3	Frontmontage-Zylinder für Honda 115-130Ps
Art. HC5348 -3	Frontmontage-Zylinder für Johnson/ Evinrude 1977-1990
Art. HC5358-3	Frontmontage-Zylinder für Yamaha 4t ≥ 2000, 200-225Ps, 350Ps (SeaStar Pro)

HO 6001

Tie Bar Kits

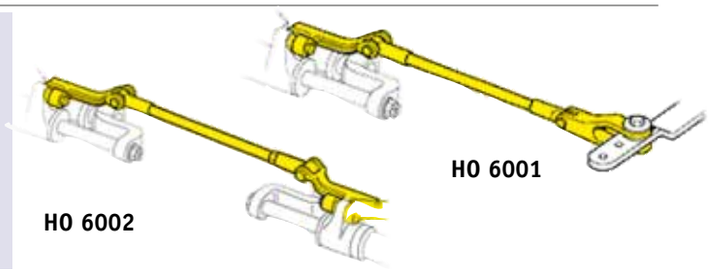

HO 6001

HO 6002

Power Purge

Art. HA5445-2
Automatisches Füll- und Entlüftungssystem für hydraulische Steuerungen.

We have it all

allpa

marine equipment

SeaStar®

SEASTAR SOLUTIONS®

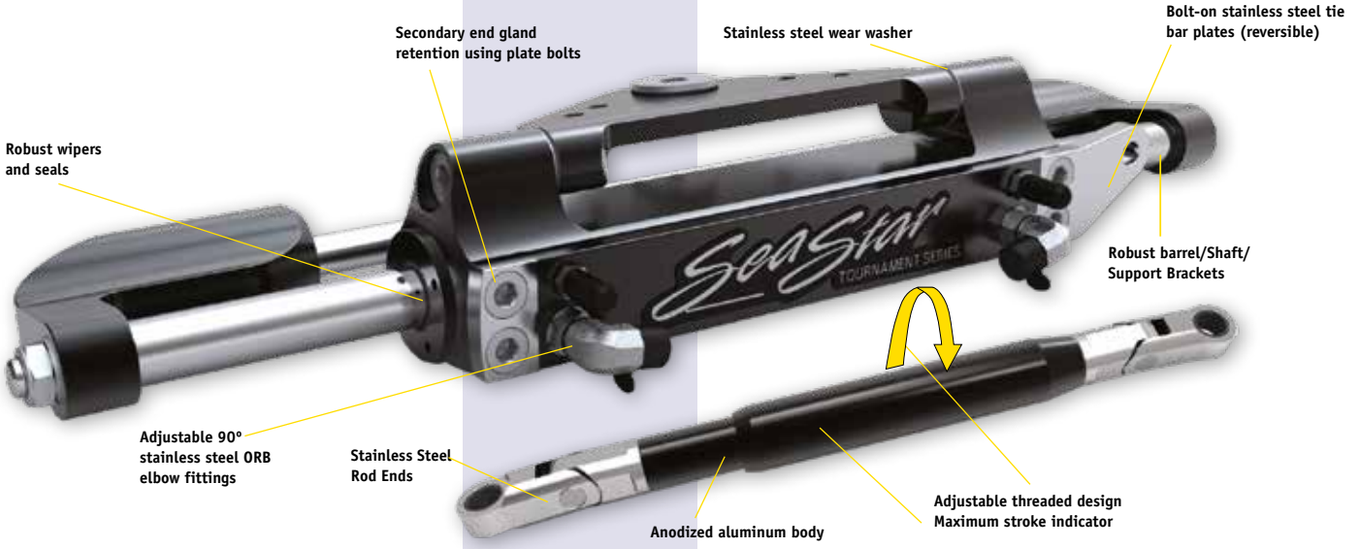

300 PS+

SeaStar neue Tournament Zylinder

für aggressiven Gebrauch

SeaStar neue Tournament Zylinder für aggressiven Gebrauch
Geeignet für alle Marken Aussenbordmotoren von 200PS+
Extrem Heavy Duty Zylinder und Verbindungsstange entworfen für den Gebrauch bei Anwendungen mit mehreren Motoren. Auch für Installationen mit nur 1 Motor

Merkmale:

- Geeignet für den Gebrauch mit allen SeaStar Steuerpumpen & SeaStar Servolenkung (SPA)
- Heavy Duty universeller Zylinder
- Gebolzte NIRO Anschlußplatten für Verbindungsstange, auch umkehrbar (Patent angemeldet)
- Robuster Entwurf mit Heavy Duty Halterungen, Welle, Stange und Dichtungen
- Ausgezeichnete Korrosionsbeständigkeit
- Neu entworfene Anschlußplatte mit versiegelter Verbindung (Patent angemeldet)
- Heavy Duty verstellbare Verbindungsstange (Patent angemeldet)
- Versehen mit NIRO drehbare 90°-Fittings mit O-Ring Abdichtung
- Inhalt: 136,6cc
- Weg: 203mm

Power Purge

Art. HA5445-2

Automatisches Füll- und Entlüftungssystem für hydraulische Steuerungen.

APPLICATION GUIDE: TOURNAMENT SERIES CYLINDERS & TIE BARS ALL ENGINE MAKES 200HP+

CONFIGURATION	CYLINDER		HARDWARE KIT		TIEBAR			NOTES
	Part #	Qty	Part #	Qty	Engine center distance inches (mm)	Part #	Qty	
SINGLE ENGINE — SINGLE CYLINDER	HC6845*	1	HA6801	1	N/A	N/A	N/A	1
TWIN ENGINE† — SINGLE CYLINDER (Starboard)	HC6845*	1	HA6802	1	25.0 – 25.6 (635 – 650) 25.7 – 30.6 (653 – 777) 30.7 – 39.4 (780 – 1,001) 39.5 – 54.0 (1,003 – 1,372)	HO6821 HO6822 HO6823 HO6824	1 1 1 1	1, 3, 4, 5 1, 3, 4, 5 1, 3, 4, 5 1, 3, 4, 5
TWIN ENGINE† — DUAL CYLINDER	HC6845*	2	HA6804	1	25.0 – 26.5 (635 – 673) 26.6 – 29.3 (676 – 744) 29.4 – 34.2 (747 – 869) 34.3 – 43.0 (871 – 1092) 43.5 – 58.0 (1,105 – 1,473)	HO6820 HO6821 HO6822 HO6823 HO6824	1 1 1 1 1	1, 3, 4, 5 1, 3, 4, 5 1, 3, 4, 5 1, 3, 4, 5 1, 3, 4, 5
TRIPLE ENGINE† — DUAL CYLINDER	HC6845*	2	HA6806	1	25.0 – 27.9 (635 – 709) 28.0 – 36.0 (711 – 914) 36.0 – 51.0 (914 – 1,295)	HO6822 HO6823 HO6824	2 2 2	1, 2, 3, 4, 5, 6 1, 2, 3, 4, 5, 6 1, 2, 3, 4, 5, 6
QUAD ENGINE† — DUAL CYLINDER	HC6845*	2	HA6811	1	Consult Dometic technical service			1, 2, 3, 4, 5
QUINTUPLET ENGINE (Plus)	Consult Dometic technical service							1, 2, 3, 4, 5

1. Installation may vary according to the following factors: engine mounting height, transom thickness, use of transom savers, tiller bolt location, engine tilt range, and engine size.
2. For center engine drops greater than 3 inches (76 mm), please consult Dometic technical service.
3. Tie Bar length may vary depending on toe in/toe out setup. To allow for toe, add or subtract from your nominal engine center to center distance.
4. Based on recommended engine manufacturer minimum center to center distances. Deviating from these recommendations may require stroke limiting cylinders and/or engine tilt limiting, please consult Dometic technical service.
5. Cylinder's must be plumbed in parallel only, no series connections. Only exception is if cylinders are utilizing a liquid tie bar.
6. Maximum drop: ≤ 3 inches (76 mm).

NOTICE!
Required for triple engine installs on Mercury Optimax and PROxs and engines with a single tiller hole. May fit other applications, call Dometic technical support for more information.

Revision Date: **JANUARY 21st 2022**

* HC6850 for Honda V6 or where stroke reduction is desired. Yamaha 3.3L engine requires one cylinder per engine.
† Mercury multi engine applications may require additional parts, contact Dometic technical support.
OXE 300 must use dual cylinder HC6850 for twin engine, no single cylinder option. For triple engine setup two HA6864 bolt kits must be used for center engine.

Fitting / service kits	Art.
ORB Elbow Fitting Service Kit	**HF6004**
ORB Tee Fitting Kit	**HF6005**
Gland Service Kit	**HP6160**
Support Rod Service Kit	**HP6161**
Support Bracket Service Kit	**HP6162**

ServoSteering

SeaStar Power Assist - SPA

SeaStar Power Assist - SPA mit Autopilot

SeaStar Autopilot Einzeln

Allgemeine Info:
Die SeaStar - SPA Servolenkung erbringt eine drastische Verringerung des Steuerraddrehmoments bei handbedienten hydraulischen SeaStar-Steuerungen, insbesondere bei Anwendung schwerer Motoren mit einem höheren Drehmoment. Die SPA verfügt über eine außergewöhnliche Leistung, Sicherheit und Komfort auf hohem Niveau, selbst bei extremen Bedingungen.

Die SeaStar – SPA Servolenkung hat eine elektronisch gesteuerte, elektrohydraulische Pumpe, um "Kraft" zu liefern für Ihre handbediente SeaStar hydraulische Steuerung. Das Gerät wird zwischen Steuerpumpe und Zylinder installiert.
Eine geschätzte Hilfe für die Steuerung moderner, kräftiger Motoren, die schwerer sind und mehr Schub liefern als früher.
Sicherer und einfacher für die ganze Familie und für Leute jedes Alters.
Geeignet für sowohl neue als auch bestehende SeaStar hydraulische Steuersysteme, mit SeaStar 1.4, 1.7, 2.0 & 2.4 Steuerpumpe und eine oder mehrere Steuerstände mit oder ohne Autopilot.
Bei einem Elektrizitätsausfall, aus welchem Grund auch, schaltet die Anlage automatisch zur schwereren Hand-bedienung mit der gleichen Anzahl Steuerradumdrehungen.
Die SPA kann jetzt direkt angeschlossen werden am Schaltpaneel oder Verteilerblock und darf sowohl horizontal als vertikal montiert werden ohne extra Montagebügel.
Laut AYBC, CE, NMMA, ISO 10592.

SPA-Serie:
- SPA Seastar Power Assist: Standard- & PRO-Ausführung
- SPA (Standard) mit aufgebautem Autopilotpumpe
- Stand Alone Autopilotepumpe:

Autopilotpumpe Typ 1: 983cc/min. (unbelastet)
Autopilotpumpe Typ 2: 1.638cc/min. (unbelastet)
Zylinderkapazität Typ 1: 73cc – 205cc
Zylinderkapazität Typ 2: 205cc – 344cc

Art. PA1200-2	Power Assist, SPA, Standard 12/24V
Art. PA1315-2	Power Assist, SPA, PRO 12/24V
Art. PA6010	Standard SPA mit Autopilotpumpe Typ 1 12V
Art. PA6020	Standard SPA mit Autopilotpumpe Typ 2 12V
Art. PA7010	Standard SPA mit Autopilotpumpe Typ 1 24V
Art. PA7020	Standard SPA mit Autopilotpumpe Typ 2 24V
Art. AP1219	Stand Alone Autopilotpumpe Typ 1 12V
Art. AP1233	Stand Alone Autopilotpumpe Typ 2 12V
Art. AP2419	Stand Alone Autopilotpumpe Typ 1 24V
Art. AP2433	Stand Alone Autopilotpumpe Typ 2 24V
Art. AR4502	Smart stick Aussenbordzylinder für Furuno und die meisten anderen Autopilots
Art. AR4502RM	Smart Stick Aussenbordzylinder für Ray Marine
Art. AR4502SI	Smart Stick Aussenbordzylinder für Simrad
Art. HF6010	ORB-Fittingkit für Einbau einer SeaStar Autopilot in einer bestehenden, hydraulischen Steuerung (Innenborder)
Art. HF6007	ORB-Fittingkit für Einbau einer SeaStar Autopilot in einer bestehenden, hydraulischen Steuerung (Aussenborder)
Art. HA1205	Einbausatz für die Montage einer Autopilotpumpe an einer bestehenden SPA Seastar Power Assist Unit
Art. HA1206	Extra Sicherung "Maxi Fuse" 40A, bei Direktanschluß an Batterie
Art. HA1201	Dual Ignition Control Kit um den Zündungsdraht der SPA Unit an 2 Motoren verbinden zu können, so daß 1 Motor ausgeschaltet werden kann mit Beibehaltung der SPA-Servolenkung.

Kompletter Satz für 1 Motor und 1 Steuerstand

Art. 9074340

Satz umfasst: PA1200-2 elektr. Power Assist,
Frontmontage-zylinder (HC5345-3),
Steuerpumpe SEASTAR-1,7 (HH5271-3),
Schlauchsätze 14" & 4", (H05114 & H05104), 5m. HT5101 nylon Ausgleichsleitung.

CE

SeaStar®

Hydraulischer Steuersatz 350PS

Steuersatz plus Powerassist !

OPTIMUS EPS BY SEASTAR

Introduktion

Optimus EPS, Electronic Power Assist. Ihr Boot steuert wie ein Sportwagen. Komfortable Steuerung: Active Sensitivity sorgt für geschwindigkeitabhängige Servowirkung. Force Feedback bietet Gefühl bei höheren Geschwindigkeiten. Plug & Play Autopilot kompatibel. Keine Autopilotpumpe oder Ruderfeedback erforderlich. Geeignet für sowohl mechanisch als elektronisch gesteuerte Motoren. Für neue und bestehende Motoren. Keine Spurstange bei Doppelmotorisierung erforderlich und keine "Liquid Tie-Bar" bei Katamarane. Die Systempumpe dreht, wenn erforderlich, und sorgt somit für eine optimale Lebensdauer der Batterie. 2e Steuer-stand ist einfach – keine extra Hydraulikschläuche zu verlegen.
Laut NMMA, ABYC, CE, ISO und SAE.

Merkmale

- Steuerpumpe ohne Öl
- Progressive Servowirkung
- Force Feedback
- Variable Anzahl Steuerumdrehungen
- Plug & Play Autopilot, ohne extra Pumpe
- Keine Spurstange erforderlich
- Für mechanisch und elektronisch gesteuerte Motoren
- NMEA 2000 - Zertifiziert
- Kompatibel mit Garmin GHP20, Raymarine EV2 und SimradSG05

Aussenborder

Kompletter Satz für 1 Aussenbordmotor

- Optimus EPS Corepack (Hydraulikpumpe, Kontroll-Modul, CANtrak- Display, Öl)
- Smart-Zylinder Aussenborder
- Elektronisches Steuerruder

Kompletter Satz für 2 Aussenbordmotoren

- Optimus EPS Corepack (2x Hydraulikpumpe, Kontroll-Modul, CANtrak- Display, Öl)
- 2x Smart-Zylinder Aussenborder
- Elektronisches Steuerruder

Innenborder

Kompetter Satz für 1 Innenbordmotor

- Optimus EPS Corepack (Hydraulikpumpe, Kontroll-Modul, CANtrak- Display, Öl)
- Smart-Zylinder Innenborder
- Elektronisches Steuerruder

Kompletter Satz für 2 Innenbordmotoren

- Optimus EPS Corepack (2x Hydraulikpumpe, Kontroll-Modul, CANtrak Display, Öl)
- 2x Smart-Zylinder Innenborder
- Elektronisches Steuerruder

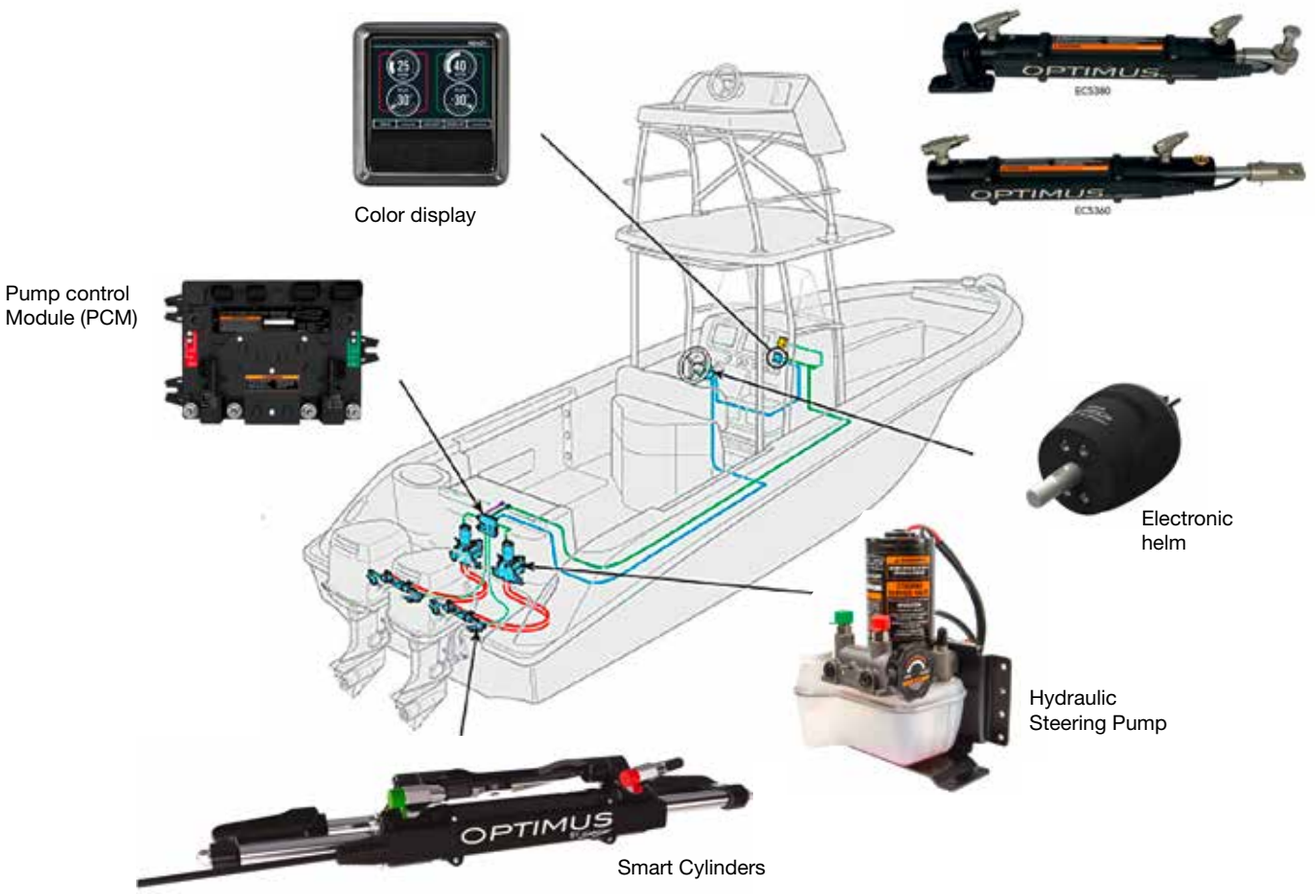

Optimus EPS Elektronisches Steuersystem für Aussenbordmotoren mit Frontmontage Zylinder

1 Motor – 1 Steuerstand

Art. SETEPS01	Set Optimus EPS Outboard für 1 Motor & 1 Steuerstand
	Dieser Standard-Satz umfaßt:
EPSK1100C	**Optimus Single EPS Core Pack mit:**
EP1500	Hydraulikpumpeneinheit
EM1200S	PCM Prozessor
ED1800	Cantrak Farbanzeige
HA5482	EPS-Öl (2x)
	Und alle notwendigen CANbus Anschlüsse
	Weiter im Satz enthalten:
EC5310	Elektronischer Steuerzylinder
EH1512	Elektronischer Steuerkopf 12/24V
HO5708	SeaStar Pro Schlauchsatz 8'
CM10012	CANbus-Kabel 12' (2x)
CM10060	CANbus T-Fitting (Fly-by-Wire)
CM20503	Interface-Kabel (NMEA 2000)
	Eine Auswahl der Optionen:
EH1532	Aufbau Sport Plus Tilt-Steuerkopf
EH1552	Aufbau Classic Tilt-Steuerkopf
EH1572	Einbau Steuerkopf
	Schlauchsätze in verschiedenen Längen und möglicherweise mit Schottdurchführung (auch in NIRO) erhältlich
	CANbus-Kabel in verschiedenen Längen erhältlich

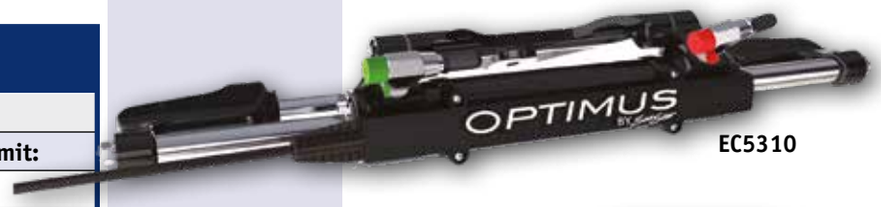

EC5310

ED1800

EP1500

EH1512

EM1200S

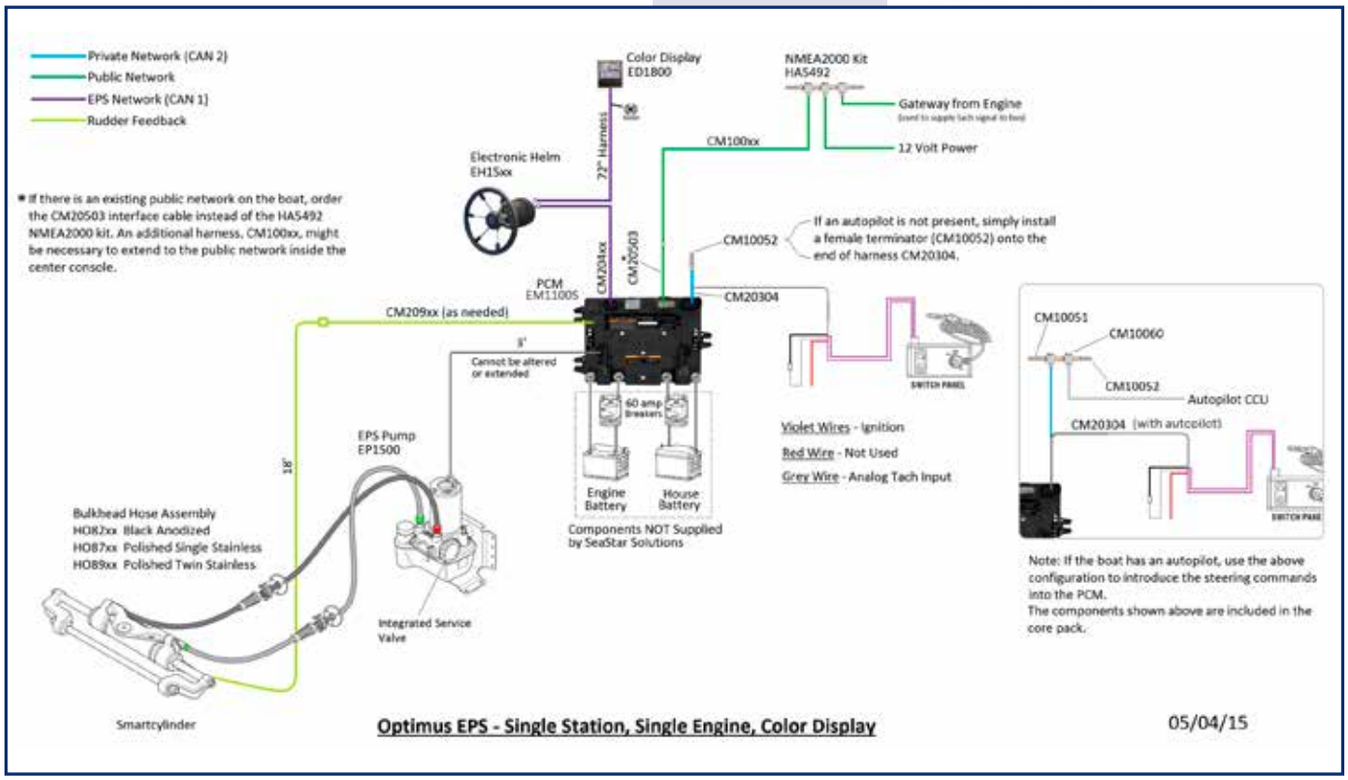

Stellen Sie Ihr eigenes Optimus EPS System zusammen auf: www.optimusbom.com
Senden Sie die BOM-Stückliste (Bill Of Material) im PDF-Format an info@allpa.nl um weitere Informationen zu erhalten

Optimus EPS Elektronisches Steuersystem für Aussenbordmotoren mit Frontmontage Zylinder

2 Motoren – 1 Steuerstand

EC5310

EP1500

ED1700

EH1512

EM1200

Art. SETEPS02	Set Optimus EPS Outboard für 2 Motoren & 1 Steuerstand
	Dieser Standard-Satz umfaßt:
EPSK1200C	**Optimus Dual EPS Core Pack mit:**
EP1500	Hydraulikpumpeneinheit (2x)
EM1200	PCM Prozessor
ED1700	Cantrak Farbanzeige
HA5482	EPS-Öl (4x)
	Und alle notwendigen CANbus Anschlüsse
	Weiter im Satz enthalten:
EC5310	Elektronischer Steuerzylinder (2x)
EH1512	Elektronischer Steuerkopf 12/24V
HO5708	SeaStar Pro Schlauchsatz 8'
CM10012	CANbus-Kabel 12' (2x)
CM10060	CANbus T-Fitting (Fly-by-Wire)
CM20503	Interface-Kabel (NMEA 2000)
CM20412	CANbus-Kabel 12'
	Eine Auswahl der Optionen:
EH1532	Aufbau Sport Plus Tilt-Steuerkopf
EH1552	Aufbau Classic Tilt-Steuerkopf
EH1572	Einbau Steuerkopf
	Schlauchsätze in verschiedenen Längen und möglicherweise mit Schottdurch-führung (auch in NIRO) erhältlich
	CANbus-Kabel in verschiedenen Längen erhältlich

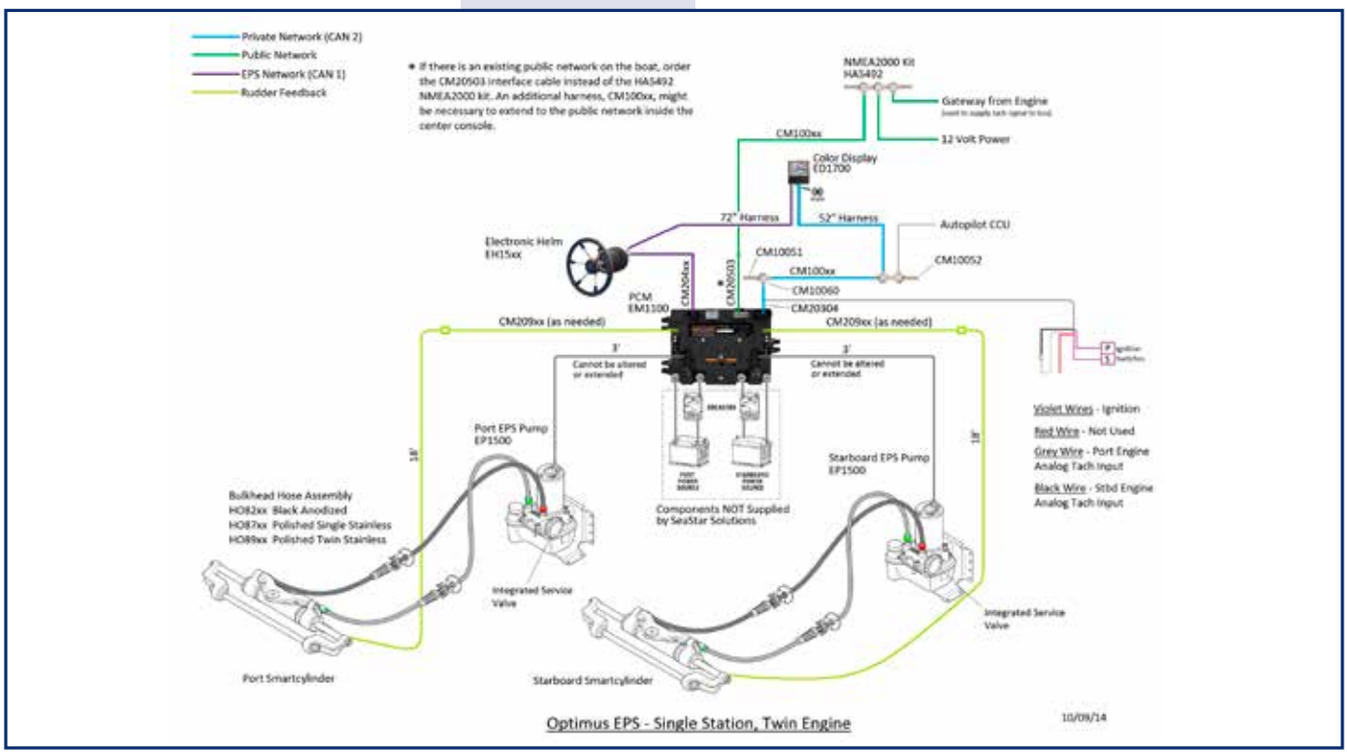

Stellen Sie Ihr eigenes Optimus EPS System zusammen auf: www.optimusbom.com
Senden Sie die BOM-Stückliste (Bill Of Material) im PDF-Format an info@allpa.nl um weitere Informationen zu erhalten

Optimus EPS Elektronisches Steuersystem für Innenborder und Z-Antriebe (Boote von 18'–34')

1 Motor – 1 Steuerstand

Art. SETEPS06	Satz Optimus EPS Steuersystem für Innenborder, 1 Motor – 1 Steuerstand
	ODER
Art. SETEPS07	**Satz Optimus EPS Steuersystem für Z-Antriebe, 1 Motor – 1 Steuerstand**
	Diese Standard-Sätze umfassen:
EPSK1120	**Optimus Dual EPS Core Pack mit:**
EP1501	Hydraulikpumpeneinheit
EM1200S	PCM Prozessor
ED1800	Cantrak Farbanzeige
HA5482	EPS-Öl (2x)
	Und alle notwendige CANbus Anschlüsse
	Weiter im Satz enthalten:
EC5380	Elektronischer Steuerzylinder Innenborder **oder:**
EC5360	Elektronischer Steuerzylinder Z-Antriebe
EH1512	Elektronischer Steuerkopf 12/24V
HO5708	SeaStar Pro Schlauchsatz 8'
CM10030	CANbus-Kabel 30'
CM20424	CANbus-Kabel 24'
	Eine Auswahl der Optionen:
EH1532	Aufbau Sport Plus Tilt-Steuerkopf
EH1552	Aufbau Classic Tilt-Steuerkopf
EH1572	Einbau Steuerkopf
	Schlauchsätze in verschiedenen Längen und möglicherweise mit Schottdurchführungen (auch aus NIRO) erhältlich
	CANbus-Kabel in verschiedenen Längen erhältlich

OPTIMUS EPS by SEASTAR

EC5380 Inboard

EC5360 Sterndrive

EP1501

ED1800

EH1512

EM1200S

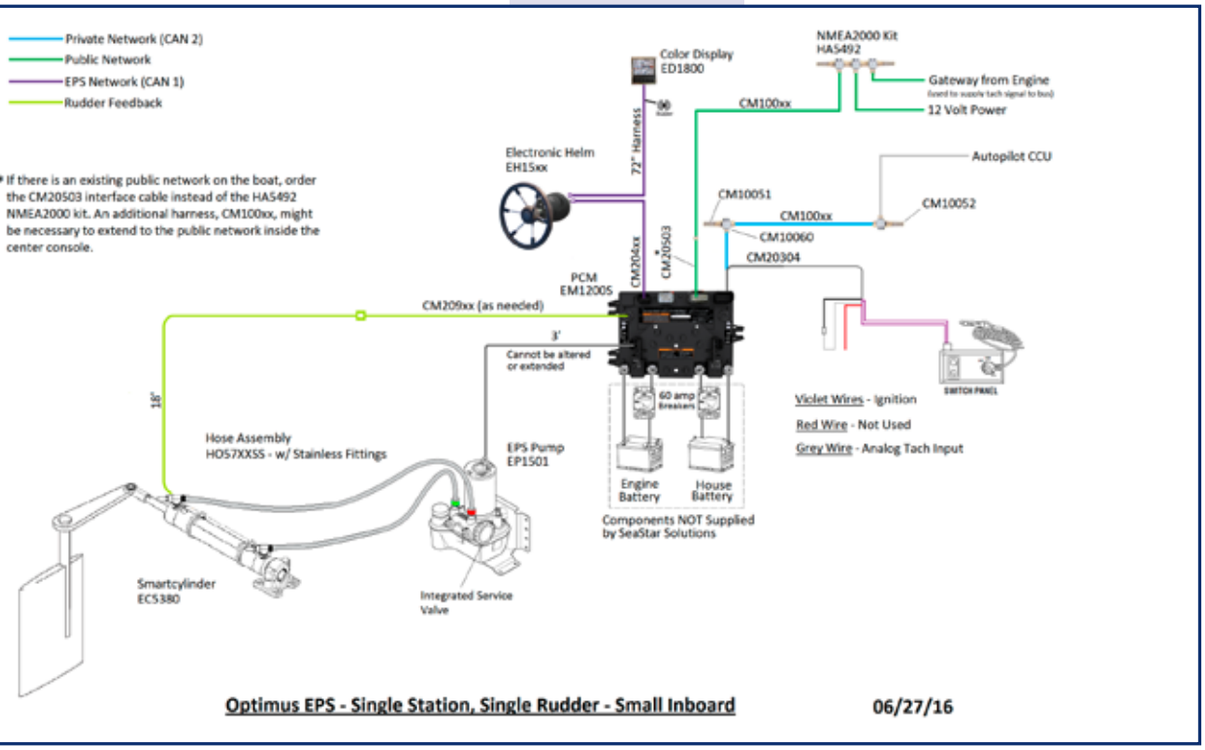

Stellen Sie Ihr eigenes Optimus EPS System zusammen auf: www.optimusbom.com
Senden Sie die BOM-Stückliste (Bill Of Material) im PDF-Format an info@allpa.nl um weitere Informationen zu erhalten

Optimus EPS Elektronisches Steuersystem für Innenborder und Z-Antriebe (Boote von 18'–34')

2 Motoren – 1 Steuerstand

2x EC5380 Inboard

2x EC5360 Sterndrive

EP1501

ED1700

EH1512

EM1200

Art. SETEPS11	Satz Optimus EPS Steuersystem für Innenborder, 2 Motoren – 1 Steuerstand
	ODER
Art. SETEPS12	**Satz Optimus EPS Steuersystem für Z-Antriebe, 1 Motoren – 1 Steuerstand**
	Diese Standard-Sätze umfassen:
EPSK1280	**Optimus Dual EPS Core Pack mit:**
EP1501	Hydraulikpumpeneinheit (2x)
EM1200	PCM Prozessor
ED1700	Cantrak Farbanzeige
HA5482	EPS-Öl (4x)
	Und alle notwendige CANbus Anschlüsse
	Weiter im Satz enthalten:
EC5380	Elektronischer Steuerzylinder Innenborder (2x) **oder:**
EC5360	Elektronischer Steuerzylinder Z-Antriebe (2x)
EH1512	Elektronischer Steuerkopf 12/24V
H05708	SeaStar Pro Schlauchsatz 8' (2x)
CM10030	CANbus-Kabel 30'
CM20430	CANbus-Kabel 24'
	Eine Auswahl der Optionen:
EH1532	Aufbau Sport Plus Tilt-Steuerkopf
EH1552	Aufbau Classic Tilt-Steuerkopf
EH1572	Einbau Steuerkopf
	Schlauchsätze in verschiedenen Längen und möglicherweise mit Schottdurchführungen (auch aus NIRO) erhältlich
	CANbus-Kabel in verschiedenen Längen erhältlich

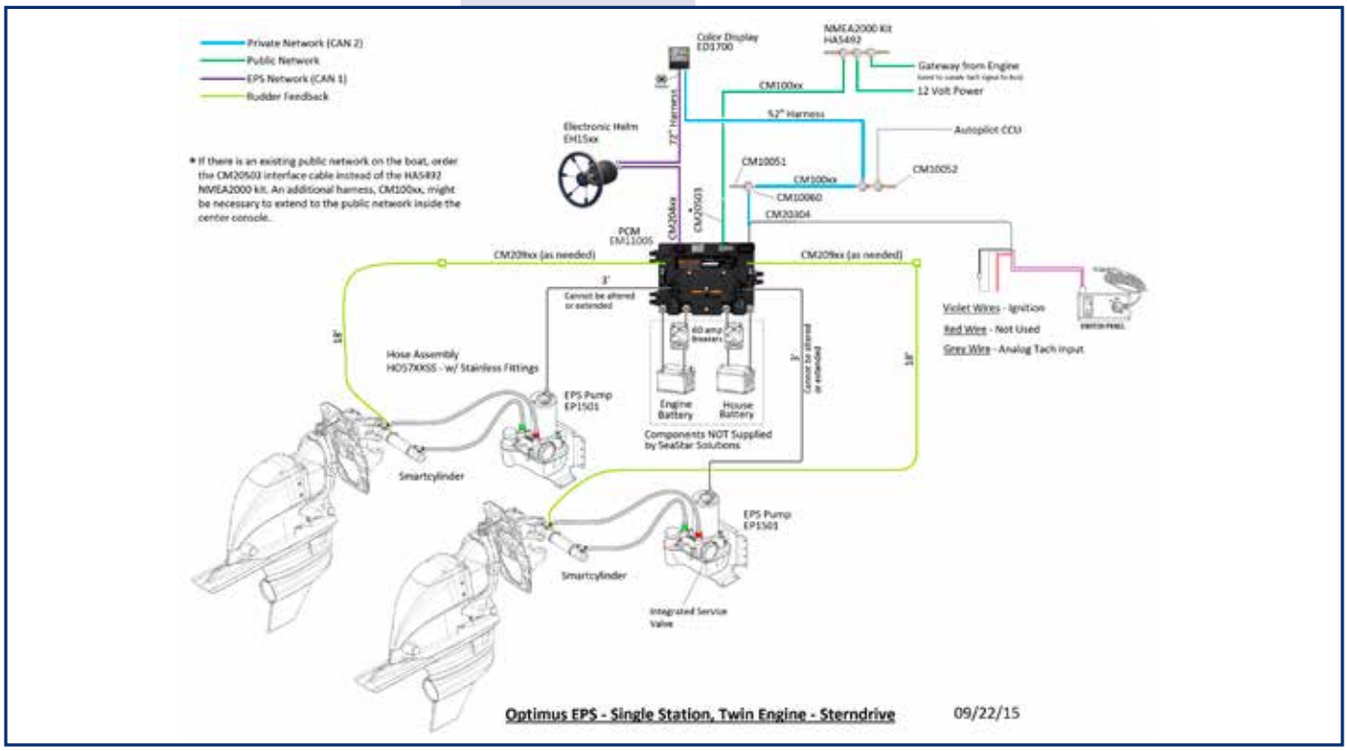

Stellen Sie Ihr eigenes Optimus EPS System zusammen auf: www.optimusbom.com
Senden Sie die BOM-Stückliste (Bill Of Material) im PDF-Format an info@allpa.nl um weitere Informationen zu erhalten

allpa
marine equipment

ELECTRONIC

HARNESS (CAN NETWORKS)

COLOR
CANTRAK

BATTERY

ELECTRIC ACTUATOR

DOMETIC

Dometic Seastar E-actuator

DOMETIC

Dometic Seastar E-actuator

MOTORENHERSTELLER FABRIKANT	BAUJAHR	MODELL	ZYLINDER	HINWEIS
YAMAHA	2010 BIS HEUTE	F150-F300 4.2L V6	EA1000	Siehe unten
		VF150-VF250 SHO	EA1300	
		F150-F300 4.2L V6	EA1000	
MERCURY	2019 BIS HEUTE	ALL 150+ as CMS	EA1000	Siehe unten
		ALL 150 PROXS-250 PROXS	EA1300	
HONDA	2010 BIS HEUTE	BF150-BF250	EA1200	Siehe unten
SUZUKI	1996 BIS HEUTE	DF100-DF140	EA1100	Siehe unten
		DF150-DF350		
		DF250SSTL	EA1400	

MERCURY/YAMAHA/HONDA

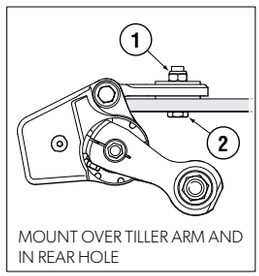

MOUNT OVER TILLER ARM AND IN REAR HOLE

SUZUKI

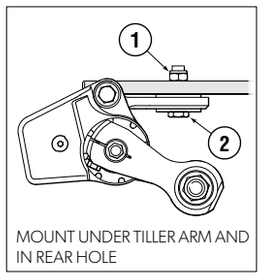

MOUNT UNDER TILLER ARM AND IN REAR HOLE

	OPTIMUS EPS				OPTIMUS 360 JOYSTICK			
	Single Engine	Twin Engine	Triple Engine	Quad Engine	Twin Engine	Triple Engine	Quad Engine	JS Upgrade
POPULAR ENGINE BRANDS (MST)	✓	✓	✓	✓	✓	N/A	N/A	✓
YAMAHA DEC (NON 425)	✓	✓	✓	✓	✓	✓	✓	✓
YAMAHA EX (NON 425)	✓	✓	✓	✓	✓	✓	N/A	✓[1]
MERCURY VERADO (L6)	✓	✓	✓	✓	✓	✓	✓	✓
SUZUKI SPC1	✓	✓	✓	✓	✓	✓	✓	✓
SUZUKI SPC2	✓	✓	✓	✓	✓	✓	✓	✓
OXE DIESEL	N/A	N/A	N/A	N/A	N/A	N/A	N/A	N/A
COX MARINE	N/A	N/A	N/A	N/A	N/A	N/A	N/A	N/A
HONDA iST [2]	✓	✓	N/A	N/A	✓	N/A	N/A	✓
Mercury V6 (CMS)	✓	✓	✓	✓	✓*	N/A	N/A	N/A
Mercury V8 (CMS)	✓	✓	✓	✓	N/A	N/A	N/A	N/A

SEASTAR By DOMETIC

Informationen können sich ändern

[1] Nur Twin und Triple

[2] Nur Honda iST-Steuerung (aktuelle iST-Steuerung)

* Erhältlich bei Mercury

Prüfen Sie das Optimus BOM-Tool auf Kompatibilität mit dem Optimus Joystick und der Mercury-Elektroniksteuerung

N/A - Derzeit nicht verfügbar

MST - Mechanische Schalt- und Drosselklappenmotoren

EST - Elektronische Schalt- und Drosselklappenmotoren

JS Upgrade - Kann einem bestehenden Optimus EPS-Fahrzeug eine Joystick-Steuerung hinzufügen

Optimus Außenbordmotor E-actuator
1 Motor – 1 Steuerstand

Art. SETEA01	Satz E-actuator Outboard für 1 Motor und 1 Steuerstand
	Dieser Standardsatz besteht aus:
EH1512	Elektronischer Steuerkopf 12/24V
EA1000	Elektronischer Steuerzylinder (*)
ED1800	Cantrak Farbdisplay
	Weiter in diesem Satz:
CM10060	CANbus T-Fitting (Fly-by-Wire)
CM30012	CANbus-Kabel 12FT
	Mögliche Optionen:
EH1532	Aufbau Sport Plus Tilt-Steuerkopf
EH1552	Aufbau Classic Tilt-Steuerkopf
EH1572	Einbau Steuerkopf
	CANbus-Kabel sind in verschiedenen Längen erhältlich. Wahlweise mit 180° Connector am Steuerzylinder.
In diesem Satz gehen wir davon aus, dass ein öffentliches N2K-Netz vorhanden ist	

(*) EA1000 ist der meist gebrauchte Zylinder. Allpa liefert diesen Satz auch mit spezifischen Zylindern. Der Satzpreis bleibt gleich. Bei längeren oder kürzeren Schlauchsätzen wird der Satzpreis angepaßt.

DOMETIC

Dometic Seastar E-actuator

EA1000

EH1512

ED1800

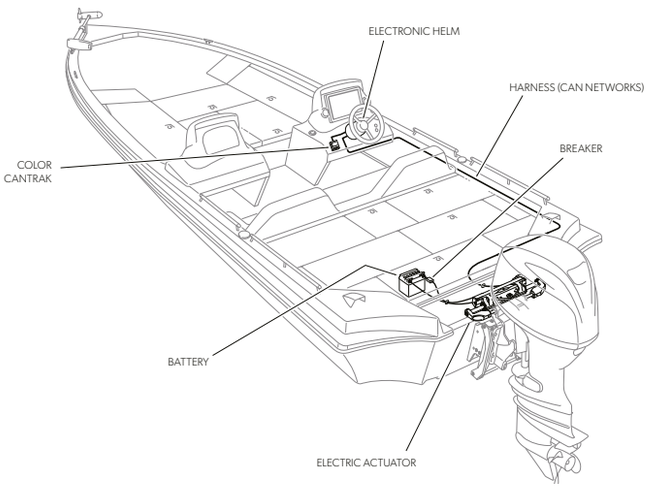

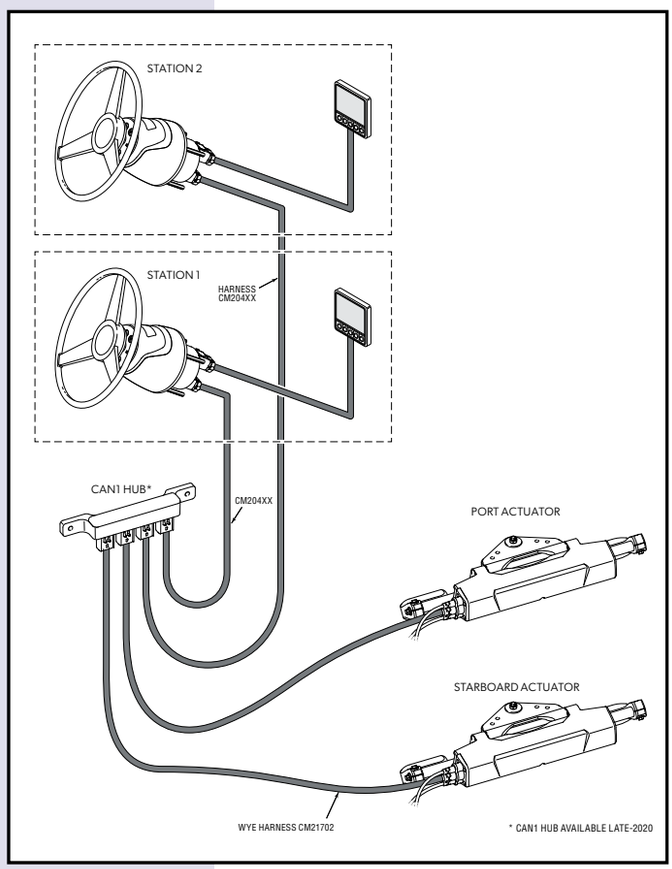

Auf dometicsystembuilder.com können Sie sich jede beliebige Systemkonfiguration selbst zusammenstellen. Multi-Engine und Multi-Station sind möglich.

DOMETIC

Dometic Seastar E-actuator

EA1000

EH1512

ED1700

EPSK1435

Optimus Außenbordmotor E-actuator
2 Motoren - 1 Steuerstand - Joystick

Art. SETEA36001	Satz E-actuator Joystick 360° Yamaha Außenborder für 2 Motoren und 1 Steuerstand einschließlich Seastation und Seaways
	Dieser Standardsatz besteht aus:
EH1512	Elektronischer Steuerkopf 12/24V
EA1000	Elektronischer Steuerzylinder (2x) (*)
ED1700	Cantrak Farbdisplay
EPSK1435	Optimus Core pack 360 Joystick upgrade twin Yamaha
EPSK1630	Seastation Core pack surface mount
	Weiter in diesem Satz:
CM10060	CANbus T-Fitting (Fly-by-Wire) (3x)
CM30012	CANbus-Kabel 12FT (2x)
HA5498	CAN1 Hub Optimus
CM20406	Harnes EPS
CM10051	Resistor Male
CM10052	Resistor Female
	Mögliche Optionen:
EH1532	Aufbau Sport Plus Tilt-Steuerkopf
EH1552	Aufbau Classic Tilt-Steuerkopf
EH1572	Einbau Steuerkopf
	CANbus-Kabel sind in verschiedenen Längen erhältlich. Wahlweise mit 180° Connector am Steuerzylinder.

In diesem Satz gehen wir davon aus, dass ein öffentliches N2K-Netz vorhanden ist

(*) EA1000 ist der meist gebrauchte Zylinder. Allpa liefert diesen Satz auch mit spezifischen Zylindern. Der Satzpreis bleibt gleich. Bei längeren oder kürzeren Schlauchsätzen wird der Satzpreis angepaßt.

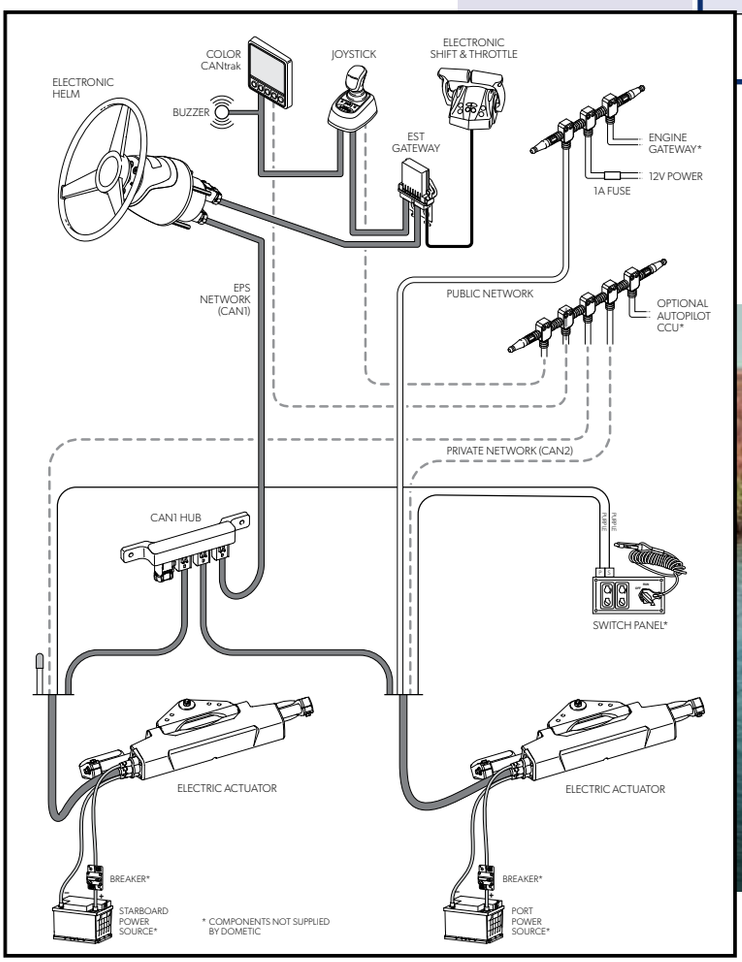

Auf dometicsystembuilder.com können Sie sich jede beliebige Systemkonfiguration selbst zusammenstellen. Multi-Engine und Multi-Station sind möglich.

Art. 9074310

Kompletter Steuersatz
für 1 Motor und 1 Steuerstand

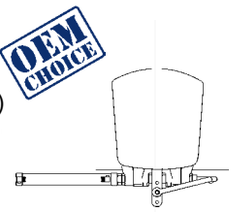

Satz umfaßt:	
SEASTAR-1.7 Steuerpumpe	(HH5271-3)
Zylinder Seitenmontage	(HC5370-3)
Schlauchsatz 14'	(HO5114)
Fittingsatz und 2l. Öl	(HA5430)

Art. 9074312

Kompletter Steuersatz
für 2 Motoren und 1 Steuerstand

Satz umfaßt:	
SEASTAR-2.4 Steuerpumpe	(HH5272-3)
2 x Zylinder Seitenmontage	(HC5370-3)
Schlauchsatz 10'	(HO5110)
Schlauchsatz 6'	(HO5106)
Schlauchsatz 2'	(HO5102)
Fittingsatz	(HF5530)
3 ltr. Öl	(HA5430)
Spurstange-Satz	(HO5009)

Anwendung:
- ein Zylinder, ein Motor, 220kW (300PS)
- ein Zylinder, zwei Motoren, 440kW (600PS), mit entgegengesetzt drehenden Schrauben
- zwei Zylinder, zwei Motoren, 440kW (600PS)
- max. 120km/h

Art. HC5370-3 Zylinder

Inhalt: 135-161cc. Hub: 203mm
Anzahl Steuerrad-Umdrehungen (bei 1 Zylinder):
- mit Steuerpumpe **SEASTAR-1.7**: 4.8/5.7.
- auch geeignet für Motoren mit Herstellerservo.
- nicht geeignet für SEASTAR PRO.
- Lenkräder: siehe ab Seite 60

SeaStar

Seastar Aussenbord-Steuerung (Seitenmontage)

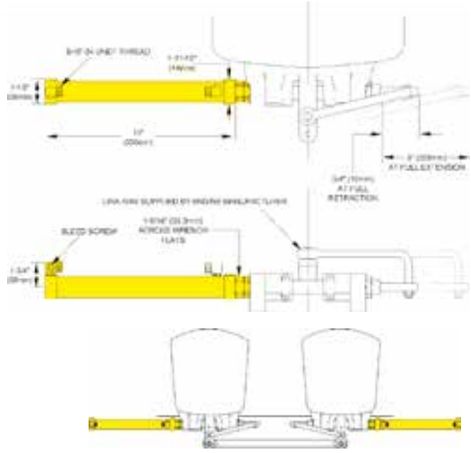

Art. 9074320

Kompletter Steuersatz
für 1 Motor und 1 Steuerstand

Satz umfaßt:	
SEASTAR-1.7 Steuerpumpe	(HH5271-3)
Zylinder Spiegelmontage	(HC5380-3)
Schlauchsatz 14'	(HO5114)
Fittingsatz und 2l. Öl	(HA5430)

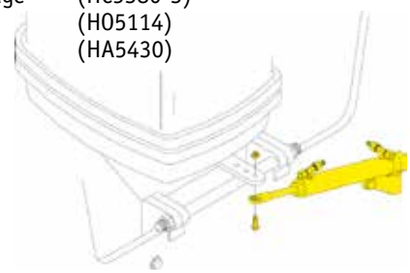

Anwendung:
- ein Zylinder, ein Motor 220kw (300PS).
- ein Zylinder, zwei Motoren, 440 kw (600PS) mit entgegengesetzt drehenden Schrauben.
- max. 100km/h

Art. HC5380-3 Zylinder

Inhalt: 152-181cc. Hub: 229mm.
Anzahl Steuerradumdrehungen (bei 1 Zylinder):
mit Steuerpumpe **SEASTAR-1.7**: 5.5/6.5.

SEASTAR
By DOMETIC

Seastar Aussenbord-Steuerung (Spiegelmontage)

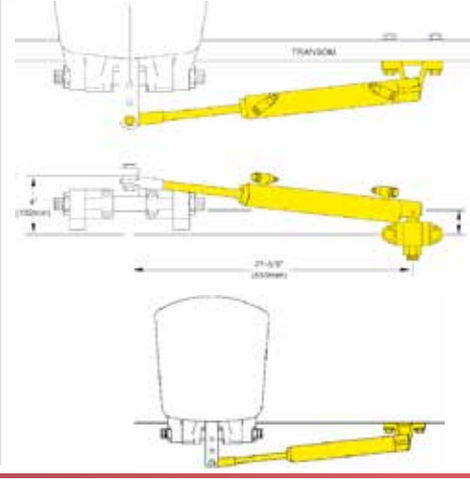

BayStar Innenbordsteuerung SATZ

BayStar Steuersysteme mit der von SeaStar bekannten Qualität.

Geeignet für Boote mit einem relativ niedrigen Rudermoment, auf Seen und Flüssen.

Einfache Installation, Leitung einfach vor Ort zu kürzen. Lieferbar als kompletter Kit oder in einzelnen Komponenten.

BayStar hydraulisches Steuersystem

SATZ

BayStar Kit 30kgm Satz

Art. HK4401-3

Kit umfaßt:

Art. HC4461-3	BayStar Zylinder 30kgm (Vol. 58cc, Hub 153mm, Umdr.: 2,53)
Art. HH4314-3	BayStar Steuerpumpe 1.4" (23cc)
Art. HT4420	Leitungssatz 2x 20' (2x6m)
Art. HA5430	1l. Öl und alle benötigten Fittings

HC4461-3
30kgm

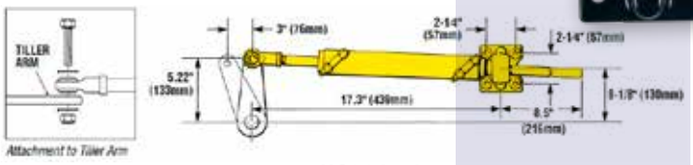

HC4461-3

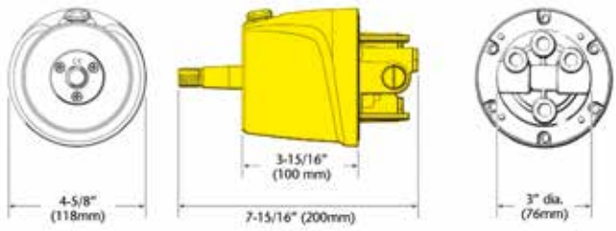

HC4460-3
52kgm

BayStar Kit 52kgm Satz

Art. HK4400-3

Kit umfaßt:

Art. HC4460-3	BayStar Zylinder 52kgm (Vol. 105cc, Hub 159mm, Undr.: 4,58)
Art. HH4314-3	BayStar Steuerpumpe 1.4" (23cc)
Art. HT4420	Leitungssatz 2x 20' (2x6m)
Art. HA5430	1l. Öl und alle benötigten Fittings

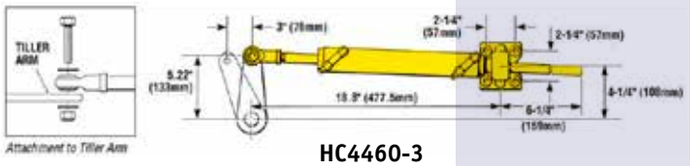

HC4460-3

Hydraulische Steuerung für angehängten Ruder, bis 32 kgm/35°. Ideal für Steuerung von Sloepen mit rundem (oder rechtem) Spiegel. BayStar/allpa Steuersystem mit der von SeaStar bekannten Qualität.
Einfache Installation, Leitung einfach vor Ort zu kürzen.
Lieferbar als kompletter Kit oder in einzelnen Komponenten.

Kompletter Satz:
Art. HK4450 BayStar/allpa Kit 32kgm Satz

Satz umfaßt:
Art. CE50/S allpa Zylinder 32kgm (Vol. 88cc, Hub 200mm)
Anzahl Steuerradumdrehungen: 3,8
Aluminium Gehäuse, NIRO 316 Kolbenstange
Art. HH4314-3 BayStar Steuerpumpe 1.4 (23cc)
Art. HT4420 Leitungssatz 2 x 6m
Art. HA5430 1l Öl
Und alle benötigten Fittings
Achtung: einzelne Zylinder ist ohne Spritzkastenmontagesatz (A230) und ohne Gabel (A322).
Die sind schon im Satz enthalten!

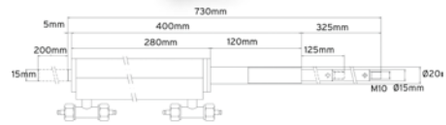

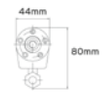

Baystar/allpa Hydraulisches Steuersystem

Innenbord allpa Hydraulische Steuerung für Schiffe von 15 bis 20 Fuß. Einfache Installation, Leitung einfach vor Ort zu kürzen. Lieferbar als kompletter Kit oder in einzelnen Komponenten.

Kompletter Satz:
Art. GE30 allpa kit für schiffe von 15 bis 20ft.

Satz umfaßt:
Art. CE30 Zylinder 32kgm/2x35°. (Vol. 57cc, Hub 150mm)
Anzahl Steuerradumdrehungen: 3,4
Art. GM0 Steuerpumpe (17cc)
Art. HO5799 + 9057915 = Leitungssatz 2 x 6m
Art. 9057999 1l Öl Incl. Einfüllsatz* (Art. 9057980)
Und alle benötigten Fittings

* Der Einfüllsatz gehört zum kompletten Steuersatz und nicht zum Öl !

Art. 9057036 Seal GM0 Steuerpumpe
Art. 9057035 Seal CE30 Zylinder

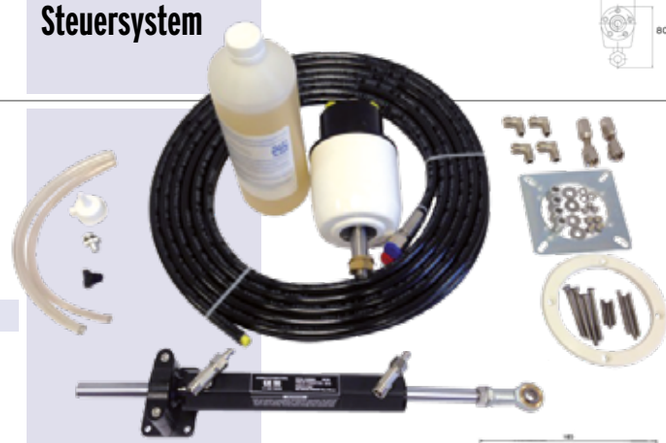

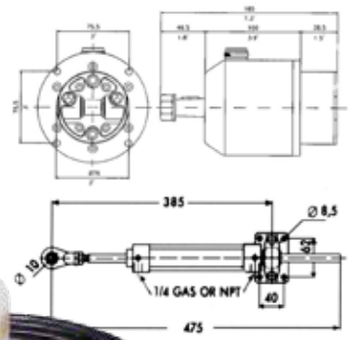

allpa GE30 Hydraulisches Steuersystem

Innenbord allpa Hydraulische Steuerung für Schiffe von18 bis 30 Fuß. Einfache Installation, Leitung einfach vor Ort zu kürzen. Lieferbar als kompletter Kit oder in einzelnen Komponenten.

Kompletter Satz
Art. GE50/T

Satz umfaßt:
Art. CE50/T Zylinder 50kgm/2x35°. (Vol. 83cc, Hub 150mm)
Anzahl Steuerradumdrehungen: 3,4
Art. GM2 Steuerpumpe (27cc)
Art. HO5799 + 9057915 = Leitungssatz 2 x 6m
Art. 9057999 1l Öl Incl. Einfüllsatz* (Art. 9057980)
Und alle benötigten Fittings

* Der Einfüllsatz gehört zum kompletten Steuersatz und nicht zum Öl !

Art. 9057056 Seal GM2 Steuerpumpe
Art. 9057055 Seal CE50/T Zylinder

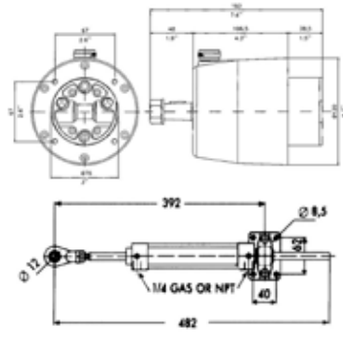

allpa GE50/T Hydraulisches Steuersystem

SeaStar®

BayStar™

Tilt-Verstellung:
(5 Tilt-Positionen)

	Art.	Förder-menge	Arbeits-druck	Max. Steuerrad Ø
Standard Aufbau-Pumpen				
BayStar	**HH4314-3**	22,9cc	70bar	660mm
SeaStar 1,4	**HH5269-3**	22,9cc	70bar	660mm
SeaStar 1,7	**HH5271-3**	27,8cc	70bar	660mm
SeaStar 2,0	**HH5273-3**	33,0cc	70bar	660mm
SeaStar 2,0 Pro	**HH5770-3**	33,0cc	103bar	660mm
SeaStar 2,4	**HH5272-3**	39,3cc	70bar	660mm
SeaStar 2,4 Pro	**HH5772-3**	39,3cc	103bar	660mm
SeaStar 3,0	**HH5285-3**	49,2cc	70bar	660mm
Standard Einbau-Pumpen				
SeaStar 1,4	**HH5260-3**	23,0cc	70bar	660mm
SeaStar 1,7	**HH5261-3**	27,8cc	70bar	660mm
SeaStar 2,4	**HH5262-3**	39,3cc	70bar	660mm
SeaStar 3,0	**HH5265-3**	49,2cc	70bar	660mm
Sport Tilt-Pumpen				
BayStar	**HH4315-3**	22,9cc	70bar	660mm
SeaStar 1,7	**HH6191-3**	27,8cc	70bar	508mm
SeaStar 1,7 Pro	**HH6189-3**	27,8cc	103bar	508mm
SeaStar 2,0	**HH6145-3**	33,0cc	70bar	508mm
SeaStar 2,0 Pro	**HH6190-3**	33,0cc	103bar	508mm
SeaStar 2,4	**HH6192-3**	39,3cc	70bar	508mm
Classic Tilt-Pumpen				
SeaStar 1,7	**HH6541-3**	27,8cc	70bar	508mm
SeaStar 2,0	**HH6543-3**	33,0cc	70bar	508mm
SeaStar 2,4	**HH6542-3**	39,3cc	70bar	508mm
SeaStar 2,0 Pro	**HH6574-3**	33,0cc	103bar	508mm
Capilano Pumpen				
Capilano 1250V	**HH5250***	22,8-55,7cc	70bar	—
Capilano 1275V	**HH5275***	44,2-88,4cc	70bar	—

* Mit verstellbarer Fördermenge

Die neue SeaStar Steuerpumpen (und Zylinder)mit Art. Nr. mit Ausgang "-3" sind versehen mit "ORB"-Fittings. Diese werden mit einem O-Ring abgedichtet und sind drehbar in jede gewünschte Richtung. SeaStar Steuerpumpen ohne "-3"-Ausgang haben ¼" konische Fittings.

Steuerwelle-Einzelheiten. Konus ¾" standard (1" per ft). Gewinde: 5/8"- 18 UNF. Keil 3/16" (#606 Woodruff Key). Anschlüsse: -5 ORB (neue SeaStar Steuerpumpen) oder ¼" NPT (alte SeaStar- und BayStar Steuerpumpen).

Achtung. Für ¼" NPT Fittings gilt:

- **Fittings nur handfest in Steuerpumpe drehen und dann noch 1,5-2,5 Schlag, abhängig von der gewünschten Richtung. Nicht mehr als 17,6Nm!**
- **Niemals Teflonband gebrauchen zur Abdichtung der Fittinge! Abgeschnittene Reste von Teflonband können ins System geraten, wodurch Leckage der Ventile auftreten kann.**
- **Verwenden Sie nur Dichtflüssigkeit wie Loctite-PST!**
- **Achtung: PRO-Pumpen nicht verwenden mit unbalanzierten Zylindern, sonst entsteht "Lock-Up".**

Seastar Solutions hydraulische Innenbordzylinder
BayStar, SeaStar, Capilano

Art.	Typ	Serie	Gehäuse	Fittings	Hub	Volum	Ruder-moment
HC4461-3	BA100-6ATM	BayStar	Aluminium	ORB	153mm	58cc	30kgm
HC4460-3	BA125-6.25ATM	BayStar	Aluminium	ORB	159mm	105cc	52kgm
HC5303-3	BA125-3ATM	SeaStar	Aluminium	ORB	76mm	45cc	---
HC5312-3	BA125-7ATM	SeaStar	Aluminium	ORB	178mm	118cc	58kgm
HC5313-3	BA135-7ATM	SeaStar	Aluminium	ORB	178mm	135cc	66kgm
HC5314-3	BA150-7ATM	SeaStar	Aluminium	ORB	178mm	168cc	82kgm
HC5318	BA150-7TM	SeaStar	Bronze	3/8"	178mm	168cc	82kgm
HC5319-3	BA175-7TM	SeaStar	Bronze	3/8"	178mm	225cc	110kgm
HC5351	BA200-7TM	Capilano	Bronze	1/2"	178mm	310cc	151kgm
HC5357	BA200-7TMC	Capilano	Bronze	1/2"	178mm	377cc	181kgm
HC5379	BA200-11TMC	Capilano	Bronze	5/8"	279mm	486cc	228kgm

Erklärung Typenbezeichnung; zB. **BA150-7ATM**
"BA" => Balanzierter Zylinder
"150" => Innendurchmesser 1-1/2" (38,1mm)
"7" => Hub: 7" (178mm)
"A" => Aluminium body
"TM" => Kugeldrehgelenk
"C" => Gabel
=> Keine "C" bedeutet Kugelgelenkanschluß am Ruderarm

BayStar™

SeaStar®

ATM-Zylinder

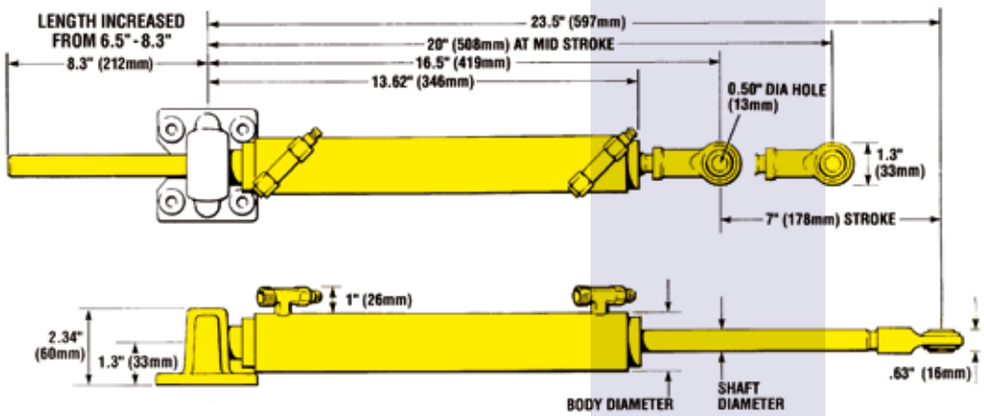

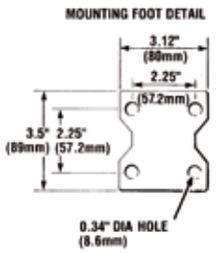

Ruderausschlag 7" Zylinder w(Hub = 178mm):

Ruderarm L=177 mm: 2 x 30°
Ruderarm L=156 mm: 2 x 35°
Ruderarm L=141 mm: 2 x 40°
Ruderarm L=125 mm: 2 x 45°

Pumpen und Zylinder sind einschließlich Fittings

Öl und Leitung siehe S. 56

Capilano™

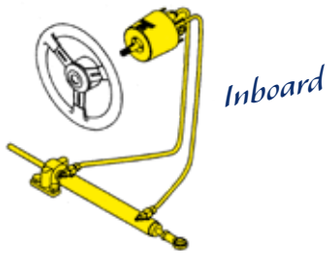

Steuerung
Satz 1

Art. 9074058 „SYSTEM-1" - 58kgm
4 Steuerradumdrehungen
Satz komplett in einem Karton umfaßt:
- Seastar 1,7 Steuerkopf (HH5271-3),
- Zylinder BA125-7ATM (HC5312-3),
- 12m 3/8" Kunststoff-Rohrleitung (HT5101),
- Fittings und 2l Öl (HA5430)

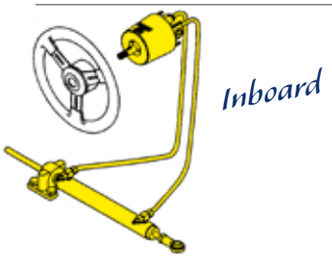

Steuerung
Satz 2

Art. 9074066 „SYSTEM-2" - 66kgm
5 Steuerradumdrehungen
Satz komplett in einem Karton umfaßt:
- Seastar 1,7 Steuerkopf (HH5271-3),
- Zylinder BA135-7ATM (HC5313-3),
- 14m 3/8" Kunststoff-Rohrleitung (HT5101),
- Fittings und 2l Öl (HA5430).

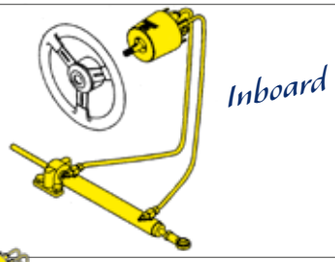

Steuerung
Satz 3

Art. 9074082 „SYSTEM-3" - 82kgm
6 Steuerradumdrehungen
Satz komplett in einem Karton umfaßt:
- Seastar 1,7 Steuerkopf (HH5271-3),
- Zylinder BA150-7ATM (HC5314-3),
- 14m 3/8" Kunststoff-Rohrleitung (HT5101),
- Fittings und 2l Öl (HA5430).

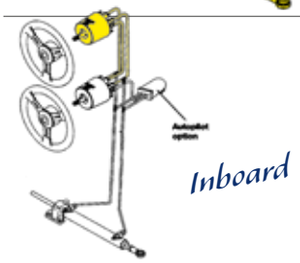

Satz für
2. Steuerstand
für Satz 1 bis 3

Art. 9074058/2 Satz für 2. Steuerstand
für System 1 bis 3
Satz umfaßt:
- Seastar 1,7 Steuerkopf (HH5271-3)
- ORB-Fittingkit (HF6010),
- 12m 3/8" Kunststoff-Rohrleitung (HT5101),
- 1l Öl (HA5430)

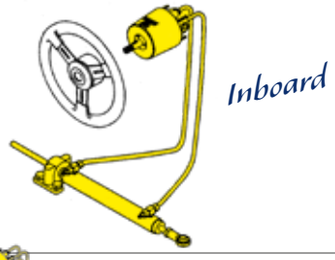

Steuerung
Satz 4

Art. 9074182 „SYSTEM-4" - 82kgm
4,25 Steuerradumdrehungen
Satz komplett in einem Karton umfaßt:
- Seastar 2,4 Steuerkopf (HH5272-3),
- Zylinder BA150-7ATM (HC5314-3),
- 14m 3/8" Kunststoff-Rohrleitung (HT5101),
- Fittings und 2l Öl (HA5430).

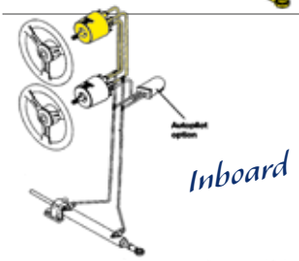

Satz für
2. Steuerstand
für Satz 4

Art. 9074182/2 Satz für 2. Steuerstand
für System-4
Satz umfaßt:
- Seastar 2,4 Steuerkopf (HH5272-3)
- ORB-Fittingkit (HF6010),
- 12m 3/8" Kunststoff-Rohrleitung (HT5101),
- 1l Öl (HA5430)

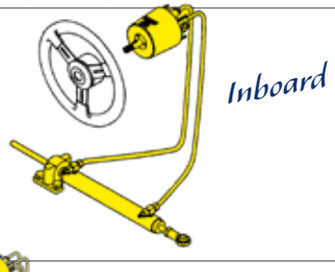

Steuerung
Satz 5

Art. 9074110 „SYSTEM-5" - 110kgm
5,5 Steuerradumdrehungen
Satz umfaßt:
- Seastar 2,4 Steuerkopf (HH5272-3)
- Zylinder BA175-7ATM (HC5319-3)
- 20m Seastar Schlauchsatz (HO5132: 2 x 32')
- 3l. Öl (HA5430)

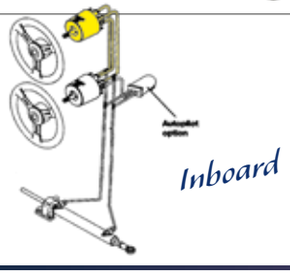

Satz für
2. Steuerstand
für Satz 5

Art. 9074110/2 Satz für 2. Steuerstand
Für System-5
Satz umfaßt:
- Seastar 2,4 Steuerkopf (HH5272-3)
- ORB-Fittingkit (HF6005)
- 12m Seastar Schlauchsatz (HO5120: 2 x 20')
- 1l Öl (HA5430)

Art. 9074151 „SYSTEM-6" - 151kgm
5,5-11 Steuerradumdrehungen
Satz umfaßt:
- Seastar-1250V Kopf (HH5250)
- Zylinder BA200-7TMB (HC5351)
- Schlauchsatz (HA5731)
- Fittingsatz 1/2" (HF5590)
- 4l. Öl (HA5430)

(Satz wird ohne 1/2" Kupfer-Rohrleitung geliefert, Art. HT5111)

Capilano™

Steuerung Satz 6

Inboard

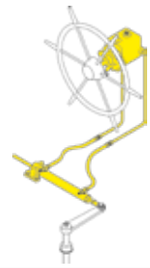

Art. 9074151/2
Satz für 2. Steuerstand für System-6.

Satz umfaßt:
- SEASTAR-1250V Kopf (HH5250)
- Fittingkit (HF5591)
- 2l. Öl (HA5430)

Capilano™

Satz für 2. Steuerstand für Satz 6

Inboard

Art. 9074228 „System-7" - 228kgm
5,5-11 Steuerradumdrehungen
Satz umfaßt:
- SEASTAR-1275V Kopf (HH5275)
- Zylinder BA200-11TMC (HC5379)
- Schlauchsatz (HA5731)
- Fittingsatz 5/8" (HF5592)
- 4l. Öl (HA5430)

(Satz wird ohne 5/8" Kupfer-Rohrleitung geliefert, Art HT5121)

Capilano™

Steuerung Satz 7

Inboard

Art. 9074228/2 Satz für 2. Steuerstand für SYSTEM-7

Satz umfaßt:
- SEASTAR-1275V Kopf (HH5275)
- Fittingkit (HF5593)
- 2 l. Öl (HA5430)

Capilano™

Satz für 2. Steuerstand für Satz 7

Inboard

Auswahltabelle Innenbord-steuerung

BOOTSLÄNGE BIS	(HALB)GLEITER 1 MOTOR		(HALB)GLEITER 2 MOTOREN		VERDRÄNGER 1 MOTOR		VERDRÄNGER 2 MOTOREN		SEGELSCHIFFE 1 MOTOR
S= Sport B= Beruflich	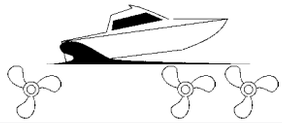				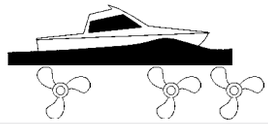				
	S	B	S	B	S	B	S	B	
26 ft (8 m)	1	4	1	4	2	4	2	4	4
32 ft (10 m)	2	4	1	4	3	4	3	4	5
38 ft (11,5 m)	3	5	2	5	5	5	3	5	6
44 ft (13,5 m)	5	-	3	5	6	6	5	6	7
50 ft (15 m)	6/7	-	5/6	-	6/7	7	6/7	7	-
> 50 ft: SEASTAR POWER STEERING									

SEASTAR
By DOMETIC

Art. HA5445-2
Automatisches Füll- und Entlüftungssystem für hydraulische Steuerungen.

Power Purge

Application Guide
SeaStar
Sterndrive

SEASTAR
By DOMETIC

Z-Antrieb Steuerung

ENGINE MANUFACTURER	STEERING CONFIG.	ENGINE/ DRIVE DESCRIPTION	YEAR	CYLINDER DESCRIPTION		NUMBER TURNS LOCK TO LOCK		NOTES
				Model #	Ordering Part #	SeaStar 1.7 Helm	SeaStar 2.4 Helm	
MERCRUISER	Non Power Assist	ALPHA I	2000 TO DATE	BA135-7EM	HC5332 or	5.0	3.5	1,4,5,6
					HC5386-3	4.9/5.8	3.4/4.1	2,3,6,8
		BRAVO I	2000 TO DATE	BA135-7EM	HC5332 or	5.0	3.5	1,4,5,6
					HC5386-3	4.9/5.8	3.4/4.1	2,3,6,8
		BRAVO II	2000 TO DATE	BA135-7EM	HC5332 or	5.0	3.5	1,4,5,6
					HC5386-3	4.9/5.8	3.4/4.1	2,3,6,8
		BRAVO III	2000 TO DATE	BA135-7EM	HC5332 or	5.0	3.5	1,4,5,6,7
					HC5386-3	4.9/5.8	3.4/4.1	2,3,6,8
	Power Assist	ALPHA I	2000 TO DATE	125-8EM	HC5328-3	4.9/5.8	3.4/4.1	2
		BRAVO I	2000 TO DATE	125-8EM	HC5328-3	4.9/5.8	3.4/4.1	2
		BRAVO II	2000 TO DATE	125-8EM	HC5328-3	4.9/5.8	3.4/4.1	2
		BRAVO III	2000 TO DATE	125-8EM	HC5328-3	4.9/5.8	3.4/4.1	2
VOLVO	Non Power Assist	290	TO DATE	BA135-7EM	HC5332 or	5.0	3.5	1,4,5,6,9
					HC5386-3	4.9/5.8	3.4/4.1	2,3,6,8,9
		DIESEL	TO DATE	BA135-7EM	HC5332 or	5.0	3.5	1,4,5,6,9
					HC5386-3	4.9/5.8	3.4/4.1	2,3,6,8,9
		DPS	2000 TO DATE	BA135-7EM	HC5332 or	5.0	3.5	1,4,5,6,9
					HC5386-3	4.9/5.8	3.4/4.1	2,3,6,8,9
	Power Assist	290	TO DATE	125-8EM	HC5328-3	4.9/5.8	3.4/4.1	2
		DIESEL	TO DATE	125-8VEM	HC5329-3	4.9/5.8	3.4/4.1	2
		DPS & SX	1996 TO DATE	125-6VPS	HC5331-3	4.8/5.5	3.4/4.1	2
YANMAR	Non Power Assist	ZT370	TO DATE	BA135-7EM	HC5332 or	5.0	5.0	1,4,5,6,7
					HC5386-3	4.9/5.8	3.4/4.1	2,3,6,8
	Power Assist	ZT370	TO DATE	125-8EM	HC5328-3	4.9/5.8	5.0	2

1. Balanced system – ie: the number of turns lock to lock is equal port to starboard or vice-versa.
2. Unbalanced system – ie: the number of turns lock to lock is not equal port to starboard or vice-versa.
3. Requires cylinder rod end adapter HA5424 supplied by Dometic. Refer to diagram on page 5-5.
4. HC5332 replaces HC5326-3 as of January 2000. If installing HC5326 additional clevis supplied by engine manufacturer required. Mastry Engine part # SUN144 *not provided by SeaStar Solutions.
5. The installation of the HC5332-3 sterndrive cylinder requires the use of SeaStar hose only. Do not use 3/8" copper or nylon tube.
6. If engine outdrive is not equipped with a torque tab on the underside of the lower leg one must be installed to reduce prop torque.
7. Yanmar Engines using the Bravo III drives require the use of cylinder HC5328-3.
8. Use of a 2.4 helm is not recommended.
9. HC5332 is recommended if the Volvo transom shield looks like that shown in figure 5-2 below.

Revision Date: **APRIL 4th 2022**

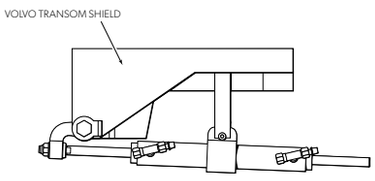

Art. 9074028 **Satz** für Mercruiser, Volvo 280-290, OMC Cobra, King Cobra, Yamaha & Yanmar > 1989
Alle mit Servolenkung
Art. 9074128 Idem, aber mit verstellbarem Steuerkopf (HH6541-3)

Satz umfaßt:

HH5271-3	(oder HH6541-3) Steuerpumpe
HC5328-3	Zylinder 67kgm
HA5430	Öl 2x
HT5101	Leitung 20m

Inkl. alle Fittings für Pumpen und Zylinder

SeaStar Hydraulische Z-Antrieb-steuerungen

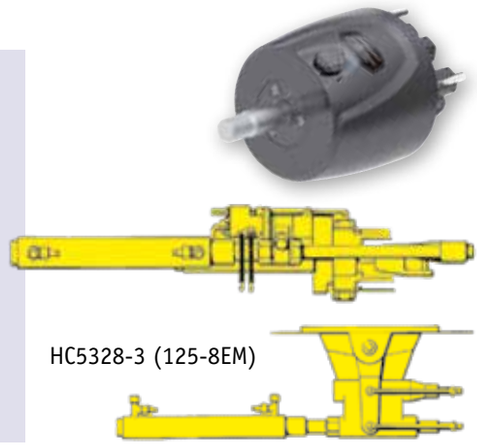

HC5328-3 (125-8EM)

Art. 9074029 **Satz** für Volvo "Diesel" mit Servolenkung
Art. 9074129 Idem, aber mit verstellbarem Steuerkopf (HH6541-3)

Satz umfaßt:

HH5271-3	(oder HH6541-3) Steuerpumpe
HC5329-3	Zylinder 67kgm
HA5430	Öl 2x
HT5101	Leitung 20m

Inkl. alle Fittings für Pumpen und Zylinder

SeaStar Hydraulische Z-Antrieb-steuerungen

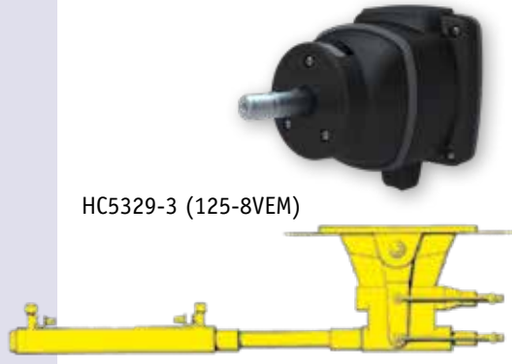

HC5329-3 (125-8VEM)

Art. 9074030 **Satz** für alte Mercruisers & BMW's, ohne Servolenkung
Art. 9074130 Idem, aber mit verstellbarem Steuerkopf (HH6541-3)

Satz umfaßt:

HH5271-3	(oder HH6541-3) Steuerpumpe
HC5330-3	Zylinder 67kgm
HA5430	Öl 2x
HT5101	Leitung 20m

Inkl. alle Fittings für Pumpen und Zylinder

SeaStar Hydraulische Z-Antrieb-steuerungen

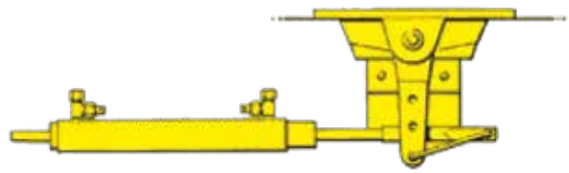

HC5330-3 (BA125-8EMV)

Art. 9074031 **Satz** für Volvo 32, 41-42, Diesel, DPS & SX, Alle mit Servolenkung
Art. 9074131 Idem, aber mit verstellbarem Steuerkopf (HH6541-3)

Satz umfaßt:

HH5271-3	(oder HH6541-3) Steuerpumpe
HC5331-3	Zylinder
HA5430	Öl 2x
HT5101	Leitung 20m

Inkl. alle Fittings für Pumpen und Zylinder

SeaStar Hydraulische Z-Antrieb-steuerungen

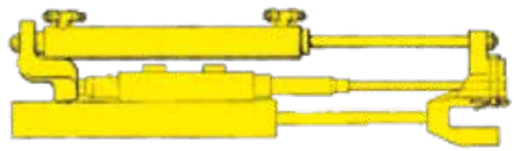

HC5331-3 (92-VPS)

Art. 9074032 **Satz** für Mercruiser Alpha 1, Bravo I, II, III und Volvo SX, "Diesel"
Alle ohne Servolenkung
Art. 9074132 Idem, aber mit verstellbarem Steuerkopf (HH6541-3)

Satz umfaßt:

HH5271-3	(oder HH6541-3) Steuerpumpe
HC5332	Zylinder 66kgm
HA5430	Öl 2x
H05116	Seastar-Aussenborderschlauch!

Inkl. alle Fittings für Pumpen und Zylinder

SeaStar Hydraulische Z-Antrieb-steuerungen

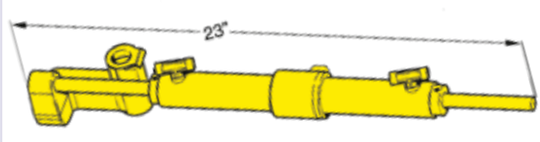

HC5332-3 (MERCURY)

SeaStar

Round Bezel Hiermit kann eine Aufbau-Steuerpumpe vertieft eingebaut werden (93 statt 149mm, ab Einbaubrett)

Art. HA5417 bis 2009

Art. HA5478 ab 2009

Art. HA5476 für BayStar (HH4314-3)

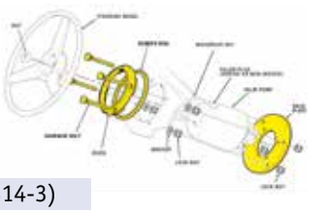

SeaStar

Art. HA5418 Backplate kit

Adapter um neue SeaStar Pumpen einbauen zu können in Montagelöcher alter Steuerköpfe:
Mechanisch: (Safe-T, Big-T),
Hydraulisch: (Syten,Hynautic: H-50, H-60, H-80 & H-300)

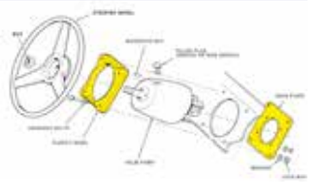

SeaStar

Dashkit 20°

Art. HA5419

Montagesatz 20° für SeaStar hydraulische Steuerpumpen

Nylon Leitung

Art. HT5101

3/8" (Ø 9.525 x 5.25mm). Lieferung per meter.
Diese Leitung ist geeignet für Steuerpumpen mit ein max. Arbeitsdruck von 70 bar (1000 psi). Befestigung mit den mit der SeaStar-Pumpe und dem Zylinder gelieferten Nippeln.

BayStar Schlauchsatz Standard

Art. HT4420

2 Stück BayStar Hydraulikschläuche. Länge 20' (6m). Diese Schläuche sind geeignet für Steuerpumpe mit ein max. Arbeitsdruck von 70 bar (1000 psi). Angepreßte Fittinge an einer Seite. Andere Seite kann auf Maß geschneidet und befestigt werden mit den mit der SeaStar-Pumpe gelieferten Nippeln. Schlauchmaß 3/8" (Ø 9.525 x 5.25mm).

BayStar Schlauchsatz Luxe

Art. H05799

2 Stück BayStar Luxe Hydraulikschläuche. Länge 20' (6m). Diese besonders flexiblen Schläuche sind geeignet für Steuerpumpe mit ein max.Arbeitsdruck von 200 bar (2850 psi). Angepreßte Fittinge an einer Seite. Andere Seite kann auf Maß geschneidet und befestigt werden mit den mit der Schläuche gelieferten Nippeln (9057915). Schlauchmaß 1/4" SAE 100R7 (Ø12 x 6.35mm).

SeaStar Schlauchsatz Standard

Art. H05102 – H05132

Komplette Schlauchsätze mit beidseitig gepresste Fittinge. Längen von 2' bis 32' (0,6 - 9,75 m in Schritten von 2'). Innendurchmesser: 7,94 mm (5/16 "). Diese Schläuche sind geeignet für Steuerpumpen mit einem max. Arbeitsdruck von 70 bar (1000 psi).

SeaStar Schlauchsatz PRO

Art. H05701 – H05730

Komplette Schlauchsätze mit beidseitig gepresste Fittinge. Längen von 1' bis 30' (0,3 - 9,15m in Schritten von 2'). Innendurchmesser: 7,94 mm (5/16 "). Diese Schläuche sind mit Kevlar verstärkt worden und geeignet für Steuerpumpen mit einem max. Arbeitsdruck von 105 bar (1500 psi).

Schott-durchführung

Einzelner flexibler und abschließbarer schlauchschutzspirale. Montageplatte aus schwarz eloxiertem Aluminium.

Art. HF5516 Durchgang nur passend für Nylon Leitung (HT5101 / HT4420) und BayStar luxe Schlauchsatz (H05799)

Schott-durchführungen

Satz flexibler und abschließbarer schlauchschutzspirale. Montageplatte aus Kunststoff oder NIRO 316. Passend für alle SeaStar und BayStar Schlauche.

Art. H07100 Schottverschraubung Satz, einzelne Leitung, NIRO 316
Art. H07105 Schottverschraubung Satz, einzelne Leitung, Kunststoff
Art. H07200 Schottverschraubung Satz, Doppelte Leitung, NIRO 316
Art. H07205 Schottverschraubung Satz, Doppelte Leitung, Kunststoff

Liquid Tie Bar - Ausgleichsventil

Art. HA5471-2
Das Zylinderausgleichsventil ermöglicht die periodisch erforderliche Neuausgleichung von zwei Außenbordmotoren oder Rudern, die nicht mit einer mechanischen Verbindungsstange verbunden sind.

ORB-Fitting kit

Art. HF6010
ORB-Fitting Kit für extra Steuerstand für Innenbordsteuerung

Smart Stick für Aussenborder

Art. AR4502	Smart Stick für Furuno und die meisten anderen Autopilots. Ausgang 0.5 - 4.5V.
Art. AR4502RM	Smart Stick nur für Ray Marine. Ausgang 2.2 - 2.8V.
Art. AR4502SI	Smart Stick nur für Simrad. Ausgang 2.8 - 4.0kHz.

Distanzkit für HC534548/58-3 Pivot Zylinder

Art. H05090
Siehe Anwendungstabelle auf S. 28.

Pivot Plate Bushing Kit für Zylinder HC5345/48/58-3

Art. HA5820

SEASTAR By DOMETIC

Power Purge

Art. HA5445-2
Automatisches Füll- und Entlüftungssystem für SeaStar hydraulische Steuerungen.

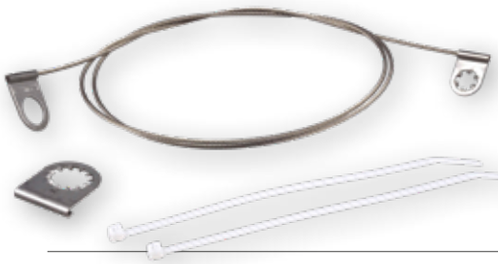

Erdungungs-streifen “Ground Strap”

Art. HA5477
Erdungsstreifen für SeaStar-Frontzylinder für Salzwasseranwendungen.
(Wird bereits mit verschiedenen Zylindern geliefert.)

Bleed nipple caps

Art. HP6044
Bleed nipple caps
All Seastar cylinders
(12 x per kit)

Verschluß-schraube

Art. HA5431 Verschlußschraube
für Seastar Pumpe 1&2, mit Belüftung

Art. HA5432 Verschlußschraube für Seastar Pumpe 1&2, ohne Belüftung (tiefstliegender Steuerstand)

Kugelgelenk NIRO

Art. HP6003 Niro Kugelgelenk 1/2” für Gelenkstange

Art. HP6013 Niro Kugelgelenk 5/8”

Art. HP6019 Niro Kugelgelenk 3/4”

Art. HP6028 Niro Kugelgelenk für HC5380-3 Splashwell Zylinder

Art. HP6029 Niro Kugelgelenk für HC4461-3 BayStar Zylinder

Art. HP6077 Niro Kugelgelenk für ATM (aluminium) Zylinder

Art. HP6137 Niro Kugelgelenk 1/2” (7/16”x 20NF)

Ölfüllsatz

Art. HA5438
Ölfüllsatz mit Anschluß für Steuerpumpe und Ölflasche.

SeaStar Öl

Art. HA5430
SeaStar Hydrauliköl, 1 liter

SEASTAR By DOMETIC

Fittings

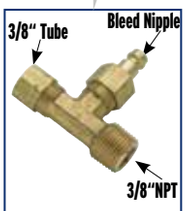

Art. HF5518
Vertical Bleeder Tee
(2 per Kit)

Art. HF5519
Bleed Tee TM-cyl.)
(2 per Kit)

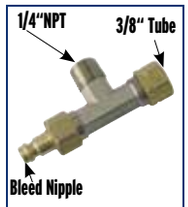

Art. HF5520
Horizontal Bleeder Tee
(2 per Kit)

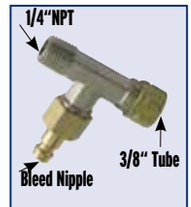

Art. HF5521
Vertical Bleeder Tee
(2 per Kit)

Art. HF5526
Tube Nut incl.
Snijring (6 per Kit)

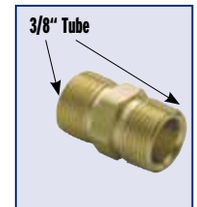

Art. HF5527
Union Coupling Fitting
(3 per Kit)

Art. HF5528
Straight Fitting
(3 per Kit)

Art. HF5529
Elbow Fitting
(3 per Kit)

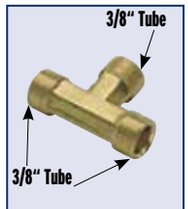

Art. HF5530
Tee Fitting
(3 per Kit)

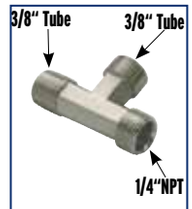

Art. HF5531
Tee Fitting
(3 per Kit)

Art. HF5532
Connector Fitting
(3 per Kit)

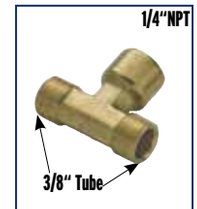

Art. HF5533
Tee Fitting
(3 per Kit)

Art. HF5534
Elbow Fitting
(3 per Kit)

Art. HF5524
Cap Plug Nut
(3 per Kit)

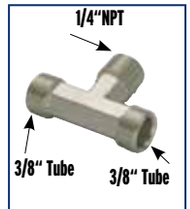

Art. HF5536
Tee Fitting
(3 per Kit)

Art. HF5538
Street Elbow
(3 per Kit)

Art. HF5548
Bleed Nipple
(2 per Kit, incl. O-ring)

Art. HF5566
Adapter Fitting
(2 per Kit)

Art. HF5512
Bulkhead Fitting Kit
L=3/4", Single Cyl.
(2 per Kit)

Art. HF5513
Bulkhead Fitting Kit
L=3", Single Cyl.
(2 per Kit)

Art. HF5514
Bulkhead Fitting Kit
L=3/4", Twin Cyl.

Art. HF5515
Bulkhead Fitting Kit
L=3", Twin Cyl.

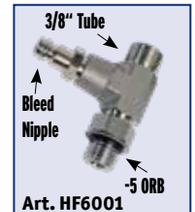

Art. HF6001
Vertical Bleeder Tee
(2 per Kit)

Art. HF6002
Horizontal Bleeder Tee
(2 per Kit)

Art. HF6003
Hynautic Bleeder
Tee. For use with
5/16" or 3/8" hose.
(2 per kit)

Art. HF6004
Elbow Fitting
(2 per kit)

Art. HF6005
Tee Fitting
(2 per kit)

Art. HF6006
Tee Fitting
(2 per kit)

Art. HF6009
Straight Fitting
(2 per kit)

Art. HF6011
45° Fitting
(2 per kit)

Art. HF6012
Kit ORB Male to NPT
Female (3 per kit)

Art. HF6007
Kit ORB add a Station for Outboards,
incl. 3/8 " tube: L=25'

Art. HF6010
Kit ORB add a Station for Inboards

Art. HP6044
Bleed nipple caps
All Seastar cylinders
(12x per kit)

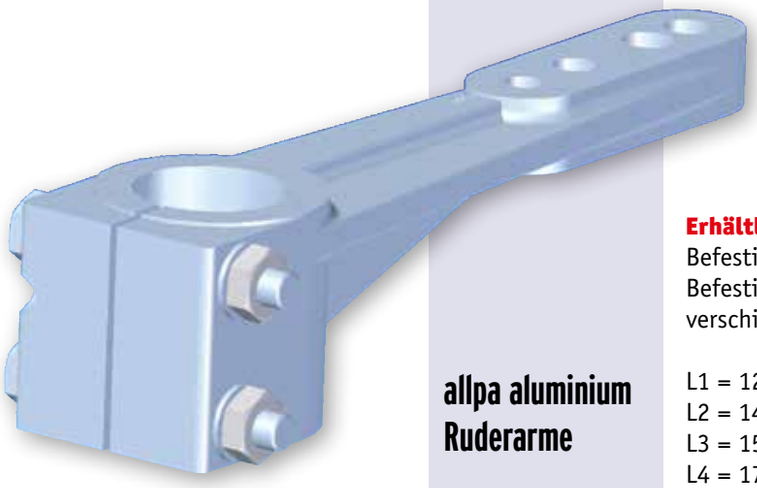

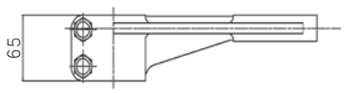

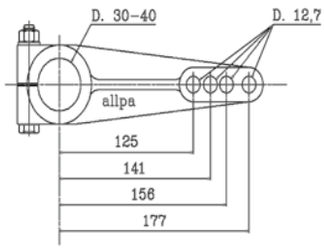

allpa aluminium Ruderarme

Erhältlich für Ruderwellen von Ø30mm und Ø40mm.
Befestigung mit Klemmbolzen. Versehen mit 4 Befestigungspunkten und dadurch geeignet für verschiedene Steuerungen:

L1 = 125mm (2 x 45°)
L2 = 141mm (2 x 40°)
L3 = 156mm (2 x 35°)
L4 = 177mm (2 x 30°)

Der gegebene Ruderwinkel wird erreicht mit 7”-TFX/Seastar Zylindern mit einem Hub von 178mm.

Art. 562130	Aluminium Ruderarm für Ø30mm Ruderwelle
Art. 562140	Aluminium Ruderarm für Ø40mm Ruderwelle

Sehen Sie für passende Zylinder oder komplette Steuersätze S. 49-51

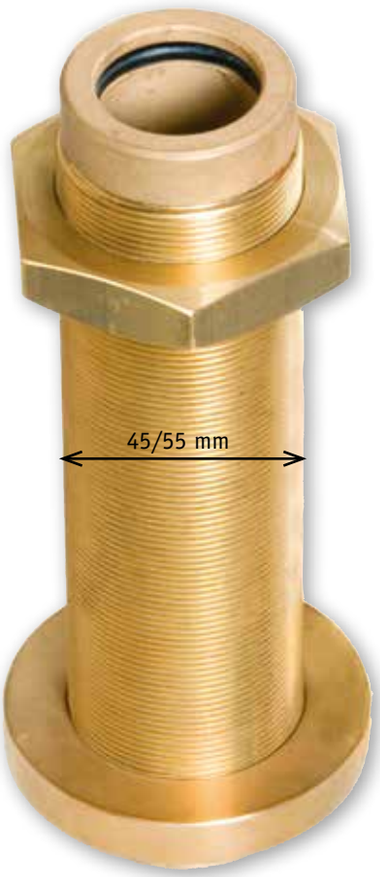

allpa bronze Hennegattsröhre

Für Ruderwellen von Ø30mm und Ø40mm (Außenmaß).
Versehen mit auswechselbaren Lagerbuchsen und O-Ringen.

Erhältlich in verschiedenen Längen:

Art. 562230	für Ruderwelle Ø30mm, L_1 = 183mm, L_2 = 158mm
Art. 562231	für Ruderwelle Ø30mm, L_1 = 283mm, L_2 = 183mm
Art. 562240	für Ruderwelle Ø40mm, L_1 = 213mm, L_2 = 143mm
Art. 562241	für Ruderwelle Ø40mm, L_1 = 313mm, L_2 = 187mm

L_1 = Totallänge
L_2 = Gewindelänge

allpa® liefert standard bronzene Ruder für Boote von 5 bis 30m, mit flachem oder V-Boden, oder für Spiegelmontage (0° oder 12°). Für Geschwindigkeiten bis 35/40 Knoten (75km/h). Die Ruderoberfläche beträgt 0,05 bis 0,70m².
Diese Ruder werden komplett mit Ruderschaft, Hennegattrohr, Ruderblatt und Ruderpinne geliefert.

Die verwendeten Materialien sind abhängig von der Ruderoberfläche und der maximalen Bootsgeschwindigkeit: Mangan-Bronze OT.MAN, Aluminium-Bronze MIBRAL und NIRO V.174 und AISI 316.Der Ruderschaft und das Ruderblatt sind immer vom gleichen Material.

Ruder für flachen Boden		**Gewicht**	**Bootslänge:**
Art. 469012	Ruder 12/ 6P	10kg	5- 8m
Art. 469014	Ruder 14/10P	14kg	8-12m
Art. 469016	Ruder 16/11P	13kg	8-12m
Art. 469017	Ruder 16/13P	21kg	8-12m

Ruder für V-boden:			
Art. 469012/V	Ruder 12/ 6V	10kg	5- 8m
Art. 469014/V	Ruder 14/10V	14kg	8-12m

Ruder für Spiegelmontage:			
Art. 469014/S-0	Ruder 14/10S-0°	15kg	8-12m
Art. 469014/S-12	Ruder 14/10S-12°	15kg	8-12m

Obenstehende Ruder sind in der Regel aus dem Vorrat lieferbar.
Sie sind nur ein kleiner Teil des kompletten Programms. Fragen Sie nach dem ausführlichen Informationsmaterial.

Standard Ruderlänge = 180mm

Diese Ruder werden serienmäßig hergestellt und bieten dadurch die nachfolgenden bemerkenswerten Vorteile:

- niedrigere Preise als die On-Off Ruder
- einfache Auswahl für den Bootdesigner aus einem großen Programm:
  Ruder für jeden Rumpftyp
- auswechselbare Teile: besonders praktisch bei Prototypen während der Testphase
- einfach ersetzbare Teile ohne Hilfe eines Monteurs
- wartungsfrei

Die Form und die Abmessungen von Radice Rudern sind nach Rina-Vorschriften.

Servicekit für Ruder mit Welle Ø35mm: **Art. 469090**
Servicekit für Ruder mit Welle Ø40mm: **Art. 469091**

Bronze Ruder

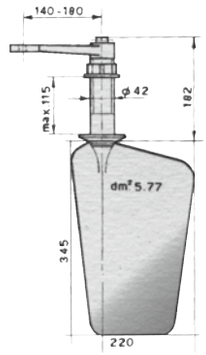

Welle Ø30
469012

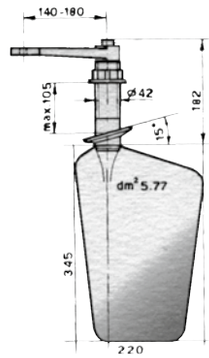

Welle Ø30
469012/V

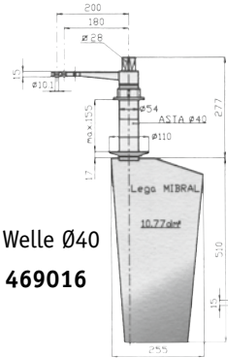

Welle Ø40
469016

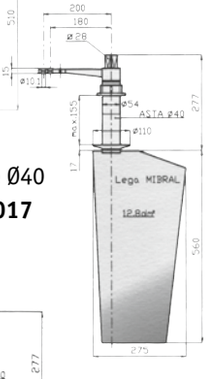

Welle Ø40
469017

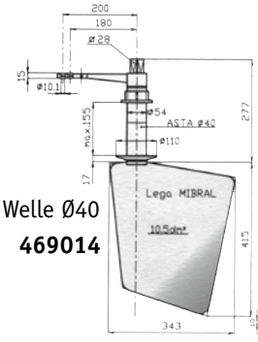

Welle Ø40
469014

469014/V
Welle Ø40

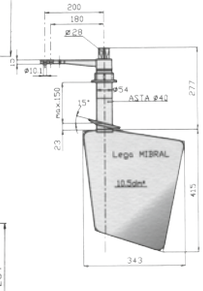

469014/S-0
Welle Ø 40

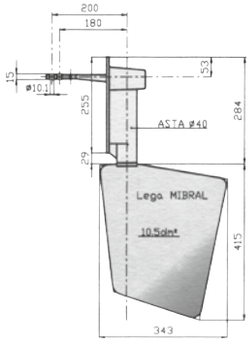

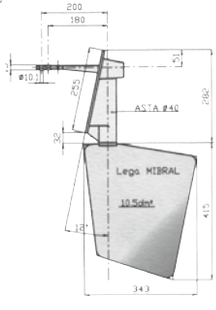

Welle Ø40
469014/S-12

Riviera

3-Speichen Steuerrad, Vollkunststoff
A = 350mm, B = 115mm
Art. 9062100 Schwarz
Art. 9062101 Weiß

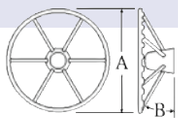

TFX

3-Speichen Steuerrad, Vollkunststof, Schwarz
A = 350mm, B = 40mm
Art. 9064100

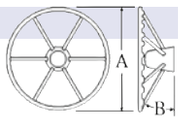

Shark

3-Speichen Steuerrad, Vollkunststoff mit Polyurethan-Griff
A = 280mm, B = 55mm
Art. 9062500

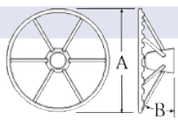

Delfino

Delfino schwarz
3-Speichen Steuerrad, Aluminium mit Vinylgriff
Art. 9062102 A = 310mm, B = 95mm
Art. 9062103 A = 340mm, B = 95mm

Delfino weiss
3-Speichen Steuerrad, Aluminium mit Vinylgriff
Art. 9062102/W A = 310 mm, B = 95 mm
Art. 9062103/W A = 340 mm, B = 95 mm

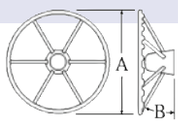

Imola

3-Speichen Steuerrad,
Silber-Aluminium mit Mahagoni-Holzgriff
A = 310mm, B = 80mm
Art. 9062107

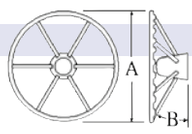

Modell „15“

3-Speichen, NIRO-Steuerrad
mit Mahagoni-Holzgriff
Art. 9068700 A = 350mm B=40mm
Mit verzahnte Konus (Art. 9068988) um Lenkrad gerade setzen zu können.
Wird auch geliefert mit Konusadapter (Art. 9068998).

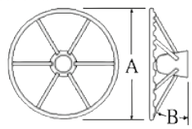

Modell „23“

3-Speichen NIRO Steuerrad mit Kunstledernem Griff

Art. 9068715 Schwarz
Art. 9068716 Weiß
A= 350mm, B = 60mm, Konus 19mm

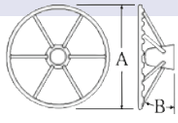

3-Speichen Steuerrad, Aluminium mit schwarzem Polyurethan-Griff

Art. 9062146 A = 350mm, B = 90mm

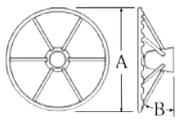

Siren

3-Speichen Doppelt, NIRO-Steuerrad

Art. 9068725 Teakholz-Griff

Art. 9068726 Schwarzer Polyurethan-Griff

A = 350mm, B = 60mm, conus 19mm

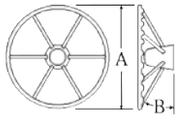

Modell „26 & 26L“

3-Speichen NIRO Steuerrad

Art. 9062148 Schwarzer Polyurethan-Griff

A = 300mm

B = 60mm

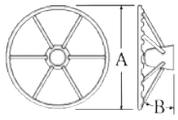

Pegaso

4-Doppelspeichen Niro-Steuerrad

Art. 9068721 Schwarzer Polyurethan-Griff

Art. 9068720 Holz-Griff

A = 350mm, B = 60mm

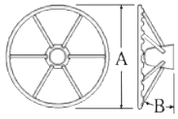

Modell „25B“

3-Speichen NIRO-Steuerrad

Art. 9068710 Carbonlook-Griff

Art. 9068711 Nußbaum-Wurzelholz-Look-Griff

Art. 9068712 Schwarzer Polyurethan-Griff

A = 350mm, B = 60mm, Konus 19mm

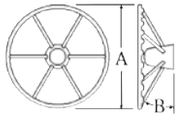

Modell „22“

Starkes, 3-Speichen NIRO Steuerrad, mit Polyurethan-Griff

Art. 9062135 A = 350mm, B = 95mm

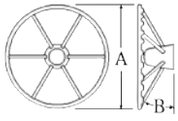

Elica Polyurethan

3 x Doppelspeichen NIRO Steuerrad mit schwarzem Vinylgriff

Art. 9068736 A = 350mm, B = 60mm

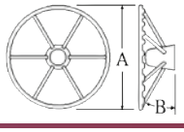

Modell „27B“

Leader Wood

Leader Prestige

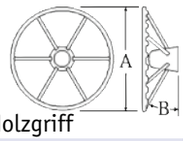

LEADER WOOD

6-Speichen, NIRO-Steuerrad mit Mahagoni-Holzgriff

Art. 9062111 A = 360mm, B = 100mm
Art. 9062111/T A = 360mm, B = 100mm (TEAK!)
Art. 9062112 A = 390mm, B = 100mm
Art. 9062116 A = 550mm, B = 100mm

LEADER PRESTIGE

6-Speichen, NIRO-Steuerrad mit Mahagoni-Holzgriff

Art. 9062118 A = 360mm, B = 100mm
Art. 9062119 A = 390mm, B = 100mm

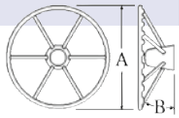

Leader Elegant

Leader Silver

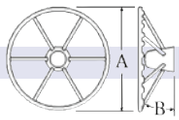

LEADER ELEGANT

6-Speichen NIRO Steuerrad mit Carbon Look

Art. 9062123 A = 370mm, B = 100mm

LEADER SILBER

6-Speichen NIRO Steuerrad mit Silber Look

Art. 9062137 A = 370mm, B = 100mm

Leader Tanegum schwarz

Leader Tanegum weiss

LEADER TANEGUM SCHWARZ

6-Speichen NIRO Steuerrad mit schwarzem PU-Griff

Art. 9062109 A = 370mm, B = 100mm
Art. 9062110 A = 410mm, B = 100mm

LEADER TANEGUM WEISS

6-Speichen NIRO Steuerrad mit weißem PU-Griff

Art. 9062109/W A = 370mm, B = 100mm
Art. 9062110/W A = 410mm, B = 100mm

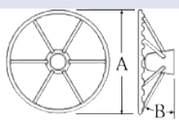

NIRO Steuerrad

NIRO Steuerrad Luxe

stainless steel 316

5-Speichen NIRO Steuerrad

Art. 9078805 A=343mm, B=95mm, Konus 19mm
Art. 9078806 A=394mm, B=105mm, Konus 19mm

6-Speichen NIRO Steuerrad mit Fingerriffeln

Art. 9078810 A=343mm, B=98mm, Konus 19mm
Art. 9078811 A=394mm, B=108mm, Konus 19mm

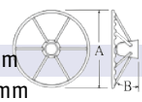

Quick release Nabe für Steuerrad

Für alle Steuerräder mit Art. Nummern 9062...
Art. 9062180

Modell „18“

5-Speichen, NIRO-Steuerrad
mit Karbon-Look-Griff

Art. 9068705 A = 350mm, B = 40mm

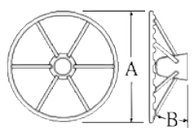

NIRO Steuer-knopf

Art. 9078825
A=38mm, B = 50mm, C = 25mm

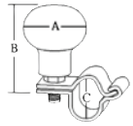

Typ-2 Steuerrad

6-Speichen klassisches Steuerrad aus Mahagoniholz
Mit Adapter für 2 verschiedene Konusse

Art. 9068237	Ø370mm
Art. 9068249	Ø490mm
Art. 9068265	Ø650mm

Typ-3 Steuerrad

6-Speichen klassisches Steuerrad aus Mahagoniholz
mit NIRO Griff
Mit Adapter für 2 verschiedene Konusse

Art. 9068342	Ø420mm
Art. 9068349	Ø490mm
Art. 9068360	Ø600mm
Art. 9068370	Ø700mm
Art. 9068380	Ø800mm

Typ-3B Steuerrad

6-Speichen klassisches Steuerrad aus Mahagoniholz
mit Holzgriff. Mit Adapter für 2 verschiedene Konusse

Art. 9068346/B	Ø460mm
Art. 9068355/B	Ø550mm
Art. 9068360/B	Ø600mm
Art. 9068370/B	Ø700mm

Typ-6 Steuerrad

1: Typ-6
6-Speichen NIRO Steuerrad mit Holzgriff aus teak mit Fingerriffeln
Mit Adapter für 2 verschiedene Konusse
Art. 9068650 A = 500mm, B = 65mm
Art. 9068670 A = 700mm, B = 65mm

2: Typ-6N
6-Speichen NIRO Steuerrad mit Holzgriff aus teak mit Fingerriffeln
Mit Adapter für 2 verschiedene Konusse
Art. 9068650/N A = 500mm, B = 60mm
Art. 9068660/N A = 600mm, B = 60mm

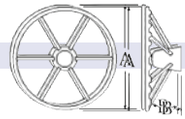

3: Typ-6C
6-Speichen Carbonlook Steuerrad mit Fingerriffeln
Mit Adapter für 2 verschiedene Konusse
Art. 9068760 A = 600mm, B = 60mm

Typ-9 Steuerrad

6-Speichen NIRO Steuerrad mit Polyurethan-Griff und Speichen
Mit Adapter für 2 verschiedene Konusse

Art. 9068945	A = 450mm, B = 60mm
Art. 9068955	A = 550mm, B = 60mm
Art. 9068970	A = 700mm, B = 60mm

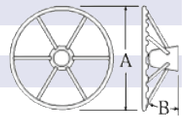

Konusadapter

Art. 9068998

Handgriff

Zum Klemmen (Ø13mm). Aufklappbar
Art. 9068996

Handgriff

Zum Schrauben.
Art. 9068997

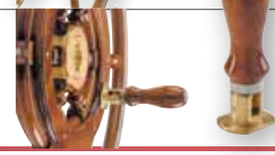

Steuerrad CustomTouch

Art. 10000032 Steuerrad CustomTouch

Dieses fantastische Steuerrad verleiht deinem Boot eine einzigartige Ausstrahlung, da du dein eigenes Logo in dein Lenkrad gestalten kannst.

Für weitere Informationen, wenden Sie sich an allpa.

Steuerrad Modell Nautic

Art. 9062147 Steuerrad Modell Nautic
Schwarzer Polyurethan-Griff.
NIRO Speichen, Aluminiumnabe
Ø350mm.

Steuerrad Modell „28“

Art. 9068730 Steuerrad Modell 28, schwarz
3-Doppelspeichen Steuerrad.
Schwarzer Polyurethan-Griff.
Ø350mm

Art. 9068731 Steuerrad Modell 28, weiß
3-Doppelspeichen Steuerrad.
Weißer Polyurethan-Griff.
Ø350mm

Steuerrad Ghost

Art. 9068735 Steuerrad Ghost, schwarz
3-Doppelspeichen NIRO Steuerrad.
Komplett Schwarz.
Ø350mm

Steuerrad Modell „29“

Art. 9068740 Steuerrad Modell 29, schwarz
3-Doppelspeichen NIRO Steuerrad.
Ø350mm

Art. 9068741 Steuerrad Modell 29, Carbon
3-Doppelspeichen NIRO Steuerrad.
Carbon-look Griff.
Ø350mm

Steuerrad Modell „31“

Art. 9068750 Steuerrad Modell 31, Teak
3-Doppelspeichen NIRO Steuerrad.
Teakholz Griff.
Ø350mm

Art. 9068751 Steuerrad Modell 31, Carbon
3-Doppelspeichen NIRO Steuerrad.
Carbon-look Griff.
Ø350mm

Art. 9065893 Augenfitting Nylon für Kabel **CC230, CC330** & **CCX633**
Art. 9065940 Augenfitting Alu für Kabel **CC230, CC330** & **CCX633**
Art. 9065941 Augenfitting Alu für Kabel **CCX433**

Augenfitting

Art. 9065960 Anti-Vibrationskit für Kabel **CC230, CC339** & **CCX633**
Art. 9065961 Anti-Vibrationskit für Kabel **CCX433**

Anti-Vibrationskit

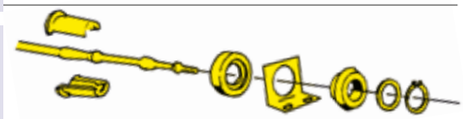

Art. A333
Halterung mit montierter Kabelklemme (A314)

Halterung

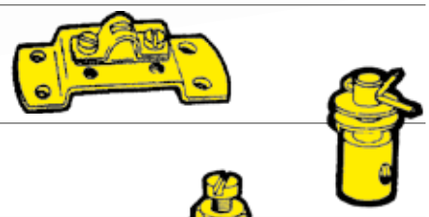

Art. A312 Endfitting für Kabel **CC230** & **CC330** & **CCX633**
Art. 9065951 Endfitting für Kabel **CCX433**

Endfitting

Art. A313
Klemmnippel für Schaltzug CC170 und Stopkabel

Klemmnippel

Art. A325 Gabel-Ende für Kabel **CC230**, **CC330** & **CCX633**
Art. A326 Gabel-Ende für Gewinde Ø 6 mm
Art. 9065921 Gabel-Ende für **CCX433**

Gabel-Ende

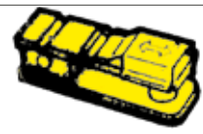

Art. A337 Kugelgelenk für Kabel **CC230**, **CC330** & **CCX633**
Art. 9065931 Kugelgelenk für Kabel **CCX433**

Kugelgelenk

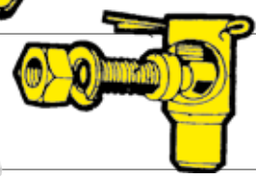

Art. 129184
Anschlußsatz für Kabel **CC230**, **CC330** & **CCX633**
für Yamaha ≥ 25 PS

Anschlußsatz

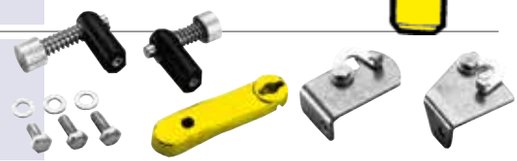

Art. A314
Kabelklemme für Kabel **CC230**, **CC330** & **CCX633**
Art. 9065911 für CCX433-Kabel

Kabelklemme

Art. CA27319
Anschlußsatz für Kabel **CC230**, **CC330** & **CCX633** für Mercury O/B & I/B

Anschlußsatz

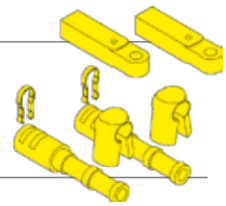

Art. CA27024
Universeller Innenborder Anschlußsatz für Kabel **CC230**, **CC330** & **CCX633**

Universeller Anschlußsatz

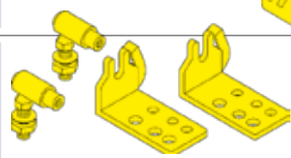

Art. CA27320 Anschlußsatz für Kabel **CC230**, **CC330** & **CCX633** für OMC Z-Antriebe
Art. CA27321 Anschlußsatz für Kabel **CC230**, **CC330** & **CCX633** für OMC Z-Antriebe

Anschlußsatz

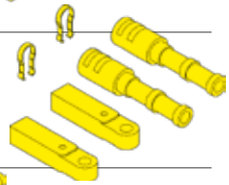

Art. CA27208
OMC Außenbordersatz bis 35 PS (< 1979)

Außenbordersatz

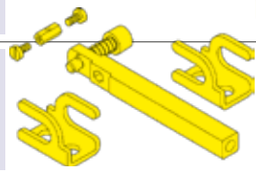

Art. CA27328
Universeller paralleler Anschlußsatz für Kabel **CC230**, **CC330** & **CCX633**

Universeller Anschlußsatz

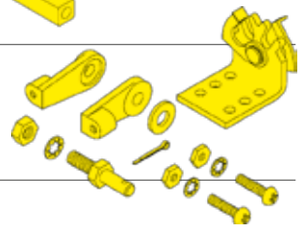

Art. CA27247
OMC Außen-border & Z-Antrieb Satz (< 1979)

Außenborder- / Z-Antriebsatz

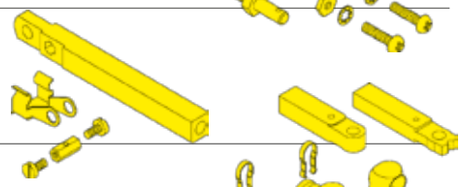

Art. CA27373
Mercury Innenbordersatz

Innenbordersatz

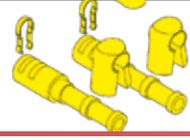

Motor-Fernbedienzüge

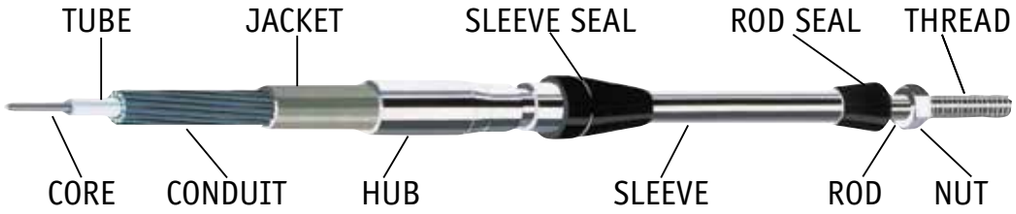

SEASTAR
By DOMETIC

MERKMALE:

- Zug-und Druckkabel für Motorbedienung
- passend für Außenborder, Innenborder und Z-Antriebe
- Kern aus rostfreiem Stahl
- Endfittings aus rostfreiem Stahl oder vernickeltem Messing
- gezogene Kabelhülle aus Kunststoff mit niedrigem Reibungswiderstand
- beständig gegen Öl, Seewasser und UV-Strahlung
- besonders geschmeidig, effizient und verschleißfest
- nach Angaben der Motorenhersteller

Bitte geben Sie bei der Bestellung generell die Länge an!

SeaStar Xtreme CCX633

SeaStar CC230-CC330

CC230xx

Fernbedienzug

CC230 für Innenborder, Z-Antriebe und Aussenborder: Yamaha, Suzuki, Tohatsu, Honda, Selva, Force, OMC Turbo Jet und Mercury Sport Jet. Gewinde 10/32 UNF • **Nominalweg 76 mm**

CC330xx, CCX633xx

Fernbedienzug

CC330 wie **CC230**, aber extra stark und mit NIRO Endfittings. Gewinde 10/32 UNF
Nominalweg 76 mm

CC210xx

Fernbedienzug

CC210 für Mariner-Motoren bis 37 kW (50 PS)

CC179xx

Fernbedienzug

CC179 für Mercury und Mercruiser Motoren
Mariner Motoren (≥ 37kW / 50 PS)

CC205xx

Fernbedienzug

CC205 für Johnson-, Evinrude- und OMC-Motoren >1979 und OMC Turbo Jet

CC170xx

Fernbedienzug

CC170 für Johnson-, Evinrude- und OMC-Motoren <1979

CC189xx „Gen II“

Fernbedienzug

CC189 GenII für Mercury- und Mariner-Motoren > 2003 ab 50-60 PS mit Topmontage-Bedienung

CCX433xx

Fernbedienzug

CCX433 extra-heavy-duty Fernbedienzüge
Gewinde 1/4“ x 28 UNF

Motor-Fernbedienzüge

Unique Selling Points:

- **Biegeradius** nur **100mm!** Die Konkurrenz hat einer Biegeradius von 200mm…
- **Gleitrippen-Kern** für Extreme Züge!
- Die Konkurrenz hat einer Konzentrischer Kern…
- Die **effizienteste** Züge! Kabel mit den besten Schutz gegen Umwelteinflüsse!

1 ft = 30.48 cm

Beispiel: CC230 06 ft = 6 ft = 183 cm

Standard
(CC172, CC2300)

CC230
CC230 06 ft
CC230 07 ft
CC230 08 ft
CC230 09 ft
CC230 10 ft
CC230 11 ft
CC230 12 ft
CC230 13 ft
CC230 14 ft
CC230 15 ft
CC230 16 ft
CC230 17 ft
CC230 18 ft
CC230 19 ft
CC230 20 ft
etc.

SeaStar Max Pro
(33C, CC3300)

CC330
CC330 06 ft
CC330 07 ft
CC330 08 ft
CC330 09 ft
CC330 10 ft
CC330 11 ft
CC330 12 ft
CC330 13 ft
CC330 14 ft
CC330 15 ft
CC330 16 ft
CC330 17 ft
CC330 18 ft
CC330 19 ft
CC330 20 ft
etc.

SeaStar Xtreme

CCX633 (Xtreme)
CCX633 06 ft
CCX633 07 ft
CCX633 08 ft
CCX633 09 ft
CCX633 10 ft
CCX633 11 ft
CCX633 12 ft
CCX633 13 ft
CCX633 14 ft
CCX633 15 ft
CCX633 16 ft
CCX633 17 ft
CCX633 18 ft
CCX633 19 ft
CCX633 20 ft
etc.

Mercury - Mercruiser

CC179
CC179 06 ft
CC179 07 ft
CC179 08 ft
CC179 09 ft
CC179 10 ft
CC179 11 ft
CC179 12 ft
CC179 13 ft
CC179 14 ft
CC179 15 ft
CC179 16 ft
CC179 17 ft
CC179 18 ft
CC179 19 ft
CC179 20 ft
etc.

Mercury - Mercruiser

CCX179 (Xtreme)
CCX179 06 ft
CCX179 07 ft
CCX179 08 ft
CCX179 09 ft
CCX179 10 ft
CCX179 11 ft
CCX179 12 ft
CCX179 13 ft
CCX179 14 ft
CCX179 15 ft
CCX179 16 ft
CCX179 17 ft
CCX179 18 ft
CCX179 19 ft
CCX179 20 ft
etc.

Mercury - Mercruiser
(Mercury Gen II)

CC189
CC189 6 ft
CC189 7 ft
CC189 8 ft
CC189 9 ft
CC189 10 ft
CC189 11 ft
CC189 12 ft
CC189 13 ft
CC189 14 ft
CC189 15 ft
CC189 16 ft
CC189 17 ft
CC189 18 ft
CC189 19 ft
CC189 20 ft
etc.

Mercury - Mercruiser
(Mercury Gen II)

CCX189 (Xtreme)
-
-
-
-
CCX189 10 ft
CCX189 11 ft
CCX189 12 ft
CCX189 13 ft
CCX189 14 ft
CCX189 15 ft
CCX189 16 ft
CCX189 17 ft
CCX189 18 ft
CCX189 19 ft
CCC189 20 ft
etc.

OMC, Johnson Evinrude
(OMC<1979)

CC170
CC170 06 ft
CC170 07 ft
CC170 08 ft
CC170 09 ft
CC170 10 ft
CC170 11 ft
CC170 12 ft
CC170 13 ft
CC170 14 ft
CC170 15 ft
CC170 16 ft
CC170 17 ft
CC170 18 ft

OMC, Johnson, Evinrude

CC205
CC205 06 ft
CC205 07 ft
CC205 08 ft
CC205 09 ft
CC205 10 ft
CC205 11 ft
CC205 12 ft
CC205 13 ft
CC205 14 ft
CC205 15 ft
CC205 16 ft
CC205 17 ft
CC205 18 ft
CC205 19 ft
CC205 20 ft
etc.

Mariner

CC210
CC210 10 ft
CC210 11 ft
CC210 12 ft
CC210 13 ft
CC210 14 ft
CC210 15 ft
CC210 16 ft
CC210 17 ft
CC210 18 ft
CC210 19 ft
CC210 20 ft
etc.

Extra Heavy Duty
(43C)

CCX433
CCX433 06 ft
CCX433 07 ft
CCX433 08 ft
CCX433 09 ft
CCX433 10 ft
CCX433 11 ft
CCX433 12 ft
CCX433 13 ft
CCX433 14 ft
CCX433 15 ft
CCX433 16 ft
CCX433 17 ft
CCX433 18 ft
CCX433 19 ft
CCX433 20 ft
etc.

Universelle STOP-Kabel

Stopkabel mit Handgriff und Montagesatz

Art. CC34305	05' (1,52m)		
Art. CC34310	10' (3,05m)		
Art. CC34315	15' (4,57m)	Einzeln lieferbar:	
Art. CC34320	20'(6,10m)	**Art. 9065100**	Handgriff, alter Typ
Art. CC34325	25' (7,62m)	**Art. 9065110**	Handgriff, neuer Typ
Art. CC34330	30' (9,14m)	**Art. 9065111**	Montagesatz
Art. CC34335	35' (10,68m)		
Art. CC34340	40'(12,19m)		

SeaStar Fußgassteuerung für Outboards, Sterndrives & Inboards

SeaStar Solutions präsentiert eine neue Fußgassteuerung, den Pro-Pedal, der dem Fahrer ein komfortableres Bedienerlebnis bietet und Komponenten enthält, die die Haltbarkeit und Zuverlässigkeit erheblich verbessern werden.

Art. FT7000

SEASTAR By DOMETIC

Dual station units

SEASTAR By DOMETIC

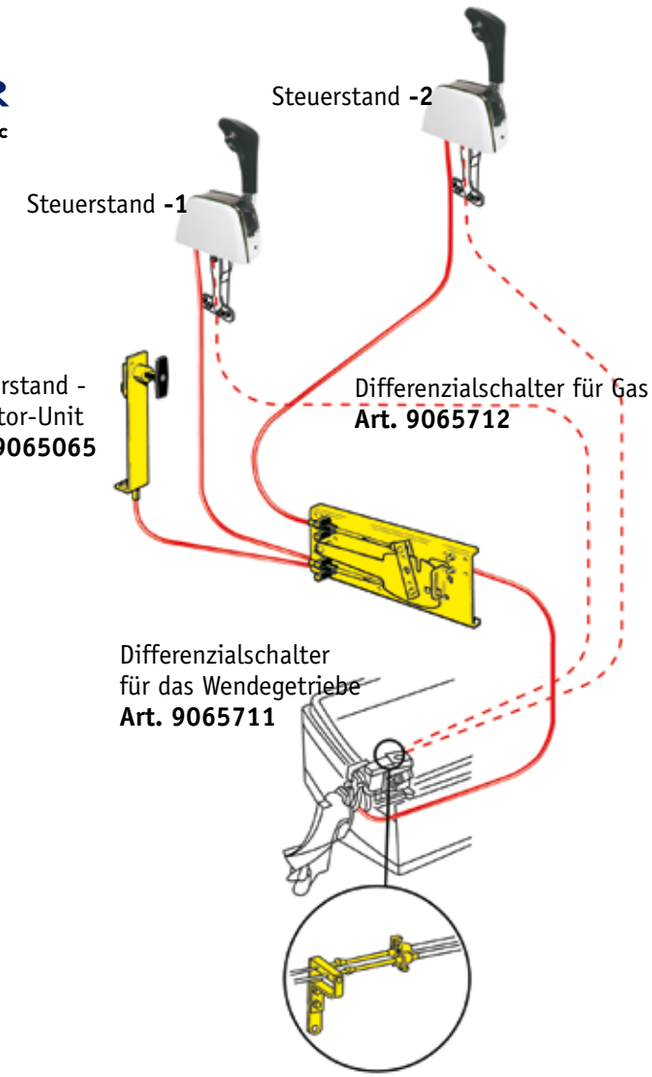

DS-Units (Dual Station Units) werden benötigt für Kabelbedienung von Gas und Wende-getriebe bei zwei Steuerständen (Fly-Bridge).
Die Bewegungen von 2 Bedienzügen werden über ein Kabel koordiniert.

DS-Unit für Gas oder Schaltung
Art. A323

N.b. bei Steuerstandwechsel muß der Schalthebel in der Leerlaufposition stehen.

DS-Unit für Kraftstoffeinspritzpumpe (nur auf Zug arbeitend)
Art. 9065061

T-Hebel „DC"

Für Schottmontage, mit einstellbarer Bremse.
Ideal für Gas -, Choke-, und Stopkabel.
Kabel Teleflex **CC230. CC330** & **CCX633** kann man hiermit als Stopkabel benutzen

SEASTAR By DOMETIC

Art. 9065620 T-Hebel „DC" völlig verchromt

Seitenmontage Schaltung

Zweifach arbeitent, für Gas und Getriebe.
Geeignet für Kabel CC230, CC330 und CCX633

Art. 9065006	B80/S	Segelbootmodell (172103-700SS)
Art. 9065007	B80	Standard (172105-700SM)
Art. 9065010	B80/T	nur mit Trimm (172133-700SMT)
Art. 9065016	B80/TR	Für Gebrauch mit nur 1 Kabel (172227) (mit grauem Knopf)
Art. 9065025	Leerlaufschalter (Start-in-Gear-Sicherung)	

B80
B80/S

B80

B80/S

Seitenmontage Schaltung

Zweifach arbeitend, für Gas und Getriebe.
Geeignet für Kabel CC230, CC330 und CCX633

Merkmale

- NIRO-Hebel mit Kunststoff-Knopf
- CH2800 mit eingebautem Drehschalter für Bedienung von Bugstrahlruder oder Ankerwinde
- Geeignet für Motor- und Segelboote
- Montage möglich mit oder ohne Verkleidungsplatte

Art. CH2800	CH2800 mit Drehschalter
Art. CH2850	CH2850 ohne Drehschalter
Art. 9065883	Einzelner Hebel, ohne Schalter
Art. 9065879	Einzelner Hebel, mit Schalter
Art. 9065889	Verkleidungsplatte (mitgeliefert)
Art. 9065899	Druckknopf (mitgeliefert)
Art. 9065054	Einzelne Sicherungsschraube
Art. 9065025	Leerlaufschalter

CH2800
CH2850

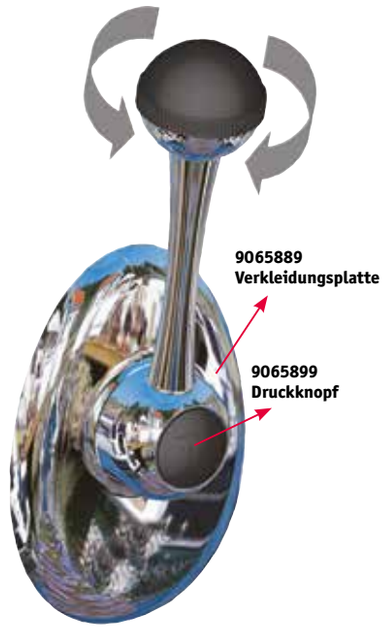

Xtreme Mittelkonsole oder Backbordmontage-Schaltung

Universaldesign für Anwendung mit jedem Aussenborder, Innenborder und Z-Antrieb-Motor.

Merkmale

- Geeignet für alle Typen 33C Kabel und motorspezifische Kabel: Mercury, Yamaha, BRP, Suzuki, Honda, Tohatsu und OMC/Johnson/Evinrude (ab 1979)
- Trimm-Schalter
- Leerlauf-Aufwärmeposition
- Sicherheitsschaltsperre
- Leerlaufschalter (Start-in-Gear-Sicherung)
- Notstoppschalter
- Einstellbare Friktion
- Chrom-Verarbeitung

Art. CHX8351	Xtreme Schaltung für Mittelkonsole- oder Backbordmontage
Art. 9065905	Anschlußkit (mitgeliefert)
Art. 9065606	Leerlaufschalter (mitgeliefert)

XTREME CONTROLS
CHX8351

XTREME CONTROLS

CHX8050
CHX8051
CHX8052

Seitenmontage Schaltung
Universaldesign für Anwendung mit jedem Aussenborder, Innenborder und Z-Antrieb-Motor.

Merkmale
- Geeignet für alle Typen 33C Kabel und motorspezifische Kabel: Mercury, Yamaha, BRP, Suzuki, Honda, Tohatsu und OMC/Johnson/Evinrude (ab 1979)

- Trimm-Schalter Option
- Tilt-Schalter Option
- Leerlauf-Aufwärmeposition
- Sicherheitsschaltsperre
- Leerlaufschalter (Start-in-Gear-Sicherung)
- Notstoppschalter
- Einstellbare Friktion
- Chrome Finish

Art. CHX8050	Xtreme Seitenmontage, Single
Art. CHX8051	Xtreme Seitenmontage, Single mit Trimmschalter
Art. CHX8052	Xtreme Seitenmontage, Single mit Trimm- & Tiltschalter
Art. 9065905	Anschlußkit (mitgeliefert)
Art. 9065606	Leerlaufschalter (mitgeliefert)

XTREME CONTROLS

CHX8553
CHX8554
CHX8555

CHX8640
CHX8641

CHX8740
CHX8741
CHX8742

Xtreme Schaltungen in schwarzer Ausführung
Universaldesign für Anwendung mit jedem Aussenborder, Innenborder und Z-Antrieb-Motor.

Merkmale
- Geeignet für alle Typen 33C Kabel und motorspezifische Kabel: Mercury, Yamaha, BRP, Suzuki, Honda, Tohatsu und OMC/Johnson/Evinrude (ab 1979)
- Trimm-Schalter Option
- Tilt-Schalter Option
- Leerlauf-Aufwärmeposition
- Sicherheitsschaltsperre (nur CHX8553 Seitenmontage)
- Leerlaufschalter (Start-in-Gear-Sicherung)
- Einstellbare Friktion
- Schwarze Finish

Art. CHX8553	Xtreme Seitenmontage mit Schaltsperre
Art. CHX8554	Xtreme Seitenmontage mit Trimmschalter & Schaltsperre
Art. CHX8555	Xtreme Seitenmontage mit Trimm- & Tiltschalter
Art. CHX8640	Xtreme Toppmontage, Single
Art. CHX8641	Xtreme Toppmontage, Single mit Trimmschalter
Art. CHX8740	Xtreme Toppmontage, Twin
Art. CHX8741	Xtreme Toppmontage, Twin mit Trimmschalter
Art. CHX8742	Xtreme Toppmontage, Twin mit Trimm- & Tiltschalter
Art. 9065905	Anschlußkit (mitgeliefert)
Art. 9065606	Leerlaufschalter (mitgeliefert)

Xtreme Toppmontage Schaltung

Universaldesign für Anwendung mit jedem Aussenborder, Innenborder und Z-Antrieb-Motor.

Merkmale

- Geeignet für alle Typen 33C Kabel und motorspezifische Kabel: Mercury, Yamaha, BRP, Suzuki, Honda, Tohatsu und OMC/Johnson/Evinrude (ab 1979)

- Trimm-Schalter Option
- Tilt-Schalter Option
- Leerlauf-Aufwärmeposition
- Sicherheitsschaltsperre
- Leerlaufschalter (Start-in-Gear-Sicherung)
- Einstellbare Friktion
- Chrome Finish

Art. CHX8150	Xtreme Toppmontage, Single mit Schaltsperre
Art. CHX8151	Xtreme Toppmontage, Single mit Schaltsperre & Trimmschalter
Art. CHX8152	Xtreme Toppmontage, Single mit Schaltsperre und Trimm- & Tiltschalter

Art. 9065905	Anschlußkit (mitgeliefert)
Art. 9065606	Leerlaufschalter (mitgeliefert)

XTREME CONTROLS

CHX8150
CHX8151
CHX8152

Toppmontage Schaltung

Für Gas und Schaltung.
Geeichnet für Kabel CC230, CC330 und CCX633

Merkmale

- Leerlauf-Aufwärmeposition
- Leerlaufschalter (Start-in-Gear-Sicherung)
- Einstellbare Friktion
- Völlig verchromt

Art. 9065601	MT3-Single
Art. 9065602	MT3-Twin

Art. 9065605	Kit MT3 zu Kabel CCX433
Art. 9065606	Leerlaufschalter (Start-in-Gear-Sicherung)
Art. 9065603	Anschlußkit MT3-Single (mitgeliefert)
Art. 9065604	Anschlußkit MT3-Twin (mitgeliefert)

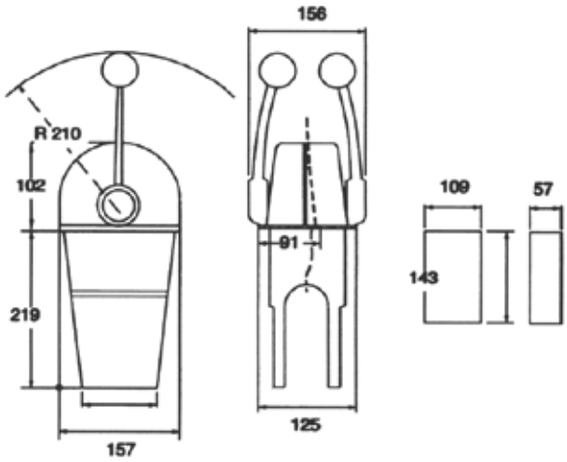

MT3

Original

MARINE EQUIPMENT

XTREME CONTROLS

CHX8240
CHX8241

Toppmontage Schaltung
Universaldesign für Anwendung mit jedem Aussenborder, Innenborder und Z-Antrieb-Motor.

Merkmale
- Geeignet für alle Typen 33C Kabel und motorspezifische Kabel: Mercury, Yamaha, BRP, Suzuki, Honda, Tohatsu und OMC/Johnson/Evinrude (ab 1979)

- Trimm-Schalter Option
- Leerlauf-Aufwärmeposition
- Leerlaufschalter (Start-in-Gear-Sicherung)
- Einstellbare Friktion
- Chrome Finish

Art. CHX8240	Xtreme Toppmontage
Art. CHX8241	Xtreme Toppmontage mit Trimmschalter
Art. 9065905	Anschlußkit (mitgeliefert)
Art. 9065606	Leerlaufschalter (mitgeliefert)

A80

Toppmontage Schaltung
Zweifach arbeitend, für Gas und Getriebe.
Geeignet für Kabel **CC230**, **CC330** und **CCX633**

Art. 9065001	A80, Single, Standard (172107-700TS)
Art. 9065002	A80/L, Single, mit Schaltsperre (172122-700TSL)
Art. 9065003	A80/LT, Single mit Schaltsperre & Trimmschalter (172123-700TSLT)
Art. 9065004	A80/T, Single, mit Trimmschalter (172135-700TST)
Art. 9065005	A80/D, TWIN, Standard (172109-700TD)
Art. 9065015	A80/DT, TWIN, mit Trimmschalter (172149-700TDT)
Art. 9065025	Leerlaufschalter

KB

Toppmontage Schaltung, einfach arbeitend
Populär für berufliche Boote.
Geeignet für Kabel **CC230**, **CC330** und **CCX633**

Art. 9065664	KB Single - 1 x Getriebe (NB0702-00)
Art. 9065665	KB Single - 1 x Gas (NB0701-00)
Art. 9065666	KB TWIN - 2 x Getriebe (NB0811-00)
Art. 9065667	KB TWIN - 1 x Gas + 1 x Getriebe (NB0801-00)
Art. 9065668	KB TWIN - 2 x Gas (NB0810-00)

Kabelbremse verstellbar auf der Aussenseite.

NB

Toppmontage Schaltung, einfach arbeitend
Populär für berufliche Boote.
Geeignet für Kabel **CC230**, **CC330** und **CCX633**

Merkmale
- Einstellbare Friktion
- Völlig verchromt
- Kabelbremse verstellbar auf der Aussenseite

Art. 9065670	NB Single - 1 x Getriebe (NB0124-00)
Art. 9065671	NB Single - 1 x Gas (NB0125-00)
Art. 9065672	NB TWIN - 1 x Gas + 1 x Getriebe (NB0239-00)

S
CH5200
CH5210

Toppmontage Schaltung, einfach arbeitend
Populär für berufliche Boote.
Geeignet für Kabel **CC230**, **CC330** und **CCX633**

Merkmale
- Einstellbare Friktion
- Völlig verchromt
- Kabelbremse verstellbar auf der Aussenseite

Art. 9065630	S Single - 1 x Gas **oder** 1 x Getriebe (NB0124-00 / CH5210)
Art. 9065631	S TWIN - 1 x Gas **+** 1 x Getriebe (NB0239-00 / CH5200)
Art. 9065918	Rastensatz für spürbare Schaltpositionen

MV-3
CH2900

Seitenmontage Schaltung
Für Gas und Schaltung.
Für Kabel **33C**, Supreme, **CC230**, **CC330** und **CCX633**

Merkmale
- Typ MV-3, Seitenmontage für einen Motor.
- Die Auswahl für Ski- und Jetboote bei Wettbewerben
- Geeignet für alle populären Außenborder, Innenborder und Z-Antriebe.
- Spürbare Schaltpositionen
- Mit „Neutral-Aufwärme“ Position
- Schwarze Ausführung.

Art. CH2900	MV-3 Schaltung

A89
A90

Seitenmontage Schaltung, Aufbau
Zweifach arbeitend für Gas und Getriebe.

Merkmale
- Geeignet für den Gebrauch mit allen Innen- und Außenbordmotoren. Der mitgelieferte Anschlußsatz ist geeignet für alle modernen Bedienzüge (nicht CC170). Nur für den Anschluss an Mercury-Züge wird **Art. 34730** (K35-Satz) extra benötigt!!
- Gehäuse, Bedienhebel und Mechanik sind aus Kunststoff, alle Fittinge sind aus NIRO.
- Leerlauf-Aufwärmeposition
- Schaltsperre

Art. 35151	A89, Farbe weiss
Art. 35152	A90, Farbe schwarz
Art. 35153	Anschlußkit (mitgeliefert)
Art. 34730	K35-Kit extra für Mercury & Mariner-Kabel

C80

Seitenmontage Schaltung, Aufbau
Zweifach arbeitend für Gas und Getriebe.
Geeignet für Kabel **CC230**, **CC330** und **CCX633**

Merkmale
- Aluminium Hebel und Mechanik und Kunststoff-Gehäuse
- Leerlauf-Aufwärmeposition
- Schaltsperre Option
- Trimm-Schalter Option

Art. 9065011	C80 Standard (172101-700S0)
Art. 9065025	Leerlaufschalter (Start-in-Gear-Sicherung)

Ersatzteile

9065057

9065058

9065052

9065053

9065054

9065056

Diverse Ersatzteile - (Sehen Sie auch bei den Schaltungen)

Art. 9065057	Anschlußkit A80/B80 & C80 Schaltungen
Art. 9065058	Sicherungsstift A80/B80 & C80 Schaltungen
Art. 9065052	Druckknopf schwarz
Art. 9065053	Druckschalterkappe rot (B80/S)
Art. 9065054	Sicherungsschraube Hebel B80/S & CH2800/2850
Art. 9065059	Abdeckplatte B80 & B80/S (nicht abgebildet)
Art. 9065050	EinzelnerHebelB80(9065007)(nichtabgebildet)
Art. 9065051	EinzelnerHebelB80/S(9065006)(nichtabgebildet)
Art. 9065025	Leerlaufschalter für A80, B80, C80, CH2800 CH2850 Schaltungen (nicht abgebildet)
Art. 9065914	Kugelknopf schwarz für mehrere Schaltungen
Art. 9065916	Kugelknopf rot für mehrere Schaltungen

Art. 9065893 Augenfitting Nylon für Kabel **CC230, CC330** & **CCX633**
Art. 9065940 Augenfitting Alu für Kabel **CC230, CC330** & **CCX633**
Art. 9065941 Augenfitting Alu für Kabel **CCX433**

Augenfitting

Art. 9065960 Anti-Vibrationskit für Kabel **CC230, CC339** & **CCX633**
Art. 9065961 Anti-Vibrationskit für Kabel **CCX433**

Anti-Vibrationskit

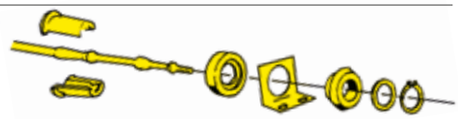

Art. A333
Halterung mit montierter Kabelklemme (A314)

Halterung

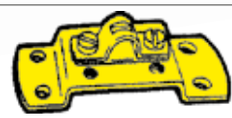

Art. A312 Endfitting für Kabel **CC230** & **CC330** & **CCX633**
Art. 9065951 Endfitting für Kabel **CCX433**

Endfitting

Art. A313
Klemmnippel für Schaltzug CC170 und Stopkabel

Klemmnippel

Art. A325 Gabel-Ende für Kabel **CC230**, **CC330** & **CCX633**
Art. A326 Gabel-Ende für Gewinde Ø 6mm
Art. 9065921 Gabel-Ende für **CCX433**

Gabel-Ende

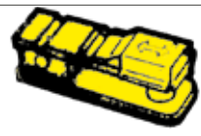

Art. A337 Kugelgelenk für Kabel **CC230, CC330** & **CCX633**
Art. 9065931 Kugelgelenk für Kabel **CCX433**

Kugelgelenk

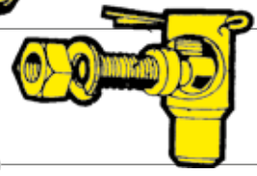

Art. 129184
Anschlußsatz für Kabel **CC230**, **CC330** & **CCX633**
für Yamaha ≥ 25 PS

Anschlußsatz

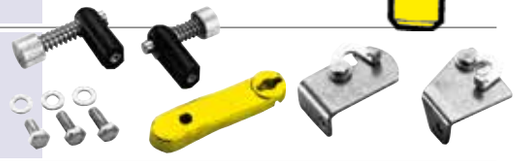

Art. A314
Kabelklemme für Kabel **CC230**, **CC330** & **CCX633**
Art. 9065911 für CCX433-Kabel

Kabelklemme

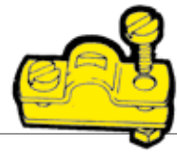

Art. CA27319
Anschlußsatz für Kabel **CC230**, **CC330** & **CCX633** für Mercury O/B & I/B

Anschlußsatz

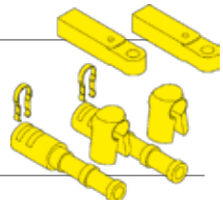

Art. CA27024
Universeller Innenborder Anschlußsatz für Kabel **CC230**, **CC330** & **CCX633**

Universeller Anschlußsatz

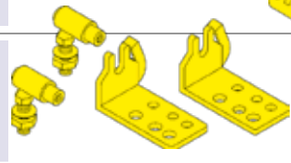

Art. CA27320 Anschlußsatz für Kabel **CC230**, **CC330** & **CCX633** für OMC Z-Antriebe
Art. CA27321 Anschlußsatz für Kabel **CC230**, **CC330** & **CCX633** für OMC Z-Antriebe

Anschlußsatz

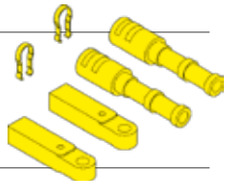

Art. CA27208
OMC Außenbordersatz bis 35 PS (< 1979)

Außenbordersatz

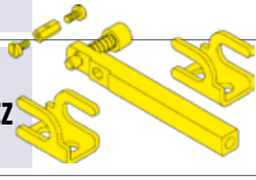

Art. CA27328
Universeller paralleler Anschlußsatz für Kabel **CC230**, **CC330** & **CCX633**

Universeller Anschlußsatz

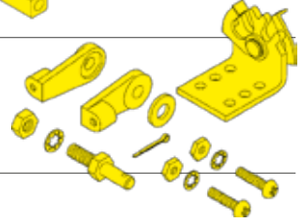

Art. CA27247
OMC Außen-border & Z-Antrieb Satz (< 1979)

Außenborder- / Z-Antriebsatz

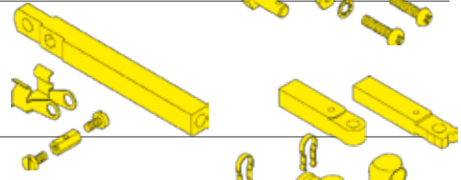

Art. CA27373
Mercury Innenbordersatz

Innenbordersatz

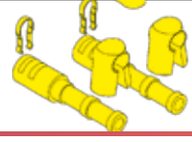

KE ELEKTRONISCHE MOTORBEDIENUNGEN

NHK MEC

Motorbedienungen für Innenborder, Aussenborder und Z-Antrieb-Motoren.

KE Systeme sind die perfekte Wahl für geschmeidige und einfache Bedienung von Gas und Schaltung.

Modernes Styling und mehrere Ausführungen, geeignet für ein bis vier Motoren.

INBOARD STYLE TWIN CONTROL HEAD

OUTBOARD STYLE TWIN CONTROL HEAD

1. Backbord Control Handel
Mit optionellem Trimmschalter.

2. Steuerbord Control Handel

3. Zone für Gashebel

4. LED-Indikation vorwärts-neutral-rückwärts

5. LED-Indikation Sync-Funktion

6. Select & Sync Aktivierungstasten

MEMBER ABYC Setting Standards for Safer Boating

CE

ISO 9001 QUALITY

TYPE APPROVAL GL CERTIFIED

KE ELEKTRONISCHE MOTORBEDIENUNG AUSWAHLTABELLE

Control	Mechanisch Gas	Mechanisch Schalten	Elektronisch Gas	Elektronisch Schalten
KE-4+	■	■		
KE-5+			■	■
KE-6+		■	■	
KE-7+	■			■

Merkmale

- Für Neu-Installation oder Ersatz
- Bedienung für Innenborder, Aussenborder und Z-Antriebe; Benzin oder Diesel; 12-24V DC
- Bis zu 4 Steuerstände + 1 Handfernbedienung
- Bis zu 4 Motoren
- Neutral-Aufwärmefunktion
- Selbstdiagnose System
- Einstellbare Gas- & Schaltfunktionen
- Leerlaufschalter (Start in Gear Protection)

Extra's

- Leerlauf-Regelung
- Akustischer Alarm
- Outboard Style-Hebel / Trimmtaste
- Trolling-System
- Display-Dimmer
- Tragbare Handfernbedienung
- System Setting Tool
- Integrierte Sync-Funktion
- Mechanisches Backup

NHK MEC

MEMBER ABYC Setting Standards for Safer Boating

CE

ISO 9001 QUALITY

TYPE APPROVAL GL CERTIFIED

Option-Vorlage Handfernbedienung

KE-4+ SERIES ELEKTRONISCHE BEDIENUNG: OUTBOARD STYLE HEAD

NHK MEC

Für Motoren mit:
- **Mechanisch Gas**
- **Mechanische Schaltung**

KE-4+ Series Control System CANbus	
Maximum Arbeitslast	343N (35 kgf)
Eingangsspannung	12V/24V DC (DC 9V-31V)
Stromabnahme	0.5A Stand By
Startstrom Actuator	16A Max, 49N (5 kgf) Last
Nominale Arbeitslast	147N (15 kgf)
Verstellweg Schaltung	40mm Max Vorwärts & Rückwärts – einstellbar
Temperaturbereich	-20°C / +77°C (-4°F / 170°F)
Verstellweg Gas	80mm Max - einstellbar

BESTELL-INFORMATION:

No.	Beschreibung		Ref.	Art.	Ein Motor Nr. Steuerstände 1	Ein Motor Nr. Steuerstände 2		Zwei Motore Nr. Steuerstände 1	Zwei Motore Nr. Steuerstände 2	Notiz
1	Control Head Single (PTT), LH Outboard Style + Trim/Tilt		NM1001-00	9064750	1	2		-	-	
2	Control Head Twin (PTT) Outboard Style + Trim/Tilt		NM1051-00	9064755	-	-		1	2	
1-1	Control Head Single, LH Outboard Style, ohne Trim		NM1002-00	9064757	1	2		-	-	Option
2-1	Control Head Twin Outboard Style, ohne trim		NM1052-00	9064832	-	-		1	2	Option
3	Control Unit 12V/24V DC		NM1475-00	9064754	1	1		2	2	
4	Actuator 12/24V DC		NM0183-00	9064752	1	1		2	2	
5	CANbus Kabelbaum (Andere Längen auf Wunsch lieferbar)	4m	NM0649-04	9064776	1	2		2	3	Bitte geben Sie die gewünschte Kabelbaumlänge an!
		8m	NM0649-08	9064778						
		10m	NM0649-10	9064779						
		14m	NM0649-14	9064782						
		18m	NM0649-18	9064784						
		20m	NM0649-20	9064785						
		30m	NM0649-30	9064788						
		50m	NM0649-50	9064790						
6	Kabelbaum Stromversorgung	5m	NM0414-28	9064830	2	2		4	4	Länge!
		10m	NM0414-33	9064831						
7	T-Kabelbaum (R/C-1) N		NM0647-09	9064761	1	1		1	1	
8	T-Kabelbaum (R/C)		NM0647-10	9064762	-	1		-	1	
9	T-Kabelbaum (Single)		NM0647-11	9064763	1	1		-	-	
10	T-Kabelbaum (Backbord)		NM0647-12	9064764	-	-		1	1	
11	T-Kabelbaum (Steuerbord)		NM0647-13	9064765	-	-		1	1	
12	Sicherung 20A		NJ0514-00	9064922	2	2		4	4	Option
13	Akustischer Alarm 12V		NJ0251-00	9064920	1	2		1	2	Option
	Akustischer Alarm 24V		NJ0515-00	9064921						
14	Leerlaufschalter		NJ0765-00	9064766	1	2		1	2	Option
15	Leerlaufschalter Verl. Kabel		NM0647-08	9064760	1	2		1	2	Option
16	Mechanische Kabel		TFXtreme	CCX633	2	2		4	4	Länge!
17	Trim Circuit Harness		NJ0772-00	9064767	1	2		1	2	PTT only
Komplette Sätze:					Art. 9064741	Art. 9064742		Art. 9064743	Art. 9064744	

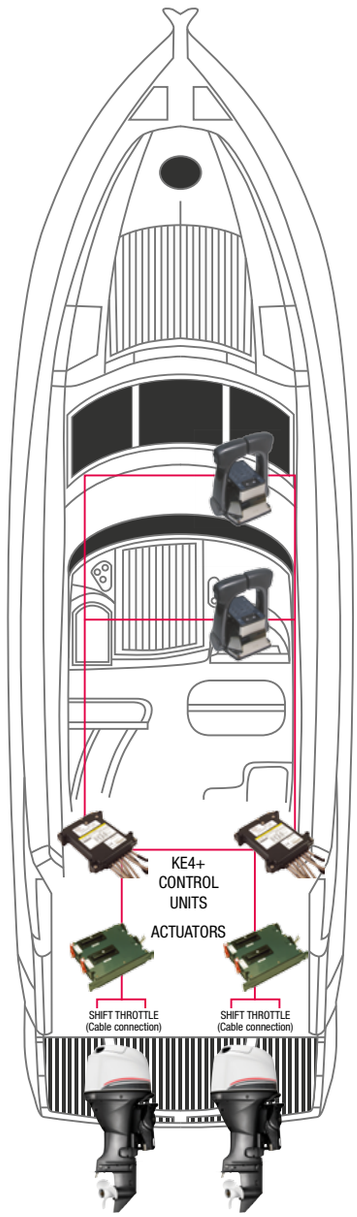

Mit einzigartiger mechanischer Backup-Funktion!!

Sehen Sie für Handfernbedienung & Trollingsysteme S. 83

KE-4+ SERIES ELEKTRONISCHE BEDIENUNG: INBOARD STYLE HEAD

NHK MEC

Für Motoren mit:
- **Mechanisch Gas**
- **Mechanische Schaltung**

KE-4+ Series Control System CANbus	
Maximum Arbeitslast	343N (35 kgf)
Eingangsspannung	12V/24V DC (DC 9V-31V)
Stromabnahme	0.5A Stand By
Startstrom Actuator	16A Max, 49N (5 kgf) Last
Nominale Arbeitslast	147N (15 kgf)
Verstellweg Schaltung	40mm Max Vorwärts & Rückwärts – einstellbar
Temperaturbereich	-20°C / +77°C (-4°F / 170°F)
Verstellweg Gas	80mm Max - einstellbar

BESTELL-INFORMATION:

No.	Beschreibung		Ref.	Art.	Ein Motor Nr. Steuerstände 1	Ein Motor Nr. Steuerstände 2		Zwei Motore Nr. Steuerstände 1	Zwei Motore Nr. Steuerstände 2	Notiz
1	Control Head Single (SST) Inboard Style (LH)		NM1003-00	9064751	1	2		-	-	
1a	Control Head Single (SST) Inboard Style (RH)		NM1018-00	9064758	1	2		-	-	Option
2	Control Head Twin (SST) Inboard Style		NM1053-00	9064756	-	-		1	2	
3	Control Unit 12V/24V DC		NM1475-00	9064754	1	1		2	2	
4	Actuator 12/24V DC		NM0183-00	9064752	1	1		2	2	
5	**CANbus Kabelbaum** (Andere Längen auf Wunsch lieferbar)	4m	NM0649-04	9064776	1	2		2	3	**Bitte geben Sie die gewünschte Kabelbaumlänge an!**
		8m	NM0649-08	9064778						
		10m	NM0649-10	9064779						
		14m	NM0649-14	9064782						
		18m	NM0649-18	9064784						
		20m	NM0649-20	9064785						
		30m	NM0649-30	9064788						
		50m	NM0649-50	9064790						
6	Kabelbaum Strom-versorgung	5m	NM0414-28	9064830	2	2		4	4	
		10m	NM0414-33	9064831						
7	T-Kabelbaum (R/C-1) N		NM0647-09	9064761	1	1		1	1	
8	T- Kabelbaum (R/C)		NM0647-10	9064762	-	1		-	1	
9	T- Kabelbaum (Single)		NM0647-11	9064763	1	1		-	-	
10	T- Kabelbaum (Backbord)		NM0647-12	9064764	-	-		1	1	
11	T- Kabelbaum (Steuerbord)		NM0647-13	9064765	-	-		1	1	
12	Sicherung 20A		NJ0514-00	9064922	2	2		4	4	Option
13	Akustischer Alarm 12V		NJ0251-00	9064920	1	2		1	2	Option
	Akustischer Alarm 24V		NJ0515-00	9064921						
14	Leerlaufschalter		NJ0765-00	9064766	1	2		1	2	Option
15	Leerlaufschalter Verl. Kabel		NM0647-08	9064760	1	2		1	2	Option
16	Mechanische Kabel		TFXtreme	CCX633	2	2		4	4	Länge!
Komplette Sätze:					Art. 9064731	Art. 9064732		Art. 9064733	Art. 9064734	

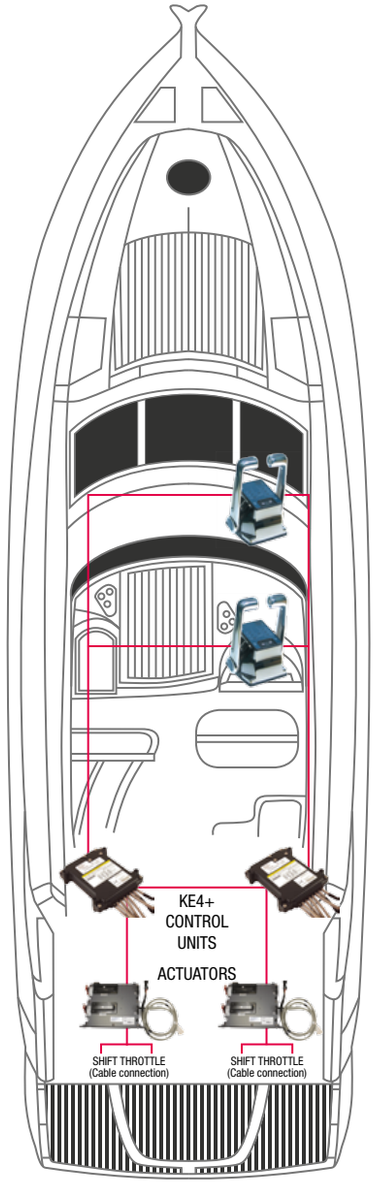

Mit einzigartiger mechanischer Backup-Funktion!!

Sehen Sie für Handfernbedienung & Trollingsysteme S. 83

KE-5+ SERIES ELEKTRONISCHE BEDIENUNG "DE LUXE" für INNENBORDER

NHK MEC

Für Motoren mit:
- Elektronisch Gas
- Elektronische Schaltung

KE-5+ Series Control System CANbus	
Eingangsspannung	12V/24V DC (DC 9V-31V)
Stromabnahme	0.5A Stand By
Gas Output	Type 1 Current: 4Ma bis 20Ma, Kap. 24V, 2A max
	Type 2 Voltage: 0.2V bis 4.5V, Kap. 24V, 2A max
	Type 3 PWM: 6% bis 94% Duty Cycle, 500Hz, Kap. 24V, 2A max
	Type 4 CAN (SAE J1939), Kap. 24V, 2A max
Schaltung Output	Magnetschalter-aktiviert
IVS Schalter	Normal geöffnet & Normal geschlossen
Temperaturbereich	-20°C / +77°C (-4°F / 170°F)

BESTELL-INFORMATION:

No.	Beschreibung		Ref.	Art.	Ein Motor: Nr. Steuerstände 1	Ein Motor: Nr. Steuerstände 2	Zwei Motore: Nr. Steuerstände 1	Zwei Motore: Nr. Steuerstände 2	Notiz
1	Control Head Single (SST) Inboard Style (LH)		NM1003-00	9064751	1	2	-	-	
1a	Control Head Single (SST) Inboard Style (RH)		NM1018-00	9064758	1	2			Option
2	Control Head Twin (SST) Inboard Style		NM1053-00	9064756	-	-	1	2	
3	Control Unit 12V/24V DC		NM2406-00	9064867	1	1	2	2	
4	CANbus Kabelbaum (Andere Längen auf Wunsch lieferbar)	4m	NM0649-04	9064776	1	2	2	3	Bitte geben Sie die gewünschte Kabelbaumlänge an!
		8m	NM0649-08	9064778					
		10m	NM0649-10	9064779					
		14m	NM0649-14	9064782					
		18m	NM0649-18	9064784					
		20m	NM0649-20	9064785					
		30m	NM0649-30	9064788					
		50m	NM0649-50	9064790					
5	Kabelbaum Stromversorgung	5m	NM0414-28	9064830	2	2	4	4	Länge!
		10m	NM0414-33	9064831					
7	T-Kabelbaum (R/C-1)		NM0647-09	9064761	1	1	1	1	
8	T-Kabelbaum (R/C)		NM0647-10	9064762	-	1	-	1	
9	T-Kabelbaum (Single)		NM0647-11	9064763	1	1	-	-	
10	T-Kabelbaum (Backbord)		NM0647-12	9064764	-	-	1	1	
11	T-Kabelbaum (Steuerbord)		NM0647-13	9064765	-	-	1	1	
12	Kabelbaum Schaltung	5m	NM0640-05	9064955	1	1	2	2	Länge!
		10m	NM0640-10	9064979					
13	Kabelbaum Gas	5m	NM0666-05	9064973	1	1	2	2	Länge!
		10m	NM0666-10	9064974					
14	Sicherung 10A		NJ0595-00	9064919	2	2	4	4	Option
15	Akustischer Alarm 12V		NJ0251-00	9064920	1	2	1	2	Option
	Akustischer Alarm 24V		NJ0515-00	9064921					
16	Leerlaufschalter		NJ0765-00	9064766	1	2	1	2	Option
17	Leerlaufschalter Verl. Kabel		NM0647-08	9064760	1	2	1	2	Option
Komplette Sätze:					Art. 9064725	Art. 9064726	Art. 9064727	Art. 9064728	

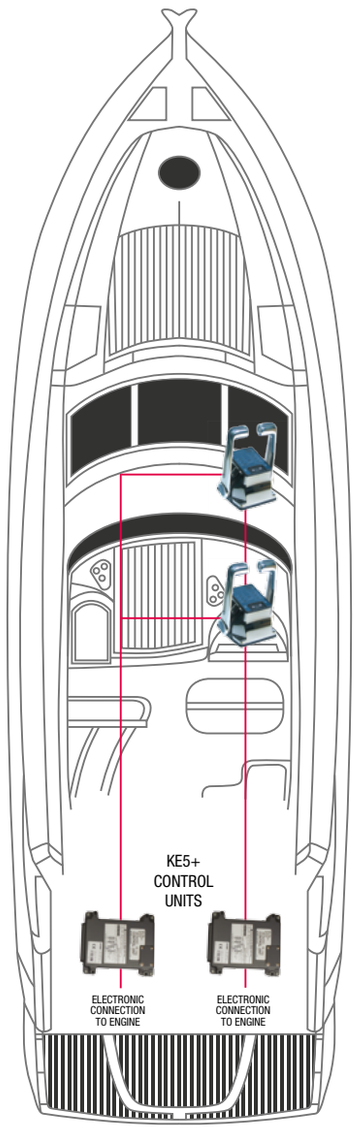

Sehen Sie für Handfernbedienung & Trollingsysteme S. 83

KE-6+ SERIES ELEKTRONISCHE BEDIENUNG für INNENBORDER

NHK MEC

Für Motoren mit:

- **Elektronisches Gas**
- **Mechanische Schaltung**

- **Optional Outboard-Bedienhebel mit oder ohne Trimm**

KE-6+ Series Control System	
Eingangsspannung	9V ~ 32V DC
Stromverbrauch	0.5A Stand By or less
Startstrom Aktuator	16A Max, 5A typical, 49N (5 kgf) Last
Gas-output (über Gas-kabelbaum)	Current: 3mA to 21mA
	Analog Voltage: 0.2V to 4.53V
	PWM: 6% to 94% Duty Cycle, 500Hz
	CAN: SAE J1939: 250kbits/s
Verstellweg Schaltung	26-30-34-40mm
Gasverstellung	Max. 80mm
Temperaturbereich	-20°C / +77°C (-4°F / 170°F)

BESTELL-INFORMATION:

No.	Beschreibung		Ref.	Art.	Ein Motor: Nr. Steuerstände 1	Ein Motor: Nr. Steuerstände 2	Zwei Motore: Nr. Steuerstände 1	Zwei Motore: Nr. Steuerstände 2	Notiz
1	Control Head Single (SST) Inboard Style (LH) - Chrome		NM1003-00	9064751	1	2	-	-	
1a	Control Head Single (SST) Inboard Style (RH) - Chrome		NM1018-00	9064758	1	2	-	-	Option
1b	Control Head Twin (SST) Inboard Style - Chrome		NM1053-00	9064756	-	-	1	2	
2	Control Unit 12V/24V		NM2447-00	9064882	1	1	2	2	
3	Actuator Shift/Throttle		NM0199-00	9064749	1	1	2	2	
4	Kabelbaum Stromversorgung	5m	NM0414-28	9064830	2	2	4	4	Länge!
		10m	NM0414-33	9064831					
5	T-Kabelbaum (R/C-1)		NM0647-09	9064761	1	1	1	1	
6	T-Kabelbaum (R/C)		NM0647-10	9064762	-	1	-	1	
7	T-Kabelbaum (SINGLE)		NM0647-11	9064763	1	1	-	-	
8	T-Kabelbaum (PORT)		NM0647-12	9064764	-	-	1	1	
9	T-Kabelbaum (STBD)		NM0647-13	9064765	-	-	1	1	
10	**CANbus Kabelbaum** (Andere Längen auf Wunsch lieferbar)	4m	NM0649-04	9064776	1	2	2	3	
		8m	NM0649-08	9064778					
		10m	NM0649-10	9064779					
		14m	NM0649-14	9064782					
		18m	NM0649-18	9064784					
		20m	NM0649-20	9064785					
		30m	NM0649-30	9064788					
		50m	NM0649-50	9064790					
11	Kabelbaum Gas	5m	NM0666-05	9064973	1	1	2	2	Länge!
		10m	NM0666-10	9064974					
12	Kabelbaum Aktuator	2m	NM0667-00	9064975	1	1	2	2	
13	Leerlaufschalter		NJ0765-00	9064766	1	2	1	2	Option
14	Sicherung 20A		NJ0514-00	9064922	2	2	4	4	Option
15	Akustischer Alarm 12V		NJ0251-00	9064920	1	2	1	2	Option
	Akustischer Alarm 24V		NJ0515-00	9064921					
16	Mechanisches Kabel		TFXtreme	CCX633	1	1	2	2	Länge!
Komplette Sätze:					Art. 9064701	Art. 9064702	Art. 9064703	Art. 9064704	

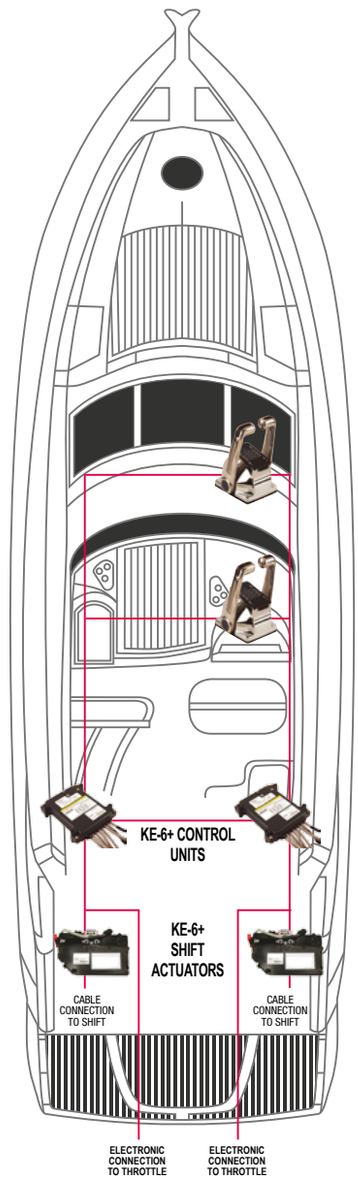

Sehen Sie für Handfernbedienung & Trollingsysteme S. 83

KE-7+ SERIES ELEKTRONISCHE BEDIENUNG für INNENBORDER

NHK MEC

Für Motoren mit:

- **Mechanisches Gas**
- **Elektronische Schaltung**
- **Optional Outboard-Bedienhebel mit oder ohne Trimm**

KE-7+ Series Control System	
Eingangsspannung	9V ~ 32V DC
Stromverbrauch	0.5A Stand By or less
Startstrom Aktuator	16A Max, 5A typical, 49N (5 kgf) belasting
Gasverstellung	Max. 80mm
Output Schaltung	Max. 8A contact point capacity (normally open)
Temperaturbereich	-20°C / +77°C (-4°F / 170°F)

BESTELL-INFORMATION:

No.	Beschreibung		Ref.	Art.	Ein Motor: Nr. Steuerstände 1	Ein Motor: Nr. Steuerstände 2	Zwei Motore: Nr. Steuerstände 1	Zwei Motore: Nr. Steuerstände 2	Notiz
1	Control Head Single (SST) Inboard Style (LH) - Chrome		NM1003-00	9064751	1	2	-	-	
1a	Control Head Single (SST) Inboard Style (RH) - Chrome		NM1018-00	9064758	1	2	-	-	Option
1b	Control Head Twin (SST) Inboard Style - Chrome		NM1053-00	9064756	-	-	1	2	
2	Control Unit 12V/24V		NM2447-00	9064882	1	1	2	2	
3	Actuator Shift/Throttle		NM0199-00	9064749	1	1	2	2	
4	Kabelbaum Stromversorgung	5m	NM0414-28	9064830	2	2	4	4	Länge!
		10m	NM0414-33	9064831					
5	T-Kabelbaum (R/C-1)		NM0647-09	9064761	1	1	1	1	
6	T-Kabelbaum (R/C)		NM0647-10	9064762	-	1	-	1	
7	T-Kabelbaum (SINGLE)		NM0647-11	9064763	1	1	-	-	
8	T-Kabelbaum (PORT)		NM0647-12	9064764	-	-	1	1	
9	T-Kabelbaum (STBD)		NM0647-13	9064765	-	-	1	1	
10	**CANbus Harness** (Andere Längen auf Wunsch lieferbar)	4m	NM0649-04	9064776	1	2	2	3	Bitte geben Sie die gewünschte Kabellänge an!
		8m	NM0649-08	9064778					
		10m	NM0649-10	9064779					
		14m	NM0649-14	9064782					
		18m	NM0649-18	9064784					
		20m	NM0649-20	9064785					
		30m	NM0649-30	9064788					
		50m	NM0649-50	9064790					
11	Kabelbaum Schaltung	5m	NM0640-05	9064955	1	1	2	2	Länge!
		10m	NM0640-10	9064979					
12	Kabelbaum Aktuator	2m	NM0667-00	9064975	1	1	2	2	
13	Idle Switch		NJ0765-00	9064766	1	2	1	2	Option
14	Sicherung 20A		NJ0514-00	9064922	2	2	4	4	Option
15	Akustischer Alarm 12V		NJ0251-00	9064920	1	2	1	2	Option
	Akustischer Alarm 24V		NJ0515-00	9064921					
16	Mechanisches Kabel		TFXtreme	CCX633	1	1	2	2	Länge!
Komplette Sätze:					Art. 9064706	Art. 9064707	Art. 9064708	Art. 9064709	

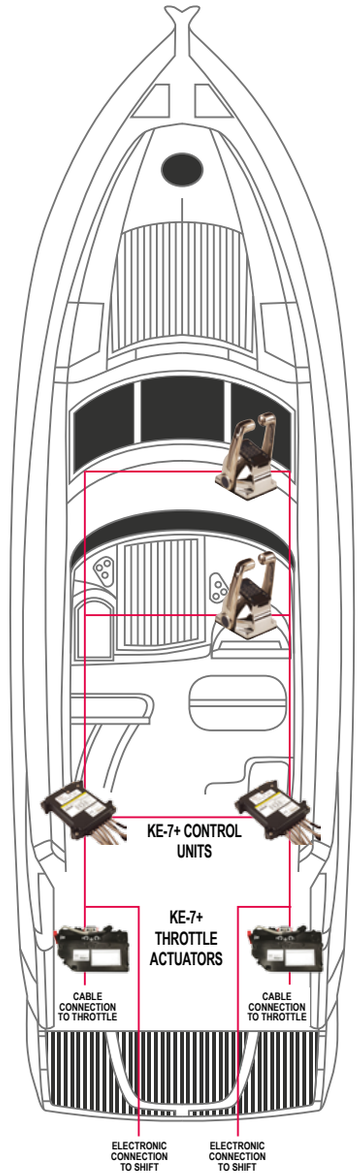

Sehen Sie für Handfernbedienung & Trollingsysteme S. 83

KE-SERIES ELEKTRONISCHE HANDFERNBEDIENUNG

NHK MEC

Analoge Handfernbedienung für KE4+, KE5+, KE6a & KE7

BESTELL-INFORMATION:					Ein Motor	Zwei Motore	Notiz
no.	**Beschreibung**		**ref.**	**Art.**			
1	Handfernbedienungs-satz		NM0907-00	**9064911**	1	-	
			NM0906-00	**9064910**	-	1	
2	**Cable Harness Analogue** (Andere Längen auf Wunsch lieferbar)	4m	NM0616-04	**9064841**	1	2	**Bitte geben Sie die gewünschte Kabellänge an!**
		8m	NM0616-08	**9064843**			
		10m	NM0616-10	**9064844**			
		14m	NM0616-14	**9064846**			
		18m	NM0616-18	**9064848**			
		20m	NM0616-20	**9064849**			
		30m	NM0616-30	**9064851**			
		50m	NM0616-50	**9064853**			
3	Relais-Satz	12V	NM0542-42	**9064924**	1	2	
		24V	NM0542-43	**9064925**			
	Nur Halter		NM0542-041	**9064926**			

8M Kabel (fest)

allpa
marine equipment

Bugstrahlruder

XFORCE
ALLPA THRUSTER SYSTEMS

Technische Daten:

- Motor SE-25 1.5kW / 12V (effektiv)
- Gewicht 9.5kg
- Tunnelrohr 110mm
- Propeller Einzeln (5 Blatt)
- Antrieb Direkt
- Schubkraft 30kg
- Max. Bootslänge 24' / 7m

XFORCE SE-25 110S 12V

Bugstrahlruder

Komplette Bugstrahlrudersatz

Modell XFORCE SE-25 110 12V
Mit GFK Tunnelrohr

Art. 9085405/P

9085776

Satz Umfaßt:

(Teile Schon im o.g. Satz enthalten):

	Art.
• SE-25 12V Motor inkl. Relaisbox	9085405
• Bedienungspanel mit 12m kabel	9085776
• GFK Tunnelrohr Ø110mm, L = 0,75m	9085785
• Sicherung 160A	9085772
• Sicherungshalter	9085845

Extra Systemkomponenten:

	Art.
• Hauptschalter	9085850
• Joystick einzeln (Siehe S. 86)	9085779
• Aluminium Tunnelrohr Ø110mm, L=1m	9085782
• GFK Tunnelrohr Ø110mm, L=1m	9085790
• Zahnriemensatz	9085911

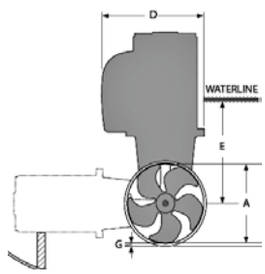

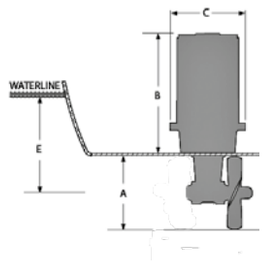

Abm. (mm)	A	B	C	D	E
SE-25/110S	110	247	155	177	110

9085276/
9085278

9085270/
9085272

XFORCE SE Heckstrahlruder

XFORCE SE-40

Art. 9085270	Heckstrahlruder Rohr Ø125mm
Art. 9085276	Heckstrahlruder Strömungshauben

XFORCE SE-60

Art. 9085272	Heckstrahlruder Rohr Ø185mm
Art. 9085278	Heckstrahlruder Strömungshauben

9085839

9085838

Funkfern-bedienung für Bugstrahlruder

Art. 9085838	Funkfernbedienung für Bug- und Heckschraube. 6-Tasten. Komplett mit Empfänger.
Art. 9085839	Funkfernbedienung für Bugschraube und Ankerwinde. 4-Tasten. Komplett mit Empfänger.

	Transmitter	Receiver
Power feed	1x3V battery (Type: CR2032)	12V or 24V
Frequency (Mhz)	868MHz	868MHz
RF-power	<10mW	<10mW
Operation temp.	-10°C / +55°C	-10°C / +55°C
HxWxD (mm)	107x47x21	83x136x36
Weight	60g	275g
Voltage		8-30V
Standby power		<300mW
Load, max		4A
Operating range	30m under normal conditions	

9085776

9085779

9085781

Bedienpanel und Joysticks für Bugstrahlruder

Art. 9085776	Standard Bedienpanel Abm. 71x71x07x41mm (lxbxhxt)
Art. 9085779	Einzelner Joystick Abm. 71x71x77x41mm (lxbxhxt)
Art. 9085781	Doppelter Joystick Abm. 71x121x77x41mm (lxbxhxt)
Art. 9085810	Kabel mit Stecker, 12m für Bedienpanel oder Joystick
Art. 9085815	Y-Kabel (z.B. für Kombination standard Panel mit einzelnem Joystick) (nicht abgebildet)

Technische Daten:

• Motor	SE-40 2.2kW / 12V (effektiv)
• Gewicht	10kg
• Tunnelrohr	125mm
• Propeller	Einzeln (5 Blatt)
• Antrieb	Direkt
• Schubkraft	48kg
• Max. Bootlänge	30' / 10m

Kompletter Bugstrahlrudersatz	**Art.**
Model SE-40 125S 12V	
• mit GFK Tunnelrohr Ø125mm, L=0.90m	**9085415/P**
• mit Stahltunnelrohr Ø125mm, L=1.00m	**9085415/S**
Satz umfaßt:	**Art.**
(Teile schon im o.g. Satz enthalten):	
• SE-40 12V Motor inkl. Relaisbox + Kontrollbox	**9085415**
• Bedienungspaneel mit 12m Kabel	**9085776**
• GFK Tunnelrohr Ø125mm, L=0.90m	**9085786**
oder Stahltunnel Ø125mm, L=1.00m	**9085164**
• Sicherung 250A	**9085768**
• Sicherunghalter	**9085845**

Extra Systemkomponenten:	**Art.**
• Joystick einzeln	**9085779**
• Joystick doppelt	**9085781**
• Hauptschalter	**9085850**
• GFK Tunnelrohr Ø125mm, L=1.25m	**9085787**
• GFK Tunnelrohr Ø125mm, L=2.50m	**9085788**
• Propeller SE-40	**9085206**

XFORCE SE-40 125S 12V

Bugstrahlruder

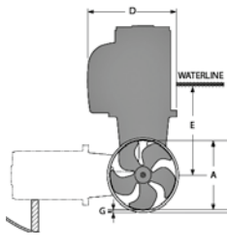

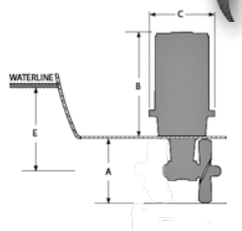

Abm. (mm)	A	B	C	D	E
SE-40/125S	125	245	190	180	125

Technische Daten:

• Motor	SE-60 3.1kW / 12V (effektiv)
• Gewicht	16kg
• Tunnelrohr	185mm
• Propeller	Einzeln (5 Blatt)
• Antrieb	Direkt
• Schubkraft	73kg
• Max. Bootlänge	39' / 12m

Kompletter Bugstrahlrudersatz	**Art.**
Model SE-60 185S 12V	
• mit GFK Tunnelrohr Ø185mm, L=1.00m	**9085425/P**
• mit Stahltunnelrohr Ø185mm, L=1.00m	**9085425/S**
Satz umfaßt:	**Art.**
(Teile schon im o.g. Satz enthalten):	
• SE-60 12V Motor inkl. Relaisbox + Kontrollbox	**9085425**
• Bedienungspaneel mit 12m Kabel	**9085776**
• GFK Tunnelrohr Ø185mm, L=1.00m	**9085800**
oder Stahltunnel Ø185mm, L=1.00m	**9085261**
• Sicherung 250A	**9085768**
• Sicherunghalter	**9085845**

Extra Systemkomponenten:	**Art.**
• Joystick einzeln	**9085779**
• Joystick doppelt	**9085781**
• Hauptschalter	**9085850**
• GFK Tunnelrohr Ø185mm, L=1.50m	**9085801**
• GFK Tunnelrohr Ø125mm, L=2.50m	**9085802**
• Propeller SE-60	**9085212**

XFORCE SE-60 185S 12V

Bugstrahlruder

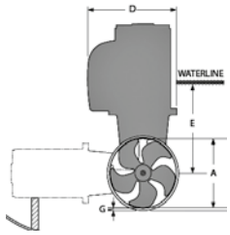

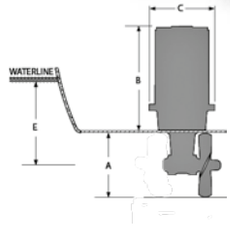

Abm. (mm)	A	B	C	D	E
SE-60/185S	185	268	208	197	150

DOMETIC

Dometic Seastar trim tab system

SCAN ME

allpa

marine equipment

Dynamic Trim Control Systems

Dometic Seastar trim tab system

DOMETIC SEASTAR DYNAMISCH TRIMKLAPPENSYSTEM

INTRODUKTION

Das Dometic Seastar Trimmklappensystem ist das einzige, das über ein intuitives Einstellrad verfügt. Die Steuerung und die Aktuatoren arbeiten zusammen, um eine außergewöhnliche Reaktion und Präzision beim Steuern des Schiffes zu gewährleisten.

Erhältlich für 3 Steuerungsarten:

1. Standardtrimmklappensystem
   Eigenständiges System
2. Optimus adaptives Trimmklappensystem
   Integration in Optimus EPS & 360° System
3. Adaptives Trimmklappensystem
   Integration in NMEA 2000-Netzwerk über einen N2K-Anschluss

Hauptmerkmale Standardsystem:

- Intuitives Einstellrad
- Elektrischer Antrieb
- Programmierbarer Favorit
- Verschiedene Größen von Edelstahlplatten in Kanten- und Standardmontage erhältlich
  - o Sonderanfertigungen auf Anfrage
- Komplettsets
- CE-zertifiziert

Hauptmerkmale von Optimus und adaptivem System:

- Adaptives System
- Adaptiver Wählregler
- Adaptive Aktoren
- Holeshot-Modus
- Möglichkeit Trimmklappenposition auf MFD anzuzeigen
- Einrichtung über Dial oder CANtrak
- Verschiedene Größen von Edelstahlplatten in Kanten- und Standardmontage erhältlich
  - o Sonderanfertigungen auf Anfrage
- Komplettsets
- CE-zertifiziert

DOMETIC

DOMETIC SEASTAR STANDARD TRIMKLAPPENSYSTEM

Spezifikationen

Betriebsspannung	9-16VDC
Maximale Schubtragfähigkeit	450 kg
Schlagfestigkeit	50G
Stromaufnahme des Aktors bei Normallast	5A
Bedienteil	IP56
Ackuator	IP66M, IP68M, IP69K
Zulassungen	ABYC und CE

Einzigartige Merkmale:

Pitch-Steuerung: Verwenden Sie die Tasten, um den Bug manuell nach oben/unten zu steuern

Rollsteuerung: Drehen Sie an den Drehknopf um das Schiff schnell zu nivellieren

Favoriteneinstellung: Halten Sie die Favoritentaste 2 Sekunden lang gedrückt, um die gewünschte Trimmklappenposition zu speichern

Home: Ein Druck auf den Home-Button und die Aktoren fahren komplett ein

Anhängermodus: Beim Abstellen des Motors fahren die Aktuatoren vollständig ein

We've engineered our trim tabs to deliver precise control that offers the boater an intuitive user experience on the water.

* Wiring diagram for reference only.

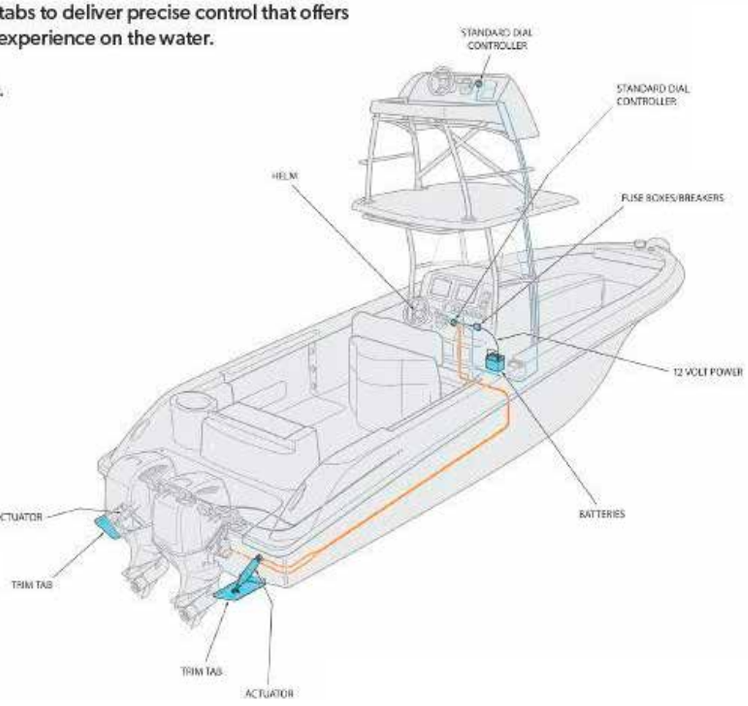

STANDARD DIAL CONTROLLER

Performance Technology
LEDs indicate position of trim tabs

Auto Brightness
Will sense ambient light and adjust brightness

Bow Down Button
Quickly move port and starboard tabs to desired position

Power Indicator
Indicates there is power to the system
LED will indicate if there is an error

Home Button
Quickly move both tabs to the home position

Favorite Button
Hold for 2 seconds to save desired tab position

Bow Up Button
Quickly move port and starboard tabs to desired position

Intuitive Technology
Turn smart dial to quickly level your boat

DOMETIC

SATZ

DOMETIC SEASTAR STANDARD TRIMMKLAPPENSYSTEM SATZ

Standard Trimmklappensystemen werden geliefert als Satz komplett in Karton:

Artikelnummern	Schlag	Länge Aktuator	Trimmklappen	Bootslänge	Standard Platte	Eckmontageplatte	
STT3103R	5.7 cm	29 cm	22x30 cm	16-25 ft	X		A
STT3105R	5.7 cm	29 cm	30x30 cm	17-30 ft	X		
STT3131R	5.7 cm	25 cm	22x30 cm	16-25 ft	X		
STT3133R	5.7 cm	25 cm	30x30 cm	17-30 ft	X		
STT3205R	5.7 cm	29 cm	30x30 cm	17-30 ft		X	B
STT3207R	5.7 cm	29 cm	30x22 cm	16-25 ft		X	
STT3231R	5.7 cm	25 cm	30x30 cm	17-30 ft		X	
STT3233R	5.7 cm	25 cm	30x22 cm	16-25 ft		X	
STT3601R	5.7 cm	29 cm	Kein klappen				
STT3701R	10.8 cm	33 cm	Kein klappen				

Zubehör und Teile:

9610003175R	Satz, Standard-Controller zweiter Steuerstand + 9 Meter Kabel
4471006638R	Standard-Controller
4471006598R	Standard-Controller für Zweiter Steuerstand
9610003176R	9-Meter-Kabelbaum zweiter Steuerstand
9610003177R	Aktuator-Kabelbaum Länge: 3,65 Meter
9610003178R	Aktuator-Kabelbaum Länge: 6 Meter
9610003179R	Aktuator-Kabelbaum Länge: 7,30 Meter
9610003180R	Aktuator-Kabelbaum Länge: 9 Meter
4471007022R	Kabelbaum Standard-Controller, POWER
4471007023R	Kabelbaum Standard-Controller, 4 pin ignition
4471006639R	NIRO Standardplatte 22 x 30 cm, inkl. Zubehör
4471006640R	NIRO Standardplatte 30 x 30 cm, inkl. Zubehör
4471006641R	NIRO Eckmontageplatte 30 x 30 cm, inkl. Zubehör
4471006642R	NIRO Eckmontageplatte 30 x 22 cm, inkl. Zubehör
4471006601R	29 cm Aktuator 5.7 cm Schlag
4471006451R	25 cm Aktuator 5.7 cm Schlag
4471006603R	33 cm Aktuator 10.8 cm Schlag
4471004582R	Ersatzsatz für 1 Platte
4471006600R	Ersatzsatz Stecker 2 Positionen Deutz
4471006605R	Ersatzsatz Standardmontage Aktuator, für 1 Standardplatte (29 oder 33 cm)
4471006608R	Ersatzsatz Eckmontage Aktuator, für 1 Eckmontageplatte (29 of 33 cm)
4471006606R	Ersatzsatz Standardmontage Aktuator, für 1 Standardplatte (25 oder 30 cm)
4471006609R	Ersatzsatz Eckmontage Aktuator, für 1 Eckmontageplatte (25 of 30 cm)

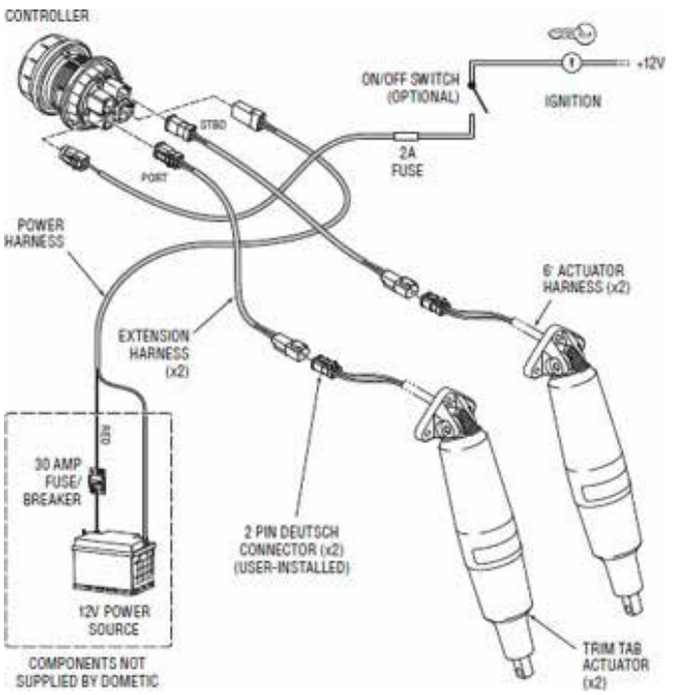

DOMETIC

DOMETIC SEASTAR OPTIMUS UND ADAPTIVEM TRIMKLAPPENSYSTEM

Spezifikationen

Betriebsspannung	9-16VDC
Maximale Schubtragfähigkeit	450 kg
Schlagfestigkeit	50G
Stromaufnahme des Aktors bei Normallast	10A
Bedienteil	IP56
Ackuator	IP66M, IP68M, IP69K
Zulassungen	ABYC und CE

Einzigartige Merkmale:

Pitch-Steuerung: Verwenden Sie die Tasten, um den Bug manuell nach oben/unten zu steuern
Rollsteuerung: Drehen Sie an den Drehknopf um das Schiff schnell zu nivellieren
MFD-Optionen: Wenn das Trimmklappensystem mit dem öffentlichen CAN-Netzwerk verbunden ist, können fähige Kartenplotter die Trimmposition auf dem Bildschirm anzeigen.
Hole-Shot-Modus: Wenn der Hole-Shot-Modus aktiviert ist, fahren die Aktuatoren vollständig aus, um das Boot so schnell und effizient wie möglich in die Ebene zu bringen. Diese fahren automatisch ein, sobald das Schiff die voreingestellte Drehzahl/Drehzahl erreicht.
Favoriteneinstellung: Erlernt automatisch, welche Einstellung bevorzugt wird und bewegt die Registerkarten bei Reisegeschwindigkeit automatisch an diese Position.
Home: Ein Druck auf den Home-Button und die Aktoren fahren komplett ein
Anhängermodus: Beim Abstellen des Motors fahren die Aktuatoren vollständig ein
Synchronisatie: Behoudt de roll correctie tijdens boeg op/omlaag operatie

DOMETIC

SATZ

DOMETIC SEASTAR OPTIMUS UND ADAPTIVEM TRIMKLAPPENSYSTEM SATZ

Trimmklappensystemen werden geliefert als Satz komplett in Karton:

Optimus Trimmklappensystem

Integration in Optimus EPS & 360° System

Artikelnummern	Schlag	Länge Aktuator	Trimmklappen	Bootslänge	Standard Platte	Eckmontageplatte
TT5103	5.7 cm	29 cm	22x30 cm	16-25 ft	X	
TT5105	5.7 cm	29 cm	30x30 cm	17-30 ft	X	
TT5205	5.7 cm	29 cm	30x30 cm	17-30 ft		X
TT5207	5.7 cm	29 cm	30x22 cm	16-25 ft		X
TT5601	5.7 cm	29 cm	Kein klappen			
TT5701	10.8 cm	33 cm	Kein klappen			
TT5131	5.7 cm	25 cm	22x30 cm	16-25 ft	X	
TT5133	5.7 cm	25 cm	30x30 cm	17-30 ft	X	
TT5231	5.7 cm	25 cm	30x30 cm	17-30 ft		X
TT5233	5.7 cm	25 cm	30x22 cm	16-25 ft		X

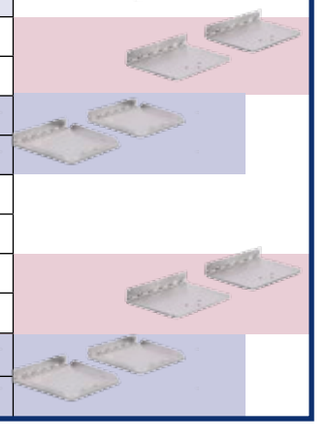

Adaptivem Trimmklappensystem

Integration in NMEA 2000-Netzwerk über einen N2K-Anschluss

Artikelnummern	Schlag	Länge Aktuator	Trimmklappen	Bootslänge	Standard Platte	Eckmontageplatte
ATT4103	5.7 cm	29 cm	22x30 cm	16-25 ft	X	
ATT4105	5.7 cm	29 cm	30x30 cm	17-30 ft	X	
ATT4205	5.7 cm	29 cm	30x30 cm	17-30 ft		X
ATT4207	5.7 cm	29 cm	30x22 cm	16-25 ft		X
ATT4601	5.7 cm	29 cm	Kein klappen			
ATT4701	10.8 cm	33 cm	Kein klappen			
ATT4131	5.7 cm	25 cm	22x30 cm	16-25 ft	X	
ATT4133	5.7 cm	25 cm	30x30 cm	17-30 ft	X	
ATT4231	5.7 cm	25 cm	30x30 cm	17-30 ft		X
ATT4233	5.7 cm	25 cm	30x22 cm	16-25 ft		X

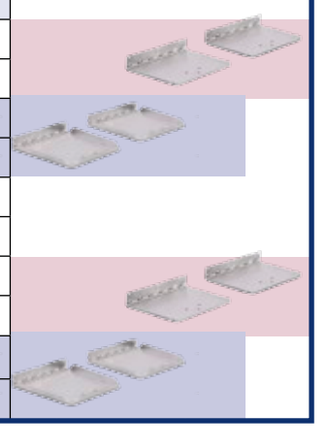

Beispiel eines Optimus Adaptives Trimmklappensystem, das mit dem Optimus-Lenknetzwerk verbunden ist. CAN3 läuft über die SCU (elektrischer Aktuator) oder PCM (elektrohydraulisch) des Optimus-Systems. Schalt- und Gangpositionen sind über das öffentliche N2K-Netzwerk CAN3 verfügbar.

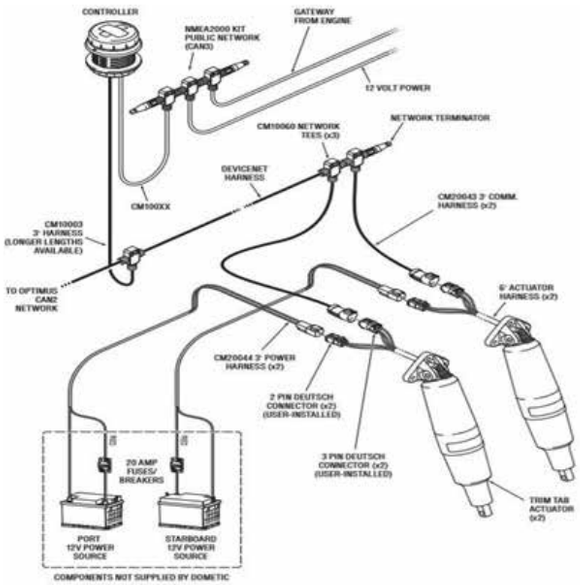

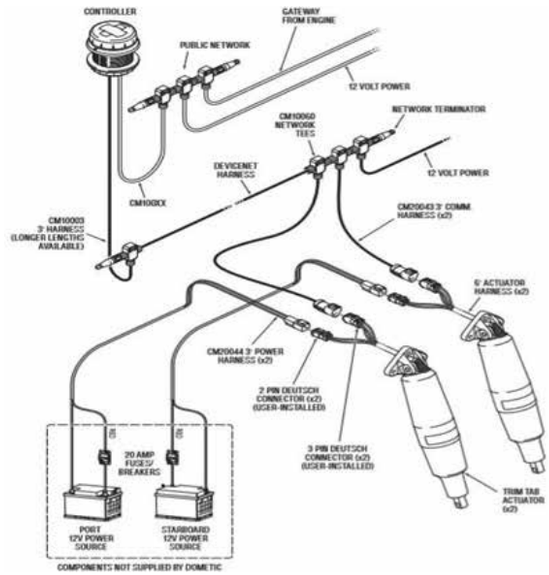

Beispiel eines adaptiven Trimmklappensystems, das an das öffentliche N2K-Netzwerk angeschlossen ist. Schalt- und Gangpositionen sind über das öffentliche N2K-Netzwerk verfügbar. Das private CAN-Netzwerk ist spezifisch für das adaptive Trimmklappensystem.

allpa

marine equipment

LECTROTAB

Elektrischer Trimmzylinder mit kräftigem 12V (24V auf Anfrage) Gleichstrommotor. Standard schlag von 8 Sekunden. NIRO AISI 304 Trimmklappe (2,8mm).

Einfache Montage! Kein Hydrauliköl, keine Pumpe!
Alle Montagematerialien werden mitgeliefert.

Artikelnummer erklärt: zB. 047 12 24/M
12 = Tiefe 12" 24= Breite am Spiegel 24"
(1"=2.54cm)

Bennet® austauschen?
Diese elektrischen Trimmsätze sind auch geeignet als Umbausatz für alte hydraulische Systeme von Bennet® mit 12" Zylinder. Sehr einfach zu installieren: die Trimmklappen und untere Zylinderhalterung können weiter benutzt werden sowie die existierenden Montagelöcher. Sie ersetzen den hydraulischen Zylinder, Bedienungspanel, hydraulische Pumpe und die oberste Zylinderhalterung.

Kompletter Satz mit Basis (spritzwasserdicht) Bedienungspanel

Art. 90470909	Kompletter Satz mit Trimmklappen 09"x 09" Für Boote von 14' – 18' (4-5,5m)
Art. 90470912	Kompletter Satz mit Trimmklappen 09"x 12" Für Boote von 16' – 26' (5-7,5m)
Art. 90470918	Kompletter Satz mit Trimmklappen 09"x 18" Für Boote von 22' – 30' (7-9m)
Art. 90470924	Kompletter Satz mit Trimmklappen 09"x 24" Für Boote von 26' – 40' (8-12m)
Art. 90470930	Kompletter Satz mit Trimmklappen 09"x 30" Für Boote von 30' – 50' (9-15m)
Art. 90470936	Kompletter Satz mit Trimmklappen 09"x 36" Für Boote von 34' – 65' (10-20m)
Art. 90470102A	Retrofitkit, ohne Trimmklappen aber mit Zylindern und Basis Bedienpaneel

Einzelteile allpa elektrische Trimmklappensysteme

Art. 90479015	Basis, schwarz, 78 x 83mm (b x h)
Art. 90479016	Basis, Fly-bridge Control schwarz, 78 x 83mm (b x h)
Art. 90470002	Inkl. Trimm Tab Indikator, schwarz, 100 x 85mm (b x h)
Art. 90479004	12V, 12 Zylinder", 8 sec, komplett mit Halterungen
Art. 90479005	24V, 12 Zylinder", 8 sec, komplett mit Halterungen
Art. 90479006	12V, 12 Zylinder", 4 sec, komplett mit Halterungen
Art. 90479007	24V, 12 Zylinder", 4 sec, komplett mit Halterungen
Art. 90470101A	Lenco Satz, kompletter Trimmsatz ohne Klappe
Art. 90479090	Montagesatz für untere Zylinderhalterung
Art. 90479091	Montagesatz für obere Zylinderhalterung und Paneel
Art. 90479013	Obere Zylinderhalterung
Art. 90479014	Untere Zylinderhalterung

ACTUATOR LIFETIME WARRANTY

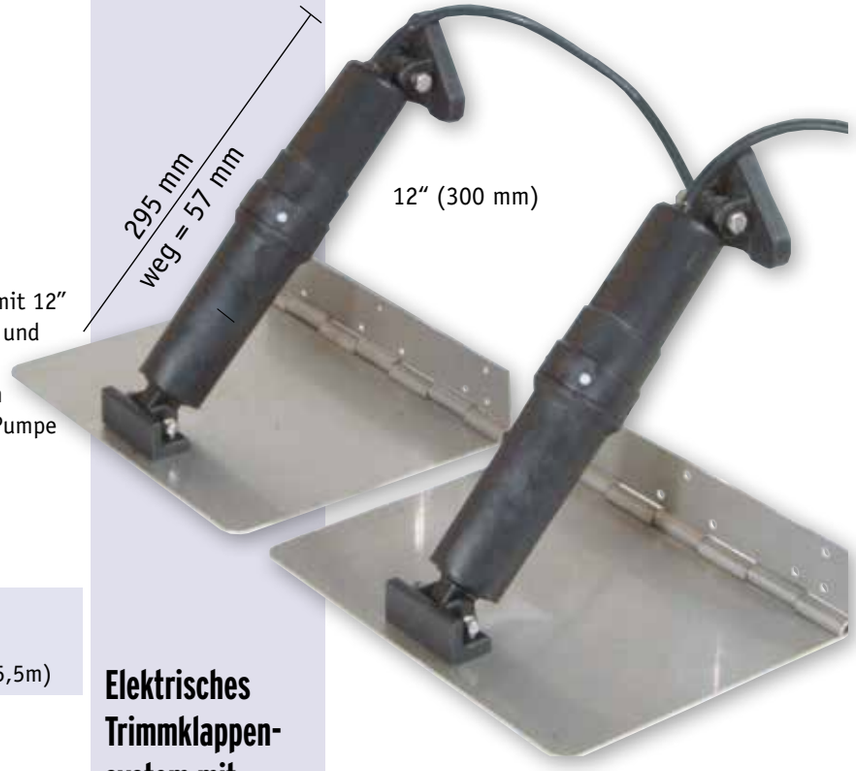

Elektrisches Trimmklappen-system mit Basis Bedienpanel ohne Positions-anzeige

ACTUATOR LIFETIME WARRANTY

90479015

allpa marine equipment

MARINE EQUIPMENT

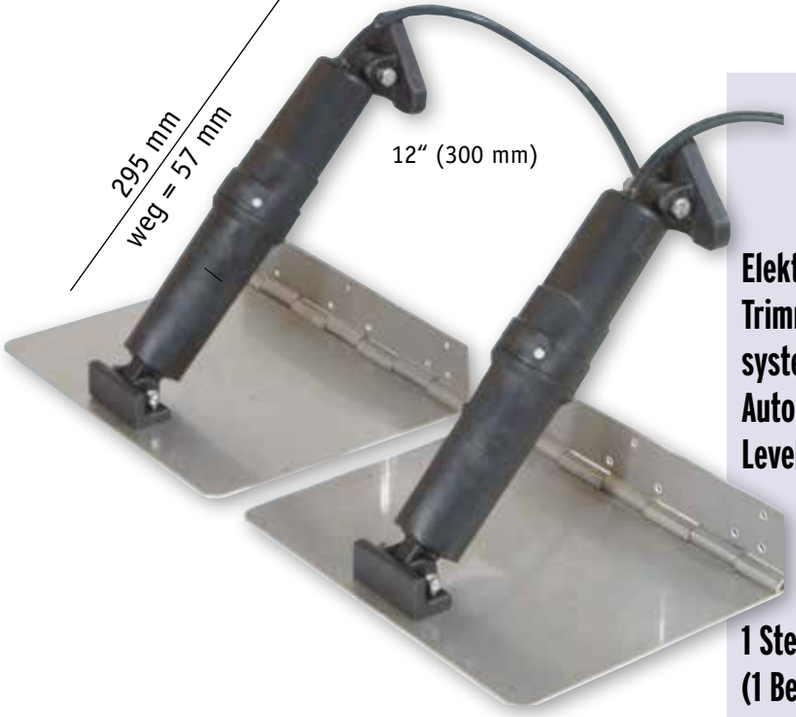

Elektrisches Trimmklappen-system mit Automatic Leveling Control

1 Steuerstand (1 Bedienpanel)

LECTROTAB

Wenn die Fahrtkonditionen verschlechtern oder Leute auf dem Schiff herumspazieren, wird die ALC automatisch die Trimmklappen betätigen, damit das Boot in gerader Position bleibt. **Also die ALC korrigiert automatisch Rollen und Nicken des Schiffes!**

Funktionen:

- 10-30V
- Mikroprozessor mit LED Indikatoren
- Automatische Dimm- Funktion LED Indikatoren
- korrigiert automatisch Rollen und Nicken des Schiffes
- Internes GPS, externe Antenne oder Netzwerk wird nicht benötigt
- Passt sich automatisch wechselnden Bedingungen an
- UV geschützt
- Für semi- und planierende Schiffe
- Alle Schaltungen sind im Bedienpaneel integriert
- Automatisches 0-Positionssystem nach Kontaktabschaltung
- Doppelsteuerstand geeignet (fly-bridge)
- Manuelle Bedienung möglich

Sogar bei Beschleunigung wird die ALC korrigieren!

Elektrisches Trimmklappen-System mit Automatic Leveling Control 1 Steuerstand (1 Bedienpanel)

Art. 90470909/ALC1 Kompletter Satz mit Trimmklappen 09”x09” Für Boote von 14’- 18’ (4-5,5m).

Art. 90470912/ALC1 Kompletter Satz mit Trimmklappen 09”x12” Für Boote von 16’- 26’ (5-7,5m).

Art. 90470918/ALC1 Kompletter Satz mit Trimmklappen 09”x18” Für Boote von 22’- 30’ (7-9 m).

Art. 90470924/ALC1 Kompletter Satz mit Trimmklappen 09”x24” Für Boote von 26’- 40’ (8-12 m).

Art. 90470930/ALC1 Kompletter Satz mit Trimmklappen 09”x30” Für Boote von 30’- 50’ (9-15 m).

Art. 90470936/ALC1 Kompletter Satz mit Trimmklappen 09”x36” Für Boote von 34’- 65’ (10-20m).

Art. 90471212/ALC1 Kompletter Satz mit Trimmklappen 12”x12” Für Boote von 17’- 30’ (5- 9 m).

Art. 90471218/ALC1 Kompletter Satz mit Trimmklappen 12”x18” Für Boote von 26’- 36’ (8-11 m).

Art 90471224/ALC1 Kompletter Satz mit Trimmklappen 12”x24” Für Boote von 30’- 44’ (9-13 m).

Art. 90471230/ALC1 Kompletter Satz mit Trimmklappen 12”x30” Für Boote von 34’- 54’ (10-16m).

Art. 90471236/ALC1 Kompletter Satz mit Trimmklappen 12”x36” Für Boote von 38’- 69’ (12-21m).

Art. 90471242/ALC1 Kompletter Satz mit Trimmklappen 12”x42” Für Boote von 42’- 79’ (13-24m).

ElektrischesTrimmklappen System mit Automatic Leveling Control 2 Steuerstände (2 Bedienpanele)

Art. 90470918/ALC2
Kompletter Satz mit Trimmklappen 09” x 18” Für Boote von 22’-30’ (7-9 m).

Art. 90470924/ALC2
Kompletter Satz mit Trimmklappen 09” x 24”. Für Boote von 26’- 40’ (8-12 m).

Art. 90471218/ALC2
Kompletter Satz mit Trimmklappen 12” x 18”. Für Boote von 26’- 36’ (8-11 m).

Art. 90471224/ALC2
Kompletter Satz mit Trimmklappen 12” x 24”. Für Boote von 30’- 44’ (9-13 m).

ALC- Panele für Ersatz von bestehenden Standard-Bedienpanele:		
	1e ALC-Panel	2e ALC-Panel
Single Station, Trimmtabs mit 1 Zylinder per Tab	Art. 90479020	---
Single Station, Trimmtabs mit 2 Zylindern per Tab	Art. 90479023	---
Twin Station, Trimmtabs mit 1 Zylinder per Tab	Art. 90479021	Art. 90479022
Twin Station, Trimmtabs mit 2 Zylindern per Tab	Art. 90479023	Art. 90479022

LECTROTAB

Elektrische Trimmzylinder mit kräftigem 12V* Gleichstrom-motor. Trimmklappe aus 2,8mm NIRO AISI 304. Sehr einfache Installation: kein hydraulisches Öl, keine Pumpe, nur Verkabelung und Anschlußblock. Alle Montagematerialien werden mitgeliefert. Kabellänge 6'(1,8m) per Zylinder und 20'(6m) Kabelbaum. Absolut wasserdicht!

Komplett mit absolut wasserdichtem Bedienpanel mit Trimmklappenanzeige (Positionsanzeige) mit automatischem "0"-Positionsystem nach Kontaktabschaltung.
Das Panel ist für 12 & 24V geeignet.
Alle Schaltungen sind im Bedienpanel integriert. Es ist keine Interface-Box erforderlich!

Art. 90470909/M	Kompletter Satz mit Trimmklappen 09"x09". Für Boote von 14'- 18' (4-5,5m).
Art. 90470912/M	Kompletter Satz mit Trimmklappen 09"x12". Für Boote von 16'- 26' (5-7,5m).
Art. 90470918/M	Kompletter Satz mit Trimmklappen 09"x18". Für Boote von 22'- 30' (7-9 m).
Art. 90470924/M	Kompletter Satz mit Trimmklappen 09"x24". Für Boote von 26'- 40' (8-12 m).
Art. 90470930/M	Kompletter Satz mit Trimmklappen 09"x30". Für Boote von 30'- 50' (9-15 m).
Art. 90470936/M	Kompletter Satz mit Trimmklappen 09"x36". Für Boote von 34'- 65' (10-20m).
Art. 90471212/M	Kompletter Satz mit Trimmklappen 12"x12". Für Boote von 17'- 30' (5- 9 m).
Art. 90471218/M	Kompletter Satz mit Trimmklappen 12"x18". Für Boote von 26'- 36' (8-11 m).
Art. 90471224/M	Kompletter Satz mit Trimmklappen 12"x24". Für Boote von 30'- 44' (9-13 m).
Art. 90471230/M	Kompletter Satz mit Trimmklappen 12"x30". Für Boote von 34'- 54' (10-16m).
Art. 90471236/M	Kompletter Satz mit Trimmklappen 12"x36". Für Boote von 38'- 69' (12-21m).
Art. 90471242/M	Kompletter Satz mit Trimmklappen 12"x42". Für Boote von 42'- 79' (13-24m).

*24V Auf Anfrage lieferbar.

Artikelnummer erklärt: zB. **9047 12 24/M**
12 = Tiefe 12"
24 = Breite am Spiegel 24"
(1" = 2,54cm)

Alle Sätze haben 1 Zylinder per Trimmklappe.
Abmessungen Bedienpanel mit Positionsanzeige **(Art. 90470002)**: 100 x 85mm (b x h).

Diese elektrischen Trimmsätze sind auch geeignet als Umbausatz für alte hydraulische Systeme von Bennett® mit 12" Zylinder. Sehr einfach zu installieren: die Trimmklappen und untere Zylinderhalterung können weiter benutzt werden sowie die existierenden Montagelöcher!

Sie ersetzen den hydraulischen Zylinder, Bedienpanel, hydraulische Pumpe, Leitungen und die oberste Zylinderhalterung.

Art. 90470002 Einzelnes Bedienpanel mit Positionsanzeige

ACTUATOR LIFETIME WARRANTY

Elektrisches Trimmklappen-system mit Positionsanzeige

90470002

allpa marine equipment

SMART TABS™ SX

SMART TABS SX105

Größere SX – SMART TABS für Boote bis 25′ (7,6 m)

SMART TABS haben mit Stickstoff gefüllten Zylinder, wodurch diese tatsächlich als eine Art Stoßdämpfer wirken und ständig die richtige Position einnehmen.

Merkmale

- Trimmklappen und Zylinder sind aus korrosionsfreiem Kompositmaterial
- Trimmklappen sind versehen mit Stabilisationsrippen für höhere Geschwindigkeiten
- Plattenmaß ist 9,5”x 10” (241 x 254mm)
- Geschmeidige und schnellere Beschleunigung (ideal für Wasserskifahren)
- Bug bleibt 40% niedriger und 35% niedriger während der Gleitfahrt (ideal für “Tubing”)
- Höhere Spitzengeschwindigkeit und Eliminierung von „Tanzen“ und von „Chine Walking“
- Verbesserte Bootshandlung und mehr geschmeidige Fahrt in allen Gewässern
- Niedriger Kraftstoffverbrauch (bis 11%)
- Zusammenbau und Montage in nur wenigen Minuten

Komplette Sätze:

- Bootslänge 21′ - 25′ => 150 - 190PS (4-Takt)
- Bootslänge 21′ - 25′ => 175 - 220PS (2-Takt)

Art. 9084250 mit 70 Lb (32kg) Zylinder

- Bootslänge 21′ - 25′ => 200 - 250PS (4-Takt)
- Bootslänge 21′ - 25′ => 220 - 250PS (2-Takt)

Art. 9084260 mit 90 Lb (41kg) Zylinder

Verpackung in Karton (kein Clamshell)
(1PS = 0,735kW) (1kW = 1,36PS)

Einzelne SX-Zylinder (pro Stück):

Art. 9084520 Zylinder 20 Lb (grün)
Art. 9084530 Zylinder 30 Lb (violet)
Art. 9084540 Zylinder 40 Lb (rot)
Art. 9084560 Zylinder 60 Lb (blau)
Art. 9084570 Zylinder 70 Lb (gelb)
Art. 9084580 Zylinder 80 Lb (schwarz)
Art. 9084590 Zylinder 90 Lb (weiß)

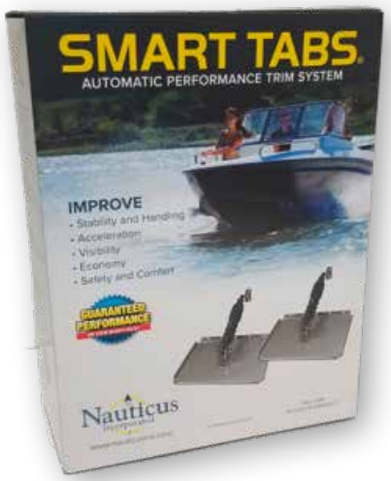

SMART TABS SS

Smart Tabs mit NIRO Trimmklappen und mit Stickstoff gefüllten Zylindern mit den gleichen Merkmalen als die SX-Smart Tabs

Komplette Sätze:

- Bootslänge 12′ - 14′ => 40 - 50PS (4-Takt)
- Bootslänge 14′ - 16′ => 50 - 80PS (2-Takt)

Art. 9084300 mit 40 lb (18kg) Zylinder und Trimmklappen 9x8”

- Bootslänge 15′ - 17′ => 60 - 100PS (4-Takt)
- Bootslänge 16′ - 18′ => 60 - 150PS (2-Takt)

Art. 9084310 mit 60 lb (27kg) Zylinder und Trimmklappen 12x9”

- Bootslänge 18′ - 22′ => 150 - 240PS (2 oder 4-Takt)
- Bootslänge 14′ - 16′ => 50 - V8 (Innenborder)

Art. 9084320 mit 80 lb (36kg) Zylinder und Trimmklappen 12x9”
(1 PS = 0,735kW) (1kW = 1,36PS)

Einzelne Zylinder für Niro Trimmklappen (pro Stück):

Art. 9084545 Zylinder 40 Lb (rot)
Art. 9084565 Zylinder 60 Lb (blau)
Art. 9084585 Zylinder 80 Lb (schwarz)

SMART TABS™ SX

Die patentierte SMART TABS bieten ein einzigartiges Trimm- und Stabilisierungssystem, daß sich automatisch an die Umstände anpaßt, ohne die Notwendigkeit einer kostspieligen, elektrischen oder hydraulischen Installation mit Bedienschalter.

SMART TABS haben mit Stickstoff gefüllte Zylinder, die die Trimmklappen nach unten drücken bei niedrigen Geschwindkeiten und die sich automatisch hochdrücken lassen (horizontal) bei höheren Geschwindigkeiten. Die Trimmklappen sind dauernd druckbelastet, wodurch diese tatsächlich als eine Art Stoßdämpfer arbeiten und ständig die richtige Position einnehmen, je nach den Umständen, Bootsgeschwindigkeit und Lage. Dieses bietet eine außergewöhnliche Verbesserung der Fahreigenschaften eines Bootes.

SMART TABS SX95

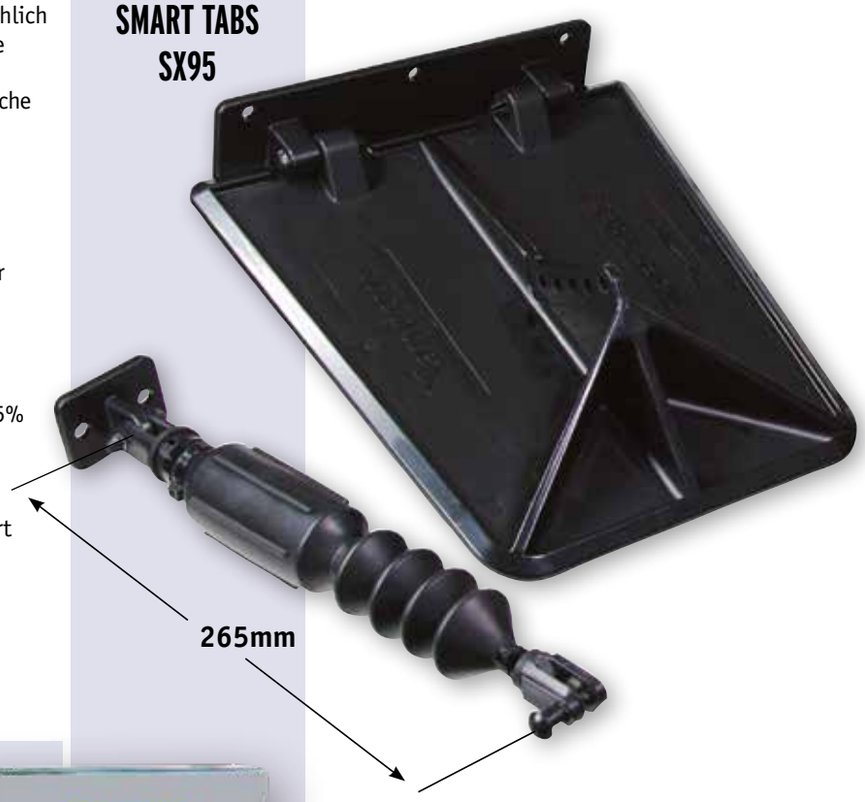

Merkmale

- Trimmklappen und Zylindern sind aus korrosionsfreiem Kompositmaterial
- Trimmklappen sind versehen mit Stabilisationsrippen für höhere Geschwindigkeiten
- Plattenmaß ist 9,5"x 10" (241 x 254mm)
- Geschmeidige und schnellere Beschleunigung (ideal für Wasserskifahren)
- Bug bleibt während der Gleitfahrt 40% niedriger bzw. 35% niedriger (ideal für "Tubing")
- Höhere Spitzengeschwindigkeit und Eliminierung von „Tanzen" und von „Chine Walking"
- Verbesserte Bootshandlung und mehr geschmeidige Fahrt in allen Gewässern
- Niedriger Krafstoffverbrauch (bis - 11%)
- Zusammenbau und Montage in nur wenigen Minuten

Komplette Sätze

- Bootslänge 12-14' 40-50PS (4-Takt)
- Bootslänge 14-16' 50-80PS (2-Takt)

Art. 9084200 mit 40 Lb (18kg) Zylinder

- Bootslänge 15-17' 60-100PS (4-Takt)
- Bootslänge 16-18' 60-150PS (2-Takt)

Art. 9084210 mit 60 Lb (27kg) Zylinder

- Bootslänge 18-22' 150-240 PS (2- & 4-Takt)

Art. 9084220 mit 80 Lb (36kg) Zylinder

(1 PS = 0,735kW) (1kW = 1,36PS)

Einzelne SX-Zylinder (pro Stück):

Art. 9084540 Zylinder 40 Lb (rot)
Art. 9084560 Zylinder 60 Lb (blau)
Art. 9084580 Zylinder 80 Lb (schwarz)

allpa® Trimmklappen für feste Montage

stainless steel 316

Art. 913947

- NIRO 316 - Trimmklappe mit fester Stütze geeignet für Boote bis 23'
- Klappenbreite am Spiegel ca. 400 x 50mm
- Winkel ca. 13°positiv.

Diese Trimmklappen werden nicht per Satz, sondern pro Stück geliefert!

StingRay™ Hydrofoil Stabilisator

Durch die aqua-dynamische Eigenschaften entsteht ein höherer Wasserdruck unter dem Hydrofoil (Tragflügel), durch den das Heck angehoben und in Folge dessen der Bug nach unten gedrückt wird, so dass das Boot sowohl bei Gleitfahrt als auch bei Verdrängerfahrt stabilisiert wird.
Für Montage am Unterwasserteil Ihres Außenborder und die meisten Z-Antriebe.

Merkmale:

- Boot ist schneller in Gleitfahrt
- Höhere Spitzengeschwindigkeit
- Schnellere Beschleunigung
- Größere Stabilität
- Niedrigerer Kraftstoffverbrauch (bis -20%)
- Weniger bis keine Kavitation
- Eliminierung von „Chine Walking" und „Tanzen"
- Montage ohne Löcher zu bohren!

StingRay™ Hydrofoil SR-XR4-1 Senior
Für Außenborder und Z-Antriebe von 75 bis 300+ PS
Abm. 58,4 x 45,7 x 30,5cm (l x b x t). 2,6kg
Aufnahmebreite 175mm, H = max. 5mm
Art. 9084111

StingRay™ Hydrofoil Stabilisator JR2-1 Classic Junior (9.9-40pk)

Art. 9084105
Classic Junior-Trägerflossen für 9,9-40PS.
Stabilisierungsflossen für Außenbordmotoren
Montage durch Bohren (4-drill)

StingRay™ Hydrofoil JR2-1 Classic Junior

StingRay™ Hydrofoil StarFire

StingRay™ Hydrofoil StarFire
Das Hydrofoil für Spitzengeschwindigkeit
Für Aussenborder und Z-Antriebe von 40 bis 300PS
Montage ohne Löcher zu bohren.
Kann aber auch gebolzt werden
Abm. 54,6x51x5cm (l x b x t). 1,36kg
Aufnahmebreite 175mm, H = max. 5mm
Art. 9084150

StingRay™ Classic PRO

Art. 9084160
Für Außenbordmotoren
40 bis 300 PS
Lift Level: 3
Montage durch
Bohren (2-drill)

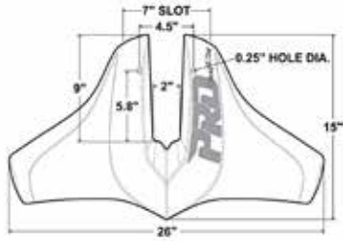

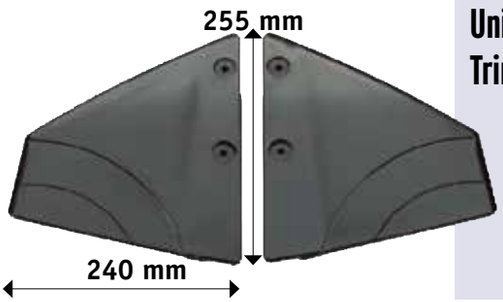

Universal Trimmklappen

Universal Kunststoff-Trimmklappen zur Befestigung am Unterwasserteil Ihres Außenborders oder Sterndrive.
Für schnelleres Gleiten des Bootes. Es bleibt auch bei abnehmender Geschwindigkeit länger in diesem Gleitzustand.
Vorteil: mehr Stabilität und niedriger Treibstoff-Verbrauch.
Für Außenborder von 4 bis 50PS. Abm. größte breite 240mm x größte länge 255mm x höhe 37mm, Montagelöcher 6-7mm und gatsabstand 99mm.
Art. P0270088
Geliefert mit Montagematerial

„BLUE“ PREMIUM TC3-W3

“BLUE” PREMIUM TC3-W3 HOCHLEISTUNGSMOTORÖL FÜR 2-TAKT AUSSENBORDMOTOREN

Sehr modernes 2-Takt Öl.
Entspricht oder übersteigt die JASO, ISO, API & NMMA Normen.

Art. 641895002 Flasche 0,946l
Art. 641895003 Flasche 3,78l

10W-30 MOTORÖL

10W-30 MOTORÖL FÜR 4-TAKT MARINE AUSSENBORDMOTOREN

Empfohlen für Mercury, Yamaha, Johnson-Evinrude, Suzuki, Honda, usw. Übertrifft Leistungsnormen API SJ, CF-2, CH-4.
Die Herstellergarantie des Motors bleibt gewährleistet.
Art. 641894202 Flasche 0,946l

25W-40 MOTORÖL

25W-40 MOTORÖL FÜR 4-TAKT MARINE Z-ANTRIEBMOTOREN

Empfohlen für Mercruiser, OMC und Volvo-Penta.
Übertrifft Leistungsnormen API SJ, CF-2, CH-4.

Die Herstellergarantie des Motors bleibt gewährleistet.
Art. 641894002 Flasche 0,946l

15W-40 MOTORÖL

15W-40 MOTORÖL API CL-4 FÜR SCHIFFSDIESELMOTOREN

Empfohlen für Volvo (VDS-3); Cummins (CES20076/77/78); Detroit Diesel (DDC93D214); Caterpillar (ECF-1/2). Übertrifft Leistungsnorm GLOBAL DHD-1.
Art. 641895532 Flasche 0,946l
Art. 641895533 Flasche 3,78l

HIGH PERFORMANCE Synthetisches Öl

HIGH PERFORMANCE, SYNTHETISCHES UNTERWASSER-TEIL-ÖL FÜR AUSSENBORDER UND Z-ANTRIEBE

Ersatz für Mercruiser (Quicksilver), OMC (System Matched) Ultra HPF-Blend, Yamaha (Yamalube) LUB-GEARL-11-00 und Volvo-Penta.
Art. 641896500 Tube 283,5gr
Art. 641896502 Flasche 0,946l

ÖL ZUBEHÖR

Art. 64189779 Sierra ÖLpumpe (ca. 1l)
Art. 64189794 Einfülladapter für Unterwasserteil-Öl (Yamaha, Honda, Tohatsu, Nissan: für Gebrauch mit Sierra Ölpumpe oder Unterwasserteil-Einfüllschlauch).

Art. 64189795 Dito für Suzuki

ÖL- UND FLÜSSIGKEIT-ABSAUGPUMPE

ÖL- UND FLÜSSIGKEIT-ABSAUGPUMPE

Art. P0218546 4,0l (Zylinder)
Art. P0218547 6,5l (Zylinder)
Art. P0218548 6,0l (Kugel)
Art. P0218549 2,0l (Kugel)

Kraftstoff-kanister aus Polyethylen

Art. 486505
5l Kraftstoffkanister mit Ausgußtülle und Füllstandanzeige
Abm.: 240 x 265 x 140mm (hxbxt)

Art. 486510
10l Kraftstoffkanister mit Ausgußtülle und Füllstandanzeige
Abm.: 300 x 315 x 180mm (hxbxt)

Kraftstoff Kanister / Tank

Kanister und Treibstofftank.
Aus Polyethylen.
Mit Schlauch angeschlossen an den Anschluß kann dieser Kanister als Kraftstofftank benutzt werden. Mit Füllstandanzeige.

Art. 9008029
22l, mit 2l. Reservebehälter
405 x 330 x 240mm (hxbxt)

Fahrbarer Kraftstofftank Caddy 59L

Fahrbarer Kraftstofftank aus hochwertigem Polyethylen. Inklusive Doppelventil, Schlauch (3 Meter) und Handpumpe mit Halter.

Art. 486515
Fahrbarer Kraftstofftank - Inhalt: 59L

Doppelventil: kein Kraftstoff im Schlauch beim Transport.
Abm. (LxBxH): 390x390x900mm

Art.	486506	486511	486513
Kanister	Kraftstoff	Kraftstoff	Kraftstoff
Inhalt	5 Liter	10 Liter	20 Liter
Abmessungen (LxBxH)	260x130x250mm	295x165x345mm	330x185x480mm

Kunststoff Ausenbord-motor Tanks

Kraftstofftanks aus Polyethylen

allpa 12l, Horizontal
Art. 9008012
12l, mit Reserve
400 x 280 x 170mm (lxbxh)

allpa 24l, Horizontal
Art. 9008024
24l, mit Reserve. Mit aussenseitliche Inhaltsanzeige
460 x 340 x 230 (lxbxh)

9000018M

Art. 9000018M	Deckel neues Modell, mit Anzeige (für Tank 9008012) L=160mm
Art. 9000019M	Deckel neues Modell, mit Anzeige (für Tank 9008024)L=200mm
Art. 9000022	Einzelne Blindkappe (± 2", grobes Gewinde)
Art. 9008011	Ansaugsatz komplett
Art. 482017	Einzelne Schlauchtüle (1/4" x 8mm)

Kraftstofftank mit Griffen

40l Treibstofftank aus Polyethylen mit Griffen

Art. 9008040
Komplett mit Flanschplatte **(Art. 9008250)** für Einbau einer Tankgeber.
Abm. 500 x 400 x 280mm (lxbxh)

Anschlüsse Flanschplatte: Sehen Sie S. 104,

9008110

Kunststoff-Einbautanks

Kraftstofftanks aus Polyethylen, ausgerüstet mit Flanschplatte

Art. 9000042	42l	500x350x300 (+20) mm (lxbxh)
Art. 9000055	55l	650x350x300 (+20) mm (lxbxh)
Art. 9000070	70l	800x350x300 (+20) mm (lxbxh)
Art. 9008033	33l	500x350x230 (+20) mm (lxbxh)
Art. 9008043	43l	650x350x230 (+20) mm (lxbxh)
Art. 9008053	53l	800x350x230 (+20) mm (lxbxh)
Art. 9008080	62l	660x300x410 (+25) mm (lxbxh)
Art. 9008110	91l	910x300x410 (+25) mm (lxbxh)
Art. 9008102	102l	800x400x400 (+25) mm (lxbxh)
Art. 9008120	120l	950x400x400 (+25) mm (lxbxh)
Art. 9008140	140l	1100x400x400 (+25) mm (lxbxh)

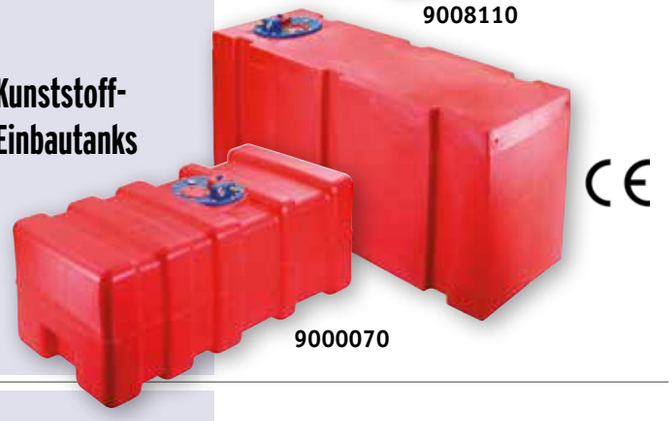

9000070

Befestigungssatz

Art. 9008284	Weißer Befestigungssatz Mit Halterungen und Gurten
Art. 9008285	Schwarzer Befestigungssatz Mit Halterungen und Gurten

Anti-Schaum-Treibstoff-überlauf

Art. 486590
Dieser Anti-Schaum-Überlauf ist direkt an einen Deckeinfüllstutzen zu montieren. Überlaufender Treibstoff und die Schaumkrone werden aufgefangen und laufen wieder zurück in den Tank. Komplett mit 2 Gummi Adaptern mit Klemme für 38 oder 50 mm Anschluß. Tankseitig gibt es 38 und 50 mm Schlauchanschlüsse. H = 350mm

Einfüllstutzen Seite 105, 489 und 628!

21, 32 und 50l Tanks (vertikal) Ø Füllrohr 50mm

Anschluß Rücklauf 1/4" Innengewinde

RVS inbouwtanks met flensplaat

NIRO-Einbautanks mit Flanschplatte (mit Ausnahme 21, 32 und 50 Liter senkrecht), Rücklauf und Entlüftung. Unterseite versehen mit 1/4" Ablassschraube.Für Einbau des Tankmessers (TFX/VDO) vorbereitet (außer bei 21 l Tank).
Materialstärke bis zum 90 Liter Tank: 1 mm Materialstärke 120 Liter Tank: 1,2 mm. Die Tanks ab 50 ltr. sind mit Schlingerblech ausgestattet. Der Inhalt dieser Tanks ist berechnet auf der Basis rechtwinkliger Ecken, also ohne Berücksichtigung des Krümmungsradius!

Art. 9020001	21 l waagerecht	Abm. 30x35x20 (LxBxH)
Art. 9020002	21 l senkrecht	Abm. 30x20x35 (LxBxH)
Art. 9035001	32 l waagerecht	Abm. 60x35x17 (LxBxH)
Art. 9035002	32 l senkrecht	Abm. 60x17x35 (LxBxH)
Art. 9050001	50 l waagerecht	Abm. 70x35x20 (LxBxH)
Art. 9050002	50 l senkrecht	Abm. 70x20x35 (LxBxH)
Art. 9070000	70 l waagerecht	Abm. 70x35x28 (LxBxH)
Art. 9090000	90 l waagerecht	Abm. 90x35x28 (LxBxH)
Art. 120000	120 l waagerecht	Abm.120x35x28 (LxBxH)

Art. 9008250	Flanschplatte kompl. mit Anschlußteilen. Ø Platte: 175mm, Lochmaß: 120mm
Art. 482017	Einzelne Schlauchtüle (1/4" x 8mm)
Art. 1004A6	Einzelne Schlauchtüle (1/4" x 6mm)
Art. 9008249	Einzelne O-Ring für Flanschplatte

Diese Flanschplatte ist standardmäßig auf o.g. Einbautanks montiert.

NIRO-Tankbügel

Satz Bügel zur einfachen Befestigung von NIRO-Kraftstofftanks

Art. 9075035	Satz von 2 Bügel für 32 l Tanks
Art. 9075050	Satz von 2 Bügel für 21 & 50 l Tanks
Art. 9075070	Satz von 2 Bügel für 70-90-120 l Tanks

NIRO Kugelhähne

NIRO Kugelhähne mit vollem Durchgang. Geeignet als Absperrventil für Kraftstoffsysteme.

Art. 9001815A	1/4"
Art. 9001815B	3/8"
Art. 9001815C	1/2 "
Art. 9001815G	1 ½"

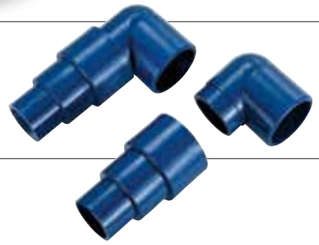

Einfüllsatz für Einbautanks

Art. 9008270	Kunststoff-Einfüllsatz für Kraftstofftanks (einbau). Schlauchanschluß 38-50-60mm (gerade und rechtwinklig) Farbe Einfüllsatz: blau

Drei-Wege-hahn Messing

Drei-Wege-hahn aus Messing

Geeignet um 2 Tanks zu verbinden nach 1 Kraftstoffleitung

Art. 482030	1/4" -10-12mm.
Art. 482032	3/8" -12-15mm.

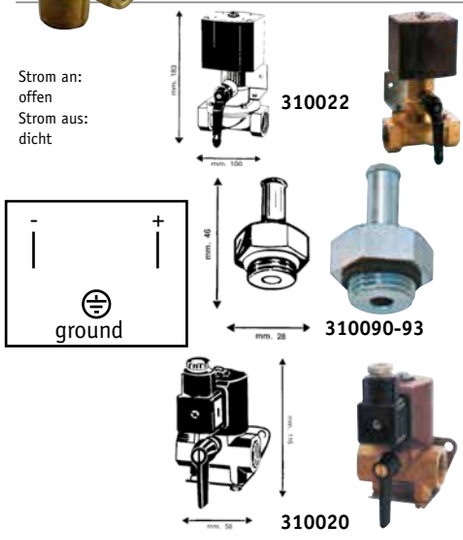

Elektrische Sperrventile für Kraftstoff

Art. 310020	12V/12W 1/2" Innengewinde
Art. 310021	24V/12W 1/2" Innengewinde Durchlaß Ø7mm, Durchstrom 80-100l / Stunde,aus Bronze und NIRO, mit by-pass Funktion
Art. 310022	12V/60W 1" Innengewinde
Art. 310023	24V/60W 1" Innengewinde Durchlaß Ø25mm, aus Bronze und NIRO, mit By-pass Funktion
Art. 310090	Anschlußnippel 1/2" x Ø10mm Schlauch
Art. 310091	Anschlußnippel 1/2" x Ø8mm Kupfer
Art. 310092	Anschlußnippel 1/2" x Ø10mm Kupfer
Art. 310093	Anschlußnippel 1/2" x Ø12mm Kupfer

NIRO Deckeinfüllstützen

NIRO 316 Deckeinfüllstutzen mit farbkodierten Symbolen und graviertem Text. Rechte Ausführung mit Ø38mm Schlauchanschluß. Einbau Tiefe ist 90mm

Art. 269030 Diesel **mit Entlüftung,**
Ø38mm schlauchanschluß und eingraviertem Text in Montagering aus NIRO

Art. 269031 Water **mit Entlüftung,**
Ø38mm schlauchanschluß und eingraviertem Text in Montagering aus NIRO

NIRO Deckeinfüllstützen

NIRO Deckeinfüllstutzen mit farbkodierten Symbolen und graviertem Text, komplett mit Schlüssel. Rechte oder 30° Ausführung mit Ø38mm Schlauchanschluß.
Tiefe ist 76mm.

0° Modelle	30° Modelle
Ø Flansch 76mm	Ø Flansch 76mm
Art. 9078221 Water	**Art. 9078715** Water
Art. 9078218 Waste	**Art. 9078716** Waste
Art. 9078219 Gas	**Art. 9078717** Gas
Art. 9078222 Diesel	**Art. 9078713** Diesel
Art. 9078220 Fuel	**Art. 9078718** Fuel
Art. 9078223 Oil	**Art. 9078714** Oil
Art. 9078224 Petrol	**Art. 9078719** Petrol

Art. 9078225 Schlüssel einzeln LZL 30mm
Art. 9078227 Drehverschluß (Deckel) einzeln (1-¼")

Deckeinfüllstutzen

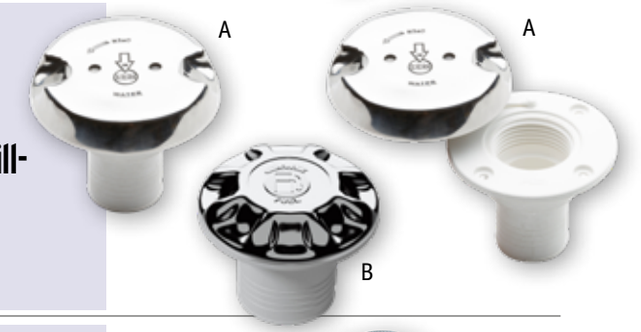

Gehäuse aus Kunststoff mit NIRO Deckel (A)

Art. 482043	Fuel	Ø38mm
Art. 482044	Fuel	Ø50mm
Art. 482045	Water	Ø38mm

Gehäuse aus Kunststoff mit verchromtem Deckel (B)

Art. 482046	Fuel	Ø38mm
Art. 482047	Fuel	Ø50mm
Art. 482048	Water	Ø38mm

Deckeinfüllstutzen

Aus verchromtem Messing,
komplett mit Schlüssel. Innengewinde 1-½".
Aufbau Ø83mm, Lochmaß Ø54mm, Länge 48mm

Art. 9001173 „FUEL"
Art. 9001175 „AQUA"

Art. 9001174 Einzelschlüssel LZL 25mm

Deckeinfüllstutzen

Deckeinfüllstutzen mit ausklappbarem. Schlüssel, verchromtes Messing. Aufbau Ø85mm, Lochmaß Ø50mm, Länge 81mm

Art. 482040 **„DIESEL"**, Schlauchgröße 50mm
Art. 482041 **„WATER"**, Schlauchgröße 50 und 35mm
Art. 482042 **„FUEL"**, Schlauchgröße 50mm

Nylon Deckeinfüllstutzen mit farbkodiertem Schlüssel

4 St. Farbschlüssel mitgeliefert: rot/Benzin, grün/Diesel, blau/Trinkwasser, schwarz/Schmutzwasser
6 st. Aufkleber werden mitgeliefert: Diesel, Fuel, Gas, Petrol, Waste, Water

Art. N2940006 Schlauchanschluß Ø38mm
Art. N2940007 Schlauchanschluß Ø51mm

Einbaukasten für Deckeinfüllstützen

Art. 484195 Einbaukasten weiß
für Deckeinfüllstützen Ø38mm

Kraftstoff Deckeinfüllstütze

Art. 482300	Kraftstoff deckeinfüllstütze **A** Messing verchromt, Ø38mm
Art. 482301	Kraftstoff deckeinfüllstütze **A** Messing verchromt, Ø50mm
Art. 482305	Kraftstoff deckeinfüllstütze **B** Mit Schlüssel Ø38mm, Messing verchromt
Art. 482306	Kraftstoff deckeinfüllstütze **B** Mit Schlüssel Ø50mm, Messing verchromt
Art. 482310	Kraftstoff deckeinfüllstütze **C** 30° Neigungswinkel Ø38mm Messing verchromt
Art. 482311	Kraftstoff deckeinfüllstütze **C** 30° Neigungswinkel Ø50mm Messing verchromt

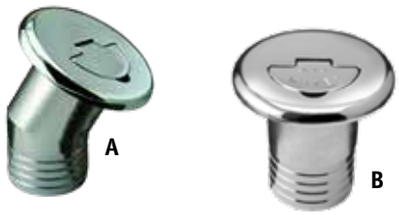

Wasser Deckeinfüllstütze

Art. 482320	Wasser deckeinfüllstütze **A** 30° Neigungswinkel, Ø38mm Messing verchromt
Art. 482321	Wasser deckeinfüllstütze **B** Ø38mm, Messing verchromt

Gebogene Entlüftungs-nippel

Art. 482330	Gebogene Entlüftung Messing verchromt, Ø16mm
Art. 482331	Gebogene Entlüftung Messing verchromt, Ø19mm

Flache Entlüftungs-nippel

Art. 482340	Flache gerade Entlüftung **A** Messing verchromt, Ø16mm
Art. 482341	Flache gerade Entlüftung **A** Messing verchromt, Ø19mm
Art. 482345	Flache gebogene Entlüftung **B** Messing verchromt, Ø16mm
Art. 482346	Flache gebogene Entlüftung **B** Messing verchromt, Ø19mm

90° Entlüftungs-nippel

Art. 482350	90° Spül Entlüftung NIRO, A: 45mm, B: 30mm, C: 16mm, D: 3/8"
Art. 482351	90° Spül Entlüftung NIRO, A: 50mm, B: 30mm, C: 19mm, D: 1/2"

Entlüftungs-nippel

Art. 9001191	Ø16mm, gerade
Art. 9001190	Ø20mm, gerade
Art. 9001188/S	Ø16mm, rechtwinklig
Art. 482050	Ø16mm, gerade
Art. 482052	Ø19mm, gerade

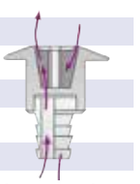

Schwanenhals, geeignet für Ø16mm
Entlüftungsnippel (9001188/S)
A=70, B=53, C=16, D=16.4, E=36mm
Art. 9098150

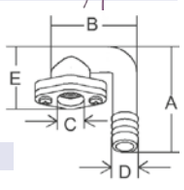

Mechanischer Tankgeber

Art. 9008251	Tankhöhe 200mm (für Tanks 9008033/43/53)
Art. 9008253	Tankhöhe 280mm (für Tanks 9000042/55/70)
Art. 9008254	Tankhöhe 490mm (für Tanks 9008080/110)

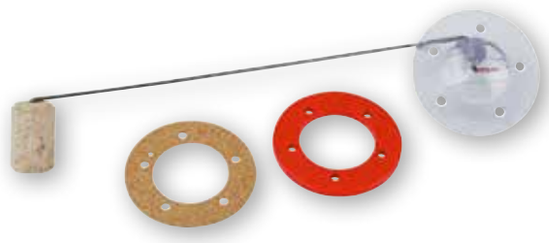

Mechanische Tankanzeige

Art. 9008220	Mechanische Tankanzeige Länge: 190mm Für Kraftstofftanks: 9020001, 9050001
Art. 9008221	Mechanische Tankanzeige Länge: 220mm Für Kraftstofftanks: 9008033, 9008043, 9008053
Art. 9008222	Mechanische Tankanzeige Länge: 265mm Für Kraftstofftanks: 9070000, 9090000, 12000
Art. 9008223	Mechanische Tankanzeige Länge: 285mm Für Kraftstofftanks: 9000042, 9000055, 9000070
Art. 9008224	Mechanische Tankanzeige Länge: 370mm Für Kraftstofftankss: 9008080, 9008102, 9008120, 9008140

Kraftstoff-Anzeige und Geber

Kraftstoff-Geber (240-33 Ohm).
5-Loch-Flansch, Arm rechts oder links anzubauen, für Tanks mit einer Höhe von 4-24" (10-61cm).
Neue „VITON" Flanschpackung: geeignet für alle Kraftstoffarten (weltweit).

Art. 90424K	Kraftstoff-Geber
Art. 57902E	Kraftstoff-Anzeige

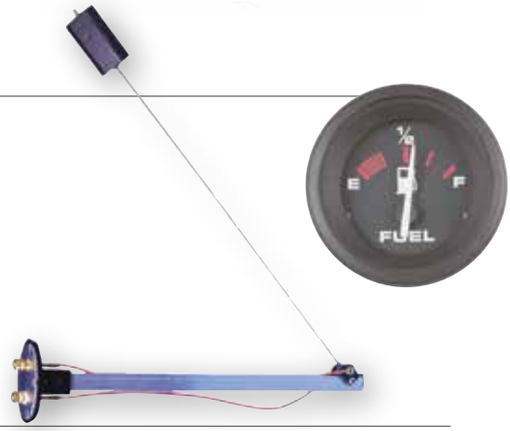

NIRO Tankgeber

12/24V, 5-Lochmontage (Ø54/70mm) Kraftstoff-/Trinkwassergeber haben Vollschaum-Kunststoff-schwimmer. Die Schwimmer können nicht lecken. USA-Type für Veethree/Seastar-, Vetus-, Faria-Anzeiger usw. Spezielle Ausführung für VDO-Anzeiger.

Kraftstoff/Trinkwasser

Länge	USA 240-30 Ω	VDO 10-180 Ω
160 mm	**9021810/T**	**9021810/V**
200 mm	**9021811/T**	**9021811/V**
250 mm	**9021812/T**	**9021812/V**
280 mm	**9021813/T**	**9021813/V**
300 mm	**9021814/T**	**9021814/V**
320 mm	**9021815/T**	**9021815/V**
350 mm	**9021816/T**	**9021816/V**
380 mm	**9021817/T**	**9021817/V**
400 mm	**9021818/T**	**9021818/V**
450 mm	**9021819/T**	**9021819/V**
480 mm	**9021820/T**	**9021820/V**
500 mm	**9021821/T**	**9021821/V**

InLine Kraftstoff-Filter

Für Schlauch Ø6-8mm

Für Benzinmotoren:

Art. 9000026	bis 2000 cc
Art. 9000028	bis 2000 cc, rechtwinklig
Art. 9000030	bis 3500 cc

Für Dieselmotoren:

Art. 9000027	bis 2000 cc
Art. 9000029	bis 2000 cc, rechtwinklig
Art. 9000031	bis 3500 cc
Art. 9000033	über 3500 cc

Benzinfilter

Dieselfilter

allpa
marine equipment

Dieselfilter mit Wasserseparator

Art. 486410
Kunststoff Behälter, Ablaßnippel und austauschbares Filterelement. Geeignet für Motoren bis Max. 3500 cc. Kap. 50 L/Stunde. Inkl. Anschlußsatz 486493 (2x8mm, gerade)

Art. 486420
Aluminium Behälter, Ablaßnippel und austauschbares Filterelement. Geeignet für Motoren bis Max. 3500 cc. Kap. 50 L/Stunde. Inkl. Anschlußsatz 486493 (2x8mm, gerade)
ISO 7840:2004, ISO 10088:2009

Art. 486470 Einzeln Ersatzfilter

Für DIESEL

Doppelte Dieselfilter mit Wasserseparator

Art. 486400
Kraftstoff-Filter mit Wasserseparator, 1x Klarsichtbehälter und 1x Aluminiumbehälter. Ablassnippel und austauschbarem Filterelement. Geeignet für Motoren bis maximal 3500 cc. Kapazität 50 l/St. Inkl. Anschlußsatz 486493 (2x8mm, gerade)

Art. 486401
Kraftstoff-Filter mit Wasserseparator, 2x Aluminiumbehälter, Ablassnippel und austauschbarem Filterelement. Geeignet für Motoren bis maximal 3500 cc. Kapazität 50 l/St.
Inkl. Anschlußsatz 486493 (2x8mm, gerade)
ISO 7840:2004, ISO 10088:2009

Für DIESEL

Spin On Filters - 200 Serie

Art. 9079001 **Modell 215R30**, Abm. 211x102 - Kap. 57L/H
Anschluß M14 x 1-1/2, filterpatrone R15P

Art. 9079002 **Modell 230R30**, Abm. 229x102 - Kap. 114L/H
Anschluß M14 x 1-1/2, filterpatrone R20P

Art. 9079003 **Modell 245R30**, Abm. 267x102 - Kap. 170L/H
Anschluß M14 x 1-1/2, filterpatrone R25P

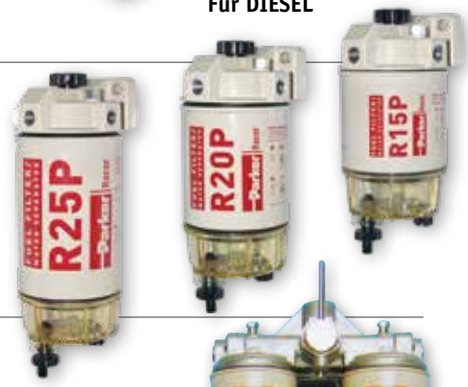

Doppelte Spin On Filters

Art. 9079085 **Modell 75/B3209**, Abm. 278x206 - Kap. 454L/H
Anschluß M18 x 1-1/2, Filterpatrone S3209P

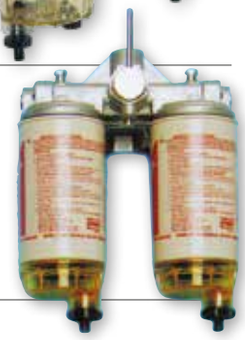

Racor Spin On Filters - Ersatzpatronen

Art. 9079093 **Modell 110A**, Filterpatronen R11/10 Mikron T
Art. 9079051 **Modell 215R**, Filterpatronen R15/30 Mikron P
Art. 9079052 **Modell 230R**, Filterpatronen R20/30 Mikron P
Art. 9079041 **Modell 220R**, Filterpatronen R24/30 Mikron P
Art. 9079053 **Modell 245**, Filterpatronen R25/30 Mikron P
Art. 9079046 **Modell 225R**, Filterpatronen R26/30 Mikron P
Art. 9079056 **Modell 445R 645R**, Filterpatronen R45/30 Mikron P
Art. 9079063 **Modell 460R 660R**, Filterpatronen R60/30 Mikron P
Art. 9079060 **Modell 490R 690R**, Filterpatronen R90/30 MikronP
Art. 9079054 **Modell 4120R**, Filterpatronen R120/30 Mikron P
Art. 9079088 **Modell 079085**, Filterpatronen S3209/30 Mikron P
Art. 9079087 **Modell 079085**, Filterpatronen S3209P/30 Mikron P
Art. 9079090 **Modell 660R**, Filterpatronen S3232/10 Mikron P
Art. 9079095 **Modell 490R**, Filterpatronen S3227/10 Mikron P
Art. 9079065 **Modell 660RAC**, Filterpatronen S3240/10 Mikron P

Racor (Marine) Turbine Filter - Ersatzpatronen

Art. 9079071 **Modell 500 Turbine**
Filterpatrone 2010PM-OR/30 micron P

Art. 9079073 **Modell 100 Turbine**
Filterpatrone 2020PM-OR/30 micron P

Art. 9079072 **Modell 900 Turbine**
Filterpatrone 2040PM-OR/30 micron P

Sierra Kraftstoff-Wasser Separator

Kraftstoff-Wasser Separator Kit

Art. 641878521	Filter mit Aluminium Bracket und 2x Blindstopfen, ohne Schlauchnippel
Art. 64187845	Filterpatrone 21 Mikron
Art. 64187945	Filterpatrone 10 Mikron

Kraftstoff-Wasser Separator Kit mit Aluminium Behälter

Art. 64187951	Filter und Halter mit Wasserseparator, Aluminium Behälter, Ablassnippel und Austauschbares Filterelement. Ohne Schlauchnippel.
Art. 64187919	10 Mikron Filterpatrone
Art. 64187924	Einzelne Aluminium Behälter

Schlauchnippel

Art. 64188042	Gerade Schlauchnippel 1/4" NPT x 1/4" (Ø6mm)
Art. 64188055	Gerade Schlauchnippel 1/4" NPT x 5/16" (Ø8mm)
Art. 9064302	90° Schlauchnippel 1/4" x 3/8" Schlauch (Ø10mm)
Art. 64184256	Blindstopfen 1/4" NPT

Merkmale:

- Stahl-Endkappen auf der Patrone. Ausgerüstet mit starker Feder.
- Pulverbeschichtete Außenseite, epoxybeschichtete Innenseite für Korrosionsschutz.
- Aluminium Halter mit 1/4" NPT Anschlüsse für Einlass/Auslass.
- Erfüllt OEM-Spezifikationen.
- Separiert kein 2-Takt Öl vom Benzin!
- Beste Durchfluss-Kapazität von allen großen Marken (max. 470 l/Stunde)
- Entfernt 98,8% des emulgierten Wassers.
- Nicht für Diesel Kraftstoff.

*Nicht empfohlen für 1992 Gen II 4.3L/4.3LX Mercruiser mit elektrische Förderpumpe und in-line Kraftstoff-Filter (OEM#35-805031T).

Sierra Kraftstoff-fitting

Art. 9064302	Kraftstoffwinkelstück, 90°, 1/4" NPT & 3/8" Schlauchanschluss
Art. 9064307	Kraftstoffwinkelstück, 90°, 3/8" NPT & 3/8" Schlauchanschluss, OMC
Art. 9064320	Durchsicht-Kraftstoff-Filter-Satz, Fittings für 1/4", 5/16", 3/8" Schlauch
Art. 9064321	Satz Filterpatronen mit Dichtungen
Art. 9064322	Messing Kraftstofftankfitting, 90°, Universal-Anschluss, 1/4" NPT male/female
Art. 9064323	Messing Reduzierstück 1/8" x 1/4" NPT
Art. 9064324	Messing Kraftstofftankfitting, 90°, 1/8" x 1/4" NPT
Art. 9064325	Messing Kraftstofftankfitting, 90°, 1/4" NPT male/male

Für BENZINE

Moeller Kraffstoff-Wasser Seperator Kit

Art. 903331410
Filter (10 Mikron) mit Kunststoffhalterung und klarem Reservoir. Inklusive geradem Schlauchnippel 3/8" (10mm) und 2x Blindstopfen.

Art. 9033336
Kunststoff Klarischtbehälter

Art. 903331510
Ersatzfilterelement 10 Mikron (323 l/St.)

Für BENZINE

Moeller Kraffstoff-Wasser Seperator Kit Bonus pack

Art. 903332210
2x Filter (10 mikron) mit 1x Kunststoffhalterung. Inklusive geradem Schlauchnippel 3/8" (10mm) und 2x Blindstopfen.

Motor	Stecker Motorseite	Schlauch	Tankseitiger Stecker	Tank Connector
MERCURY	≥1998 Art. 9064330 ≤1997 => Art. 9064309	3/8"- Ø10mm 	≥1998 Art. 9064331	≥1998 Art. 9064332
MERCURY	 Art. 9064304 Art. 9064303	3/8"- Ø10mm 	 Art. 9064305	 Art. 9064303
EVINRUDE	 Art. 9064326	5/16"- Ø8mm 	 Art. 9064326	 Art. 9064301
EVINRUDE	 Art. 9064319	3/8"- Ø10mm 	 Art. 9064319	 Art. 9064301
YAMAHA & SELVA 4T	 Art. 9064308	1/4"- Ø6mm 	 Art. 9064308	 Art. 9064310
YAMAHA & SELVA 4T	 Art. 9064309	5/16"- Ø8mm 	 Art. 9064309	 Art. 9064310
YAMAHA & SELVA 4T	 Art. 9064314	3/8"- Ø10mm 	 Art. 9064314	 Art. 9064310
HONDA	 Art. 9064333	3/8"- Ø10mm 	 Art. 9064334	 Art. 9064335
SUZUKI	 Art. 9064300	5/16"- Ø8mm 	 Art. 9064300	 Art. 9064306
SUZUKI	 Art. 9064312	3/8"- Ø10mm 	 Art. 9064312	 Art. 9064336

Art. 9064311	Sierra Kraftstoffadapter 1/4" NPT, Nissan/Suzuki, male
Art. 9064316	Sierra Kraftstoffstecker Motorseite Nissan/Tohatsu (Selva 2-T) (Zu gebrauchen mit 9064317)
Art. 9064317	Sierra Kraftstoffstecker Motorseite Nissan/Tohatsu (Metrisches Gewinde)

9002007
9002008

Pumpball mit Schlauch

Art. 9002007 Pumpball mit Schlauch 2m - 3/8" (9.52mm)
Art. 9002008 Pumpball mit Schlauch 3m - 3/8" (9.52mm)

Art. 9006666 Pumpball, große Ausführung

Einzelner Pumpball

9006666

Moeller Pumpball mit Schlauch

Art. 903439510 Pumpball mit Schlauch 2M, 5/16"- Ø8mm

Art. 903338910 Pumpball mit Schlauch 2M, 3/8"- Ø10mm

Kraftstoff-schlauch öl- und benzinbeständig mit Genähmigung

SAE J1527 B2 and ISO 8469 TYPE B Class Standard

Art. 9002000 8 x 13mm, grau 25 Meter

- Temp.: -30°C + 80°C

853852 und **855065**
sind CE-zugelassen

Kraftstoff-schlauch

Kraftstoffschlauch öl- und benzinbeständig

Art. 9002011	5 x 8mm	p.m, transparent
Art. 831017	10 x 17mm	p.m, schwarz
Art. 831322	13 x 22mm	p.m, schwarz
Art. 831623	16 x 23mm	p.m, schwarz
Art. 831927	19 x 27mm	p.m, schwarz

Kraftstoffschlauch öl- und benzinbeständig mit CE

Standard: • SAE J 1527 • USCG A1 R1 • ISO 7840 A1 CE
Genehmigt: • CE • CE 0474 RINA • LLOYD'S REGISTER

Art. 9002012	6 x 16mm	– max 14bar
Art. 9002013	8 x 17mm	– max 14bar
Art. 9002060	10 x 19mm	– max 14bar
Art. 9002014	16 x 26mm	– max 10bar
Art. 852532	25 x 32mm	– max 10bar
Art. 853245	32 x 44mm	– max 10bar, mit Stahlspirale
Art. 853852	38 x 51mm	– max 10bar, mit Stahlspirale
Art. 855065	51 x 64mm	– max 10bar, mit Stahlspirale

Startleine

Art. T0403000 Ø3,5mm, Rolle 100m

Art. T0405000 Ø5,0mm, Rolle 100m

Notstoppclips mit Spiralschnur

Art. 9002902	Mariner-Mercury
Art. 9002904	Mariner-Suzuki *
Art. 9002906	Tohatsu/Mariner
Art. 9002908	Honda-OMC
Art. 9002910	OMC-Johnson/Evinrude
Art. 9002912	Yamaha
Art. 9002914	OMC

*(alter Mercury ab ca 1986)

Universal-schnurr für Notstopp-schalter

Art. L0610284 Mit Anschlußclips für beinahe alle Marken Außenbordmotoren:
Yamaha, Selva, Mariner, Mercury, Tohatsu, Suzuki, Johnson, Evinrude, Honda, OMC
In blisterverpackung

Notstopp-schalter

Art. 9078626 Notstoppschalter mit Spiralschnur.
L=60mm, Ø28mm.
Für innen- und Außenborder. 12/24V-5A.

Art. 9078626/P Notstoppschalter mit Spiralschnur.
L=69mm, Ø28mm.
Für Innen- und Außenborder. 12V-10A.
Mit Schwimmer.

Notstoppschalter

Art. L0600130 Notstoppschalter rot (Außenborder), unterbricht den Stromkreis

Art. L0600080 Notstoppschalter grau (Innenborder), schließt den Stromkreis

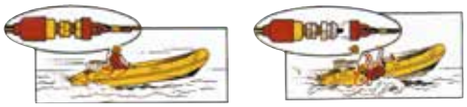

Motorkabel-Schutz-System

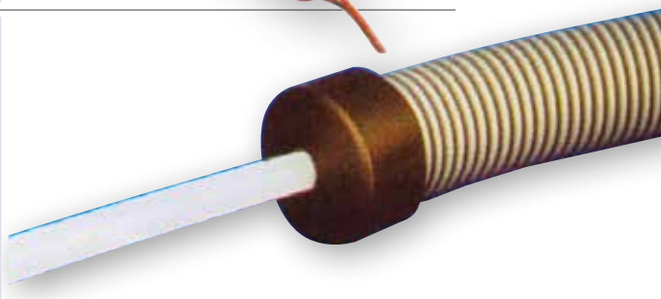

Schutz für die Servicekabel und Leitungen von Aussenbordern, gegen Schmutz, Korrosion und Beschädigung. Komplett mit Fittings. Farbe grau mit schwarzen Fittings.

Art. 9012100 kleines Modell. Der Fitting wird mit der mitgelieferten Mutter befestigt. Bohrloch Ø40mm, Innenmaß Schlauch Ø32 mm. Schlauchlänge 800mm.

Art. 9012101 großes Modell. Der Fittingflansch wird mit Schrauben auf die Wand befestigt. Bohrloch Ø60 mm, Innenmaß Schlauch Ø50mm. Schlauchlänge 800mm.

Art. 9012103 großes Modell. Schlauchlänge 1200mm.

Motorkabel-Schutz-System

Der neue Shield Sternflex Hose ist hergestellt aus hochwertigem Polyethylen. Es ist verschleißfest, und schutzt gegen quetschen und UV-Strahlung. SternFlex ist verfügbar in grau, weiss und schwarz. Passend zum Sternflex Hose sind Montageflansche verfügbar.
Wird pro Rolle von 15,24m (50') geliefert.

Art. 1161262000B	Sternlex schwarz, Ø50mm
Art. 1161262000W	Sternlex weiss, Ø50mm
Art. 1161262000G	Sternlex grau, Ø50mm

Art. 64189761B	UV-beständigen Montageflansch schwarz
Art. 64189761W	UV-beständigen Montageflansch weiss
Art. 64189761G	UV-beständigen Montageflansch grau

Kabeldurch-führungen aus Polyurethan

Montagering Ø105mm x Ø85mm H= 68mm
Kein PVC aber flexibles Polyurethan!

Verpackung 5 Stück

Art. 1643756	schwarz
Art. 1643754	weiß

Kleine Durchführung

Art. 9001056
Mit Montagering, Aussenmaß Ø89 mm, Bohrloch Ø70 mm

Durchführung / Balgen

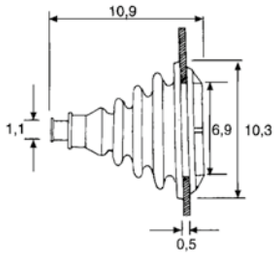

Ohne Montagering,
Lochgröße Ø70mm

Art. 9001066	schwarz
Art. 9001066/G	grau
Art. 9001066/W	weiß

Kabel-durchführungen

Art. 9001060	Kleine Durchführung mit Montagering Ø105mm x Ø71mm, H=70mm
Art. 9001062	Große Durchführung mit Montagering Ø150mm x Ø118mm, H=120mm
Art. 9001064	Zweifach Durchführung mit Montagering Ø105mm x Ø72mm, H=52mm

Kabeldurch-führung mit Montagering aus NIRO 316

Art. 9001058 Kleine Durchführung mit Niro Montagering Ø90mm x Ø58mm, H=10mm

Durchführung

Art. 9001055
Diafragmamodell,
Lochmaß Ø59mm. Aussenmaß Ø89mm

Heckspiegel-Schutzplatte

Art. 9008580
Platte zum Schutz der Spiegel-Innenseite.

Heckspiegel-Schutzplatte

Art. N0079305
Aluminium grau Platte zum Schutz der Spiegel-Innenseite.

Heckspiegel-Schutzplatte

Konisch zulaufend
Abmessungen: 450x360mm

Art. 16195136
Kunststoff Heckspiegel-Schutzplatte, Weiß
Art. 16195139
Kunststoff Heckspiegel-Schutzplatte, Schwarz

Heckspiegel-Schutzplatte

Art. 1645324
Kunststoff Heckspiegel-Schutzplatte, Weiß
Abmessungen: 450x360mm

Art. 1645327
Kunststoff Heckspiegel-Schutzplatte, Schwarz
Abmessungen: 450x360mm

Heckspiegel-Schutzplatte

Art. N0028040
Biegsame Platte,
wird über den Spiegel gefaltet.

Montageplatte

Art. 9004469 Für Batteriekästen und Kraftstofftanks.
Inkl. Befestigungsgurt

Gummi-Montagekasten

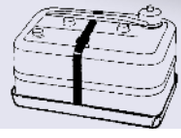

Art. 9004476 Für Kraftstofftanks, antislip, schwingungsdämpfend.
Inkl. Befestigungsgurt 485 x 340 x 35mm

Spülklammer für Außenbordmotor

Art.	Modell	A mm	B mm	C mm
9078785	Eckig	295	16	125
9078786	Rund	270	16	90

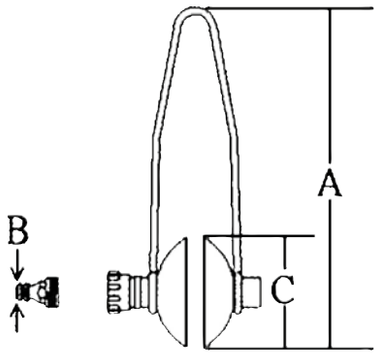

Trichter

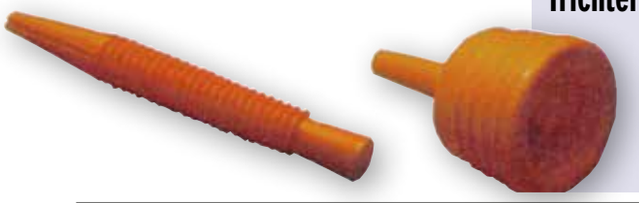

Art. P0000100 Trichter mit Spritzrand
Art. P0000050 Flexible Trichterverlängerung 340mm

Pinnen-verlängerung

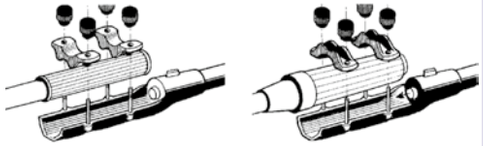

Art. N4030070
Steuergriffverlängerung für Außenborder
mit Stop-Knopf, 700mm

Pinnen-Verlängerung Teleskop

Art. N4130120
Steuergriffverlängerung für Außenborder.
Länge 600-1000mm, mit Stoppknopf.

Außen-borderhülle

Außenborderhülle aus starkem PVC-Tuch

Art. 01100260	bis ±10PS	33 x 45 x 27cm
Art. 01100390	bis ±50PS	36 x 64 x 38cm

Siehe Batterien - S 394-395

Batterie-Kasten “allpa S“

Art. N0180121

Aus Polypropylen, benzin- und säurebeständiger Kasten.
Mit Nylon Befestigungsgurt.
Abm. 285 x 192 x 200mm (Kastengröße).

Batterie-Kasten “allpa M“

Art. N0141250

Aus Polypropylen, benzin- und säurebeständiger Kasten,
mit Befestigungsgurt aus Nylon und einstellbarer Trennwand.
Abm. 410 x 200 x 200mm (Kastengröße).

XL Batterie-Kasten

Art. 480050

Aus Polypropylen, benzin- und säurebeständiger Kasten.
≥ 200 Ah
Abm. 457 x 710 x 300mm (Kastengröße).

XXL Batterie-Kasten

Art. 480055

Aus Polypropylen, benzin- und säurebeständiger Kasten.
doppelt ≥ 200 Ah
Abm. 660 x 710 x 300mm (Kastengröße).

Aluminium Außenbordmotor Trag-Gestell, fahrbar

Art. 269012 Gewicht Max. **100kg**

Extrem leichter, starker und stabiler Außenbordmotor Trag-Gestell mit einem Aluminiumrahmen und Gummibänder. Ausgestattet mit einer Halterung für den Kraftstofftank.

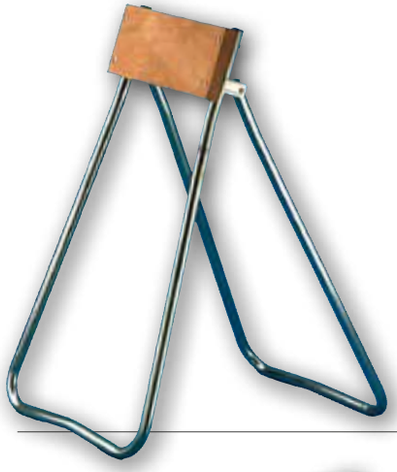

Außenbordmotor Trag-Gestell

Art. 00900007

Gestell aus verzinktem Stahl, zusammenklappbar.
Holzplattenstärke 38mm.
Höhe 90cm, Gewicht max. 40kg.

Außenbordmotor Trag-Gestell

Art. 00938008

Gestell aus verzinktem Stahl, zusammenklappbar,
mit Halterung für Kraftstofftank. Holzplattenstärke 38mm.
Höhe 90cm, Gewicht max. 50kg.

Außenbordmotor Trag-Gestell, fahrbar

Art. 00800012

Stählernes verzinktes Gestell mit Rädern, zusammenklappbar, mit Halterung für Kraftstofftank. Holzplattenstärke 38mm.
Höhe 90cm, Gewicht max. 50kg.

Klappbare Halterung aus Aluminium

Art. 9069850 Alu
Für Motoren bis 35kg
Absenkhöhe 280mm, 5 Positionen
Plastik Plattendicke 35mm
A=265mm, B=160mm, C=210mm, D=180mm
E=520mm, F=230mm, G=134mm
Ausfall: auf-185, runter-235, mitte-330mm

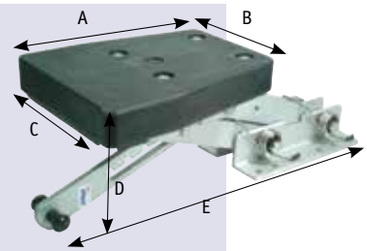

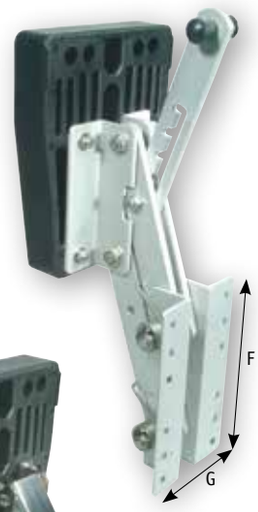

Klappbare Halterung aus NIRO

Art. 9069860 NIRO
Für Motoren bis 30kg.
Absenkhöhe 370mm, 2 Positionen
Plastik Plattendicke 35mm.
A=265mm, B=160mm, C=210mm, D=190mm
E=485mm, F=146mm, G=115mm
Ausfall: auf-185, runter-235, mitte-330mm

Art. 9069861 NIRO Ersatzfeder
Art. 9069862 Verriegelungssatz

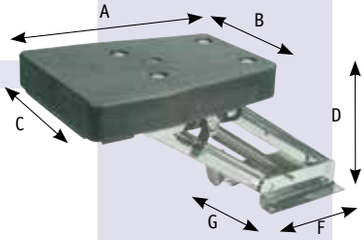

Außenbord-motorhalte-rungen

Art. 00500360 (Ref. 1)
Aluminium, klappbar. Holzplattenstärke 33mm. Für Motoren bis 30kg. A=220mm, B=130mm C=239mm, D=208mm

Art. 00500420 (Ref. 2)
Aluminium, klappbar. Holzplattenstärke 44mm. Für Motoren bis 35kg. A=220mm, B=130mm C=265mm, D=208mm

Art. 00500480 (Ref. 3)
Aluminium, klappbar.Holzplattenstärke 54mm.
Für Motoren bis 40kg. Für positiven & negativen Spiegel. A=220mm, B=165mm C=300mm, D=258mm
5 Positionen von 7° bis 35° positiv und von 7° bis 35° negativ.

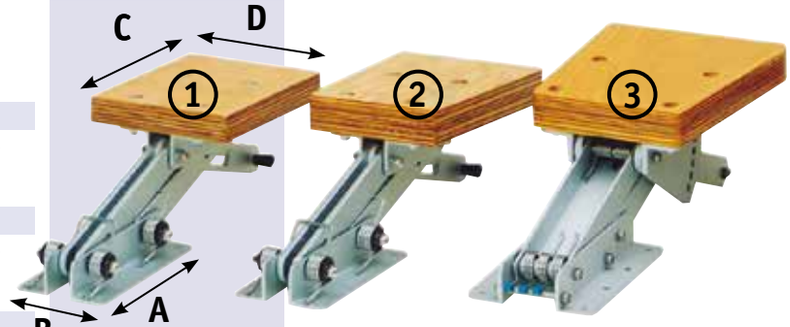

Montageplatte

Art. 00500280 (Ref. 4)
Montageplatte für abnehmbare Außenborderhalterung 00500360 und 00500420

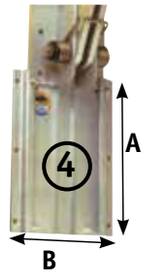

A=240mm
B=180mm

Klappbare Halterung aus Aluminium

Art. 00570480 Mit stabilem Doppelrahmen.
Für Außenborder bis 50kg. Absenkhöhe 280mm, 5 Postionen.
Für positiven und negativen Spiegel. Holzplattenstärke 35mm.
A=220mm
B=264mm
C=300mm
D=300mm

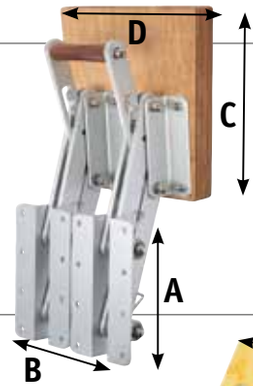

Schlitten-motorhalterung aus NIRO

Art. 9048239
Für Außenborder bis 50kg. Schlitten stufenlos 380mm verstellbar.
Für positiven und negativen Spiegel. Holzplattenstärke 33mm.
Ersatzrolle: Art. 048239/R.
A=220mm, B=295mm
C=550mm, D=295mm
E=235mm, F=185mm
G=155mm

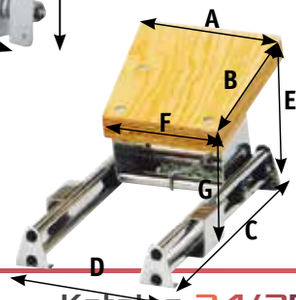

NIRO-Außen-borderschloss

Art. 9048100

Passt auf praktisch jeden Außenbordmotor, hergestellt aus poliertem NIRO (AISI 316). Sehr solide Konstruktion durch geschweißte Ecken und Zylinderschloss, Materialstärke: 2 mm, diebstahlsicher. Wird komplett mit schwimmendem Schlüsselring geliefert .

Hängschloß

Hängschloß aus Messing, mit NIRO bügel
Abm. 50x40mm

Art.	A mm	B mm	C mm	D mm
9078890	30	22	13	5
9078891	40	33	14	6
9078892	50	40	16	8

Blisterverpackung

Hängschloß

Art.	A mm	B mm	C mm	D mm
9024350	40	33	14	6

Hängschloß aus Messing, mit NIRO bügel
Abm. 50x40mm

Blisterverpackung

NIRO Hängschloß

NIRO Hängschloß mit NIRO bügel

Art.	Abm. (mm)
9024355	30
9024356	40
9024357	50

Blisterverpackung

Robustes Schloß mit Kabel

Ein robustes Schloß mit Kabel, der in 3 oder 5 Metern geliefert werden kann. Kabel Ø15mm.

Art. 269065	Schloß mit 3 Meter Kabel
Art. 269066	Schloß mit 5 Meter Kabel

POWERLOCK - Locks

POWERLOCK Outboard Motor Lock BBM-I SCM

The BBM-I is specifically designed for outboard motors ranging from **2 to 10 HP** that are secured with clamps. This lock provides unparalleled protection for your motor.

The SCM approval ensures the safety of PowerLock outboard motor locks, which comply with SCM's strict security requirements. This is essential, as many insurers require or recommend an SCM approved outboard motor lock.

Art. 9025400 PowerLock BBM-I SCM Outboard Motor Lock

POWERLOCK Outboard Motor Lock BBM-II SCM

The BBM-II is suitable for all outboard motors **from 10 HP** that are secured with clamps.

Outboard Motor Lock BBM-II includes: 2 stainless steel keys, a unique code card and key number.

This ensures secure access to your outboard motor. The easy one-time installation allows you to quickly enjoy the protection this lock provides.
SCM Approved.

Art. 9025405 PowerLock BBM-II SCM Outboard Motor Lock

POWERLOCK Outboard Motor Lock BBM-XL SCM

This outboard motor lock, made of robust stainless steel and equipped with the tamper-resistant PowerLock CL-400 cylinder lock, is suitable for all outboard motors **from 30 HP**.

The lock fully covers one bolt end with a nut, can be easily mounted, and remains securely in place even during navigation for uninterrupted protection.

Outboard Motor Lock BBM-XL includes: 2 stainless steel keys and a key code card.
You can confidently rely on this lock to keep your outboard motor safe. SCM Approved.

Art. 9025410 PowerLock BBM-XL SCM Outboard Motor Lock

POWERLOCK T1 Coupling Lock

The ultimate coupling lock for boat trailers and trailers.

One of the standout features of the PowerLock T1 is the removable stainless steel lock pin, equipped with an integrated cylinder lock. The T1 coupling lock is suitable for standard and wide couplings up to 120mm and features a removable stainless steel lock pin with integrated PowerLock CL-100 cylinder lock.
SCM Approved.

Art. 9025415 PowerLock T1 SCM Coupling lock

SEASTAR MEGA PLATE

Merkmale

- **Einzige Jackplate auf der Markt, die für das breite Lochmuster von Mercury ist geeignet**
- Zwei Modelle: Standard- und breites Lochmuster und lieferbar in 6", 8" und 10" setbacks
- Geeignet für Außenborder bis 600 PS
- Für die Montage des XTO-Motors ist kein Adapter erforderlich
- Kompatibel mit Power-Pole- und Talon-Ankersystemen
- Standard im Paket sind: Smartstick, Anzeige, Anode, Kabelbaum und Wippschalter

MEGA plate JP6XX

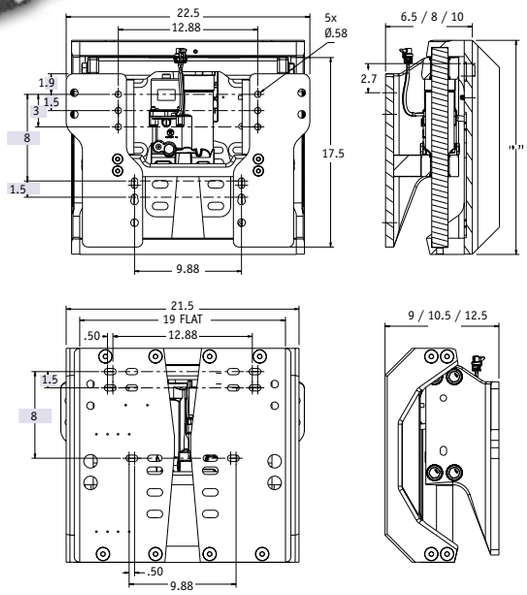

Mega Jackplate Outboards 600pk max	Art.
Hydraulic Jackplate 6" Setback Standard Lochmuster (53kg)	JP6060
Hydraulic Jackplate 6" Setback Breites Lochmuster (55kg)	JP7060
Hydraulic Jackplate 8" Setback Standard Lochmuster (55kg)	JP6080
Hydraulic Jackplate 8" Setback Breites Lochmuster (57kg)	JP7080
Hydraulic Jackplate 10" Setback Standard Lochmuster (58kg)	JP6100
Hydraulic Jackplate 10" Setback Breites Lochmuster (59kg)	JP7100

MEGA plate JP7XX

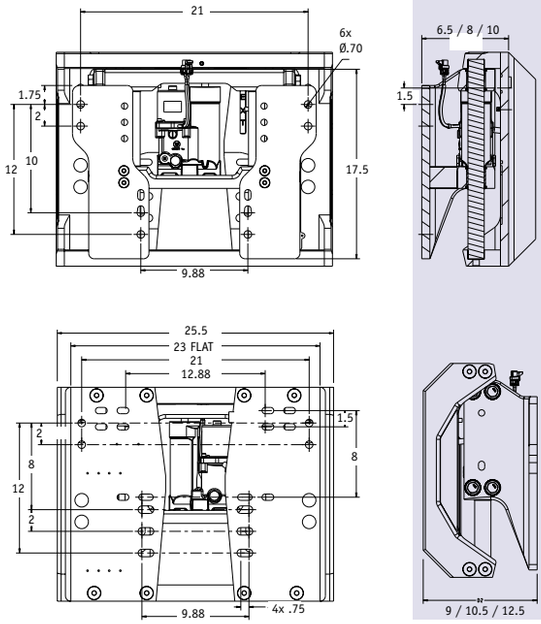

Yamaha	
XF425 V8	**Mega JP6XXX**
XF375 V8	**Mega JP6XXX**
F350 V8	**Xtreme JP5XXX X**
F300 V6	**Standard JP5XXX R**
F250 V6	**Standard JP5XXX R**
F225 V6	**Standard JP5XXX R**
F200 V6	**Standard JP5XXX R**
Suzuki	
DF350 V6 Duoprop	**Xtreme JP5XXX X**
DF325 V6 Duoprop	**Xtreme JP5XXX X**
DF300 V6 std/Duoprop	**Standard JP5XXX R**
DF250 V6	**Standard JP5XXX R**
DF200 V6	**Standard JP5XXX R**
Mercury	
Verado 500/600 V12	**Mega JP7XXX**
Verado 450 V8	**Mega JP6XXX**
Verado 400 L6	**Xtreme JP5XXX X**
Verado 350 L6	**Xtreme JP5XXX X**
Verado 300 V8	**Standard JP5XXX R**
Verado 250 V8	**Standard JP5XXX R**
Honda	
BF250 V6	**Standard JP5XXX R**
BF225 V6	**Standard JP5XXX R**
BF200 V6	**Standard JP5XXX R**
OXE	
OXE300 L6, 3.0L	**Mega JP6XXX**
OXE200 L4, 2.0L	**Xtreme JP5XXX X**
COX	
COX300 L8, 4.4L	**Mega JP6XXX**

SEASTAR JACKPLATE

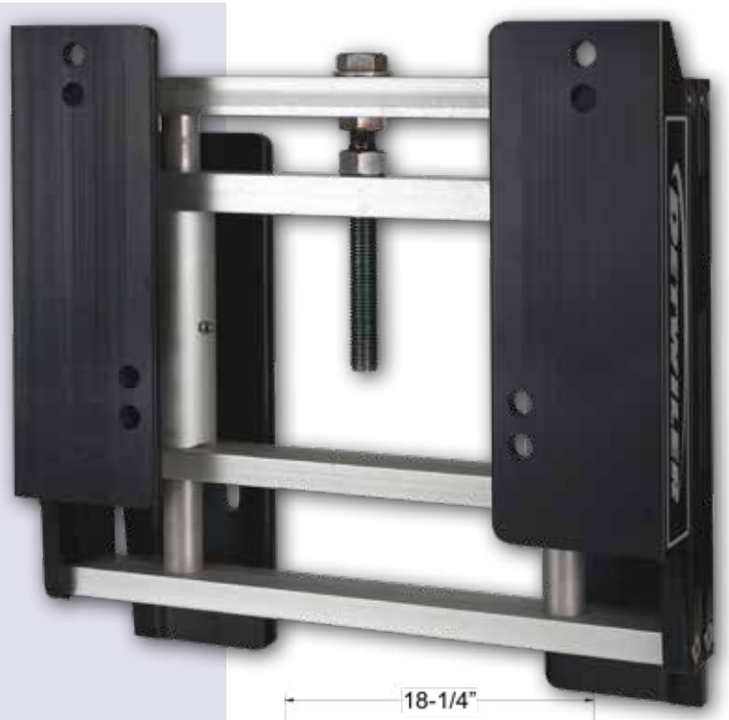

Manual Jackplates *(handbedient)*

Merkmale
Die ineinander greifenden Gleitführungen bieten eine verbesserte Festigkeit und sorgen für einen reibungslosen, ausgezeichneten Lauf. Die Leitspindeleinheit stellt die Höhe der Platte ein und die Seitenverriegelungen werden verwendet, um die Position zu halten.

Die Edelstahl-Gewindespindel ist korrosions-beständig und ab Werk vorgeschmiert für einen reibungslosen Betrieb.

Das maximal zulässige **Motorgewicht von 265kg** (585 lbs), ist ausreichend für die meist gefragten Außenbordmotoren, einschließlich der neuesten Generation Viertakter.

Lieferbar in 4", 6", 8" oder 10" Setback.
Verstellweg: 76mm (3").

SeaStar *Handbediente* Jackplates	Art.
Manual Jackplate 4" Setback (15,00kg)	**JP1040SS**
Manual Jackplate 6" Setback (16,30kg)	**JP1060SS**
Manual Jackplate 8" Setback (16,30kg)	**JP1080SS**
Manual Jackplate 10" Setback (18,60kg)	**JP1100SS**

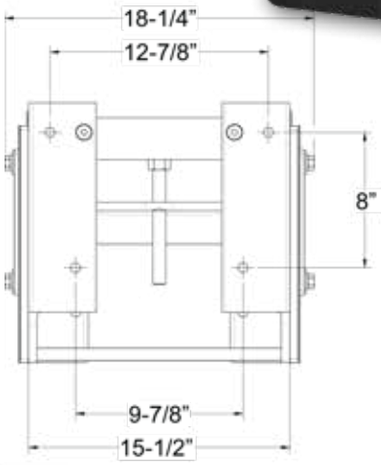

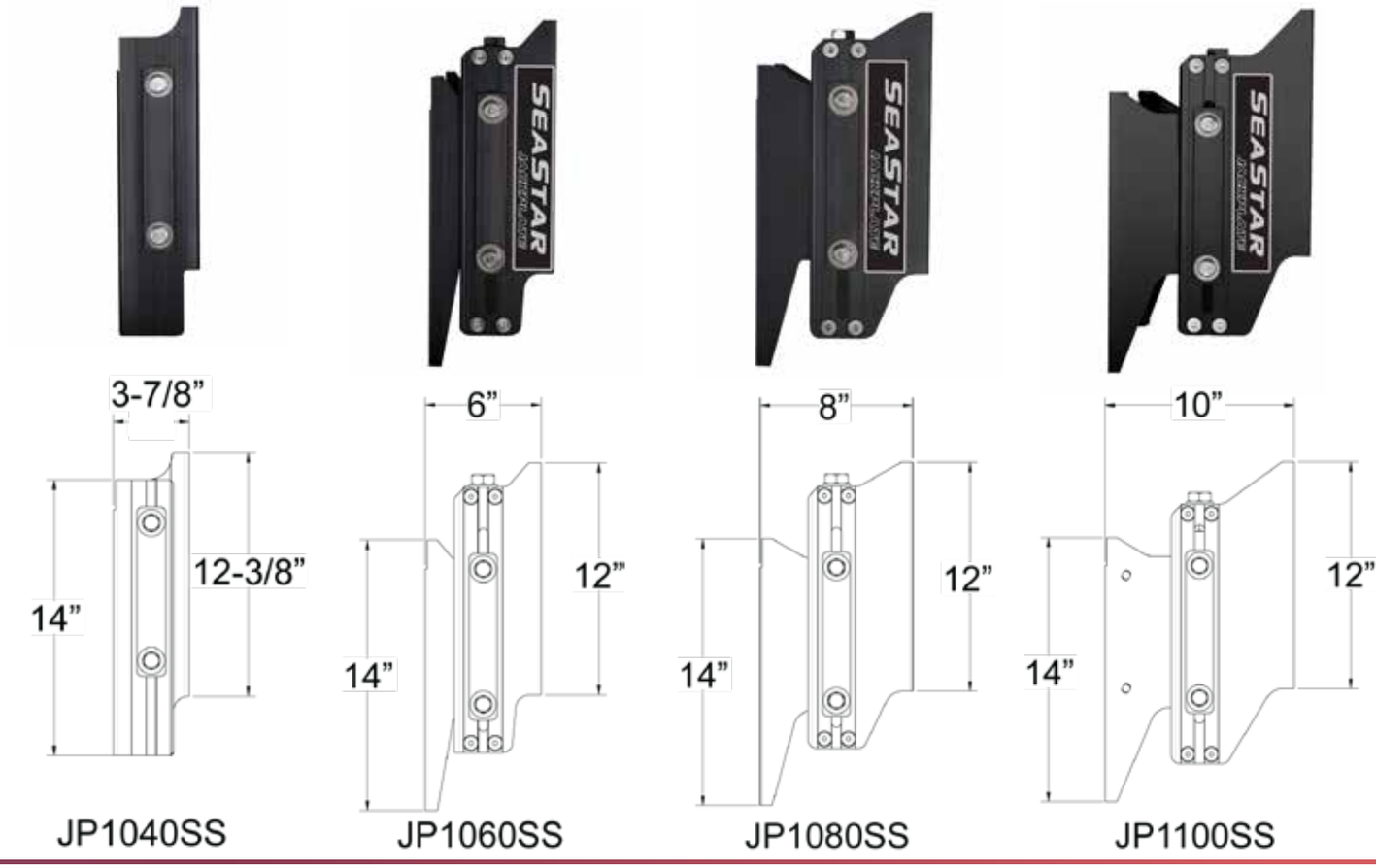

Zubehör für SeaStar hydraulische Jackplates

PT1000-2P

PT2000-2P

DK4220

DK4320

JC4010

DK6125
DK6135
DK6145
DK6165

9074971

DK3010

DK4020

SEASTAR JACKPLATE

Art. PT1000-2P	Pro-Trimm Fingerspitzenschalter, eine Funktion
Art. PT2000-2P	Pro-Trimm Fingerspitzenschalter, zwei Funktionen
Art. DK4220	SmartStick Kit mit Anzeige und Kabel
Art. DK4320	Kit mit Anzeige und Kabel für zweiten Steuerstand
Art. JC4010	Pro-Tap Controller (Bay/Bass-Modus) · Jackplate Synchronisierung · Jackplate Control mit 2 Speichereinstellungen · Trimm-Control mit 2 Speichereinstellungen (1 Motor) · Tilt-Schutz (bei 2 Motoren nur mit NMEA 2000) · "Bump Modus": 1 Tipp auf ProTrim bewegt ¼"
Art. DK6125	NIRO Satz Montagebolzen ½"-13 UNC x 2-1/2" L (63mm) Set mit 4 Stück
Art. DK6135	NIRO Satz Montagebolzen ½"-13 UNC x 3-1/2" L (89mm) Set mit 4 Stück
Art. DK6145	NIRO Satz Montagebolzen ½"-13 UNC x 4-1/2" L (114mm) Set mit 4 Stück
Art. DK6165	NIRO Satz Montagebolzen ½"-13 UNC x 6-1/2" L (165mm) Set mit 4 Stück
Art. 9074971	SeaStar Stabilizer Clips (Satz von 2 Stück) Zentriert Zylinder während Trailerfahrt.
Art. DK3010	Jackplate Relais
Art. DK4020	Standard Kippschalter. Wird mit Jackplates mitgeliefert.
Art. JC4110	Pro-Tap Controller & Smartstick-Kit (ohne Anzeige) (Bay/Bass-Modus)
Art. PTK5010	Trimmsignal-Kabel, Pro-Tap, NMEA 2000
Art. PTK5020	Trimmsignal-Kabel, Yamaha, Sender mit 2-Drähte
Art. PTK5021	Trimmsignal-Kabel, Yamaha, Sender mit 3-Drähte
Art. PTK5040	Trimmsignal-Kabel, Mercury, Smartcraft digitale Sender
Art. PTK5041	Trimmsignal-Kabel, Mercury, Verado
Art. PTK5045	Trimmsignal-Kabel, Mercury, V6, V8
Art. DK4850	Aluminium Anode Kit

SEASTAR JACKPLATE Gen II

Merkmale

- **Die Standard Jackplate hebt problemlos bis zu 300PS Motoren mit einem max. Gewicht von 283kg (625lbs).**
- **Durch die Verwendung von extra hochfesten Materialien heben die SeaStar Xtreme Jackplates problemlos Motoren bis zu 400 PS mit einem max. Gewicht von 356kg (785lbs).**
- **Schneller hydraulischer Respons: 147mm Verstellung in 8,5 Sekunden.**
- Komplette steife Motorhalterung bewegt den Motor bei vollem Schub leicht nach oben oder unten.
- Reibungsloser Betrieb mit Kompositbuchsen. Schneller seitlicher Zugriff auf die Motorschrauben.
- Maximaler Motor-Tilt bei Verwendung von SeaStar Steuerzylinder.
- Sehr gut ablesbare Liftskala für schnellen Überblick.
- Vollständig versiegelter, kontaktloser SmartStick für präzise Höheninformationen verfügbar.
- Alle hydraulischen Jackplates werden mit DK4020-Kippschalter und Kabelbaum geliefert und haben eine integrierte Sicherung.

Standard Jackplates Outboards 300PS max	Art.
Hydraulic Jackplate 4" Setback Standard (29,50kg)	**JP5040R**
Hydraulic Jackplate 6" Setback Standard (29,50kg)	**JP5060R**
Hydraulic Jackplate 8" Setback Standard (31,75kg)	**JP5080R**
Hydraulic Jackplate 10" Setback Standard (34,00kg)	**JP5100R**
Hydraulic Jackplate 12" Setback Standard (37,65kg)	**JP5120R**

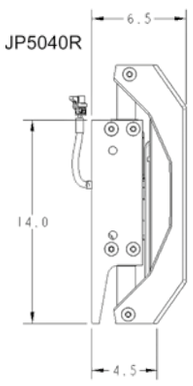

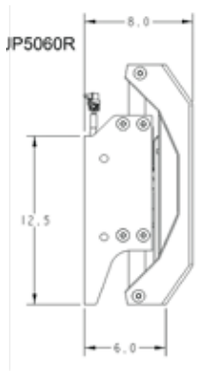

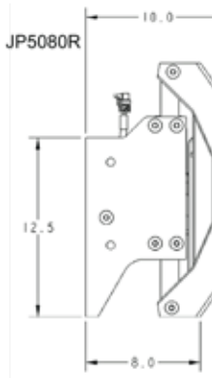

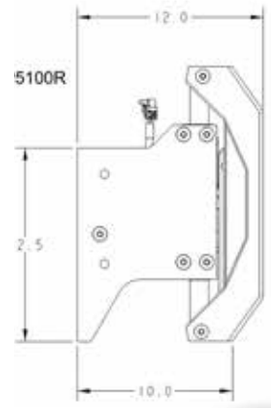

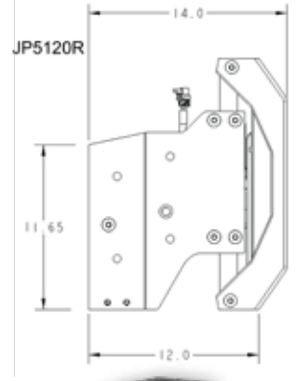

SEASTAR™ JACKPLATE XTREME

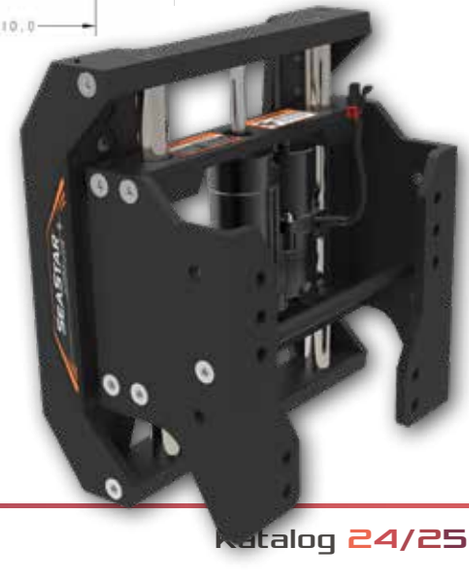

Xtreme Jackplates Outboards 400PS max	Art.
Hydraulic Jackplate 4" Setback Xtreme (29,50kg)	**JP5040X**
Hydraulic Jackplate 6" Setback Xtreme (29,50kg)	**JP5060X**
Hydraulic Jackplate 8" Setback Xtreme (29,50kg)	**JP5080X**
Hydraulic Jackplate 10" Setback Xtreme (34,00kg)	**JP5100X**
Hydraulic Jackplate 12" Setback Xtreme (37,65kg)	**JP5120X**

ALL WATER ANODES - NAVALLOY

Komplett neu entwickelte Aluminium-Anoden,
Geeignet für alle Bootstypen und Gewässer!

10 mal wieso Navalloy anodes?

1. Besserer Schutz wie Zink und Magnesium Anoden
2. Längere Lebensdauer
3. Geeignet für alle Rumpf-Materialen; Aluminium, Stahl und GFK.
4. Geeignet für Salz, Brack und Süßwasser
5. Wird wieder Aktiv beim Luftkontakt. Saubermachen der Anoden ist nicht notwendig
6. RED SPOT Verschleiß-Indikator: Wenn ein roter Punkt sichtbar ist, wird es Zeit, die Anode zu erneuern
7. Günstiger wie Zinkanoden
8. Leichter
9. Umweltfreundlich
10. allpa liefert komplette Sätze für die meist gängigen Z-Antriebe und Sail-drives.

Sätze werden komplett geliefert mit Befestigungsmaterial und Anleitung.

Bombardier Aluminium Anode Kits					
9017650A	OMC Cobra Kit				
Bombardier Aluminium Anodes					
9017651A	Side Mounted		**9017654A**	Front Gear Case	
9017652A	Transom		**9017655A**	Transom Mount	
9017653A	Prop Shaft		**9017656A**	Side Pocket Anode	
Honda Aluminium Anodes					
9017657A	Trim Tab Anode		**9017659A**	Trim Tab	
9017658A	Side Pocket Anode				

Mercury Aluminium Anode Kits					
9017604A	Alpha One Generation 1		**9017640A**	Bravo 3 Retrofit	
9017600A	Alpha One Generation 2		**9017660A**	Verado 4/ Optimax	
9017601A	Bravo 1		**9017661A**	Verado 6	
9017602A	Bravo 2/3		**9017662A**	Alpha 1 Gen1 (No Power)	
9017603A	Bravo 3 (2004+)				

Mercury Aluminium Anodes					
9017663A	Alpha Cavitation Plate		**9017671A**	Trim Tab Anode Flat	
9017664A	Alpha Trim Cylinder		**9017672A**	Gimbal Housing Bolt	
9017665A	Alpha Bearing Carrier		**9017673A**	Side Pocket Anode	
9017666A	Trim Tab Anode		**9017674A**	Outboard Power Trim	
9017667A	Gimbal Housing Block		**9017675A**	Manifold Anode	
9017668A	Bravo Cavitation Plate		**9017676A**	Trim Cylinder Anode	
9017669A	Bravo Trim Cylinder		**9017645A**	Prop Anode Bravo 3	
9017670A	Bravo Bearing Carrier		**9017677A**	Trim Tab Anode Flat (No Thread)	

Volvo Penta Aluminium Anode Kits					
9017610A	Volvo 280		**9017614A**	Volvo 290 Dual Prop	
9017611A	Volvo 280 Dual Prop		**9017612A**	Volvo SX	
9017613A	Volvo 290		**9017616A**	Volvo DP-S/SX-A	
Volvo Penta Aluminium Export Kits					
9017678A	Volvo 280		**9017679A**	Volvo 280	
Volvo Penta Aluminium Anodes					
9017680A	Side Anode - SX, DP-X		**9017685A**	Transom DPS-A/ SX-A	
9017681A	Anodic Bar		**9017686A**	Gearhouse DPS-A/ SX-A	
9017682A	Anodic Bar		**9017687A**	DPX Outdrive Cube	
9017683A	Prop Ring - Duo Prop		**9017688A**	Prop Ring -V18	
9017684A	Gimbal Plate - SX		**9017689A**	Transom Plate - SX	

Yamaha Aluminium Anode Kits					
9017690A	Yamaha 200-250hp 4 Stroke		**9017691A**	Yamaha 150 hp	
Yamaha Aluminium Anodes					
9017692A	Trim Tab		**9017694A**	Trim Tab 200-250hp 4 stroke	
9017693A	Transom				
Roerblad / Trim Tab Anodes					
9017695A	48mm Rudder Trim Tab Double		**9017697A**	95mm Rudder Trim Tab Double	
9017696A	72mm Rudder Trim Tab Double		**9017698A**	127mm Rudder Trim Tab Double	
Professionele Romp Anodes					
9017699A	0.9kg Pear Strap	250x162mm x 46x80mm	**9017701A**	0.4kg Disc Anode H = 33mm ø99 x ø38mm Lochmaß ø14,3mm	Ø99mm H=33mm
9017700A	1.5kg Hull Anode Lochabstand 200mm Lochmaß ø12x20mm	305x75x35			
Lasstrip / Boutmontage Anodes - HE Series					
9017702A	140x100mm x 34x16mm Lochabstand 115mm Lochmaß ø6x12mm		**9017705A**	165mm x 88mm Lochabstand 187mm Lochmaß ø9x19mm	
9017703A	160x118mm x 45x25mm Lochabstand 137mm Lochmaß ø6x12mm		**9017706A**	210mm x 95mm Lochabstand 264mm Lochmaß ø12x22mm	
9017704A	144mm x 60mm Lochabstand 187mm Lochmaß ø9x19mm				
Schroefas Anodes					
9017711A	Metric - 25mm		**9017713A**	Metric - 40mm	
9017712A	Metric - 30mm		**9017716A**	Metric - 45mm	
9017715A	Metric - 35mm		**9017714A**	Metric - 50mm	

Grouper
Kabel 4,5 Meter. Nicht an Batterie anschließen!

Z + A + M +	**Art. 9017520** **Art. 9017520A** **Art. 9017520M**	2,69 kg 1,22 kg 0,95 kg

Bonding Kit
Anode für platzierung schwischen 2 Z-Antriebe

Z + A + M +	**Art. 9017525** **Art. 9017525A** **Art. 9017525M**	

Mercruiser Anode Kits

Z + A + M +	**Art. 9017504** **Art. 9017504A** **Art. 9017504M**	**Alpha 1 Gen 1** **1983 - 1990**	Z + A + M +	**Art. 9017500** **Art. 9017500A** **Art. 9017500M**	**Alpha 1 Gen 2** **1991 - PRESENT**
Z + A + M +	**Art. 9017501** **Art. 9017501A** **Art. 9017501M**	**Bravo 1** **1988 - PRESENT**	Z + A + M +	**Art. 9017502** **Art. 9017502A** **Art. 9017502M**	**Bravo 2 1989 - PRESENT and** **Bravo 3 1989 - 2003**
Z + A + M +	**Art. 9017503** **Art. 9017503A** **Art. 9017503M**	**Bravo 3** **2004 - PRESENT**			

Z + : Zink
A + : Aluminium
M + : Magnesium

Navalloy: Sehe Seite 132-134

Volvo Penta Anode Kits

Z + A + M +	**Art. 9017510** **Art. 9017510A** **Art. 9017510M**	**Volvo 280**	Z + A + M +	**Art. 9017511** **Art. 9017511A** **Art. 9017511M**	**Volvo 280** **Dual Prop**
Z + A + M +	**Art. 9017513** **Art. 9017513A** **Art. 9017513M**	**Volvo 290**	Z + A + M +	**Art. 9017514** **Art. 9017514A** **Art. 9017514M**	**Volvo 290** **Dual Prop**
Z + A + M +	**Art. 9017515** **Art. 9017515A** **Art. 9017515M**	**Volvo DPH**	Z + A + M +	**Art. 9017512** **Art. 9017512A** **Art. 9017512M**	**Volvo SX**
Z + A + M +	**Art. 9017516** **Art. 9017516A** **Art. 9017516M**	**Volvo SX-A/DPS**	Z + A + M +	**Art. 9017517** **Art. 9017517A** **Art. 9017517M**	**Volvo folding prop 3-blads. Motor D2-55 A,B,C,D,E,F**

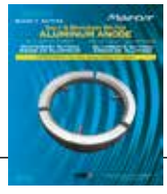

Yanmar Anode Kit, teilbar

Z + M +	**Art. 9017518** **Art. 9017518M**	**Yanmar Saildrive SD20, 30, 31 40, 50 & 60**	Kit werden komplett geliefert mit Befestigungs-material und Montageanleitung

Achtung, NIRO Adapterkit extra zu bestellen: Art. 9017598

Yanmar Anode Kit, nicht teilbar

Z + M +	**Art. 9017140** **Art. 9017140M**	**Yanmar Saildrive SD20, 30, 31 40, 50 & 60**	Für Montage ohne Adapterkit.

OMC/Johnson Evinrude

Z + A + M +	**Art. 9017082** **Art. 9017082A** **Art. 9017082M**	**Waffle Bar** REF: 367	Z + A + M +	**Art. 9017085** **Art. 9017085A** **Art. 9017085M**	**Horseshoe** REF: 392462
Z + A + M +	**Art. 9017086** **Art. 9017086A** **Art. 9017086M**	**Block** REF: 393023	Z + A + M +	**Art. 9017087** **Art. 9017087A** **Art. 9017087M**	**Block** REF: 397768
Z + A + M +	**Art. 9017088** **Art. 9017088A** **Art. 9017088M**	**Block** REF: 398331	Z + A + M +	**Art. 9017090** **Art. 9017090A** **Art. 9017090M**	**Block** REF: 431708
Z + A + M +	**Art. 9017094** **Art. 9017094A** **Art. 9017094M**	**Replaces: 433580Z** REF: 5007089	Z + A + M +	**Art. 9017065** **Art. 9017065A** **Art. 9017065M**	**Horseshoe** REF: 983494
Z + A + M +	**Art. 9017067** **Art. 9017067A** **Art. 9017067M**	**Horseshoe** REF: 984513	Z + A + M +	**Art. 9017068** **Art. 9017068A** **Art. 9017068M**	**Block Bar** REF: 984547

Honda

Z + A + M +	**Art. 9017120** **Art. 9017120A** **Art. 9017120M**	**Small Bar 35-50HP** REF: 06411ZV5	Z + A + M +	**Art. 9017121** **Art. 9017121A** **Art. 9017121M**	**Large Bar 75-115HP** REF: 06411ZW1
Z + A + M +	**Art. 9017122** **Art. 9017122A** **Art. 9017122M**	**Skeg** REF: 41107ZV500	Z + A + M +	**Art. 9017123** **Art. 9017123A** **Art. 9017123M**	**Skeg** REF: 41107ZW1B01

Mercury - Mercruiser

Z + A + M +	**Art. 9017001** **Art. 9017001A** **Art. 9017001M**	**Standaard Skeg** REF: 31640	Z + A + M +	**Art. 9017005** **Art. 9017005A** **Art. 9017005M**	**Cutdown Skeg** REF: 46399
Z + A + M +	**Art. 9017007** **Art. 9017007A** **Art. 9017007M**	**REPLACES 76214** REF: 762145	Z + A + M +	**Art. 9017008** **Art. 9017008A** **Art. 9017008M**	**Bearing Carrier Anode Alpha 1** REF: 806105
Z + A + M +	**Art. 9017013** **Art. 9017013A** **Art. 9017013M**	**Bearing Carrier Anode Bravo 2** REF: 806188	Z + A + M +	**Art. 9017006** **Art. 9017006A** **Art. 9017006M**	**Button** REF: 55989
Z + A + M +	**Art. 9017009** **Art. 9017009A** **Art. 9017009M**	**Lift-Ram horseshoe Alpha 1 Gen 2** REF: 806189	Z + A + M +	**Art. 9017010** **Art. 9017010A** **Art. 9017010M**	**Lift-Ram horseshoe Bravo Gen 2** REF: 806190
Z + A + M +	**Art. 9017021** **Art. 9017021A** **Art. 9017021M**	**Bar** REF: 818298	Z + A + M +	**Art. 9017011** **Art. 9017011A** **Art. 9017011M**	**Plate Alpha 1 Gen 2** REF: 821629

Mercury - Mercruiser

Z + A + M +	**Art. 9017014** **Art. 9017014A** **Art. 9017014M**	**REF: 43994** REF: 821631	Z + A + M +	**Art. 9017012** **Art. 9017012A** **Art. 9017012M**	**Bravo Plate Gen 2** REF: 821630
Z + A + M +	**Art. 9017023** **Art. 9017023A** **Art. 9017023M**	**Wedge Gen 2** REF: 826134	Z + M +	**Art. 9017260** **Art. 9017260M**	**Prop nut assembly Alpha 1 und Bravo 1** Fine thread (3/4" NC10)
Z + M +	**Art. 9017265** **Art. 9017265M**	**Prop nut assembly Alpha 1 und Bravo 1**	Z + M +	**Art. 9017286** **Art. 9017286M**	**Prop nut assembly Bravo 2**
Z + M +	**Art. 9017240** **Art. 9017240M**	**Prop nut assembly Bravo 3, 2003 und älter**	Z + M +	**Art. 9017245** **Art. 9017245M**	**Prop nut Bravo 3, 2004 der vorliegenden**

Suzuki

Z + A + M +	**Art. 9017130** **Art. 9017130A** **Art. 9017130M**	**Standaard Skeg** REF: 5512587D00	Z + A + M +	**Art. 9017131** **Art. 9017131A** **Art. 9017131M**	**Cutdown Skeg** REF: 551259630
Z + A + M +	**Art. 9017132** **Art. 9017132A** **Art. 9017132M**	**Small block** REF: 5532095310	Z + A + M +	**Art. 9017133** **Art. 9017133A** **Art. 9017133M**	**REF: 3C7602181** REF: 5532194900

Volvo Penta

Z + A + M +	**Art. 9017043** **Art. 9017043A** **Art. 9017043M**	**Large ring** REF: 875815-3	Z + A + M +	**Art. 9017045** **Art. 9017045A** **Art. 9017045M**	**Volvo Sail Drive** REF: 358407
Z + A + M +	**Art. 9017046** **Art. 9017046A** **Art. 9017046M**	**Transom Shield für SXA/DPS** REF: 3841427	Z + A + M +	**Art. 9017030** **Art. 9017030A** **Art. 9017030M**	**Gimbal Plate für SX drive** REF: 3854130
Z + A + M +	**Art. 9017031** **Art. 9017031A** **Art. 9017031M**	**Transom Plate für SX drive** REF: 3855411	Z + A + M +	**Art. 9017047** **Art. 9017047A** **Art. 9017047M**	**Upper gear case für SXA/DPS** REF: 3883728
Z + A + M +	**Art. 9017033** **Art. 9017033A** **Art. 9017033M**	**Dogbone** REF: 832598	Z + A + M +	**Art. 9017035** **Art. 9017035A** **Art. 9017035M**	**Saildrive ring** REF: 851983
Z + A + M +	**Art. 9017036** **Art. 9017036A** **Art. 9017036M**	**Bar** REF: 852835	Z + A + M +	**Art. 9017038** **Art. 9017038A** **Art. 9017038M**	**Triangle voor 290, 290SP, SX und DP-X** REF: 872793
Z + A + M +	**Art. 9017048** **Art. 9017048A** **Art. 9017048M**	**HP transom shield für SXA/DP-X** REF: 873395	Z + A + M +	**Art. 9017037** **Art. 9017037A** **Art. 9017037M**	**Bar DP-X drive** REF: 872139
Z + A + M +	**Art. 9017042** **Art. 9017042A** **Art. 9017042M**	**Saildrive ring** REF: 875812	Z + A + M +	**Art. 9017044** **Art. 9017044A** **Art. 9017044M**	**Duo prop ring** REF: 875821

Yamaha

Z + A + M +	**Art. 9017100** **Art. 9017100A** **Art. 9017100M**	**Cutdown skeg** REF: 6644537101	Z + A + M +	**Art. 9017101** **Art. 9017101A** **Art. 9017101M**	**Button** REF: 6884525101
Z + A + M +	**Art. 9017102** **Art. 9017102A** **Art. 9017102M**	**Skeg** REF: 6884537102	Z + A + M +	**Art. 9017103** **Art. 9017103A** **Art. 9017103M**	**Small Block** REF: 6E04525111 650 x 250 x 25mm (lxbxh), ø5
Z + A + M +	**Art. 9017110** **Art. 9017110A** **Art. 9017110M**	**Skeg** REF: 6K14537102	Z + A + M +	**Art. 9017111** **Art. 9017111A** **Art. 9017111M**	**Trib Tab** REF: 69L4537100
Z + A + M +	**Art. 9017104** **Art. 9017104A** **Art. 9017104M**	**Small block** REF: 6E54525100	Z + A + M +	**Art. 9017105** **Art. 9017105A** **Art. 9017105M**	**Skeg** REF: 6E54537101
Z + A + M +	**Art. 9017109** **Art. 9017109A** **Art. 9017109M**	**Skeg** REF: 6K14537100	Z + A + M +	**Art. 9017106** **Art. 9017106A** **Art. 9017106M**	**Handle Bar** REF: 6G54525101
Z + A + M +	**Art. 9017107** **Art. 9017107A** **Art. 9017107M**	**Bar** REF: 6H14525102 203 x 36mm (lxb), steek 102mm			

Bellows

Volvo-penta

Art. 500505	OE 876631-3, OE 875829-4, OE 875848-4	A
Art. 500505FL	OE 875828-6, OE 876633-9	B
Art. 500510K	OE 876294-0, OE 875256-0	C
Art. 500514K	OE 3854127, OE 384148	D
Art. 500528K	OE 3850426	E
Art. 500530	OE 858955	F
Art. 500531	OE 860396, OE 3858139	G
Art. 500533K	OE 3860384, OE 3858139	H
Art. 500534	OE 3852696	I

Mercruiser

Art. 500507	OE 32-44348T	1
Art. 500508	OE 32-14358T	2
Art. 500509K	OE 86840A3	3
Art. 500511	OE 32-90949T	4
Art. 500512K	OE 18654A1	5
Art. 500513K	OE 74639, OE 74639A2	6
Art. 500515K	OE 816431A1	7
Art. 500516K	OE 60932A4	8
Art. 500520K	OE 78458A1	9
Art. 500522K	OE 36223A2	10
Art. 500523	OE 70981A3	11
Art. 500524	OE 53114A1	12
Art. 500532	OE 32-807458T	13

OMC Sterndrive/Cobra

Art. 500506	OE 911826
Art. 500514K	OE 987467, OE 983973
Art. 500521	OE 912374-1
Art. 500527K	OE 914036

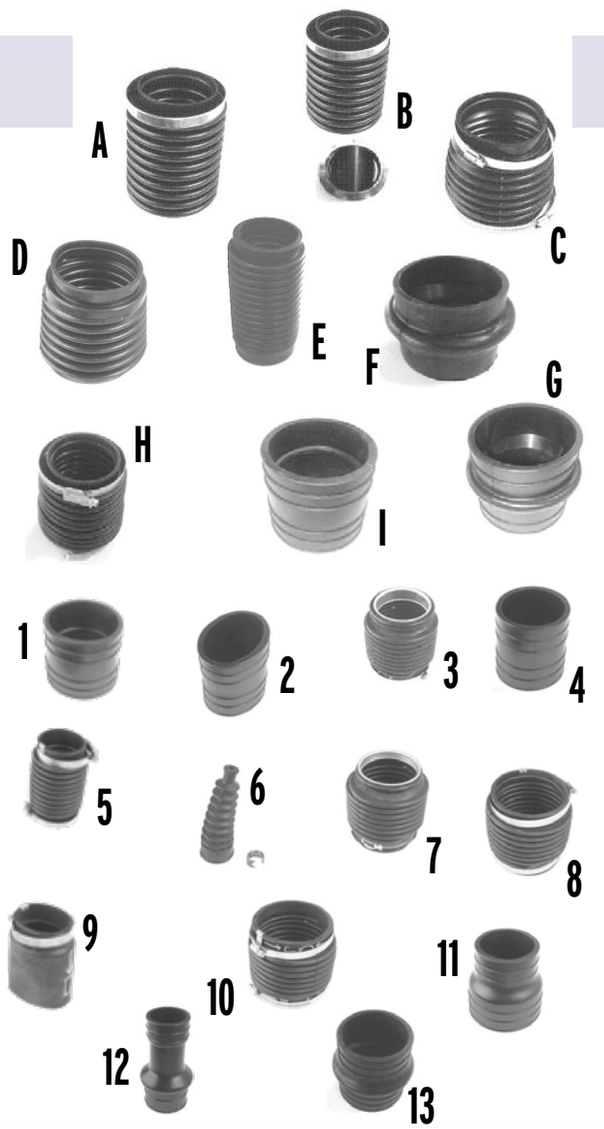

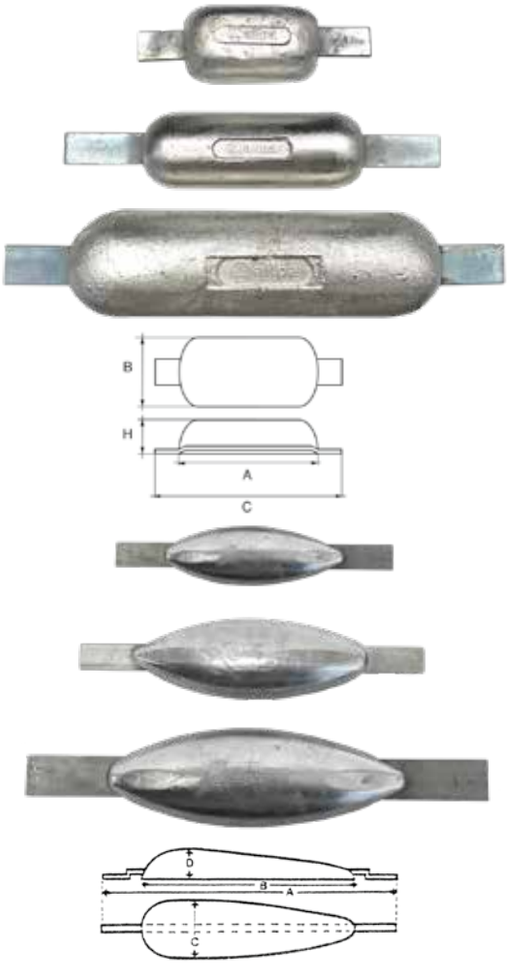

Zink & Aluminium Rumpfanoden mit Anschweiß-laschen

Zink Rumpfanoden mit Anschweißlaschen

Art.	Abmessungen (a x b x c x h)	Gewicht	Material
9077405	100x60x190x20	0,60 kg	Zink
9077415	110x60x190x28	1,00 kg	Zink
9077425	180x65x300x30	1,80 kg	Zink
9077435	200x70x300x25	2,20 kg	Zink
9077445	150x90x250x40	3,00 kg	Zink

Aluminium Rumpfanoden mit Anschweißlaschen

Art.	Abmessungen (a x b x c x h)	Gewicht	Material
9077005	110x60x190x28	0,60 kg	Aluminium
9077015	180x65x300x30	0,90 kg	Aluminium
9077025	200x95x300x25	1,40 kg	Aluminium
9077035	290x80x390x40	2,20 kg	Aluminium

Frühere Serie:

Art.	Abmessungen (a x b x c x h)	Gewicht	Material
9077400	203x120x40x25	0,55 kg	Zink
9077410	260x178x60x30	1,13 kg	Zink
9077420	340x231x76x35	2,42 kg	Zink
9077000	203x120x40x25	0,25 kg	Aluminium
9077010	260x178x60x30	0,55 kg	Aluminium
9077020	340x231x76x35	1,00 kg	Aluminium

Magnesium Rumpfanoden mit Anschweiß-laschen

Art.	Abmessungen (a x b x c x h)	Gewicht	Material
9077935	110x60x190x28	0,30 kg	Magnesium
9077936	180x65x300x30	0,75 kg	Magnesium
9077937	290x80x460x40	1,30 kg	Magnesium

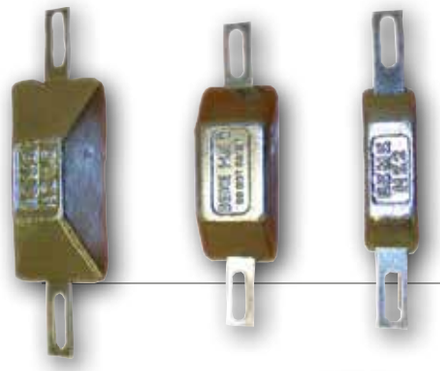

Zink Rumpfanoden Typ HZ

Art.	Abmessungen	Gewicht	Material
9077450	165x30	0,2 kg	Zink
9077451	165x40	0,5 kg	Zink
9077452	200x60	1,0 kg	Zink

Nür die Anode

Propeller Anode

Ø Welle mm	Zink	Aluminium
20	**Art. 465120**	**Art. 9017820A**
25	**Art. 465125**	**Art. 9017825A**
30	**Art. 465130**	**Art. 9017830A**
35	**Art. 465135**	**Art. 9017835A**
40	**Art. 465140**	**Art. 9017840A**
45	**Art. 465145**	**Art. 9017845A**
50	**Art. 465150**	**Art. 9017850A**
55	**Art. 465155**	**Art. 9017855A**
60	**Art. 465160**	**Art. 9017860A**

Wellenanoden kugelförmig

Ø Welle	Zink	Aluminium	Magnesium
20mm	Art. 9077520	Art. 9077220	Art. 9077940
22mm	Art. 9077522	Art. 9077222	Art. 9077941
25mm	Art. 9077525	Art. 9077225	Art. 9077942
30mm	Art. 9077530	Art. 9077230	Art. 9077943
32mm	Art. 9077532	Art. 9077232	Art. 9077944
35mm	Art. 9077535	Art. 9077235	Art. 9077945
38mm	Art. 9077538	Art. 9077238	Art. 9077949
40mm	Art. 9077540	Art. 9077240	Art. 9077946
45mm	Art. 9077545	Art. 9077245	Art. 9077947
50mm	Art. 9077550	Art. 9077250	Art. 9077948
55mm	Art. 9077555	Art. 9077255	
60mm	Art. 9077560	Art. 9077260	

Wellenanoden ringförmig

Ø Welle	Zink	Aluminium	Magnesium
20mm	Art. 9077619	Art. 9077319	
25mm	Art. 9077625	Art. 9077325	Art. 9077950
30mm	Art. 9077630	Art. 9077330	Art. 9077951
35mm	Art. 9077635	Art. 9077335	Art. 9077952
38mm	Art. 9077638		
40mm	Art. 9077640	Art. 9077340	Art. 9077953
45mm	Art. 9077645	Art. 9077345	
50mm	Art. 9077650	Art. 9077350	
55mm	Art. 9077655		
60mm	Art. 9077660		

Ruderblattanode Einzeln

Ø	Zink	Aluminium	Magnesium
50mm	Art. 9077899		
70mm	Art. 9077900		Art. 9077960
90mm	Art. 9077901	Art. 9077190	Art. 9077961
110mm	Art. 9077903	Art. 9077191	
125mm	Art. 9077902		

Ruderblattanode Doppelt

Zink	Aluminium	Magnesium
Art. 9077905 (Ø70mm)	Art. 9017696A (Ø72mm)	
Art. 9077906 (Ø90mm)	Art. 9017697A (Ø95mm)	
Art. 9077907 (Ø125mm)	Art. 9017698A (Ø127mm)	Art. 9077962 (Ø130mm)

Anoden Bolzenmontage

Abm. l x b x h x lochabst.	Zink	Aluminium	Magnesium
Model A 150x60x25x80	Art. 9077860	Art. 9077810	Art. 9077970
Model A 250x65x28x140	Art. 9077861	Art. 9077811	Art. 9077971
Model A 350x70x35x200	Art. 9077862	Art. 9077812	Art. 9077972
Model B 200x65x35	Art. 9077865	Art. 9077815	Art. 9077975
Model B 320 x65x35x160	Art. 9077866	Art. 9077816	Art. 9077976
Model C Ø 80mm	Art. 9077920	Art. 9077800	Art. 9077980

Impellers 1

allpa Impeller mit Kode 'G', 'GT' und 'GX' sind inklusive Dichtung!
G: Gasket | T: Cap | X: Screw | C: Key. **Made in the EU**

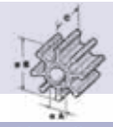

Siehe ab S. 514, 518-521 für Johnson Impeller

	Art.	Zubehör	Ref.	Flügel	Abmeßungen ø A	B	C
	500100	GX	Jabsco: 4528-0001, Vetus: IMP00501, Volvo: 803729, 833550, JP-806B 358494, 876554-7, 21972908. Yanmar: 104211-42070, 104211-42071	6	9,54	39,6	18,94
	500101	GX	Jabsco: 653-0001, Yanmar: 128990-42200, Nanni: 434014, Westerbeke: 34440, JP-810B	6	12,17	50,8	22,1
	500131	X	Jabsco: 18777-0001, Solé 22.32111008R	6	10	39,6	19,2
	500146	X	Jabsco: 18653-0001, Vetus: IMP00701, JMP: 7070-1, DJ Pump: 08-39-0601	10	12,17	51,8	22
	500134	X	Eska	8	11,2	25,9	38,5
	500116	GX	Jabsco: 673-0001, Vetus: IMP00101, Volvo: 3580066, 3586497, 875808-8, 3593659, 21951344, 804696, 876690, 897055, JP-1026B	6	12,6	50,8	22,1
	500121	GX	Jabsco: 22405-0001, Vetus: IMP00601, Volvo: 875583-7, 3586496, 21951342, 833995, Nanni: 434013, JP-808B, Ruggerini 03.43917	6	12	39,6	19,2
	500156	GX	Jabsco: 18673-0001, JMP: 7071-01, Perkins: 24880194	10	12,66	51,8	22

Impellers 2

allpa Impeller mit Kode 'G', 'GT' und 'GX' sind inklusive Dichtung!
G: Gasket | T: Cap | X: Screw | C: Key. **Made in the EU**

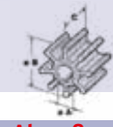

	Art.	Zubehör	Ref.	Flügel	Abmeßungen ø A	B	C
	500107	GT	Jabsco: 1210-0001, 3085-0001, Vetus: IMP00201, Volvo: 3862567, 3855546, 3856039, 21951348, 875811-2, Yanmar: 129470-42530, 129470-42532, 129670-42531, 127610-42270, JP-1027B	12	14,29	57	31,6
	500114	T	Jabsco: 17937-0001, Vetus: IMP00301, Volvo: 3588475, Yanmar: 127610-42200, Sherwood: 18200K, Cummins: 879194186, Perkins: 0460024, 24880031	10	14,29	65	50,1
	500189	GT	Volvo: 21213660, 3862567, 21951348	12	14,29	57	32,05
	500106	GT	Jabsco: 920-0001, Vetus: IMP00301, Volvo: 3841697, 877061-2, 875593-6, 3841697, 21951356, Yanmar: 127610-42200, JP-1028B	8	14,29	65	50,2
	500155		Jabsco: 11979-0001, DJ Pump: 08-40-0801	8	14,29	58,65	36,65
	500161		Jabsco: 31130-0061, Yanmar: 119593-42200, 119593-42202, DJ Pump: 09-42-1001	10	14,29	65	68,2
	500124		Jabsco: 13554-0001, Yamaha: 6TA-12457-00, Yanmar: 119773-42600-01, JP-812B	12	14,29	57	48,2
	500177	GT	Jabsco: 17018-0001, 17018-0001B, Volvo: 3588474, 3593573, 3583602, 3819486, 3593573, 3588476, 3583602, 3819486, Caterpillar: 3N5895	8	16	65,2	75,65
	500178	G	Volvo: 3584350, 3588914, 3842786, 21213664, 21951352, 3593660, 2121794	12	14,29	57	48,2
	500162	G	Volvo: 876771, 21951358, 3887761, Yanmar: 119574-42550, 119574-42552, DJ pump: 09-44-1201	12	22,5	65,8	80
	500104	GT	Jabsco: 22120-0001	12	14,29	57	50,2

allpa Impeller mit Kode 'G', 'GT' und 'GX' sind inklusive Dichtung!
G: Gasket | T: Cap | X: Screw | C: Key. **Made in the EU**

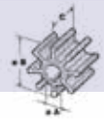

Impellers 2

Siehe ab S. 514, 518-521 für Johnson Impeller

Art.	Zubehör	Ref.	Flügel	Abmeßungen ø A	B	C	
500135	T	Jabsco: 17935-0001, Volvo: 877066, 21951362, Caterpillar: 5N9360, Detroit diesel: 8924838	12	22,5	5	63,1	
500150		Jabsco: 13554-6001, DJ pump: 09-105-1201	12	14,29	57,15	48,25	
500115	T	Jabsco: 6760-0001, DJ pump: 086-0901, JMP: 8200-01	9	22,5	95	88,5	
500133	G	Jabsco: 18777-0001, Volvo: 834794, 876120	10	14,29	57,18	50,25	
500145	GT	Jabsco: 17936-0001, 21676-0001, Vetus: IMP00801, Volvo: 875814, 875697, 21951364, Caterpillar: 4L8470, Detroit diesel: 5196168, JP 09-814B	12	22,5	95	88,5	
500163	G	Jabsco: 17938-0001, Volvo: 3830459, DJ pump: 09-45-1201, JMP: 8326-01	12	22,5	95	95	
500144		Jabsco: 17240-0001, 18789-0001, DJ pump: 08-14-1001, 08-15-0901, JMP: 9001-01	9	22,5	117,6	88,5	
500105	GT	Jabsco: 836-0001, Vetus: IMP00901, Volvo: 807904, 875660-3, 875736-1, 21430184, 21730344, 21951360, Caterpillar: 1L4774, Cummins: 10556540, Detroit diesel: 5193553, JP-1029B	9	22,5	96	63,1	
500172		Jabsco: 50668, DEV4307	9	38,82	119,7	133	
500186	T	DJ Pump: 08-30-1201	12	22,5	96,5	130	

allpa Impeller mit Kode 'G', 'GT' und 'GX' sind inklusive Dichtung!
G: Gasket | T: Cap | X: Screw | C: Key. **Made in the EU**

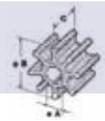

Impellers 3

Art.	Zubehör	Ref.	Flügel	Abmeßungen ø A	B	C	
500322		Yamaha: 6L5-44352-00-00, Parsun: F2,6-030000100	6	10	36	14,5	
500302		Yamaha: 6G1-44352-00-00	6	11,9	40	18	
500127		Renault: 48300037, R48300055	6	10	50,8	22,1	
500319		Suzuki: 17461-93901, 17461-92D02, 17461-93903	6	12,2	42	20	
500350		OMC-Johnson-Evinrude: 277181, 434424	6	10,93	69	12,72	
500129		Jabsco: 22799-0001, Vetus: IMP00101, Yanmar: 104223-42091, 124223-42092, 128620-42092, 128620-42200, 128296-42070, DJ pump: 08-37-0601, JMP: 7052-01, JP-09-827	6	12,75	50,8	22,1	
500325		Mariner-Mercury-Mercruiser: 47-96305M, Yamaha: 6E0-44352-00-00, Parsun: F15-06050000	6	11	40	12,6	
500351		OMC-Johnson-Evinrude: 375638, 775518	6	12,75	69	12,72	
500369		OMC-Johnson-Evinrude: 382221	6	11	47,5	13,7	
500166	G	DJ pump: 08-32-1201, Sherwood: 10077K, Westerbeke: 33112, 11764, JMP: 7110-01, Onan: 132-0375	12	12,8	56,6	19,8	

Impellers 3

allpa Impeller mit Kode 'G', 'GT' und 'GX' sind inklusive Dichtung!
G: Gasket | T: Cap | X: Screw | C: Key. **Made in the EU**

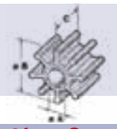

Siehe ab S. 514, 518-521 für Johnson Impeller

	Art.	Zubehör	Ref.	Flügel	Abmeßungen ø A	B	C
	500324		Yamaha: 646-44352-01-00	6	11,15	47,5	13,7
	500363		Yamaha: 63V-44352-01-00, Selva: 63V-44352-01, Parsun: F4-03060000	6	12,85	53	14
	500354	G	OMC-Johnson-Evinrude: 389576, 436137	6	11,2	38,4	17,9
	500320		Yamaha: 682-44352-01-00, Mariner-Mercury-Mercruiser: 47-84027	6	13	40	22
	500368		Yamaha: 68T-44352-00-00, Selva: 68T-44352-00	6	11,6	53	14
	500347		Honda: 19210-ZW9-003, 19210-ZW9-013	6	13	45,6	14,8
	500329		Suzuki: 17461-93902	6	13,2	39,3	22
	500103	GT	Jabsco: 18838-0001, Volvo: 833512-5, 3854286, Yamaha: YSC-101-03-01-0C, Perkins: NA 900010, 24880178, 24880178, Sherwood: 9959K	12	15,9	62	31,7
	500383		Tohatsu: 334-65021-0, 334-65021-0M	8	13,97	40,8	23,4
	500102	T	Jabsco: 4598-0001, Volvo: 818680, DJ pump: 08-46-0801, JMP: 7410-01, Oberdorfer: 6603	8	15,9	65	50,2
	500384		Yamaha: 6L2-44352-00-00	6	13,97	51,2	19,05
	500120	GT	Jabsco: 18948-0001, Volvo: 835874, Yamaha: 6TA-12457-00, Sherwood: 10615K, Perkins: NA 900012, DJ pump: 08-20-1201	12	15,9	65,2	41,3
	500321		Mariner-Mercury-Mercruiser: 47-95611M, Yamaha: 662-44352-01-00	6	14	40	22
	500108	CGT	Jabsco: 4568-0001, Yanmar: 145410-46090, JP-801B, VP-3862465, 124310-46090, DJ pump: 08-22-1201, Oberdorfer: B6620	12	15,93	57	31,6
	500349		OMC-Johnson-Evinrude: 377178, 775519	6	14	69	12,72
	500160		Jabsco: 4599-0001GF, Volvo: PM14320/620	8	15,93	65,2	50,2
	500343		Honda: 19210-ZV4-651	6	14,1	41	28,55
	500398		Suzuki: 17461-93001, 17461-93004	6	15,25	70,5	12,1
	500165	G	Yanmar: 128620-42200, Sherwood: 9000K, Dj pump: 09-106-1201, JMP: 7172-0, Westerbeke: 302875	12	15,95	62,2	22,4
	500374		OMC-Johnson-Evinrude: 389983	6	15,94	51,2	19,05
	500170	CG	Volvo: 875575-3, 21951350, 831182	12	16	57	31,6
	500167	G	Jabsco: 18327-0001, Sherwood: 15000K, DJ pump: 08-36-1201, JMP: 7352-01	12	16	65	51,2
	500362	G	Suzuki: 17461-96301	6	17,1	67	16,5

allpa Impeller mit Kode 'G', 'GT' und 'GX' sind inklusive Dichtung!
G: Gasket | T: Cap | X: Screw | C: Key. **Made in the EU**

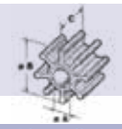

Impellers 3

Siehe ab S. 514, 518-521 für Johnson Impeller

Art.	Zubehör	Ref.	Flügel	Abmeßungen ø A	B	C	
500366		OMC-Johnson-Evinrude: 378891, 775521	6	16	69	12,72	
500361		Suzuki: 17461-94700	6	17,1	67	19	
500352		OMC-Johnson-Evinrude: 377230, 777213	6	16,04	69,8	22,1	
500399		Suzuki: 17461-96400, 17461-96402	6	17,2	67	16,16	
500385	G	Yamaha: 6H4-44352-02, Selva: 6H4-44352-02, Parsun: F25-04040000	6	16,1	51,2	19,05	
500339		Honda: 19210-ZV7-003	6	17,2	55,75	20,2	
500326		Mariner-Mercury-Mercruiser: 47-84797M, 47-84797, Yamaha: 689-44352-02-00	6	16,15	69,5	12,72	
500338		Honda: 19210-ZV5-003	6	17,2	55,75	20,2	
500348		Honda: 19210-ZW9-A31, 19210-ZW9-A32	6	16,20	45,6	14,8	
500379		Tohatsu: 3C8-65021-2, 3C8-65021-2M	6	17,2	50,4	20,2	
500122		Renault Couach: 48300008	8	17	65	48,6	
500382		Tohatsu: 345-65021-0, 3R0-650-210M	6	17,2	44,25	20,25	
500128		Renault Couach: R48300006, 48300007	8	17	66	32	
500353		OMC-Johnson-Evinrude: 390286	6	17,5	51,2	19,05	
500316		Yamaha: 697-44352-00-00, 6H3-44352-00-00, Selva: 6H3-44352-00, Mariner-Mercury-Mercruiser: 47-97108	6	18,05	51,80	19	
500397		Chrysler/Force: 47-F84064	12	20,8	56,6	19,8	
500306		OMC-Johnson-Evinrude: 385072	6	19,13	89	31,9	
500390		Chrysler/Force: 47-803630T, 47-F523065-1	6	21	57,2	29,6	
500307		OMC-Johnson-Evinrude: 382547	6	19,25	91,5	25,4	
500365		Suzuki: 17461-87E00, 17461-87E10, 17461-87E11	6	22,2	78,3	26	
500164	GT	Jabsco: 18958-0001, Sherwood: 17000K, Cummins: 3802444, 3897337, 3916852, 3925236, Caterpillar: 1W5664, DJ pump: 08-19-1201, JMP: 7600-01	12	20,1	84	73,5	
500356		OMC-Johnson-Evinrude: 397475, 777130	6	22,3	109,5	24,8	
500364		Yamaha: 67F-44352-00, Selva: 67F-44352-00-00	6	20	58,2	34,7	

Impellers 3

allpa Impeller mit Kode 'G', 'GT' und 'GX' sind inklusive Dichtung!
G: Gasket | T: Cap | X: Screw | C: Key. **Made in the EU**

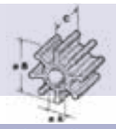

Siehe ab S. 514, 518-521 für Johnson Impeller

	Art.	Zubehör	Ref.	Flügel	Abmeßungen ø A	B	C
	500305		OMC-Johnson-Evinrude: 389642, 777212	6	22,3	89	31,9
	500360		Suzuki: 17461-95300, 17461-95501	6	20	67,5	19
	500371		Yamaha: 6E5-44352-00-00, 6E5-44352-01-00	6	22,4	89	31
	500323		Yamaha: 688-44352-03-00	6	20,1	58	30
	500337		Honda: 19210-ZW1-B02, 19210-ZW-1-B04	6	23,35	87,8	31
	500388		Tohatsu: 3C7-65021-1, 3C7-65021-1M, 3B7-65021-2	6	20,3	65,75	35,2
	500393		Suzuki: 17461-93J00	5	24,3	87	39
	500367		Suzuki: 17461-94510, 17461-94511, 17461-90J00, 17461-90J01	6	24,4	86	31,7
	500391		Honda: 19210-ZY3-003	6	26	89,75	31,3
	500389	N	Yamaha: 6AW-44352-00	6	24,6	89	36

Impellers 4

allpa Impeller mit Kode 'G', 'GT' und 'GX' sind inklusive Dichtung!
G: Gasket | T: Cap | X: Screw | C: Key. **Made in the EU**

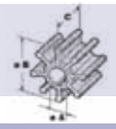

	Art.	Zubehör	Ref.	Flügel	Abmeßungen ø A	B	C
	500110		Jabsco: 7273-0001, 6303-0001,Oberdorfer: 6617	6	7,31	50,8	22,1
	500138		Jabsco: 6303-0001, JM: 7053-01, Oberdorfer: 6617	6	7,31	51,3	22
	500284	G	Honda: 19210-ZW1-003	6	7,4	35,4	12,8
	500232		Vetus IMP00401	6	8	44,6	13
	500113		Jabsco: 1411-0001, 1414-0001, Yanmar: 128176-42071 (1GM)	6	8	31,3	11,9
	500130		Jabsco: 1414-0001, 14609-0001, 14787-0001, JMP: 6000-01, Yanmar: 128170-42070	6	8	31,75	12
	500190	G	DJ Pump: 09-107-0601, JMP 7013-01, Kohler: 359978, Sherwood: 8000K, 29000K ONAN 0541-1524	6	12,2	40	19
	500328		Honda: 19210-ZV4-013	6	13,15	41	28,55
	500327		Honda: 19210-881-003, 19210-881-A02	8	13,15	41	23
	500148		Jabsco: 17954-0001, DJ Pump: 09-201-1001	10	16,85	65	50,7
	500109		Mariner-Mercury-Mercruiser: 47-59362T 1, Caterpillar: 7C-3286 47-59362Q01	8	16,85	66,5	50,6

allpa Impeller mit Kode 'G', 'GT' und 'GX' sind inklusive Dichtung!
G: Gasket | T: Cap | X: Screw | C: Key. **Made in the EU**

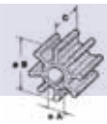

Impellers 5

Siehe ab S. 514, 518-521 für Johnson Impeller

Art.	Zubehör	Ref.	Flügel	Abmeßungen ø A	B	C	
500313	G	Chrysler-Force: 47-F694065, 47-803631T, Mariner-Mercury-Mercruiser: 47-65960, 47-89984T4, 47-F694065, 47-803631T, 47-30221	6	22,3	60	33,8	
500301	N	Honda: 19210-ZW1-003, 19210-ZW1-303, Mariner-Mercury-Mercruiser: 47-43026T2, 47-43026-2, 47-430262Q02	6	22,4	89	32,5	
500377		Mariner-Mercury-Mercruiser: 47-16154 B, 47-16154-3 Tohatsu: 369-65021-1, 369-65021-1M	6	10,25	33,6	14,2	
500358		OMC-Johnson-Evinrude: 387361	6	10,94	38,4	17,8	
500314		Mariner-Mercury-Mercruiser: 47-68988, 47-89980	6	11	32	14,35	
500332		OMC-Johnson-Evinrude: 433915, 433935	3	11,12	39	17,7	
500309		Mariner-Mercury-Mercruiser: 47-22748	6	11,6	32	14,40	
500310		Mariner-Mercury-Mercruiser: 47-65957, 47-89981	6	11,6	32	14,40	
500344		Mariner-Mercury-Mercruiser: 47-436065-2	6	12	40	18	
500355		OMC-Johnson-Evinrude: 386084	6	12,75	38,4	17,8	
500318		Mariner-Mercury-Mercruiser: 47-42038	6	13	58,8	11,7	
500311	G	Mariner-Mercury-Mercruiser: 47-89982, 47-65958	6	15,95	51,2	19,05	
500315		Mariner-Mercury-Mercruiser: 47-85089-3, 47-85089-10	6	16	73	12,6	
500357	G	OMC-Johnson-Evinrude: 388702	6	15,95	51,2	19,05	
500345		OMC-Johnson-Evinrude: 389589	6	16,04	69,20	22,25	
500312		Mariner-Mercury-Mercruiser: 47-20268, 47-65959, 47-89983T Suzuki: 17461-95201	6	19,13	51,8	19	
500378		Mariner-Mercury-Mercruiser: 47-19453T	6	19,25	78,2	25,15	

allpa Impeller mit Kode 'G', 'GT' und 'GX' sind inklusive Dichtung!
G: Gasket | T: Cap | X: Screw | C: Key. **Made in the EU**

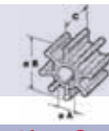

Impellers 6

Art.	Zubehör	Ref.	Flügel	Abmeßungen ø A	B	C	
500334		Chrysler-Force: 47-F436065-2	6	12,85	57	14,8	
500342		Chrysler-Force: 47-F433065	6	15,96	57	15	
500335		Chrysler-Force: 47-F462065	10	14,35	57,5	15	
500333		-	6	14,5	56,6	15,1	

Impellers 7

allpa Impeller mit Kode 'G', 'GT' und 'GX' sind inklusive Dichtung!
G: Gasket | T: Cap | X: Screw | C: Key. **Made in the EU**

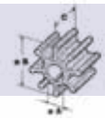

Siehe ab S. 514, 518-521 für Johnson Impeller

	Art.	Zubehör	Ref.	Flügel	Abmeßungen ø A	B	C
	500330		Chrysler-Force: 47-F525065	6	11	36,5	18,1

Impellers 8

allpa Impeller mit Kode 'G', 'GT' und 'GX' sind inklusive Dichtung!
G: Gasket | T: Cap | X: Screw | C: Key. **Made in the EU**

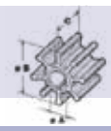

	Art.	Zubehör	Ref.	Flügel	Abmeßungen ø A	B	C
	500370	C	OMC-Johnson-Evinrude: 385289, 395289	6	15,94	51,2	19,05
	500346	C	OMC-Johnson-Evinrude: 396809, 777214	6	16,04	70	22,3
	500372	C	OMC-Johnson-Evinrude: 432941	3	19,15	91,3	25,4
	500373	C	OMC-Johnson-Evinrude: 437059, 438592	3	19,15	91,3	25,4
	500303	C	OMC-Johnson-Evinrude: 396725, 437080, 432954	6	19,15	91,5	25,4
	500308	CR	OMC-Johnson-Evinrude: 397131, 435821, 395864, 435748, 5001593	6	22,31	89	32,03

Impellers 9

allpa Impeller mit Kode 'G', 'GT' und 'GX' sind inklusive Dichtung!
G: Gasket | T: Cap | X: Screw | C: Key. **Made in the EU**

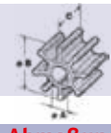

	Art.	Zubehör	Ref.	Flügel	Abmeßungen ø A	B	C
	500380		Volvo: 3555413-8	12	10	39,6	14,3
	500336		Suzuki: 17461-98501, 17461-98503, 17461-98502 4-5-6 pk	6	10	41	14
	500396		Mariner-Mercury-Mercruiser: 47-95289/2 OMC-Johnson-Evinrude: 114812 Tohatsu: 309-65021-1, 309-65021-1M	6	12	41	14

Impellers 10

allpa Impeller mit Kode 'G', 'GT' und 'GX' sind inklusive Dichtung!
G: Gasket | T: Cap | X: Screw | C: Key. **Made in the EU**

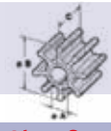

	Art.	Zubehör	Ref.	Flügel	Abmeßungen ø A	B	C
	500394		OMC-Johnson-Evinrude: 986465	10	12,7	58,5	21,5
	500317		OMC-Johnson-Evinrude: 983895	10	12,76	58,5	40,41

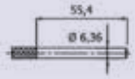

allpa Impeller mit Kode 'G', 'GT' und 'GX' sind inklusive Dichtung!
G: Gasket | T: Cap | X: Screw | C: Key. **Made in the EU**

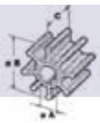

Impellers 11

Siehe ab S. 514, 518-521 für Johnson Impeller

Art.	Zubehör	Ref.	Flügel	Abmeßungen ø A	B	C	
500258		Jabsco: 17255-0003	6	6,36	39,1	18,9	

allpa Impeller mit Kode 'G', 'GT' und 'GX' sind inklusive Dichtung!
G: Gasket | T: Cap | X: Screw | C: Key. **Made in the EU**

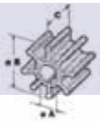

Impellers 12

Art.	Zubehör	Ref.	Flügel	Abmeßungen ø A	B	C	
500157		Jabsco: 50461-1001, DJ Pump: 008-1001	10	13,42	57,18	50,25	
500152		Jabsco: 17370-0001, DJ Pump: 088-1201, JMP: 8300-01	12	20,2	95	88,5	
500153		Jabsco: 18786-0001, JMP: 9000-01	9	20,2	117,6	88,5	

allpa Impeller mit Kode 'G', 'GT' und 'GX' sind inklusive Dichtung!
G: Gasket | T: Cap | X: Screw | C: Key. **Made in the EU**

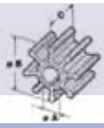

Impellers 13

Art.	Zubehör	Ref.	Flügel	Abmeßungen ø A	B	C	
500159	G	Mariner-Mercury-Mercruiser: 47–862232A2, DJ Pump: 09-47-0801	8	11,4	66,5	50,6	

allpa Impeller mit Kode 'G', 'GT' und 'GX' sind inklusive Dichtung!
G: Gasket | T: Cap | X: Screw | C: Key. **Made in the EU**

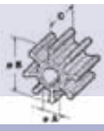

Impellers 14

Art.	Zubehör	Ref.	Flügel	Abmeßungen ø A	B	C	
500177	GT	Jabsco: 17018-0001, Volvo: 3593573, 3588476, 3583602, 3819486	8	14,29	65,2	75,65	
500181	G	Cummins: 3974456, DJ Pump: 08-35-1201, Sherwood: 27000K	12	16,1	84	73	
500183	G	DJ Pump: 08-34-1201, Sherwood: 26000K	12	20	94,5	79,8	
500192	GX	Sherwood: 29000K	12	20	94,5	101,5	
500182	GX	Caterpillar: 1095324, Cummins: 4019403, DJ Pump: 08-33-1201, JMP: 8350-01, Sherwood 18000K	12	20,7	94,5	101,5	
500179	GX	DJ Pump: 09-49-1001, Sherwood: 22000K	10	20,7	114,3	109,5	

Art. 9087500
Impuller (Impellerabzieher)

Impellerabzieher

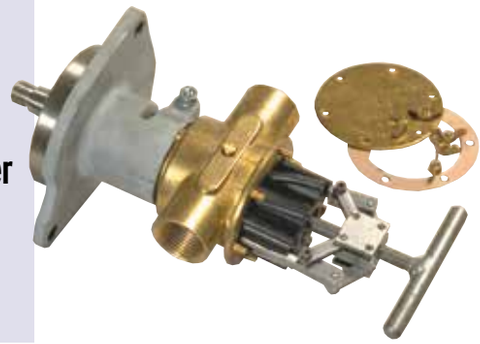

OEM ↔ allpa marine equipment

JABSCO	
11979-0001	500155
1210-0001	500107
1210-0003	500207
13554-0001	500124
13554-6001	500150
1411-0001	500113
1414-0001	500113
1414-0001	500130
1414-0003	500230
14609-0001	500130
14787-0001	500130
14787-0003	500213
17018-0001	500187
17018-0001	500177
17018-0001B	500177
17240-0001	500144
17255-0003	500258
17370-0001	500152
17935-0001	500135
17936-0001	500145
17937-0001	500114
17937-0003	500214
17938-0001	500163
17954-0001	500148
18327-0001	500167
18653-0001	500146
18673-0001	500156
18777-0001	500133
18786-0001	500153
18789-0001	500144
18838-0001	500103
18948-0001	500120
18958-0001	500164
21676-0001	500145
22120-0001	500104
22405-0001	500121
22799-0001	500129
3085-0001	500107
31130-0061	500161
4528-0001	500100
4568-0001	500108
4568-0003	500208
4598-0001	500102
4598-0003	500202
4599-0001GF	500160
50461-1001	500157
50668	500172
6303-0001	500138
6303-0001	500110
6303-0003	500238
653-0001	500101
653-0003	500201
673-0001	500116
673-0003	500216
6760-0001	500115
7273-0001	500110
7273-0003	500210
836-0001	500105
836-0003	500205
920-0001	500106
920-0003	500206
DEV4307	500172

HONDA	
19210-881-003	500327
19210-881-A02	500327
19210-ZV4-013	500328
19210-ZV4-651	500343
19210-ZV5-003	500338
19210-ZV7-003	500339
19210-ZW1-003	500301
19210-ZW1-303	500301
19210-ZW1-B02	500337
19210-ZW1-B04	500337
19210-ZW9-003	500347
19210-ZW9-013	500347
19210-ZW9-A31	500348
19210-ZW9-A32	500348
19210-ZY3-003	500391

SUZUKI	
17461-87E00	500365
17461-87E10	500365
17461-87E11	500365
17461-90J00	500367
17461-90J01	500367
17461-92D02	500319
17461-93001	500398
17461-93004	500398
17461-93901	500319
17461-93902	500329
17461-93903	500319
17461-93J00	500393
17461-94510	500367
17461-94511	500367
17461-94700	500361
17461-95201	500312
17461-95300	500360
17461-95501	500360
17461-96301	500362
17461-96400	500399
17461-96402	500399
17461-98501	500336
17461-98502	500336
17461-98503	500336

YANMAR	
104211-42070	500100
104211-42071	500100
104223-42091	500129
119574-42550	500162
119574-42552	500162
119593-42200	500161
119593-42202	500161
119773-42600-01	500124

YAMAHA	
63V-44352-01-00	500363
646-44352-01-00	500324
662-44352-01-00	500321
67F-44352-00-00	500364
682-44352-01-00	500320
688-44352-03-00	500323
689-44352-02-00	500326
68T-44352-00-00	500368
697-44352-00-00	500316
6AW-44352-00	500389
6E0-44352-00-00	500325
6E5-44352-00-00	500371
6E5-44352-01-00	500371
6F5-44352-00-00	500352
6G1-44352-00-00	500302
6H3-44352-00-00	500316
6H4-44352-02-00	500385
6L2-44352-00-00	500384
6L5-44352-00-00	500322
6TA-12457-00	500120
6TA-12457-00	500124
6TA-12457-00	500120
YSC-101-03-01-0C	500103

VETUS	
IMP00101	500129
IMP00101	500116
IMP00201	500107
IMP00301	500106
IMP00301	500114
IMP00401	500232
IMP00501	500100
IMP00601	500121
IMP00701	500146
IMP00801	500145
IMP00901	500105

NANNI	
434013	500121
434014	500101

allpa
marine equipment

Rückenlehne mit 6 positionen

Klappbarer Sitz und Liege Stuhl Royal Queen

Art. 9069600
Klappbarer Sitz- und Liegestuhl. Farbe: Dunkelblau
Abm. 850 x 420mm (lxb)

H	h	W	w	D	d	TR
500	-	420	-	450	-	-

Skipper Klappstuhl

Art. 9069201 Klappstuhl Skipper. Farbe Stuhl:: Grau

Art. 9069202 Dazu passende Kissensatz. Farbe: Grau/Blau

Universeller Bohrung, passend zu den meist gängigen Befestigungen. Ohne Fuß. Höhe zusammengeklappt 200mm

H	h	W	w	D	d	TR
457	-	495	-	432	-	305

Traveler Klappstuhl

Art. 9069450
Klappstuhl mit feste Kissen. Farbe Stuhl: licht Grau.
Farbe Kissen: licht Grau mit dunkelblaue Streife.

Universeller Bohrung, passend zu den meist gängigen Befestigungen. Ohne Fuß. Höhe zusammengeklappt 310 mm.

H	h	W	w	D	d	TR
360	-	510	-	460	-	340

Kos Klappstuhl, Wandmontage

Art. 9069125
Kos Vinyl Klappstuhl Wandmontage, Weiß mit dunkelblaue Streife. Inkl. Wandbefestigung

H	h	W	w	D	d	TR
-	-	340	-	430	-	-

Coach Klappstuhl

Art. 9069500
Klappstuhl Coach. Weiß mit Dunkelblau.
Dicke Kissen aus Vinyl. Silber-eloxierte Aluminium Scharniere.
Standard Bohrung für universelle Befestigung.
Ohne Fuß. Höhe aufgeklappt 240mm.

H	h	W	w	D	d	TR
460	-	420	-	400	360	-

Art. 9069550 Ersatz Schraubensatz (4St. ¼ x 2")
Art. 9069552 Ersatz Scharniersatz (l+r)

Coach de Luxe Klappstuhl

Art. 9069501
Klappstuhl Coach de Luxe, Navy
Dicke Kissen aus Vinyl. Silber-eloxierte Aluminium Scharniere.
Standard Bohrung für universelle Befestigung.
Ohne Fuß. Höhe aufgeklappt 240mm.

H	h	W	w	D	d	TR
460	-	420	-	400	360	-

Art. 9069550 Ersatz Schraubensatz (4St. ¼ x 2")
Art. 9069552 Ersatz Scharniersatz (l+r)

Coach de Luxe Twin

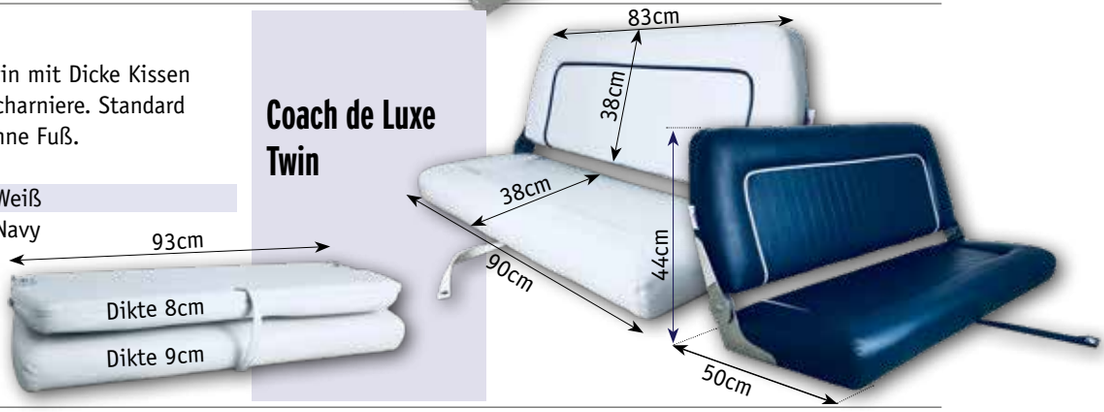

Klap- und Steuerbank Coach de Luxe Twin mit Dicke Kissen aus Vinyl. Silber-eloxierte Aluminium Scharniere. Standard Bohrung für universelle Befestigung. Ohne Fuß.

Art. 9069221 Coach de Luxe Twin Weiß
Art. 9069222 Coach de Luxe Twin Navy

Corfu Klappstuhl

Dicke Kissen aus Vinyl, Aluminium Scharniere.
Universeller Bohrung,
passend zu den meist
gängigen Befestigungen.
Ohne Fuß.

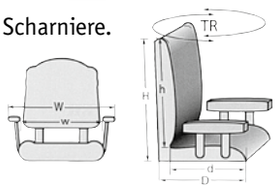

Art. 9069120 Corfu, Weiß
Art. 9069122 Corfu, Dunkelblau
Art. 9069123 Corfu, Grau

H	h	W	w	D	d	TR
460	-	420	-	460	360	-

Athene "Flip-Back" Steuerstuhl

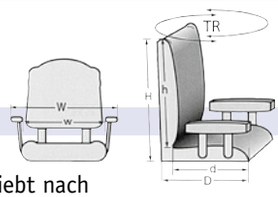

Art. 9069126
Steuerstuhl Athene, Weiß Vinyl
Flip-Back sitz. Rückenlehne schiebt nach
Vorne oder nach Hinten. Ohne Fuß.
Bequem, um Wasserski-fahrer oder Wake-boarder
zu beobachten.

H	h	W	w	D	d	TR
546	-	533	-	559	-	-

Twin “Flip-Back” Steuerstuhl

Art. 9069220

Twin Steuerstuhl, hell- mit dunkelgrau Vinyl
Flip-Back Stuhl. Ohne Fuß.

H	h	W	w	D	d	TR
520	-	440	-	560	430	620

Sport Pro “Flip up” Steuerstuhl

Art. 9069270

Steuerstuhl Sport Pro, aus weißen Vinyl mit “carbon” Details.
Das Vorderteil kann hochgeklappt werden, um stehend steuern zu können.
Gute Unterstützung durch Schalenform.
Ohne Fuß.

H	h	W	w	D	d	TR
630	-	530	-	590	-	-

Ocean 51 “Flip Up” Steuerstuhl

Art. 9069235

Steuerstuhl Ocean 51, grauer Stoff mit schwarzem “Alcantara”.
Wasserfest. Der Vorderteil Kann hochgeklappt werden um stehend steuern zu können. Ohne Fuß.

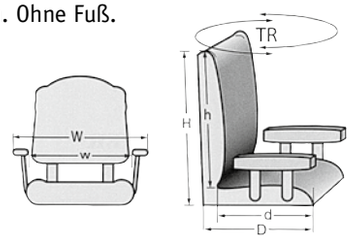

H	h	W	w	D	d	TR
410	-	440	-	540	430	-

Race Pro “Flip Up” Steuerstuhl

Steuerstuhl Race Pro

Der Vorderteil kann hochgeklappt werden um stehend steuern zu können. Ohne Fuß

Art. 9069237

Race Pro Stuhl.
Farbe: Dunkelblau mit weißen Kontrastnähte

Art. 9069238

Race Pro Stuhl.
Farbe: Anthrazit mit weißen Kontrastnähte

Art. 9069184

Spezielle Schlitten für diese Stühle
Fügt 1-1/4” (32mm) zu an Stuhlfußhöhe.
Große Montageplatte 8 x 13” (203x330mm).
Für Gebrauch mit Ø 2-7/8” (73mm) Stuhlfuß.

H	h	W	w	D	d	TR
640	-	500	-	540	-	-

ROYAL Steuerstuhl

Art. 9069215

Steuerstuhl Royal, Weiß Marine Vinyl, ohne Fuß.

H	h	W	w	D	d	TR
450	-	650	470	560	-	-

Kreta Schalensitz

Art. 9069112

Kreta Schalensitz, Weiß Polyethylen, Inkl. graue Vinyl Kissen.
Universeller (langer) Bohrung, passend zu den meist gängigen Befestigungen: Art. 9069403 (fest), Art. 9069185 (360°).
Sehen Sie S. 154.
Ohne Fuß.

H	h	W	w	D	d	TR
419	-	483	-	432	-	-

Naxus "Flip up" Steuerstuhl

Art. 9069129

Steuerstuhl Naxus, aus weißem Vinyl.
Das Vorderteil kann hochgeklappt werden, um stehend steuern zu können.
Gute Unterstützung durch Schalenform.
Ohne Fuß. Muß montiert werden mit universeller Schlitten (S. 158)

H	h	W	w	D	d	TR
572	-	533	-	572	-	-

Romeo "Flip up" Steuerstuhl

Art. 9069275

Steuerstuhl Romeo, aus Vinyl, in zwei Beigefarben.
Das Vorderteil kann hochgeklappt werden, um stehend steuern zu können.
Gute Unterstützung durch Schalenform.
Ohne Fuß.

H	h	W	w	D	d	TR
520	-	580	-	580	-	-

Royal de Luxe Helmsman Steuerstuhl Package

Art. 9069227

Royal de Luxe Helmsman, schwarz Vinyl
Fahrersitz mit Stuhlbein mit fester Höhe
Heavy duty Stuhlsystem

Komplettes Paket:

- Stuhl mit verstellbarem Rücken (45°) und klappbaren Armlehnen.
- Aluminium poliertes Stuhlbein 4" (Ø101,6mm), dickwandiges Rohr (5,4mm) mit fester Höhe und gepresster Fußplatte Ø305mm.
- Aluminium "Workhorse" Schlitten 152mm verstellbar mit 7x Raststellung, 360° drehbar mit Schwerlastsperre mit 3x Raststellung.
- Ausziehbare Fußstütze aus Aluminium, schwarze Fußplatte, am Stuhlbein montiert.

Mariner de Luxe Helmsman Steuerstuhl Packages

Art. 9069145

Mariner de Luxe Helmsman, schwarz Vinyl
Fahrersitz mit Stuhlbein mit fester Höhe
Heavy duty Stuhlsystem

Komplettes Paket:

- Stuhl mit verstellbarem Rücken (45°) und klappbaren Armlehnen.
- Aluminium poliertes Stuhlbein 4" (Ø101,6mm), dickwandiges Rohr (5,4mm), mit fester Höhe & gepresster Fußplatte Ø305mm.
- Aluminium "Workhorse" Schlitten 152mm verstellbar mit 7x Raststellung, 360° drehbar mit Schwerlastsperre mit 3x Raststellung.
- Aluminium Fußstütze mit klappbare Fußplatte, schwarz beschichtet, an der Unterseite des Sitzes montiert.

Art. 9069146

Mariner de Luxe Helmsman, schwarz Vinyl
Fahrersitz mit Höhenverstellung

Komplettes Paket:

- Stuhl mit verstellbarem Rücken (45°) und klappbaren Armlehnen.
- Aluminium poliertes Stuhlbein 4" (Ø101,6mm), dickwandiges Rohr (5,4mm), mit Gasdruckzylinder, verstellbar 56-81cm, gepresste Grundplatte Ø305mm.
- Aluminium "Workhorse" Schlitten 152mm verstellbar mit 7x Raststellung, 360° drehbar mit Schwerlastsperre mit 3x Raststellung und Steuerung für die Höhenverstellung.
- Aluminium Fußstütze mit klappbare Fußplatte, schwarz beschichtet, an der Unterseite des Sitzes montiert.

4" Mainstay Einzelne teile

Art. 9069494 Aluminium "Workhorse" Schlitten 152mm verstellbar mit 7x Raststellung, 360° drehbar mit Schwerlastsperre mit 3x Raststellung.

Art. 9069381 Aluminium "Workhorse" Schlitten 152mm verstellbar mit 7x Raststellung, 360° drehbar mit Schwerlastsperre mit 3x Raststellung und Steuerung für die Höhenverstellung.

Art. 9069493 Aluminium poliertes Stuhlbein 4" (Ø101,6mm), dickwandiges Rohr (5,4mm), **mit fester Höhe** und gepresster Fußplatte Ø305mm.

Art. 9069397 Aluminium poliertes Stuhlbein 4" (Ø101,6mm), dickwandiges Rohr (5,4mm), **mit Gasdruck-zylinder**, verstellbar 56-81cm, gepresste Grundplatte Ø305mm.

Art. 9069382 Ausziehbare Fußstütze aus Aluminium, schwarze Fußplatte, zur Montage am Stuhlbein.

Art. 9069396 Aluminium Fußstütze mit klappbare Fußplatte, schwarz beschichtet, wird an der Unterseite des Sitzes montiert

allpa Swing Back Seat 47l

Art. 9084780
Allpa Swing Back Steuerbank – 47 liter isolierter Stauraum mit Entwässerung. Beständiges Polyethylen Material, Niro-Rahmen mit Rückenlehne, hochwertige Vinyl-Polsterung.

Art. 9084785
Schutzehülle, Vinyl, khakifarbig (47l&66l)

D = 46cm
W = 90cm
H = 48cm
OH = 81cm

---

allpa Swing Back Seat 66l

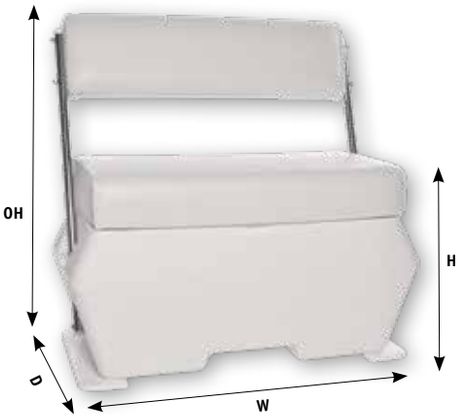

Art. 9084800
Allpa Swing Back Steuerbank – 66 liter isolierter Stauraum mit Entwässerung. Beständiges Polyethylen Material, Niro-Rahmen mit Rückenlehne, hochwertige Vinyl-Polsterung.

Art. 9084785
Schutzehülle, Vinyl, khakifarbig (47l&66l)

D = 45cm
W = 96,5cm
H = 52cm
OH = 85cm

Twin 46 "Flip-Back und up" Steuerstuhl

Art. 9069231
Steuerstuhl Twin 46, Weiß Vinyl. Sehr Komfortabel!
Das Vorderteil Kann hochgeklappt werden um stehend steuern zu können. Rückenlehne schiebt nach Vorne oder nach Hinten. Ohne Fuß.
Bequem, um Wasserski-fahrer oder Wake-boarder zu beobachten.

H	h	W	w	D	d	TR
584	-	584	-	609	-	-

Twin 46 "Flip-Back" Steuerbank

Art. 9069232
Steuerbank Twin 46, Weiß Vinyl. Sehr Komfortabel!
Rückenlehne schiebt nach Vorne oder nach Hinten.
Ohne Füss. Bequem, um Wasserski-fahrer oder Wake-boarder zu beobachten.

Universelle Befestigung: 5"x12" (2 mal)

H	h	W	w	D	d	TR
533	-	1041	-	609	-	-

Skipper Standard Klappstuhl

Art. 9069920

Dazu passender Kissensatz. Farbe: Grau/ anthrazit.
Stuhl mit bequemer Sitz.

Universeller Bohrung, passend zu den meist gängigen Befestigungen. Höhe zusammengeklappt: 200mm

H	h	W	w	D	d	TR
460	-	510	-	430	-	-

Skipper Deluxe Klappstuhl

Art. 9069205

Klappstuhl Skipper. Farbe Stuhl:: Grau
Dazu passende Kissensatz. Farbe: Grau/ anthrazit

Universeller Bohrung, passend zu den meist gängigen Befestigungen. Ohne Fuß. Höhe zusammengeklappt 200mm

H	h	W	w	D	d	TR
360	-	510	-	460	-	340

Fish Pro Klappstuhl

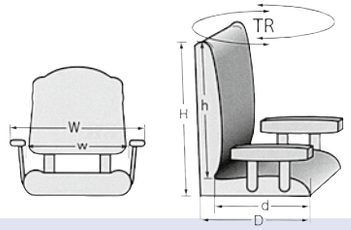

Art. 9069260

Klappstuhl Fisch Pro, schwarz mit grauem Vinyl.
Komfortable Fischerstuhl mit perfekter Unterstützung.
Ohne Fuß.

H	h	W	w	D	d	TR
660	-	480	-	540	-	-

TEREC Klappstuhl

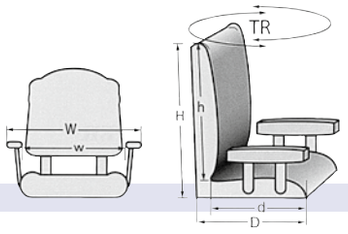

Art. 9069261

Klappstuhl TEREC Grau mit Anthrazit. Sehr bequemer Angelstuhl mit einem extrem stabilen Rahmen.

H	h	W	w	D	d	TR
660	-	480	-	540	-	-

Fisherman Klappstuhl

Art. 9069506

Premium Klappstuhl, Grau/Anthrazit.
Mit hochwertigem Kissensatz. Doppelstich.
Universeller Bohrung, passend zu den meist gängigen Befestigungen.

H	h	W	w	D	d	TR
600	-	450	-	540	-	-

Fishmaster Klappstuhl

Art. 9069937

Premium Klappstuhl, Grau/Anthrazit.
Mit hochwertigem Kissensatz. Doppelstich.
Universeller Bohrung, passend zu den meist gängigen Befestigungen.

H	h	W	w	D	d	TR
610	-	410	-	390	-	-

WAVE damping

Art. 9069449

Mit diesem äußerst kompakten Dämpfungssystem ist eine 8cm Federweg möglich. Die Dämpfungshärte ist durch den integrierten Handel selbst einstellbar. Für mehr Information und Anwendungen wenden Sie sich bitte an allpa.

Universeller Schlitten

Art. 9069469

Einfach zu montieren und zu entfernen. Mit der Bügel kann der Stuhl von der eine nach der andere Seite schieben. Praktisch und bequem. Mit Verriegelungsmechanismus, so kann der Stuhl bei einem plötzlichen Stop nicht vorüber kippt.

Drehscheibe

Art. 9069404
Drehscheibe 360°. Ohne Lock, Stahl, schwarz
Abm. 175 x 175 x 25mm /Lochkreis 175mm

Art. 9069474
Idem mit Lock

Abnehmbare Drehscheibe

Art. 9069437
Drehscheibe 360° ohne Sperre, Stahl, schwarz Einfach zu entfernen. Abm. 175 x 175 x 25mm.

NIRO Drehscheibe

Art. 9069180 mit Lock und **Art. 9069181** ohne Lock
360° drehbar ohne Kugellager,mit Nylon Ring, dreht ausgezeichnet und verträgt Seewasser, 4 Loch Montage, 175mm Lochkreis,mit 12 Riegelpositionen (30°)
3° Stuhlwinkel, Riegelgriff L=178mm

Universeller Schlitten

Art. 9069403
Schlitten mit 12 Positionen, Verstellweg 114 mm, Material: Aluminiumund Kunststoff, passt zu jedem Stuhl oder Stuhlfuß, auch für Deckmontage. Abm. 330 x 185 x 50mm (LxBxH)

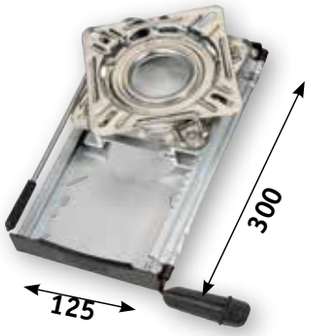

NIRO Drehscheibe mit Schlitten

Art. 9069185
Übertrifft ABYC H-31 Standard für Klasse AD- oder APAnwendungen, 360° drehbar mit Selbstverriegelung in VorwärtsPosition, Schlitten mit 12 Positionen, Verstellweg 114mm. Material: NIRO (Drehscheibe), Aluminium und Kunststoff. Abm. 330 x 185 x 138mm (LxBxH)

Schlitten für Deckmontage

Art. 9069183
Schlitten mit 12 Positionen, Material: Aluminium und Kunststoff, Verstellweg: 114 mm,
Abm. 330x185x138mm (LxBxH), 3° Stuhlwinkel

Verstellbare Bootsstuhl-klemme

Art. 9069182
Universelle Anwendung für Angelboote (“Jon Boats”) und Kanus. Verstellbare Klemme von 200 - 483mm (8” - 19”) mit 360˚ Drehscheibe und stählernem Bügeln mit PPG Beschichtung. Für Montage über Luftkasten/Sitzbank oder Sitzbrett.

Economy Stuhl fuß 07"

Art. 9069370
Economy Stuhl fuß, fest, Stahl, schwarz.
Höhe: 178mm
Abm. 178 x 178 x 178mm (lxbxh)
Lochkreis 140mm

Economy Stuhl fuß 13"

Art. 9069371
Economy Stuhl fuß, fest, Stahl, schwarz.
Höhe: 330mm
Abm. 178 x 178 x 330mm (lxbxh)
Lochkreis 140mm

Belle / Belle deluxe Fuß für Stuhl

Art. 9069195 Belle Fuß für Stuhl
Höheneinstellung: 330-430mm, 5 Positionen
Drehbar mit 4x Arretierung
Hellgrau-beschichtete Fuß Ø254mm
Schlauchgröße 2-3/8" (Ø60mm)

Art. 9069495 Belle Deluxe Fuß für Stuhl
Höheneinstellung: 310-450mm, 6 Positionen
360° Drehbar.
Mit polierte Aluminium Fußbein und Fußplatte Ø254mm
Schlauchgröße 2-3/8" (Ø60mm)

Regatta Stuhl fuß 4,5" Satz

Art. 9069375
Regatta Stuhl fuß = 114mm!
360° Drehbar mit Sperre, Fußplatte Ø229mm
Schlauchgröße 2-7/8" (Ø73mm)

Art. 9069376 Einzelne Fußplatte
Art. 9069377 Einzelne Drehkopf

Mainstay verstelbare Stuhl fuß

Art. 9069938 228-305mm, Ø229mm
Art. 9069190A 381-508mm, Ø229mm
Art. 9069191 381-508mm, Ø305mm
Art. 9069480 420-580mm, Ø305mm (extra Höhe)
Übertrifft ABYC H-31 Standard für Klasse AD- oder AP-Anwendungen, Höhen-Einstellung mit Gasdruckzylinder, komplett mit Schlitten. 360° drehbar mit 1-Loch-Verriegelung, Seitengriffe für Höhen und Schlitteneinstellung
Material: eloxiertes Aluminium und NIRO. Rohrdurchm. 72,5mm. Schlauchgröße 2-7/8" (Ø73mm). Komplett mit Schlitten.
(Einzelne Schlitten Art. 9069193)

Mainstay "heavy duty" Stuhl fuß

Art. 9069101
Komplett mit Schlitten. Fußplatte (Ø229mm), 360° drehbar mit 1 Loch Verriegelung, Material: eloxiertes Aluminium und NIRO. Höhe: 460mm.
Schlauchgröße 2-7/8" (Ø73mm)

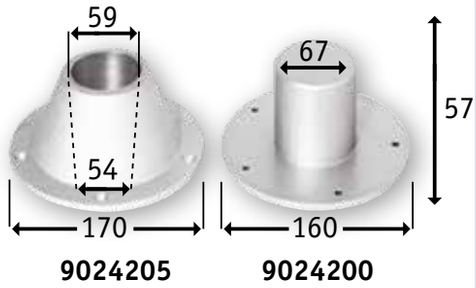

Twist lock Bein für Tisch

Ausziehbare Aluminium Tischbein
Tischfuß, Fußplatte und abnehmbarer Tischblattmontage aus Aluminium

Art. 9024200	Fußplatte (Einbau)
Art. 9024205	Tischblattmontage
Art. 9024210	Tischbein 600mm, Ø55mm
Art. 9024215	Tischbein 700mm, Ø55mm

Orion einstellbarer Tischbein mit Schlitten

Art. 9069155
Mit Gasdruckzylinder
Höhe einstellbar 355-675mm
Basis Ø305mm 360° drehbar
Erforderlicher Raum unter Deck: 190mm
Material: eloxiertes Aluminium

Twist lock Bein für Tisch

Art. 9069150 Bein für Tisch komplett (eloxiertes Aluminium)
Art. 9069151 Zusätzliche Fußplatte (eloxiertes Aluminium)
Aufstellen und entfernen in wenigen Sekunden, sehr flache Fußplatte: kein Raum erforderlich unter Deck, nur Montagelöcher, Höhe 686 mm, Rohrdurchm. 60mm.
Abm. Fußplatte Ø178mm, H=116mm, Lochkreis 146mm
Verstellbar min. H = 550mm, max. H = 700mm
Lochmaß Fußplatte: Ø47mm

Tristar einstellbarer Tischbein

Art. 9069194
Sehr stabiler Bein mit 3-Stufenverstellung.
Tischbein und Fuß aus poliertem Aluminium.
360° Drehbar.
Höhe einstellbar von 335-714mm.
Platte für Tischblattmontage 320x320mm.
Basis Ø300mm, Rohr Ø102mm.

Tragfähigkeit: 18kg.
Aufnahmekapazität: 82kg mit festen Klemmen.

Kunststoff Tisch Sätze

Thread-Lock Tisch fuß 27''
(686mm) mit Aufbau Fuß. Inkl. Schnellverschluß.

Art. 9069192	Rundes, Tischblatt: Ø610mm
Art. 9069446	Ovales, Tischblatt: 457 x 762mm
Art. 9069447	Rechteckiges, Tischblatt : 406 x 711mm
Art. 9069151	Separates Aufbau fuß

Kunststoff Tischsatz Palm
Hohes Tisch fuß 27" (686mm), mit Aufbau Fuß Inkl. Schnellverschluß. Totale Höhe: 750mm

Art. 9069492	Palm, Tischblatt : 450 x 390mm

Teak Tischplatten

Tischplatten aus massivem Teakholz

Art. 369001	370 x 600mm Materialstärke minimal 25mm
Art. 369002	450 x 700mm Materialstärke minimal 25mm
Art. 369003	550 x 800mm Materialstärke minimal 25mm
Art. 369005	Rund Ø610 Materialstärke minimal 23mm

Teakholz Tisch Sätze

Hohes Tisch fuß 27" (686mm), mit Aufbau Fuß Inkl. Schnellverschluß.

Art. 369091	Thread-Lock Tisch fuß 686mm, Teakholz Tischplatte 370 x 600mm
Art. 369092	Thread-Lock Tisch fuß 686mm, Teakholz Tischplatte 450 x 700mm
Art. 369093	Thread-Lock Tisch fuß 686mm, Teakholz Tischplatte 550 x 800mm
Art. 369095	Thread-Lock Tisch fuß 686mm, Teakholz Tischplatte Ø610mm
Art. 9069151	Separates Aufbau fuß

Stand-Up Sitze

9069176

9069175

Pro stand-Up Sitz

Art. 9069175	Grau
Art. 9069176	Schwarz

Control Post Sitz

Von komplett flach bis eine 90° unterstützung. Geeignet für KinPin, Plug-In, Spring-Lock und Taper-Lock serie

Art. 9069465	King-Pin, anthrazit
Art. 9069466	Plug-In, anthrazit
Art. 9069467	Spring-Lock, anthrazit
Art. 9069468	Taper-Lock, anthrazit

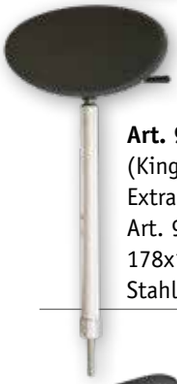

Art. 9069465
(King-Pin)
Extra zu bestellen:
Art. 9069472 Einbaufuß
178x178mm
Stahl, Satin Finish

Art. 9069466
(Plug-In)
Extra zu bestellen:
Art. 9069186 Einbaufuß
Ø230mm Aluminium
Art. 9069424 Aufbaufuß
Ø230mm Aluminium

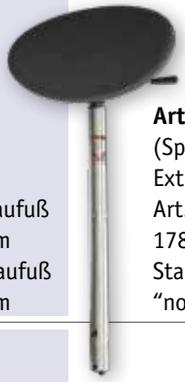

Art. 9069467
(Spring-Lock)
Extra zu Bestellen:
Art. 9069477 Einbaufuß
178x178mm
Stahl, Satin Finish
“non locking”

Art. 9069468
(Taper-Lock)
Extra zu Bestellen
Art. 9069161 Einbaufuß
Ø230mm Aluminium
Art. 9069162 Aufbaufuß
Ø230mm Aluminium

KingPin Serie

9069435

9069470

9069471

9069473

9069472

KingPin Hi-Lo 3-Zubehör Package, 13”

Art. 9069470
Gewinde Hi-Lo 3 Zubehör Package. Hochstand während Angeln und Niedrigstand während der Fahrt.

Satz bestäht aus:

Art. 9069471	11” (280mm), satin
Art. 9069435	Drähscheibe, Stahl
Art. 9069472	Fuß 7” x 7” (178 x 178mm), Satin

Sitze ist nicht im Satz einbegriffen.

KingPin Power-Rise sit down 360°, 16” bis 22”

Art. 9069473	Fuß 16“ bis 22-3/8“ (406 bis 559mm), Satin

Sitze und Fußplatte ist nicht im Satz einbegriffen.

Art. 9069472	Fuß 7” x 7” (178 x 178mm), Satin.

Taper-Lock Serie

Power-Rise Stand-Up Package, 22-1/2’’ bis 29-1/2’’

Art. 9069414	Stand-Up Fuß, 22-1/2” bis 29-1/2” (571 bis 749mm), mit plateau.

Power-Rise Sit Down Fuß 360°, 13’’ bis 19’’

Art. 9069166	13“ bis 19-1/8“ (330 bis 483mm), Fuß, Satin. Sitze und Fußplatte ist nicht im Satz einbegriffen.
Art. 9069161	Einbaufuß 9” (229mm), rund, satin.
Art. 9069162	Aufbaufuß 9” (229mm), rund, satin.

Einzigartiger zweistufiger Ø60mm Stuhlbein mit Fußplatte und 360° Drehscheibe.
Die Drehscheibe kann auch direkt in die Fußplatte gesteckt werden.

Die hohe Position braucht man beim Angeln, die niedrige Position während der Fahrt.
Höhe: 381mm max. & 70mm min.

Der Sattelsitz muss separat bestellt werden.

Art. 9069187

"HI-LO" Plug-In Stuhlbein-Satz

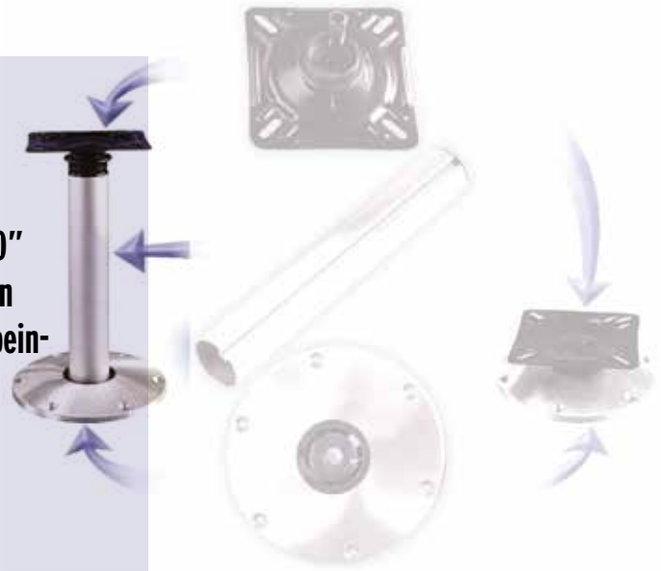

Kompletter Satz mit teleskopischem Ø60mm Stuhlbein aus Aluminium,mit verstellbarer Gasfeder/Stoß-dämpfer, Sattelsitz, 360° Drehscheibe und Fußplatte.

Art. 9069188-S
Niedriger Stuhlbein-Satz.
Verstellbare Höhe: 432 bis 603mm (inkl. Sitz)

Art. 9069189-S
Hoher Stuhlbein-Satz.
Verstellbare Höhe: 635 bis 800mm (inkl. Sitz)

Einzelteile:
Art. 9069188 Niedriges Stuhlbein mit Gasfeder, 362-533mm
Art. 9069189 Hohes Stuhlbein mit Gasfeder, 565-730mm

Art. 9069175 Pro Angler-Sattelsitz aus grauem, wasserfestem Marine-Vinyl mit Kunststoffbasis

Art. 9069186 Aluminium Plug-In Einbau-Fußplatte Ø230mm, Einbautiefe 60mm, Einbau Ø73mm
Art. 9069424 Aluminium Plug-In Aufbau-Fußplatte Ø230mm

AIR RIDE Plug-In Angelsitz-Satz mit teleskopischem Stuhlbein mit Gasfeder

---

Spring-Lock Sit-Down teleskopisches Stuhlbein Ø45mm aus poliertem NIRO, mit Gasfeder/Stoßdämpfer und Aluminium Drehscheibe 360° mit 3° Neigung.

Dieses Stuhlbein verriegelt automatisch in der Fußplatte und entriegelt durch einem Druckknopf.

AYBC Class H-32 B.

Art. 9069475 Spring-Lock Stuhlbein, H=343-508mm
Art. 9069476 Spring-Lock Stuhlbein, H=648-820mm

Fußplatte und Sitz sind separat zu bestellen:

Art. 9069175 Pro AnglerStuhl/Sattelsitz aus grauem, wasserfestem Marine-Vinyl mit Kunststoffbasis

Art. 9069477 NIRO Einbaufuß 178 x 178mm

Spring-Lock teleskopisches NIRO Stuhlbein mit Gasfeder

Art. 124501/11

Art. 124502/12

Art. 124503/13

Art. 124504/14

Art. 124505

Art. 124506/16

Art. 124500 (standard Lieferung)

Zubehör

Ø 20MM:

Art. 124501	Nylon Buchse
Art. 124502	Nylon Scharnierendstück, Rohrseite
Art. 124503	Nylon "Ruderdolle"- Fitting (Buchse) Ø12mm
Art. 124504	Nylon "Ruderdolle"- Fitting (Bolzen) Ø11,5mm, Schlitz 5mm
Art. 124505	Montagefuß für Schlauchboote (Ø20 & 25mm)
Art. 124506	Nylon schwenkbares endstück

Ø 25MM:

Art. 124511	Nylon Buchse
Art. 124512	Nylon Scharnierendstück, Rohrseite
Art. 124513	Nylon "Ruderdolle"- Fitting (Buchse) Ø12,7mm
Art. 124514	Nylon "Ruderdolle"- Fitting (Bolzen) Ø12mm, Schlitz 7mm
Art. 124505	Montagefuß für Schlauchboote (Ø20 & 25mm)
Art. 124516	Nylon schwenkbares endstück

Art. 9080126

Art. 9078980
Siehe auch S. 281

Art. 9072660

Art. 9080117

Art. 9080120

Art. 9080107
Ø25mm

Art. 9080106
Ø20 x Ø25mm

Art. 9080109
Ø11.7 x Ø16.7mm

Art. 9080108
Ø11.5mm

Art. 9080110
Ø11mm

Art. 9080128

Art. 9080112
(1x, L=1050mm)

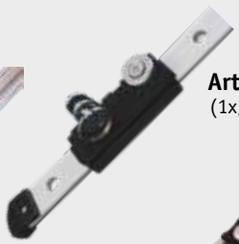

Art. 9080103
(1x, L=1050mm)

Art. 9080111
(1x, L=1050mm)

Art. 9072170
73x48mm lxb
Ø18.7mm

Art. 9080122 Ø22mm
Art. 9080123 Ø25mm
Art. 9080124 Ø30mm

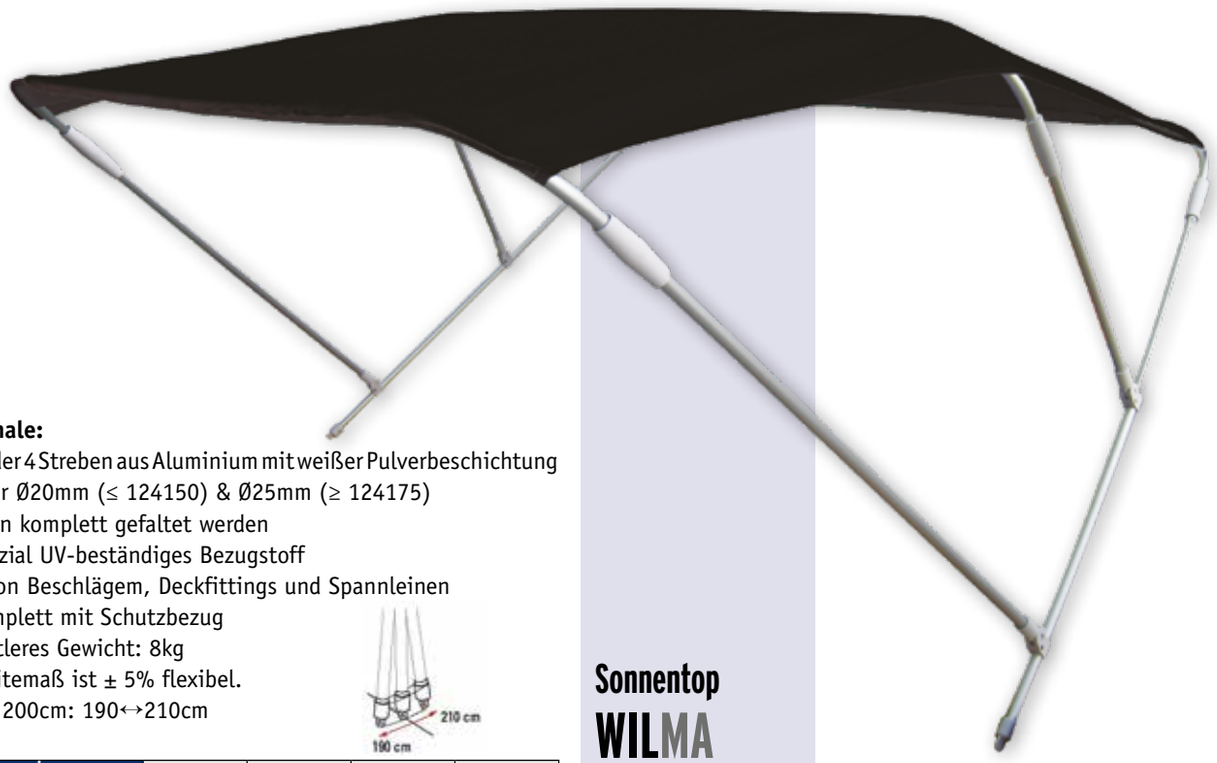

Sonnentop
WILMA

Merkmale:

- 3 oder 4 Streben aus Aluminium mit weißer Pulverbeschichtung
- Rohr Ø20mm (≤ 124150) & Ø25mm (≥ 124175)
- Kann komplett gefaltet werden
- Spezial UV-beständiges Bezugstoff
- Nylon Beschlägem, Deckfittings und Spannleinen
- Komplett mit Schutzbezug
- Mittleres Gewicht: 8kg
- Breitemaß ist ± 5% flexibel.
  Bei 200cm: 190↔210cm

Art. nr. *Navy*	Art. nr. *Schwarz*	Breite cm	Höhe cm	Länge cm	Streben
124110	**124310**	110	110	180	3 Ø20mm
124130	**124330**	130	110	180	3 Ø20mm
124150	**124350**	150	110	180	3 Ø20mm
124175	**124375**	175	150	255	4 Ø25mm
124200	**124400**	200	150	255	4 Ø25mm
124225	**124425**	225	140	255	4 Ø25mm
124240	**124440**	240	140	255	4 Ø25mm
124255	**124455**	255	140	255	4 Ø25mm
124270	**124470**	270	140	260	4 Ø25mm
124295	**124495**	295	130	260	4 Ø25mm

Paar Stützen für Sonnentop:
Art. 124550 "WILMA - Ø20mm"
Art. 124555 "WILMA - Ø25mm"

Art. 124500 (standard Lieferung)

Zubehör

Art. 124501/11

Art. 124502/12

Art. 124503/13

Art. 124504/14

Art. 124505

Art. 124506/16

Sonnentop ARIA

Standard Lieferung:
Art. 9080126
Art. 9080117

Merkmale:

- 3 Edelstahl-Streben aus AISI 316L
- Rohr Ø22 (≤ 9080192) & Ø25mm (≥ 9080193)
- Neues Design, völlig zusammenklappbar!
- Bezugstoff aus Marine-Polacryl®, mit Vinylschutz
- Edelstahl-Beschläge und Deckfittings
- Spanngurte mit NIRO Clips, Schnallen und Fittings
- Komplett mit Schutzbezug
- Maße eingeklappt: Breitemaß x 15 x 126cm
- Mittleres Gewicht: 22kg
- Breitemaß ist ± 5% flexibel.
  Bei 200cm: 190↔210cm

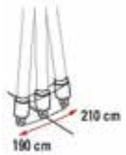

Art. 9080126

Art. 9080117

Art. nr. *Weiss*	Art. nr. *Navy*	Breite cm	Höhe cm	Länge cm
9080190A	9080190/B	150	122	200
9080191A		170	122	200
9080192		185	122	200
9080193		200	122	200

Extra Zubehör

Art. 9078980
Siehe auch
S. 281

Art. 9072660

Art. 9080117

Art. 9080110
Ø11mm

Art. 9080106
Ø20 x Ø25mm

Art. 9080107
Ø25mm

Art. 9080108
Ø11.5mm

Art. 9080120

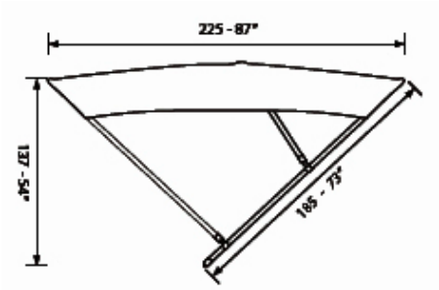

Sonnentop
BIMINOX

Merkmale:

- 3 Edelstahl-Streben aus AISI 316L
- Ø22mm Röhre
- Bezugstoff aus Marine-Polacryl®, mit Vinylschutz
- Edelstahl-Beschläge und Deckfittings
- Spanngurte mit NIRO Clips, Schnallen und Fittings
- Komplett mit Schutzbezug
- Maße eingeklappt: Breitemaß x 15 x 175cm
- Mittleres Gewicht: 14kg
- Breitemaß ist ± 5% flexibel.
  Bei 200cm: 190↔210cm

Art. nr. *Navy*	Art. nr. *Schwarz*	Breite cm	Höhe cm	Länge cm
9080170	**9080170/Z**	170	140	200
9080171	**9080171/Z**	185	140	200
9080172	**9080172/Z**	200	140	200
9080173	**9080173/Z**	215	140	215
9080174	**9080174/Z**	230	145	230
9080175	**9080175/Z**	245	145	245

Standard Lieferung:
Art. 9080126
Art. 9080117

Art. 9080126

Art. 9080117

Paar Stützen für Sonnentop:
Art. 9080116
"BIMINOX - Ø22mm"

Art. 9080128

Art. 9080112
(1x, L=1050mm)

Art. 9080103
(1x, L=1050mm)

Art. 9080111
(1x, L=1050mm)

Art. 9072170
73x48mm lxb
Ø18.7mm

Art. 9080122 Ø22mm
Art. 9080123 Ø25mm
Art. 9080124 Ø30mm

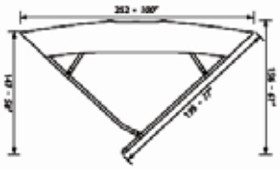

Standard Lieferung:
Art. 9080126
Art. 9080119

Art. 9080126

Art. 9080119

Sonnentop FLYINOX

Merkmale:

- 4 Edelstahl-Streben aus AISI 316L
- Ø25mm Röhre
- Bezugstoff aus Marine-Polacryl®, mit Vinylschutz
- Edelstahl-Beschläge und Deckfittings
- Spanngurte mit NIRO Clips, Schnallen und Fittings
- Komplett mit Schutzbezug
- Maße eingeklappt: Breitemaß x 20 x 200cm
- Mittleres Gewicht: 22kg
- Breitemaß ist ± 5% flexibel.
  Bei 200cm: 190↔210cm

Art. nr. *Beige*	Art. nr. *Navy*	Art. nr. *Weiss*	Breite cm	Höhe cm	Länge cm
380380	380360	380370	170	156	252
380381	380361	380371	185	156	252
380382	380362	380372	200	156	252
380383	380363	380373	215	156	252
380384	380364	380374	230	156	252
380385	380365	380375	245	156	252
380386	380366	380376	255	156	252
380387	380367	380377	270	156	252
380388	380368	380378	285	156	252
380389	380369	380379	300	156	252

Komplett SCHWARZES Aluminium Sonnentop mit 4 Streben

Standard Lieferung:
Art. 9080126
Art. 9080119

Art. 9080126

Art. 9080119

Sonnentop ONYX

Merkmale

- 4 Edelstahl-Streben aus aluminium, schwarz
- Ø25mm Röhre
- Bezugstoff aus Marine-Polacryl®, mit Vinylschutz
- Edelstahl-Beschläge und Deckfittings
- Spanngurte mit NIRO Clips, Schnallen und Fittings
- Komplett mit Schutzbezug
- Maße eingeklappt: Breitemaß x 20 x 200cm
- Mittleres Gewicht: 12kg
- Breitemaß ist ± 5% flexibel.

Bei 200cm: 190↔210cm

Art. *Schwarz*	Breite cm	Höhe cm	Länge cm
9080180	175	156	252
9080181	185	156	252
9080182	200	156	252
9080183	215	156	252
9080184	230	156	252
9080185	245	156	252
9080186	255	156	252
9080187	270	156	252
9080188	285	156	252
9080189	300	156	252

Sonnentop SIXTY

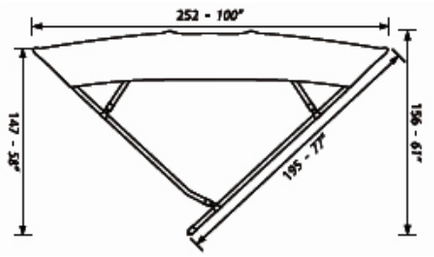

Merkmale:

- 4 Streben aus Aluminium/Magnesium
- Ø25mm Röhre
- Bezugstoff aus Marine-Polacryl®, mit Vinylschutz
- Edelstahl-Beschläge und Deckfittings
- Spanngurte mit NIRO Clips, Schnallen und Fittings
- Komplett mit Schutzbezug
- Maße eingeklappt: Breitemaß x 30 x 200cm
- Mittleres Gewicht: 12kg
- Breitemaß ist ± 5% flexibel.
  Bei 200cm: 190↔210cm

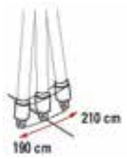

Art. nr. *Navy*	Art. nr. *Weiss*	Breite cm	Höhe cm	Länge cm
9080050	9080050/W	175	156	252
9080051	9080051/W	200	156	252
9080052	9080052/W	230	156	252
9080053	9080053/W	245	156	252
9080054	9080054/W	255	156	252
9080055	9080055/W	270	156	252
9080056	9080056/W	300	156	252

Standard Lieferung:
Art. 9080126
Art. 9080117

Art. 9080126

Art. 9080117

Paar Stützen für Sonnentop:
Art. 9080125 "FLYINOX - Ø25mm"
Art. 9080115 "SIXTY - Ø25mm"

Art. 9080128

Art. 9080111
(1x, L=1050mm)

Art. 9080112
(1x, L=1050mm)

Art. 9080103
(1x, L=1050mm)

Art. 9072170
73x48mm lxb
Ø18.7mm

Art. 9080122 Ø22mm
Art. 9080123 Ø25mm
Art. 9080124 Ø30mm

Manometer

Art. 9026051 Manometer für **9026004 + 9026006**
(Inkl. Adaptersatz)

Handmanometer

Art. 9026055
Handmanometer zur Überprüfung des Schlauchbootdrucks

Luftpumpe

Sehr kräftige, doppelt-wirkende Pumpe mit Schlauch.
Die Förder-mange kann halbiert werden, damit die letzten Pumpbewegungen weniger anstrengend sind.
Manometer einzeln lieferbar.

Art. 9026004 Luftpumpe Super - Typ 4-2 (4l).
Art. 9026006 Luftpumpe Super - Typ 6-3 (6l).

Luftpumpe 12V

Art. P0218544
Luftpumpe 12V
ABS-Gehäuse. Mit Anschlußstecker und diversen Nippeln

allpa XXL Luftpumpe 230V

Art. 580500
Extrem leistungsstarke und schnelle Luftpumpe mit einer Leistung von 3000 l/min. Die Pumpe bläst und saugt.

Motor: 220/240V 1000W
Leistung: 3000 l/min
Druck: 3.6 psi

Bravo BP Luftpumpe

allpa
marine equipment

Bravo BP luftpumpe 12V ohne Batteriesatz

Art.	580380
Schnelligkeit	120 l/min
Druck	1 bar (14.5 psi)
Spannung / Ampere	12V / 13A
Abmessungen incl. Umhängetasche	21 x 20 x 13 cm
Schlauch	1.70 m

Art. 580330 pumpe mit Batteriesatz incl 220V Ladegerät

Geeignet für Schlauchboot, SUP, Kites usw. Die Pumpe stoppt automatisch, wenn der voreingestellte Druck erreicht ist. Komplett mit mehreren Anschlussnippeln.

Art.	580348
Leistung	125 l/min
Druck	1.5 bar (22 psi)
Spannung	12V oder externe Batterie (inkl. Batterieklemmen)
Abmessungen	20 x 32 x 22 cm
Gewicht	6.65 kg

Geeignet für alle Schlauchboottypen.

Luftpumpe GE20 12V

Art.	580346
Leistung	120-420 l/min regelbar
Druck	1.2 bar (18 psi)
Spannung	12V DC
Abmessungen	29,5 x 10,5 x 16 cm
Gewicht	2,5 kg
Luftschlauch	1.70m

Geeignet für Schlauchboot, SUP, Kites usw. Die Pumpe stoppt automatisch, wenn der voreingestellte Druck erreicht ist. Komplett mit mehreren Anschlussnippeln.

Luftpumpe GE BTP-2 12V DC

Art.	580342
Leistung	1000 l/min
Druck	0.25 bar (3.6 psi)
Spannung	12V
Abmessungen	31 x 18 x 19 cm
Gewicht	3.55 kg
Luftschlauch	3 m
Art. 580343 fest an Bord zu installieren	

Geeignet für Schlauchboot, SUP, Kites usw. Die Pumpe stoppt automatisch, wenn der voreingestellte Druck erreicht ist. Komplett mit mehreren Anschlussnippeln.

Bravo Turbo Max 12V

Art.	580345
Leistung	450 l/min
Druck	0.30 bar (4.4 psi)
Spannung	12V oder externe Batterie (inkl. Batterieklemmen)
Abmessungen	18 x 20 x 24 cm
Gewicht	1.9 kg
Luftschlauch	3 m

Geeignet für Schlauchboot, SUP, Kites usw. Die Pumpe stoppt automatisch, wenn der voreingestellte Druck erreicht ist. Komplett mit mehreren Anschlussnippeln.

Bravo Super Turbo BST 300 12V

Art.	580347
Leistung	450 l/min
Druck	0.80 bar (11.6 psi)
Spannung	12V oder externe Batterie (inkl. Batterieklemmen)
Abmessungen	18 x 20 x 24 cm
Gewicht	1.9 kg
Luftschlauch	3 m

Geeignet für Schlauchboot, SUP, Kites usw. Die Pumpe stoppt automatisch, wenn der voreingestellte Druck erreicht ist. Komplett mit mehreren Anschlussnippeln.

Bravo Super Turbo BST 12V

2-Komponenten Reparatursätze

2-Komponenten Reparatursatz für PVC-Boote

Art. 9061100

Satz umfaßt:
- 125 ml Kleber
- 10 ml Aktivierungsmittel
- 10 ml Reinigungsmittel
- 1 Pinsel
- 1 Stück PVC-Stoff rund, hellgrau
- 1 Satz Handschuhe

2-Komponenten Reparatursatz für Neopren-Hypalon-Boote

Art. 9061105

Satz umfaßt:
- 125 ml Kleber
- 10 ml Aktivierungsmittel
- 1 Stück Schleifpapier
- 1 Pinsel
- 1 Stück Neopren-Hypalon-Stoffrund, hellgrau
- 1 Satz Handschuhe

2-Komponenten PVC-Kleber

2-Komponenten Kleber für PVC-Boote

Art. 9061120

Satz umfaßt:
- 500gr Kleber
- 30ml Aktivierungsmittel
- 1 Satz Handschuhe

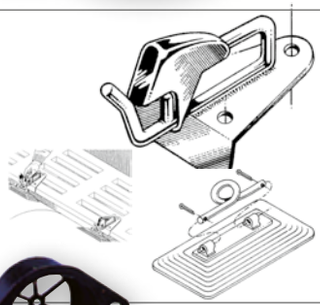

Selbst-schließende Davits

(Snap Davits)

Art. 901700036

Selbstschließende Davits.
Die Schnapphaken werden auf der Badeplattform montiert.
Die Befestigungsösen aus **Neopren** werden auf dem Schlauchboot aufgeleimt.
Kompletter Satz!
Geeignet für PVC und Neopreen.

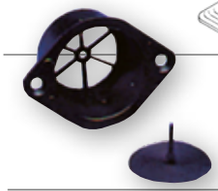

Selbstlenzer

Art. N1423

Mit Rückhaltegummi, Ø Innen 35mm, Ø Außen 38mm
Lochabstand 52mm, Breidte 63mm

Selbstlenzer

Art. N208

Mit Rückhalte-Klappe. Für Schlauchboote.
Ø66 x 92mm.

Lenzstopfen

Art. 9008567

Ø35mm. Paßt in Art. N1423 und Art. 062042
(Kunststoff-Borddurchlaß)

Gummistopfen

Art. 9008570

Ø35mm. Paßt in Art. N1423.

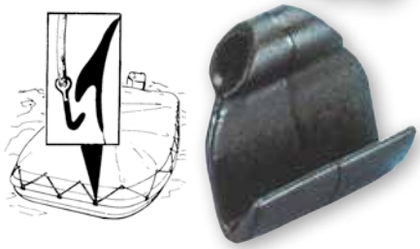

Spannhaken Nylon

Art. 9004799

Spannhaken Nylon

Transporträder

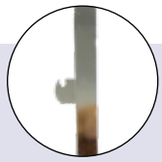

9069305

9069355

Satz Niro-Stützen mit Luftreifen.
Gesamtbelastung-gewicht max. 150kg. Preis pro Satz.

Art. 9069305	Transporträder Ibis (groß) abnehmbar Schlauch lieferbar = **9069310** Komplettes Rad = **9069306**
Art. 9069355	Transporträder Ibis II (klein) klappbar Schlauch lieferbar = **9069360** Komplettes Rad = **9069356**

Transporträder Doppelräder

Art. 00804080
Satz Transporträder klappbar mit Doppelbereifung
Aus Niro AISI 316
H=790mm, Rad Ø260mm, Gewicht 6,8kg
Max. Belastung 180kg

Transporträder

00836034

00836038

Satz Niro-Stützen mit Luftreifen
Können hochgeklappt am Spiegel verbleiben, sind aber auch abnehmbar.

Art. 00836062	Gesamtgewicht max. 100kg, klappbar, Rad Ø360mm (Ersatzrad Art. 9069356)
Art. 00800080	Gesamtgewicht max. 150kg nicht klappbar, Rad Ø360mm
Art. 00836038	Gesamtgewicht max. 100kg für verlängerte Flapsböden (z.B. Honda) Rad ø260mm
Art. 00836080	Gesamtgewicht max. 180kg mit Verstärkung, klappbar, Rad Ø360mm
Art. 00836034	Transporträder klappbar Massive Kunststoffräder, Gesamtgewicht max.100kg, Rad Ø130mm

---

Trolley für Schlauchboote

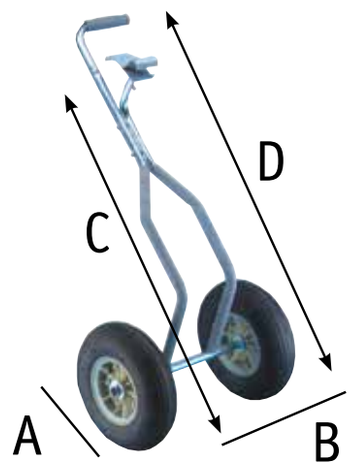

Art. 00836110
Wird am vorderen Griff des Schlauchbootes befestigt, aus verzinktem Stahl, mit Lufträdern.
Luftreifen einzeln = **01040000**

A=360mm, B=490mm
C=940mm, D=1140mm

Schlauchboot-ventil

Art. 9026250
Universalventil mit “Push-push” System: Ventil bleibt im Leer-laufstand offen. Lieferung mit Schlauchnippel.

Maße: Außen 51x53mm(BxH), Innen Breite 38mm

Art. 9038702 Ventil für jetzige Allpa und Lodestar Boote - ab 2014/15

Art. 9038702/W Ventil alte Allpa Boote

Art. 9038707 Montageschlüssel für Schlauchbootventil. Passend für alle gängigen Allpa Ventile, auch Lodestar, auch Ventil Art. 026250. Farbe schwarz mit 8 schmalen Kerben.

Art. 9038707/W Montageschlüssel für Schlauchbootventil für frühere allpa und Lodestar Boote. Farbe grau mit 6 breiten Kerben.

Art. 9038703 Paddel (1x) L=168cm
Art. 9038715 Paddel (1x) L=144cm

Art. 9038704 Reparaturset PVC weiß
Art. 9038717 Reparaturset PVC blau

Art. 9038705 Klebestreifen für Sitzbrett, weiss
Art. 9038718 Klebestreifen für Sitzbrett, blau

Ersatzteile für allpa Schlauchboote

Art. 9038706 Rudderdolle (1x)

Art. 9038709 Lenzstopfen komplett, ø22mm

Art. 9038710 Aluminium Sitzbrett, L=100cm (einfach zu kürzen falls notwendig)

Art. 9038853 Aluminium Sitzbrett L=95cm für 350 & 390
Art. 9038854 Aluminium Sitzbrett L=105cm für 420

Art. 9038711 Fußpumpe komplett mit Schlauch
Art. 580388 Schnellanschluss

Schlauchboot Sitzbrett-Tasche

Tasche um an Sitzbrett von Schlauchboot auf zu hängen.
Mit Sitkissen. Tasche ist durch Reißverschluß abnehmbar.
Aus starkem, wasserabweisenden Material.
Farbe: Hellgrau

Art. 9038855 Tasche für Brettlänge 75cm
Art. 9038856 Tasche für Brettlänge 85cm
Art. 9038857 Tasche für Brettlänge 95cm
Art. 9038858 Tasche für Brettlänge 105cm

Schlauchboot Bugtasche

Bugtasche Universal
Farbe: Hellgrau

Art. 9038886 Bugtasche für Bootslänge 265-330cm
Art. 9038887 Bugtasche für Bootslänge 350-390cm
Art. 9038888 Bugtasche für Bootslänge 420cm

Schlauchboot Abdeckplane Heavy Duty

Art. 9038960 Abdeckplane für Bootslänge 230cm
Art. 9038961 Abdeckplane für Bootslänge 260/300cm
Art. 9038962 Abdeckplane für Bootslänge 340cm
Farbe: Hellgrau

Persenningstütze Teleskop

Art. 1627497 Verstellbar von 865 - 1515mm

Art. 9080100 Verstellbar von 900 - 1730mm
Dies kann an das Segel genäht werden.

Art. 9072009 Material: Eloxiertes Aluminium
Durchmesser Rohr: 25.4mm/28.8mm, Länge: 790 - 1487mm
Die Fussplatte und das Obere Teil sind so entwurfen das verschieben verringert wird. Inklusive Gurten: 2x10 Mtr. mit kunststof Schnallen.

Abdeckplanen

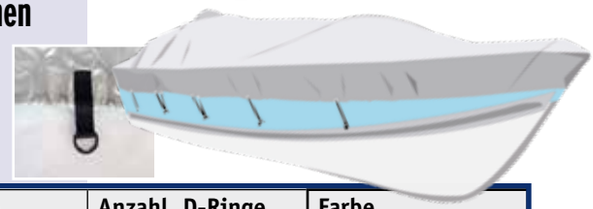

Abdeckplanen für einen guten Schutz Ihres Bootes.
Aus Polyester 300D* mit Aluminiumbeschichtung und D-Ringe für einfache Befestigung.
Farbe Silbergrau.
Maß XXL und Maxi sind aus 600D Polyester, Farbe Marineblau.

Artikelnr.	Maße	Bootslänge	Bootsbreite	Anzahl D-Ringe	Farbe
02224300	Tender	240-300	140	6	Silbergrau
02230360	Tender	300-360	170	6	Silbergrau
02218488	XXS	427-488	180	8	Silbergrau
02222488	XS	427-488	229	10	Silbergrau
02223488	S	488-564	239	10	Silbergrau
02224579	M	518-579	244	10	Silbergrau
02226610	L	550-610	265	10	Silbergrau
02229650	XL	580-650	295	10	Silbergrau
02238710	XXL	630-710	380	10	Marineblau
02270780	Maxi	700-780	400	14	Marineblau

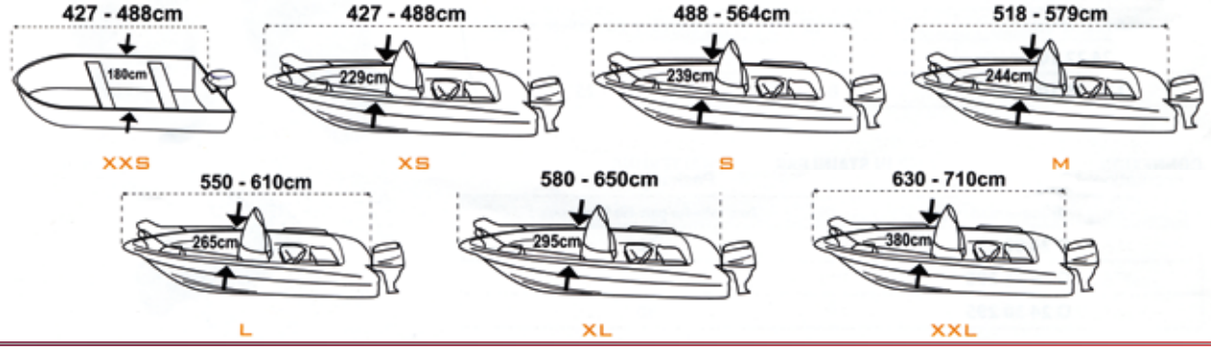

LodeStar

NSA-230/260

Ultra Light Drop-Stitch	Ultra Light 195	Ultra Light 220	Ultra Light 250	Ultra Light 275
	Art. 9038029	**Art. 9038032**	**Art. 9038035**	**Art. 9038037**
Bodenmaterial	Aufblasbarer Boden	Aufblasbarer Boden	Aufblasbarer Boden	Aufblasbarer Boden
Packmaße (cm)				
Boot	95 x 40 x 25	95 x 45 x 25	95 x 65 x 28	95 x 70 x 30
Max. PS	4	5	5	8
Lang / Kurzschaft	Kurzschaft	Kurzschaft	Kurzschaft	Kurzschaft
Max. Personen	2	3	3 + 1	4
Anzahl Luftkammern	3 + 1 + 1	3 + 1 + 1	3 + 1 + 1	3 + 1 + 1
Ø Luftkammer (cm)	41	41	41	41
Abmessung (cm) AxB	195 x 143	220 x 143	250 x 143	275 x 143
Gewicht (kg) C	20	22	25	27

NSA	NSA 230	NSA 260	NSA 290	NSA 300	NSA 340
	Art. 9038003	**Art. 9038006**	**Art. 9038009**	**Art. 9038010**	**Art. 9038014**
Bodenmaterial	Aufblasbarer Boden	Aufblasbarer Boden	Aufblasbarer Boden	Aufblasbarer Boden	Aufblasbarer Boden
Packmaße (cm)					
Boot	100 x 55 x 30	100 x 60 x 35	100 x 55 x 28	110 x 65 x 35	110 x 70 x 40
Max. PS	5	6	10	15	20
Lang / Kurzschaft	Kurzschaft	Kurzschaft	Kurzschaft	Kurzschaft	Kurzschaft
Max. Personen	3	3 + 1	4	5	6
Anzahl Luftkammern	3 + 1 + 1	3 + 1 + 1	3 + 1 + 1	3 + 1 + 1	3 + 1 + 1
Ø Luftkammer (cm)	41	41	41	45	45
Abmessung (cm) AxB	230 x 143	260 x 143	290 x 145	300 x 170	340 x 170
Gewicht (kg) C	29	32	34	41	48

NS	NS 250	NS 290	NS 320
	Art. 9038040	**Art. 9038042**	**Art. 9038045**
Bodenmaterial	GFK Boden	GFK Boden	GFK Boden
Packmaße (cm)			
Boot / Boden	100x60x40 / 75x50x12	100x60x40 / 82x60x12	100x65x40 / 88x60x12
Max. PS	6	10	15
Lang / Kurzschaft	Kurzschaft	Kurzschaft	Kurzschaft
Max. Personen	3	4	5
Anzahl Luftkammern	3 + 1	3 + 1	3 + 1
Ø Luftkammer (cm)	41	41	41
Abmessung (cm) AxB	250 x 152	290 x 152	320 x 152
Gewicht (kg) C	45	49	55

Ultra Light

NSA-300/340

NS

LodeStar

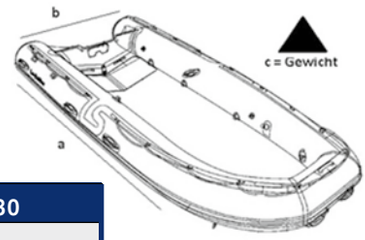

TriMAX 3D-V	TriMAX 3D-V 340	TriMAX 3D-V 380	TriMAX 3D-V 430
	Art. 9038049	**Art. 9038048**	**Art. 9038051**
Bodenmaterial	3D-V air Boden	3D-V air Boden	3D-V air Boden
Packmaße (cm)			
Boot	125 x 70 x 30	142 x 75 x 40	142 x 75 x 45
Max. PS	20	30	50
Lang / Kurzschaft	Kurzschaft	Kurzschaft	Kurzschaft
Max. Personen	6	8	10
Anzahl Luftkammern	3 + 1 + 2	3 + 2 + 2	4 + 2 + 2
Ø Luftkammer (cm)	45	50	50
Abmessung (cm) AxB	340 x 170	380 x 200	430 x 200
Gewicht (kg) C	58	94	99

TriMAX ALU	TriMAX ALU 340	TriMAX ALU 380	TriMAX ALU 430
	Art. 9038046	**Art. 9038047**	**Art. 9038050**
Bodenmaterial	Aluminium Boden	Aluminium Boden	Aluminium Boden
Packmaße (cm)			
Boot / Boden	125x70x30 / 100x60x15	142x75x35 / 122x66x15	142x75x40 / 122x66x15
Max. PS	20	30	50
Lang / Kurzschaft	Kurzschaft	Kurzschaft	Kurzschaft
Max. Personen	6	8	10
Anzahl Luftkammern	3 + 1 + 2	3 + 1 + 2	4 + 1 + 2
Ø Luftkammer (cm)	45	50	50
Abmessung (cm) AxB	340 x 170	380 x 200	430 x 200
Gewicht (kg) C	87	135	150

RIB Light	RIB 260 Light	RIB 290 Light
	Art. 9038055	**Art. 9038060**
Bodenmaterial	Polyester Boden	Polyester Boden
Packmaße (cm)		
Boot	215 x 100 x 45	240 x 105 x 45
Max. PS	6	10
Lang / Kurzschaft	Kurzschaft	Kurzschaft
Max. Personen	3	4 + 1
Anzahl Luftkammern	3	3
Ø Luftkammer (cm)	40	40
Abmessung (cm) AxB	260 x 154	295 x 154
Gewicht (kg) C	45	51

RIB Open	RIB 320 Open	RIB 350 Open	RIB 420 Open
	Art. 9038062	**Art. 9038065**	**Art. 9038067**
Bodenmaterial	Polyester Boden	Polyester Boden	Polyester Boden
Packmaße (cm)			
Boot	250 x 105 x 45	300 x 110 x 58	320 x 110 x 65
Max. PS	20	30	40
Lang / Kurzschaft	Kurzschaft	Kurzschaft	Langschaft
Max. Personen	4 + 1	6	7
Anzahl Luftkammern	3	3	4
Ø Luftkammer (cm)	40	46	47
Abmessung (cm) AxB	320 x 159	350 x 170	420 x 180
Gewicht (kg) C	86	96	108

TriMAX ALU
TriMAX 3D-V

RIB Light

RIB Open

Accessoires

Art. 9038207 Sitzbank

Art. 9038206 Steuerstand

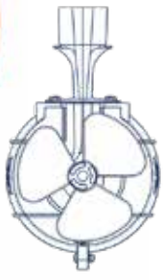

Prop Guard

Art. 16198165 Prop Guard 9-25 HP Ø23cm, gelb

Art. 16198232 Prop Guard 25-35 HP Ø29cm, orange

Der aus verstärktem Polypropylen gefertigte Prop Guard schützt den Propeller vor äußeren Beschädigungen. Aufgrund des Rings um die Schraube wird der Wasserstrahl genauer gedrückt, wodurch mehr Schub erzeugt wird, was den Kraftstoffverbrauch senken kann.
Modell 9-25 PS, maximaler Propellerdurchmesser 21,6cm
Modell 25-35 PS, maximaler Propellerdurchmesser 28cm

Lifeguard

Art. 481005 Lifeguard
Persönliche Rettungsausrüstung

allpa
marine equipment

LEGENDE

SI. = Einbautank	ST. = Fernschaltung
C. = Kurzschaft	DW = Drive by Wire toppmontage
L. = Langschaft	E. = E-start
XL. = extra Langschaft	T. = tilt
B. = Drehgaspinne	PT. = Powertrimm

XSR = XSR-Motoren wurden speziell von Selva entwickelt. Diese Modelle liefern ein höheres Drehmoment als die, von denen diese XSR-Motoren abgeleitet sind. Entwickelt für bessere Leistung bei gleicher Effizienz und Flexibilität.

SELVA

3 YEARS warranty

PORTABLE SERIES

	Guppy 2,5	Sea Bass 6	Ray 8	Pike 9,9
Typ	1-Zyl. 4-takt OHC	1-Zyl. 4-takt OHC	2-Zyl. 4-takt SOHC	2-Zyl. 4-takt SOHC
Hubraum	87 cc	118 cc	197 cc	212 cc
Bohrung x Hub	54 x 38 mm	56 x 48 mm	56 x 40 mm	56 x 43 mm
Kraftstoffsystem	Vergaser	Vergaser	Vergaser	Vergaser
Leistung	2,5 PS / 1,84 kW	6 PS / 4,4 kW	8 PS / 5,9 kW	9,9 PS / 7,3 kW
Vollastdrehzahl	4500 - 5500 U/min	5000 - 5500 U/min	4000 - 5000 U/min	5000 - 6000 U/min
Gewicht	13,5 kg	23 kg	37 kg	39,9 kg
Starter	Handstart	Handstart	Handstart / E-start	Handstart / E-start
Generator			12 V / 70 W	12 V / 80 W
Bedienung	Drehgaspinne	Drehgaspinne	Drehgaspinne / Fernschaltung	Drehgaspinne / Fernschaltung
Schaltung	A/R/360°	V/L/R/360°	V/L/R	V/L/R
Kraftstofftank	0,9 L intern	1,6 L intern	12 l seperat	12 l seperat
Schaftlänge	C.	C.	C. / L.	C. / L.
Spiegelhöhe	381 mm	381 mm	381 / 508 mm	381 / 508 mm
Versionen	**Art. 9058397 SI.C.**	**Art. 9058344 SI.C.**	**Art. 9058405 C.**	**Art. 9058407 C.**
			Art. 9058406 L.	**Art. 9058408 L.**
			Art. 9058398 E.B.C.	**Art. 9058409 E.ST.C.**
			Art. 9058399 E.B.L.	**Art. 9058412 E.ST.L.**

SELVA

3 YEARS warranty

PORTABLE SERIES

MID-RANGE SERIES

	Wahoo 15	Wahoo 15 XSR	Amberjack 15 XS	Aruana 15 XS
Typ	2-Zyl. 4-takt SOHC	2-Zyl. 4-takt SOHC	2-Zyl. 4-takt SOHC	3-Zyl. 4-takt SOHC
Hubraum	362 cc	362 cc	432 cc	747 cc
Bohrung x Hub	63 x 58,1 mm	63 x 58,1 mm	65 x 65,1 mm	65 x 75 mm
Kraftstoffsystem	Vergaser	Vergaser	EFI	EFI
Leistung	15 PS / 11 kW	15 PS / 11 kW	15 PS / 11 kW	15 PS / 11 kW
Vollastdrehzahl	5000 - 6000 U/min	5000 - 6000 U/min	5000 - 6000 U/min	5000 - 6000 U/min
Gewicht	51,7 kg	51,7 kg	56 kg	99 kg
Starter	Handstart / E-start	Handstart / E-start	Handstart / E-start	E-start
Generator	12 V / 120 W	12 V / 120 W	12 V / 190 W	12 V / 190 W
Bedienung	Drehgaspinne / Fernschaltung	Drehgaspinne / Fernschaltung	Drehgaspinne / Fernschaltung	
Schaltung	V/L/R	V/L/R	V/L/R	V/L/R
Kraftstofftank	12 l separat	23 l separat	23 l separat	23 l separat
Schaftlänge	C. / L.	C. / L.	C. / L.	L.
Spiegelhöhe	381 / 508 mm	381 / 508 mm	381 / 508 mm	508 mm
Versionen	**Art. 9058423 C.**	**Art. 9058320 C.**	**Art. 9058528 C.**	**Art. 9058449 E.ST.L.PT**
	Art. 9058413 L.	**Art. 9058321 L.**	**Art. 9058530 E.ST.L.PT**	
	Art. 9058414 E.B.L.	**Art. 9058322 E.ST.C.**		
	Art. 9058415 E.ST.C.	**Art. 9058324 E.ST.L.T.**		
	Art. 9058424 E.ST.L.			

allpa

MID-RANGE SERIES

	Wahoo 20	Amberjack 25	Aruana 40
Typ	2-Zyl. 4-takt SOHC	2-Zyl. 4-takt SOHC	3-Zyl. 4-takt SOHC
Hubraum	362 cc	432 cc	747 cc
Bohrung x Hub	63 x 58,1 mm	65 x 65,1 mm	65 x 75 mm
Kraftstoffsystem	Vergaser	EFI	EFI
Leistung	20 PS / 14,7 kW	25 PS / 18,4 kW	40 PS / 29,4 kW
Vollastdrehzahl	5000 - 6000 U/min	5000 - 6000 U/min	5000 - 6000 U/min
Gewicht	52,7 kg	56 kg	99 kg
Starter	Handstart / E-start	E-start	E-start
Generator	12 V / 120 W	12 V / 190 W	12 V / 190 W
Bedienung	Drehgaspinne / Fernschaltung	Drehgaspinne / Fernschaltung	Drehgaspinne / Fernschaltung
Schaltung	V/L/R	V/L/R	V/L/R
Kraftstofftank	12 l separat	23 l separat	23 l separat
Schaftlänge	C. / L.	C. / L.	L.
Spiegelhöhe	381 / 508 mm	381 / 508 mm	508 mm
Instrumente			Digital, Multifunktionell
Versionen	**Art. 9058416 C.**	**Art. 9058520 C.**	**Art. 9058445 E.B.L.**
	Art. 9058417 L.	**Art. 9058521 L.**	**Art. 9058446 E.ST.L.PT**
	Art. 9058418 E.ST.C.	**Art. 9058522 E.ST.C.**	
	Art. 9058426 E.ST.L.	**Art. 9058523 E.ST.L.**	
	Art. 9058427 E.ST.L.T.	**Art. 9058524 E.ST.L.PT.**	

MID-RANGE SERIES

	Dorado 50	Dorado 60	Dorado 60 XSR	Murena 70
Typ	4-Zyl. 4-takt SOHC	4-Zyl. 4-takt SOHC	4-Zyl. 4-takt SOHC	4-Zyl. 4-takt SOHC - 16V
Hubraum	996 cc	996 cc	996 cc	996 cc
Bohrung x Hub	65 x 75 mm	65 x 75 mm	65 x 75 mm	65 x 75 mm
Kraftstoffsystem	EFI	EFI	EFI	EFI
Leistung	50 PS / 36,8 kW	60 PS / 44,1 kW	60 PS / 44,1 kW	70 PS / 51,5 kW
Vollastdrehzahl	5000 - 6000 U/min	5000 - 6000 U/min	5000 - 6000 U/min	5300 - 6300 U/min
Gewicht	111 kg	111 kg	111 kg	119 kg
Starter	E-start	E-start	E-start	E-start
Generator	12 V / 200 W	12 V / 200 W	12 V / 200 W	12 V / 200 W
Bedienung	Fernschaltung	Fernschaltung	Fernschaltung	Fernschaltung
Schaltung	V/L/R	V/L/R	V/L/R	V/L/R
Kraftstofftank	23 l separat	23 l separat	23 l separat	23 l separat
Schaftlänge	L.	L.	L.	L.
Spiegelhöhe	508 mm	508 mm	508 mm	508 mm
Instrumente	Digital, Multifunktionell	Digital, Multifunktionell	Digital, Multifunktionell	Digital, Multifunktionell
Versionen	**Art. 9058455 E.ST.L.PT.**	**Art. 9058465 E.ST.L.PT.**	**Art. 9058466 E.ST.L.PT.**	**Art. 9058470 E.ST.L.PT.**

SELVA

3 YEARS warranty

LARGE-ENGINE SERIES

	Spearfish 100	Spearfish 100 XSR	Swordfish 115	Swordfish 115 XSR
Typ	4-Zyl. 4-takt SOHC - 16V	4-Zyl. 4-takt SOHC - 16V	4-Zyl. 4-takt SOHC - 16V	4-Zyl. 4-takt SOHC - 16V
Hubraum	1832 cc	1832 cc	1832 cc	1832 cc
Bohrung x Hub	81 x 88,9 mm	81 x 88,9 mm	81 x 88,9 mm	81 x 88,9 mm
Kraftstoffsystem	EFI	EFI	EFI	EFI
Leistung	100 PS / 73,5 kW	100 PS / 73,5 kW	115 PS / 84,6 kW	115 PS / 84,6 kW
Vollastdrehzahl	5000 - 6000 U/min	5000 - 6000 U/min	5300 - 6300 U/min	5300 - 6300 U/min
Gewicht	162 kg	162 kg	173 kg	173 kg
Starter	E-start	E-start	E-start	E-start
Generator	12 V / 350 W	12 V / 350 W	12 V / 420 W	12 V / 420 W
Bedienung	Fernschaltung	Fernschaltung	Fernschaltung	Fernschaltung
Schaltung	V/L/R	V/L/R	V/L/R	V/L/R
Schaftlänge	L.	L.	L. / XL.	L. / XL.
Spiegelhöhe	508 mm	508 mm	508 / 635 mm	508 / 635 mm
Instrumente	Doppelt digital, Multifunktionell	Doppelt digital, Multifunktionell	Doppelt digital, Multifunktionell	Doppelt digital, Multifunktionell
Versionen	**Art. 9058505 E.ST.L.PT.**	**Art. 9058508 E.ST.L.PT.**	**Art. 9058500 E.ST.L.PT.**	**Art. 9058502 E.ST.L.PT.**
			Art. 9058501 E.ST.XL.PT.	**Art. 9058503 E.ST.XL.PT.**

BIG-ENGINE SERIES

	Killer Whale 150	Killer Whale 150 XSR	Sei Whale 200
Typ	4-Zyl. 4-takt SOHC - 16V	4-Zyl. 4-takt SOHC - 16V	4-Zyl. 4-takt - 16V - DOHC with VCT
Hubraum	2670 cc	2670 cc	2785 cc
Bohrung x Hub	94 x 96,2 mm	94 x 96,2 mm	96 x 96,2 mm
Kraftstoffsystem	EFI	EFI	EFI
Leistung	150 PS / 110,3 kW	150 PS / 110,3 kW	200 PS / 147,1 kW
Vollastdrehzahl	5000 - 6000 U/min	5000 - 6000 U/min	5000 - 6000 U/min
Gewicht	216 kg	216 kg	227 kg
Starter	E-start	E-start	E-start
Generator	12 V / 420 W	12 V / 420 W	12 V / 500 W
Bedienung	Fernschaltung	Fernschaltung	Drive-by-wire elektronisch
Schaltung	V/L/R	V/L/R	V/L/R elektronisch
Schaftlänge	L. / XL.	L. / XL.	XL.
Spiegelhöhe	508 / 635 mm	508 / 635 mm	635 mm
Instrumente	Doppelt digital, Multifunktionell LAN	Doppelt digital, Multifunktionell LAN	Doppelt digital, Multifunktionell LAN
Versionen	**Art. 9058490 E.ST.L.PT.**	**Art. 9058493 E.ST.L.PT.**	**Art. 9058510 E.ST.XL.PT.**
	Art. 9058492 E.ST.XL.PT.	**Art. 9058494 E.ST.XL.PT.**	
	Twins counter rotating	**Twins counter rotating**	
	2x Art. 9058495 E.ST.L.PT.	**2x Art. 9058497 E.ST.L.PT.**	

SELVA FAST MOVING PARTS

ENGINE MODEL	DESCRIPTION	CODE	QTY
Guppy 2,5	THERMOSTAT	ZS100110043	1
	ANODE	ZS100079329	1
	PLUG, SPARK (NGK CR6HSA)	ZS100080701	1
	IMPELLER	ZS100080068	1
Ray 8	THERMOSTAT	66M1241101	1
	V-BELT	60RG624100	1
	STRAINER 1	68T2425101	1
	PLUG, SPARK (NGK BR6HS-10)	9470200274	2
	ANODE	6G81132500	1
	ANODE	68T4525100	1
	IMPELLER	68T4435200	1
	WATER PUMP REPAIR KIT	68TW007801	1
Pike 9,9	THERMOSTAT	66M1241101	1
	V-BELT	68T4624100	1
	STRAINER 1	68T2425101	1
	PLUG, SPARK (NGK BR6HS-10)	9470200274	2
	ANODE	6G81132500	1
	ANODE	68T4525100	1
	IMPELLER	68T4435200	1
	WATER PUMP REPAIR KIT	68TW007801	1
Wahoo 15/20	THERMOSTAT	6AH1241100	1
	ANODE	6G81132500	4
	ANODE	6E51132500	1
	ANODE	65W4525100	1
	ANODE	6AH4525100	1
	TAB-TRIM	6AH45371004D	1
	IMPELLER	63V4435201	1
	OIL CLEANER	5GH1344061	1
	ELEMENT, FILTER	61N2456310	1
	V BELT	6AH4624100	1
	PLUG, SPARK (NGK DPR6EB)	9470200418	2
	WATER PUMP REPAIR KIT	6AHW007801	1
Amberjack 25	THERMOSTAT	6FM1241100	1
	ANODE	6G81132500	4
	ANODE	65W4525100	1
	TAB-TRIM	6644537101	1
	OIL CLEANER	5GH1344061	1
	ELEMENT, FILTER	6D82456300	1
	V-BELT	6FM4624100	1
	PLUG, SPARK (NGK DPR6EB)	9470200418	2
	IMPELLER	6L24435200	1
	WATER PUMP REPAIR KIT	6FMW007801	1
Aruana EFI 40	THERMOSTAT	6G81241103	1
	OIL CLEANER	5GH1344061	1
	ANODE	6G81132500	4
	ANODE (VERSION S)	6634525100	1
	ANODE	65W4525100	1
	TAB-TRIM	67C4537100	1
	ANODE	67C4525100	1
	ANODE	62Y1132500	1
	PLUG, SPARK (NGK DPR6EB)	9470200418	3
	V-BELT	6C54624100	1
	ELEMENT, FILTER	6D82456300	1
	IMPELLER	6H44435202	1
	WATER PUMP REPAIR KIT	6BGW007801	1

ENGINE MODEL	DESCRIPTION	CODE	QTY
Dorado EFI 40XS/ 40XSR/50/ 50XSR/60/60XSR	THERMOSTAT	6G81241103	1
	ANODE	62Y1132500	1
	ANODE	6G81132500	4
	ANODE	65W4525100	3
	TAB-TRIM	67C4537100	1
	ANODE	67C4525100	1
	ELEMENT, FILTER	6D82456300	1
	V-BELT	6C54624100	1
	OIL CLEANER	5GH1344061	1
	PLUG, SPARK (NGK DPR6EB)	9470200418	4
	IMPELLER	6H34435200	1
	WATER PUMP REPAIR KIT	63DW007801	1
Murena EFI 40XSR/70	THERMOSTAT	6G81241103	1
	ANODE	62Y1132500	1
	ANODE	6G81132500	3
	ANODE	65W4525100	3
	TAB-TRIM	67F4537100	1
	ELEMENT, FILTER	6D82456300	1
	V-BELT	6C54624100	1
	OIL CLEANER	5GH1344061	1
	PLUG, SPARK (NGK LKR7E)	9470200429	4
	IMPELLER	6H34435200	1
	WATER PUMP REPAIR KIT	6CJW007800	1
Spearfish EFI 100/100XSR	THERMOSTAT	6FP1241100	1
	ANODE	6G81132500	4
	ANODE	63P1132501	1
	ANODE	63P1132521	1
	ANODE	6H14525103	1
	TAB-TRIM	6E54537101	1
	OIL CLEANER	5GH1344071	1
	SPARK PLUG (NGK LKR6E 9N)	9470200440	4
	V-BELT	6FPW462400	1
	ELEMENT, FILTER	6D82456300	1
	IMPELLER	6E54435201	1
	WATER PUMP REPAIR KIT	68VW007801	1
Swordfish EFI 115/115XSR	THERMOSTAT	6EK1241100	1
	ANODE	6G81132500	3
	ANODE	63P1132501	1
	ANODE	67F1132501	1
	ANODE	6EK1132500	1
	ANODE	6H14525103	1
	TAB-TRIM	6E54537101	1
	OIL CLEANER	5GH1344071	1
	SPARK PLUG (NGK LKR6E)	9470200437	4
	V-BELT	6EKW462400	1
	ELEMENT, FILTER	6D82456300	1
	IMPELLER	6E54435201	1
	WATER PUMP REPAIR KIT	68VW007800	1
Naxos 9,9/15	THERMOSTAT	7515010	1
	SPARK PLUG (NGK B6H)	8570010	2
	IMPELLER	8095020	1
	ANODE	2504035	1
	ANODIC TRIM ZAMA	2500010	1
Antibes 25/30	THERMOSTAT	7515010	1
	SPARK PLUG (NGK B6H)	8570010	2
	WATER IMPELLER	8095050	1
	ANODE	2504020	1
	FUEL FILTER	7510510	1
	ANODIC TRIM	2500065	1

allpa marine equipment

9050500

9050501

9050502

9050503

9050510

9050511

9050520

9050521

9050530

9050531

9050532

9050533

9050560

9050535

9050540

9050536

9050537

9050538

9050585

9050590

9050595

allpa® Super Trailerrollen

allpa Super Trailerrollen färben nicht ab!
Niemals wieder mühsames Entfernen von Gummistreifen von Ihrem Boot.

Boottrailer- und Bugrollen

- Halten viel länger als normale Gummi-Rollen
- Färben nicht ab
- Keine Flachstellen nach dem Winterlager
- Äußerst verschleißfest

Lange Lebensdauer

allpa Super Boottrailer aus Polyurethan ersetzen Gummi- und PVC-Rollen, die regelmäßig erneuert werden müssen. Obwohl teurer in der Anschaffung, macht die lange Lebensdauer die Rollen viel wirtschaftlicher. Polyurethan ist besonders widerstandsfähig und sehr verschleißfest.
Auch bei extremer Kälte enstehen keine Risse oder Spalten.

„V" Buggabel

Art. 9050500 3" (75mm) / Bohrung 1/2" (13mm)
Art. 9050501 4" (100mm) / Bohrung 1/2" (13mm)

Bugrollen

Art. 9050502 3" (75mm) / Bohrung 1/2" (13mm)
Art. 9050503 4" (100mm) / Bohrung 1/2" (13mm)

Bugrollensätze

Kompletter Satz mit nicht abfärbende "Super Roller" Bugstoprolle, Bolzen, Mutter und Ringen:
Art. 9050510 3" (75mm) / Bohrung 1/2"(13mm)
Art. 9050511 4" (100mm) / Bohrung 1/2"(13mm)

Kielrollen

Art. 9050520 4" (100mm) / Bohrung 5/8" (16mm)
Art. 9050521 5" (127mm) / Bohrung 5/8" (16mm)

Kielrollen, konisch zulaufend, mit Stahlbuchse

	Länge	Außenmaß	Bohrung
Art. 9050530	8" (200mm)	3-1/4" (82mm)	5/8" (16mm)
Art. 9050531	10" (250mm)	3-1/4" (82mm)	5/8" (16mm)
Art. 9050532	12" (300mm)	3-1/4" (82mm)	5/8" (16mm)
Art. 9050533	18" (460mm)	3-1/4" (82mm)	5/8" (16mm)

Kielrolle, selbstzentrierend - Neu!

Art. 9050560 12" (300mm) 2-3/4" (70mm) 5/8" (16mm)

Seitenrolle

Art. 9050535 12" (300mm) 2-1/2" (63mm) 5/ 8" (16mm)

Seitenrolle mit extra weicher Oberfläche

Art. 9050540 3-1/2" (89mm)3-1/2" (89mm) 3/4" (19mm)
Nabentiefe beide Seiten 32 mm

Endkappen

Art. 9050536 Ø3" (76mm) / Bohrung 1/2" 13mm)
für Bugrolle Art. 050502
Art. 9050537 Ø3- 1/4" (82mm) / Bohrung 5/8" 16mm)
für Kielrollen
Art. 9050538 Ø2-1/2" (63,5mm) / Bohrung 5/8" (16mm)

Pads

Art. 9050585 1-1/2" x 12" (38 x 305mm)
Art. 9050590 2" x 12" (51 x 305mm)
Art. 9050595 3" x 12" (76 x 305mm)

Verzinkte stählerne Winde mit Kurbel

Ein Gang

Art. 9078001 3,1:1 Zugkraft 360kg
Art. 9078002 4,1:1 Zugkraft 635kg

Zwei Gängen

Art. 9078003 4,1:1 und 9,8:1 Zugkraft 910kg

Verzinkte stählerne Winde 1- und 2 Gang

Elektrische Winden.
Mit Handkurbel für manueller Betrieb.

Art. 449100 12V DC, Max. 40A 0.30kW inkl. Fernbedienung Kapazität: 2722kg (Bootstrailer), 2268kg (Wasser), 907kg (Sand) Drahtseilkabel 5.1mm x 9m, Abm. 240 x 254 x 190mm, Gewicht inkl. Adapterplatte: 9.8kg. Dreht einseitig.

Elektrische Winden 0.30kW

Art. 9078010 4500 x 50mm. Bruchlast 2169kg
Art. 9078011 6000 x 50mm. Bruchlast 2169kg
Art. 9078012 7500 x 50mm. Bruchlast 2169kg

Windengurt mit Haken

Art. 9078050 Trailergurt mit Ratschenverschluss
6000 x 50mm, 2000kg
Bruchlast 3000kg - Arbeitslast 1500kg

Trailergurt

Art. C3125250 Spanngurt mit Klemme.
25 x 2500mm

Spanngurt

Art. 9069158 Aluminiumguss Kopf mit starkem Aluminiumrohr.
Unterstützt das Gewicht der Motor und Steuerung während dem Transport.
Variabel ein zu stellen.
Inklusive 38cm schwarzer Spanngürtel.

Halterung für Aussenborder

Aus hochwertigem Gummi

Art. 9078030 Kielrolle, L = 190mm, Bohrung Ø16mm, extra schwere Ausführung mit Nylon Lagerbuchsen 1
Art. 9078031 Kielrolle, L = 305mm, Bohrung Ø16mm, extra schwere Ausführung mit Nylon Lagerbuchsen 1
Art. 9078032 Kielrolle L = 432mm, Bohrung Ø16mm, extra schwere Ausführung mit Nylon Lagerbuchsen 1
Art. 9078021 Kielrolle L=102mm, Bohrung Ø10mm 2
Art. 9078022 Kielrolle L=127mm. Bohrung Ø16mm 2

Art. 9078020 Stevenrolle 76 x 76mm, Lochmaß = 12mm 3
Art. 9078035 Seitenrolle 108 x 102mm, Bohrung Ø19mm mit weicher Oberfläche. 4
Art. 9078040 Seitenrolle 286 x 64mm, Bohrung Ø16mm 5
Art. 9078045 Endkappe, Ø62mm, H=50mm Bohrung Ø16mm 6

Kielrolle
Bugrolle
Stevenrolle
Seitenrolle
Endkappe

Wasserskileinen

Art. X0025650
Holzgriff mit Kunststoffverkleidung
Polypropylen mit Schwimmer

Wasserskileinen

Art. X0000600
Aluminiumgriff mit Kunststoffverkleidung

Art. X0000650
2 x Aluminiumgriff mit Kunststoffverkleidung

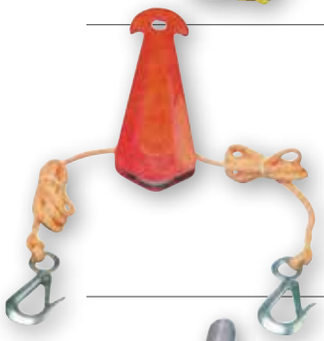

Wasserski-Dreieck

Art. X0000500
Steuerseilblock
komplett mit Karabinerhaken

Waterski Augen/ Schlepphaken Niro 316

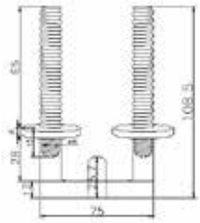

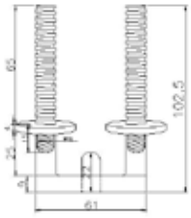

Art. 9078395 Material Ø10mm, Gewinde M10
Art. 9078396 Material Ø12mm, Gewinde M10

Wasserski-Rückspiegel

Art. X0000265
Kunststoff-Breitwinkelspiegel 180°

Holzpaddel

Art. R2600140
Mit Holzgriff. Länge 145cm, aus Buchenholz.
Stiel Ø32x24mm. Griff Ø52x24mm.

Deckwasch-Satz

Art. R3804230
Satz mit Bootshaken, Mop und Nylonbürste.
Aluminium, teleskopisch. L=1200-2100mm.

Leinen-Einfädler

Art. R3804150
Passt auf Teleskop vom Deckwasch-Satz.

Art. R0330180 L=1800mm
Art. R0330210 L=2100mm

Lackiertes Holz,
Haken messing-verchromt.

Bootshaken aus Holz

Art. 9026000
L=1200-2100mm, Aluminium teleskopisch,
Kunststoff-Haken, extra starker Stiel **Ø35mm**.

Bootshaken aus Aluminium

Art. R0030120
L=1300-2100mm. Aluminium teleskopisch.
Lange Modell.

Bootshaken

Art. R0030060
L= 600-1100mm. Aluminium teleskopisch Kunststoff-Haken.
Kurzes Modell.

Kunststoff-Haken

Art. 9026001
L=1100-2000mm, Aluminium, teleskopischer Bootshaken mit
Bilgepumpe! Kapazität: 15l/Min. **Ø35mm**

Bootshaken mit integrierter Bilgepumpe

Art. R0025165
L=1650mm. Aluminium, Kunststoff-Haken. **Ø25mm**

Bootshaken

Art. R0035165
L=1650mm. Aluminium, Kunststoff-Haken. **Ø35mm**

Bootshaken

Aluminium Stechpaddel, teleskopisch
Rohr Ø30mm, Kunststoff-Blatt

Art. R2025030 Länge 660-900mm

Stechpaddel

Art. 269040
Teleskopisches Aluminium-Stechpaddel
mit Kunststoffblatt und Bootshaken.
Länge 850 – 1650mm. Rohrmaß Ø27mm.

Stechpaddel

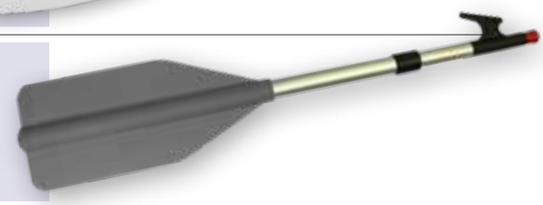

Art. 9026200
Teleskopisches Aluminium-Stechpaddel
mit Kunststoffblatt und Bootshaken.
Länge 1650 - 2000mm. Rohrmaß Ø30mm.

Stechpaddel

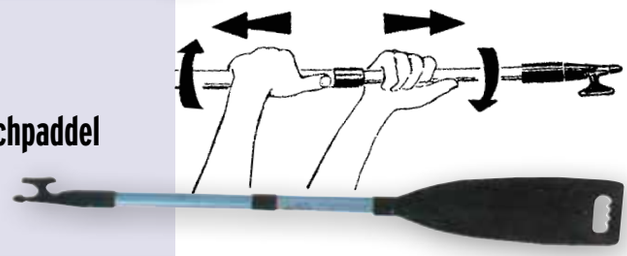

Art. 9026165
Nicht-teleskopisches Aluminium-Stechpaddel
mit Kunststoffblatt und Griff. Länge 1650mm. Rohrmaß Ø35mm.

Stechpaddel

Waschbürste

Art. R3805068 T-brite Waschbürste - Orange
lxbxh 240x155x85mm

Polyurethanbeschichtetes marine holz. Stoßfeste Kante, alu-Klickverbindung. Länge 6".

Geeignet zum Reinigen von Teakholz, Kissen und Leinwand, nicht auf Glas oder Lack verwenden. Chemikalienbeständig.

Waschbürste

Art. R3807068 T-brite Waschbürste - Weiß
lxbxh 240x155x85mm

Polyurethanbeschichtetes marine holz. Stoßfeste Kante, alu-Klickverbindung. Länge 6".

Entfernt hartnäckige Flecken, nicht auf Glas oder Lack verwenden. Chemikalienbeständig.

Waschbürste

Art. R3802068 T-brite Waschbürste - Gelb
lxbxh 240x155x85mm

Polyurethanbeschichtetes marine holz. Stoßfeste Kante, alu-Klickverbindung. Länge 6".

Für jeden Einsatz geeignet, insbesondere zum Einseifen.

Waschbürste

Art. R3806068 T-brite Waschbürste - Blau
lxbxh 240x155x85mm

Polyurethanbeschichtetes marine holz. Stoßfeste Kante, alu-Klickverbindung. Länge 6".

Für Glas oder Plexiglas geeignet, nicht mit säure- oder alkoholhaltigen Produkten verwenden.

Stiel

Art. R3800072 T-brite Aluminium Stiel
teleskopierbar 100-180cm

Art. R3800274 T-brite Aluminium Stiel
teleskopierbar 160-274cm

Schließsystem aus Edelstahl mit doppelten rutschfesten Griffen.
Ø19-22.6mm

Art. R3800120 T-brite Aluminium Stiel
fest 120cm

Schließsystem aus Edelstahl mit doppelten rutschfesten Griffen.
Ø19mm

Adapter

Art. R3820031 T-brite Winkel adapter
Adapter für T-brite stiel aus eloxiertem Aluminium 35° biegbar, mit Klicksystem.

Einzelne Bootshaken

Art. R3825250 T-brite Bootshaken
Bootshaak für T-brite Stiel von eloxiertem Aluminium mit Klicksystem.
Länge = 150mm

Fischernetz

Art. R3820000 T-brite Fischernetz
lxbxh: 400x650x750mm

Fischernetz für T-brite Stiel von eloxiertem Aluminium mit Klicksystem.

Mopp

Art. R3800078 T-brite Mopp

Mopp für T-brite Stiel mit zusätzliche 40 mm breiten Saugstreifen. Weich und elastisch, öl-, fett- und chemikaliënbeständig. Geeignet für lackiert Deckreinigung. Länge = 400mm.

Ersatzfeder

Art. R3808005 T-brite Ersatzfeder

Ersatzfeder für T-brite Stiel (10 stück)

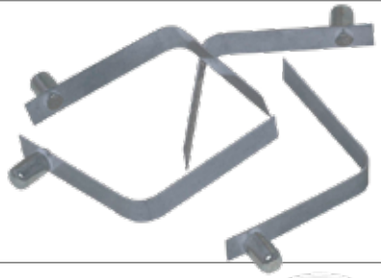

Silikon Schlagpüts

Art. P0032000 T-brite Faltbare Silikon Schlagpüts
Mit Kunststoffgriff, Fassungsvermögen 10 Liter.

Abmessungen geöffnet: Øxh: 320x240mm
Abmessungen geschlossen: Øxh: 320x50mm

Mikrofasertuch

Art. R3820066 T-brite Mikrofasertuch

Hergestellt aus Hunderten von weichen Mikrofasern.
Ideal zum Reinigen von großen Oberflächen in kurzer Zeit.

Handbürste

Art. N5800131 T-brite Handbürste

Steife Borsten mit bequemem Griff. Zur Reinigung geeignet Teakdecks, Propeller, Wasserrohre, Plane und Edelstahl Reling.

Bootbürste

Art. N5890150 T-brite Bootbürste - Schwarz
Art. N5890152 T-brite Bootbürste - Weiß

Geeignet zum Reinigen von Booten. Zum entfernen Verschmutzung des Bootsrumpfes geeignet.
lxb: 150x90mm

Wasserwischer

Art. N5800211 T-brite Wasserwischer

Aus Silikon. Die biegsame Klinge ermöglicht auch die gebogene Oberfläche zu reinigen, 180° biegbar.
Länge = 300mm.

Schwamm

Art. N5880210 T-brite Schwamm

Schwamm mit hoher Aufname volumen.
lxbxh: 210x110x80mm

Scheuerpad

Art. N5874250 T-brite Scheuerpad Weiß

lxb: 120x250mm

Scheuerpad

Art. N5886250 T-brite Scheuerpad Braun

Zum Reinigen von Rost und Lack.
lxb: 120x250mm

Tbrite

THE BETTER WAY TO CLEAN

T-brite Reinigungssatz

Art. R3825115 T-brite Reinigungssatz
Inklusive Tasche und Tragegurt.

Inhalt:

- R3800072 Teleskopstiel 100-180
- R3802068 Scheuerbürste gelb
- R3805068 Scheuerbürste orange
- R3820031 Winkeladapter
- R3825250 Bootshaken
- R3800078 Mopp
- N5800131 Handbürste
- N5890150 Bootsbürste Schwarz
- N5890152 Bootsbürste Weiß
- N5800211 Wasserwischer
- P0024225 Faltbare Schlagpüts
- N5800066 Mikrofasertuch

allpa Schlagpüts “Das Original”

Art. P002 PVC Schlagpüts 7,5l.
Mit Kunststoff Bügel und Griff

allpa Schlagpüts “Das Original”

Art. P001 Gummischlagpüts 7,5L
Extra schwere Ausführung mit verzinktem Bügel mit Auge und Kausch

Schlagpüts

allpa Bootreiniger
Spezialreinigerkonzentrat. Zur Reinigung von Schiffen, Sportbooten mit Kunststoff-, GFK- Polyester- oder Metalloberflächen geeignet.
Art. 9061900 1 Liter

allpa Schlauchbootreiniger
Spezialreinigerkonzentrat. Zur Reinigung von Schlauchbooten mit Kunststoff-, GFK- Polyester- oder Metalloberflächen geeignet.
Art. 9061905 1 Liter

allpa Motor/Bilgereiniger
Spezialreinigerkonzentrat. Zur Reinigung von PKW-, LKW- oder Bootsmotoren und Flächen aus Edelstahl, Chrom und Kunststoff geeignet.
Art. 9061910 1 Liter

allpa Polster-/Verdeckreiniger
Spezialreinigerkonzentrat. Zur Reinigung von Kunstleder, farbechten Textilien, Polstern und Teppichen geeignet.
Art. 9061915 1 Liter

Alle Reiniger sind in jedem Verhältnis mit Wasser mischbar. Nicht unverdünnt anwenden! Bei der Reinigung von lackierten Oberflächen sollte eine flächige Verarbeitung erfolgen. Nicht für Aluminium bzw. Eloxal verwendbar. allpa Reiniger nicht überdosieren (1:100 – 1:5), verursachen ansonsten unter Umständen Hautirritationen sowie Schleimhautreizung (Spraynebel). allpa Reiniger beseitigen mühelos tierische, vegetabilische und mineralölhaltige Fette und Öle, sowie Ruß und sonstige organische Verschmutzungen.

allpa Reinigungsmittelkonzentrat

Sehr stark konzentrierter Spezialreiniger

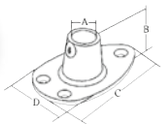

NIRO Flaggenstockhalter

Art. 9078755 A = 19mm, B = 30mm, C = 84mm, D = 51mm

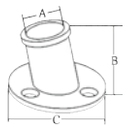

NIRO Flaggenstockhalter

Art. 9078760 A = 25mm, B = 51mm, C = 65mm

NIRO Flaggenstockhalter

Art. N2100110 Aus NIRO, 45°, Innendurchmesser 22mm Fußmaß 44 x 78mm

Art. N2100120 Aus NIRO, 45°, Innendurchmesser 22mm Fußmaß Ø65mm

NIRO Flaggenstockhalter

Stabiler Flaggenstockhalter aus NIRO 316.
Mit Sicherung. Ø25mm, L=450mm.

Art. 913820 90°, Fußmaß Ø70mm

Art. 913821 45°, Fußmaß Ø70mm

NIRO Flaggenstockhalter

Stabiler Flaggenstockhalter aus NIRO 316.
Mit Sicherung. Ø25mm, L=450mm.

Art. 913825 90°, Fußmaß 81x42mm

Art. 913826 45°, Fußmaß 81x42mm

NIRO Einbau Flaggenstockhalter

Einbau Flaggenstockhalter aus NIRO 316.
Geeignet für Ø25mm Flaggenstock.

Art. 269020 45°, Einbau tiefe: 5cm

U.a. geeignet für Flaggenstock Art. 913817 (**C**) siehe S. 191.

NIRO Flaggenstockhalter

Art. N2160000 45°, Ø22mm

Art. N2100140 90°, Ø22mm

Fuß für Topplicht NIRO 316

Art. 9072645 NIRO Fußfür Topplicht Ø19mm

Flaggenstockhalterung

Art. N2122020 NIRO mit einstellbarer Klemme für Montage auf Reling, Relingstützen oder Trennwand, 45°, Ø22mm

NIRO Flaggenstock mit Halter

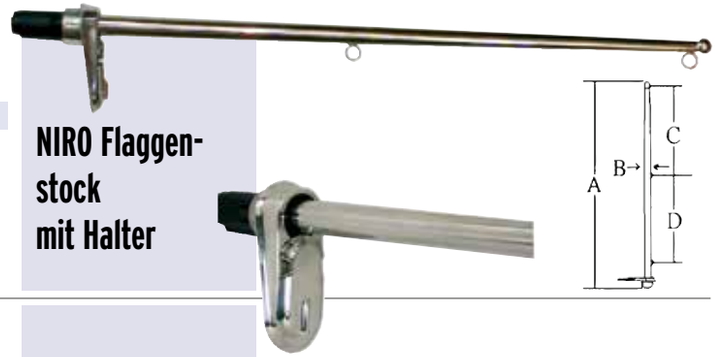

Art. 9078750 Abnehmbarer Flaggenstock
mit abschließbarem Halter.
A = 610mm, B = Ø19mm,
C = 302mm, D = 250mm
Abmessungen Fuß: 75 x 45 x 70mm (lxbxt)

Flaggenstock aus NIRO

stainless steel 316

Flaggenstock aus NIRO V4a

Art. 913807 komplett mit Fuß, L=460mm, 30°, Ø16mm

Art. 913810 komplett mit Fuß, L=460mm, 90°, Ø16mm

Flaggenstock aus NIRO

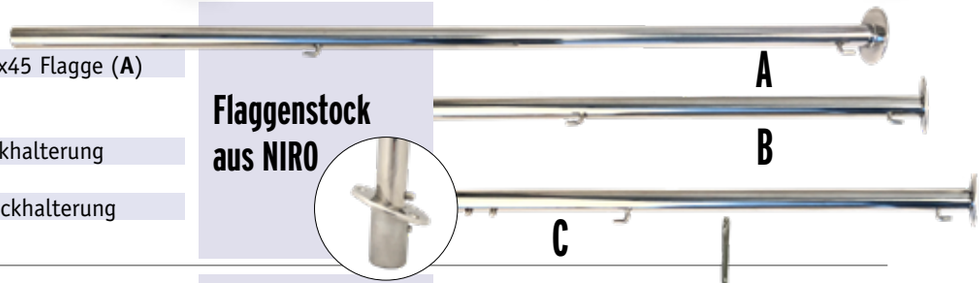

Sehr Stabiler Flaggenstock NIRO 316

Art. 913813 L = 600, Ø25mm für ein 30x45 Flagge (**A**)

Art. 913811 L = 1000, Ø25mm (**B**)

Flaggenstock mit Schloss

Art. 913817 L = 600mm für Flaggenstockhalterung
Art. 269020 (**C**)

Art. 913816 L = 1000mm für Flaggenstockhalterung
Art. 269020 (**C**)

NIRO Wimpel-stock

Art. 9078745 Mit Klammer für einfache Befestigung.
A = 425mm, B = Ø13mm

NIRO Flaggenstockhalter

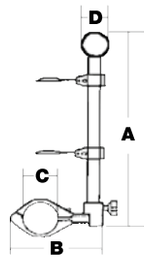

Art. 9078390 für Relingsmontage
A = 450mm, B = 90mm, C = 25mm, Ø12mm

Flaggenstock aus Holz verjüngt

Lackiertes Holz, Ø28mm, Fuß Ø22mm, mit Kunststoffklampe

Art. N2122060 L= 600mm

Art. N2122080 L= 800mm

Lackiertes Holz, Ø28mm, Fuß Ø22mm, mit Kunststoffklampe

Art. N2128100 L=1000mm

Art. N2128125 L=1250mm

Flaggenstöcke

Flaggenstöcke
(für Schlauchboote) schwarzer Kunststoff

Art. N2140027 L=350mm, 90°-Fuß

Art. N2140031 L=350mm, gerader Fuß

Provinzflaggen NL:	
Geuzenvlag	**Art. GEU2030**
Geuzenvlag	**Art. GEU3045**
Drenthe	**Art. DR2030**
Flevoland	**Art. FL2030**
Friesland	**Art. FR3045**
Friesland	**Art. FR4060**
Friesland	**Art. FR2030**
Noord-Brabant	**Art. NB2030**
Noord-Holland	**Art. NH2030**
Overijssel	**Art. OV2030**
Gelderland	**Art. GE2030**
Groningen	**Art. GR2030**
Limburg	**Art. LI2030**
Zuid-Holland	**Art. ZH2030**
Utrecht	**Art. UT2030**
Zeeland	**Art. ZE2030**

Flaggen Schweizer Kantone 20x30cm:	
Aargau	**Art. AA2030**
Appenzell	**Art. AP2030**
Basel Land	**Art. BL2030**
Basel Stadt	**Art. BS2030**
Bern	**Art. BE2030**
Freiburg	**Art. FB2030**
Genf	**Art. GEN2030**
Glarus	**Art. GL2030**
Graubunden	**Art. GB2030**
Jura	**Art. JU2030**
Luzern	**Art. LU2030**
Neuemburg	**Art. NEU2030**
Nidwalden	**Art. NI2030**
Obwalden	**Art. OB2030**
Schaffhausen	**Art. SHH2030**
Schwyz	**Art. SZ2030**
Solothurn	**Art. SO2030**
St. Gallen	**Art. ST2030**
Tessin	**Art. TE2030**
Thurgau	**Art. TH2030**
Uri	**Art. URI2030**
Waadt	**Art. WA2030**
Wallis	**Art. WAL2030**
Zurich	**Art. ZU2030**
Zug	**Art. ZUG2030**

Alle Flaggen im Blister verpackt!

Flaggen Bundesländer Deutschland 20x30cm:	
Niedersachsen	**Art. NIE2030**
Hessen	**Art. HE2030**
Hamburg	**Art. HA2030**
Bremen	**Art. BR2030**
Nordrhein-Westfalen	**Art. NRW2030**
Rheinland-Pfalz	**Art. RP2030**
Freistaat Sachsen	**Art. FS2030**
Mecklenburg-Vorpommern	**Art. MV2030**
Brandenburg	**Art. BB2030**
Baden-Württemberg	**Art. BW2030**
Sachsen-Anhalt	**Art. SA2030**
Saarland	**Art. SAA2030**
Türingen	**Art. TU2030**
Schleswig-Holstein	**Art. SH2030**
Bayern	**Art. BA2030**
Berlin	**Art. BER2030**

Flaggen Bundesländer Öosterreich 20x30cm:	
Burgland	**Art. BU2030**
Oberösterreich	**Art. OO2030**
Kärnten	**Art. KA2030**
Niederösterreich	**Art. NO2030**
Tirol	**Art. TIR2030**
Steiermark	**Art. STM2030**
Wien	**Art. WIE2030**

Fun Flaggen 50x75cm:	
Piraten-Flagge	**Art. PIRAT5075**
Wein-Flagge	**Art. WIJN5075**
Bier-Flagge	**Art. BIER5075**

EG / Nationalitäts Flaggen	
Europa - NL 40x60cm	**Art. EGNL4060**
Europa - DE 40x60cm	**Art. EGBRD4060**
Europa - BE 40x60cm	**Art. EGBLG4060**

Gelbe „Q“ Flaggen	
30 x 45cm	**Art. Q3045**

Rote Regatta Flaggen	
30 x 45cm	**Art. B3045**

Internationale Signalflaggensatz	
20 x 30cm	**Art. 029140**

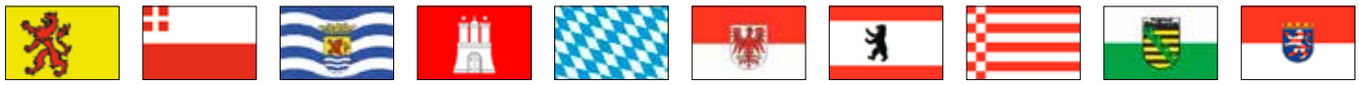

Holländische Flaggen	
20 x 30cm	**Art. NL2030**
30 x 45cm	**Art. NL3045**
40 x 60cm	**Art. NL4060**
50 x 75cm	**Art. NL5075**
70 x 100cm	**Art. NL70100**

Holländische Flaggen	
80 x 120cm	**Art. NL80120**
100 x 150cm	**Art. NL100150**
150 x 225cm	**Art. NL150225**
200 x 300cm	**Art. NL200300**
225 x 350cm	**Art. NL225350**

Deutsche Flaggen	
20 x 30cm	**Art. BRD2030**
30 x 45cm	**Art. BRD3045**
40 x 60cm	**Art. BRD4060**
50 x 75cm	**Art. BRD5075**
70 x 100cm	**Art. BRD70100**

Belgische Flaggen	
20 x 30cm	**Art. BLG2030**
30 x 45cm	**Art. BLG3045**
40 x 60cm	**Art. BLG4060**
50 x 75cm	**Art. BLG5075**
70 x 100cm	**Art. BLG70100**
100 x 150cm	**Art. BLG100150**
150 x 225cm	**Art. BLG150225**

Schweizer Flaggen	
20 x 30cm	**Art. CH2030**
30 x 45cm	**Art. CH3045**
40 x 60cm	**Art. CH4060**
50 x 75cm	**Art. CH5075**
70 x 100cm	**Art. CH70100**

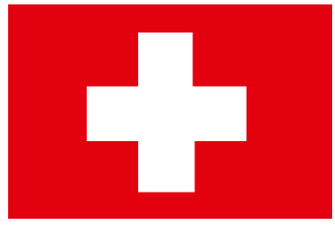

Österreichische Flaggen	
20 x 30cm	**Art. AT2030**
30 x 45cm	**Art. AT3045**
40 x 60cm	**Art. AT4060**
50 x 75cm	**Art. AT5075**
70 x 100cm	**Art. AT70100**

Alle Flaggen im Blister verpackt!

Gast-Flaggen	
Schweden 20 x 30cm	**Art. SE2030**
Schweden 30 x 45cm	**Art. SE3045**
Dänemark 20 x 30cm	**Art. DK2030**
Dänemark 30 x 45cm	**Art. DK3045**
Spanien 20 x 30cm	**Art. ES2030**
Spanien 30 x 45cm	**Art. ES3045**
Luxemburg 20 x 30cm	**Art. LUX2030**

Gast-Flaggen	
Frankreich 20 x 30cm	**Art. FRA2030**
Frankreich 30 x 45cm	**Art. FRA3045**
Italien 20 x 30cm	**Art. IT2030**
Italien 30 x 45cm	**Art. IT3045**
Kroatien 20 x 30cm	**Art. HR2030**
Kroatien 30 x 45cm	**Art. HR3045**

Eco Seemannsstuhl

PVC Seemannsstuhl, dunkelblau.
Zwei Fächer für Werkzeuge.

Abmessungen 40 x 30 cm
Gewicht 0,89kg
Bruchlast 1500kg

Art. 9015175

Comfort New Seemannsstuhl

Komfortabler Seemannsstuhl mit großen Taschen für Werkzeuge. Rückenlehne sorgt für zusätzliche Unterstützung während der Arbeit.

Abmessungen 45 x 45 cm
Gewicht 0,90kg
Bruchlast 1500kg

Art. 9015186

Wasserdichte Container mit breiter Öffnung

Art. 486587 Öffnung Ø136mm, 173x198mm (HxØ), 3,6l

Art. 486588 Öffnung Ø136mm, 265x198mm (HxØ), 6l

Art. 486589 Öffnung Ø204mm, 239x274mm (HxØ), 10l

Wasserdichte Container

Art. 486580	Ø250mm, H=200mm, 6l
Art. 486582	Ø250mm, H=260mm, 8l
Art. 486584	Ø250mm, H=380mm, 12l
Art. 486586	Ø250, H=440mm, 15l

Schlagpüts

Art. P001	Gummischlagpüts 7,5L Extra schwere Ausführung mit verzinktem Bügel mit Auge und Kausch

Handlenzpumpe

Art. P0250035	L = 350mm, mit Schlauch 800mm.
Art. P0250055	L = 550mm, mit Schlauch 800mm.
Art. P0250075	L = 750mm, mit Schlauch 800mm.

Wasserschaufel

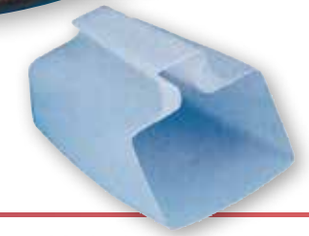

Art. P0000120	Wasserschaufel aus Kunststoff

allpa
marine equipment

Art. 9015275
Weisser Kunststoff (ABS) mit schwarzem eleastischem Netz
Maß 270 x 115 x32mm (lxbxt)
Befestigung: Verschraubt oder mit zweiseitigem Klebeband

Staukasten mit Netz

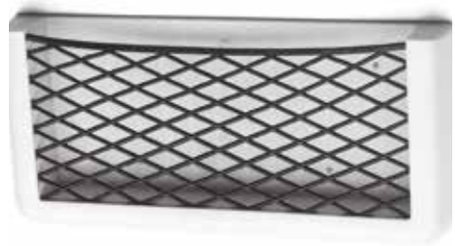

Art. 9015280
Weisser Kunststoff (ABS) Kasten
Maß 370 x 185 x100mm (lxbxt)
Befestigung: Verschraubt

Staukasten

Art. 9015285
Weisser Kunststoff (ABS) Kasten mit weissem elastischem Netz
Maß 370 x 185 x100mm (lxbxt)
Befestigung: Verschraubt

Staukasten mit Netz

Art. 9015290
Weisser Kunststoff (ABS) mit weissem elastischem Netz
Maß 126 x 98mm (hxb)
Für kleine Gegenstände wie z.B. ein Handy
Befestigung: Verschraubt oder mit zweiseitigem Klebeband

Taschen mit Netz

Art. 9015295
Weisser Kunststoff (ABS) mit weissem elastischem Netz
Maß 180 x 365mm (hxb)
Für kleine Gegenstände
Befestigung: Verschraubt oder mit zweiseitigem Klebeband

Taschen mit Netz

Art. 9015305
Fussmatte “Welcome on Board”.
Material PVC
Maß 600 x 350mm (lxb)

Fussmatten

NIRO Lenzstecker

Art. 9078710 NIRO 316 mit Stecker aus Kunststoff
A = 39mm, B = 25mm, C = 12mm

NIRO Lenzstecker

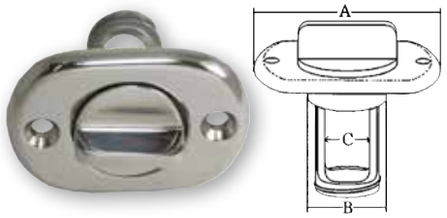

Art. 9078705 NIRO 316 mit Stecker aus NIRO
A = 54mm, B = 24mm, C = 12mm

Messing Verstellbarer Expansionsstopfen

Art. 269050 Verstellbarer, Expansionsstopfen aus Messing
Ø1" (25,4mm)

Art. 269051 Verstellbarer, Expansionsstopfen aus Messing
Ø1-1/4" (31,75mm)

Lenzstopfen

Art. 9001420 schwarzer Kunststoff, Ø=25mm

Abm.	A	C	D	E
mm.	24,7	27	42,3	23,6

Lenzröhre

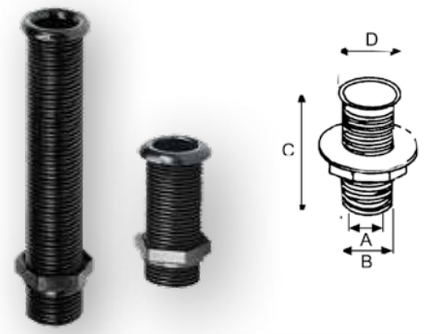

Art. 9001421 schwarzer Kunststoff, C= 62mm

Art. 9001422 schwarzer Kunststoff, C=155mm

A=22,67mm, B=30mm, D=39mm
Innendurchmesser 22mm

Expansionsstopfen

Art. 9008566 Expansionsstopfen Ø22mm
für Lenzröhre 9001421 / 9001422

Art. 1645312 Expansionsstopfen Ø40mm
(Preis pro Stück / Abnahme pro 5 Stück)

Verstellbarer Expansionsstopfen

Art. 9008569 Verstellbarer Stopfen, Ø22 - 27mm

Borddurchlässe mit Klappe

Art. 1643253
Nylon Borddurchlässe mit Klappe.
Drahtdurchmesser 55mm.
Schlauch Durchmesser 50mm. Flansch 75mm.
Länge 60mm.

Borddurchlässe mit Klappe

Art. 1647088
Nylon Borddurchlässe mit Klappe.
Schlauch Durchmesser 79mm.
Klappe Durchmesser 130mm.

Druckbar Borddurchlässe

Druckbar Borddurchlässe aus weißem Kunststoff

Art. 1610258 Drahtdurchmesser 1¼"
Länge 28 - 44mm
Flansch 57mm, Innenmaß 30mm.

Art. 1610259 Drahtdurchmesser 1¼"
Länge 48 - 75mm
Flansch 54mm, Innenmaß 30mm.

Borddurchlässe Chrom

Art. 1670598
Chrome Borddurchlässe mit Kunststoffmutter.
Drahtdurchmesser 1".
Schlauchtülle 25mm

Art. 9008569 Passenden Expansionsstopfen

Art. 1645393 Rückschlagventil für **Art. 1670598**

Kugelhähne

Art. 1690373 PVC Kugelhähne ½"
Art. 1690374 PVC Kugelhähne ¾"
Art. 1690375 PVC Kugelhähne 1"
Art. 1670979 PVC Kugelhähne 1 ¼"
Art. 1670980 PVC Kugelhähne 1 ½"

Schüttelschlauch

Schüttelschlauch saugt Flüssigkeit ab ohne Strom und Saugen. Geeignet für Benzin, Diesel und Wasser.

Art. 9078902	Ø13 mm L=1700mm
Art. 9078903	Ø22 mm L=1700mm

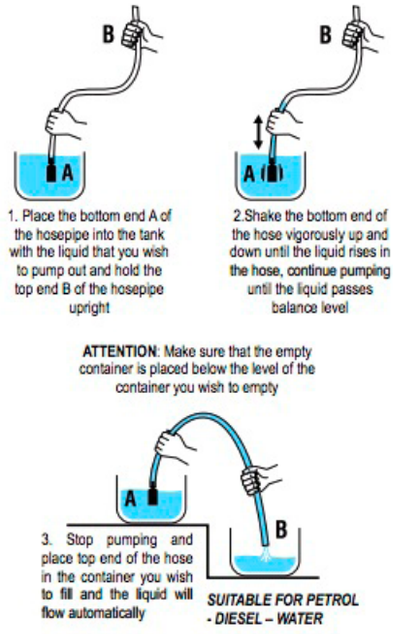

Einlassgriff aus NIRO

Art. 9048958 55 x 65mm

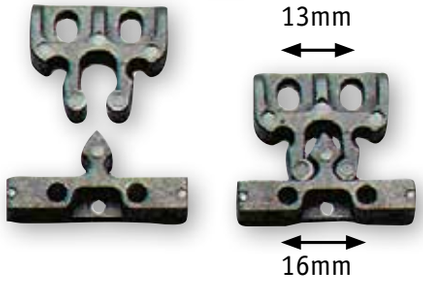

Türklemme

aus Kunststoff

Art. 9004330/W	weiß
Art. 9004330/Z	schwarz

Tüllen für Ruderdollen

Art. N1624	zum Aufschrauben, Nylon, schwarz, Ø17 mm, Unterseite offen
Art. N1625	zum Einstecken, Nylon, schwarz, Ø17 mm, Unterseite offen

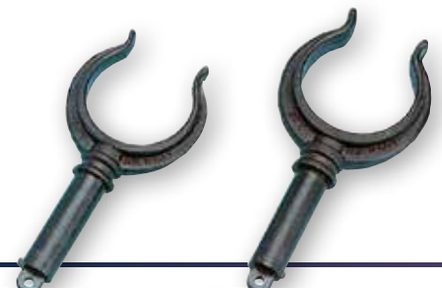

Ruderdollen

Art. N7678	schwarzer Kunststoff Ø51mm
Art. N7679	schwarzer Kunststoff Ø56mm

Segelösen

Kunststoff-Segelösen, werden ohne Hilfsmittel nur mit einem Hammer gestanzt, Ø14mm. Display-Karton 12 Stück.

Preis pro Karton

Art. A2214000	blau
Art. A2216000	weiß

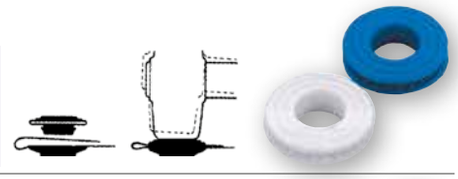

Schnapphaken

Weißes Nylon, Verpackung 50 Stück.

Art. 9004801	Ø4mm	**Art. 9004803**	Ø8mm
Art. 9004802	Ø6mm	**Art. 9004804**	Ø10mm

Gummiseil Klemmen

Art. C2505015	Aus Nylon, Farbe Rose,	für 5mm Seil
Art. C2506015	Aus Nylon, Farbe Lila,	für 6mm Seil
Art. C2508015	Aus Nylon, Farbe Rot,	für 8mm Seil

Kunststoff-Clips

schwarzes Nylon

Art. 9008440	Ø15mm
Art. 9008442	Ø20mm
Art. 9008445	Ø25mm
Art. 9008450	Ø30mm
Art. 9008451	Ø35mm
Art. 9008480	Ø40mm
Art. 9008481	Ø45mm

Haken

Art. 9004799 Spannhaken Nylon

Haken

Art. N4773 Mehrzweckhaken
Schwarzer Kunststoff

Mehrzwecks (Reff)haken

Art. N4771 Aus schwarzem Kunststoff.
Kann auf Röhren befestigt werden durch speziell geformten Fuß.

Gummi-Halter für Rohr

Art. 9078610 Satz umfasst zwei Stück.
A = 56mm, B = 16mm, C = 22~25mm

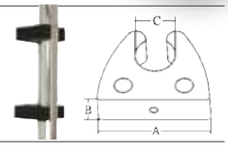

Leitöse

Schwarzer Kunststoff

Art. N6178	Ø10mm
Lochabstand	29mm

Leitöse

Schwarzer Kunststoff

Art. 9003604	Ø6mm
Art. 9003603	Ø8mm
Art. 9003602	Ø12mm

Vorhängeschloß

Hängeschloß aus Messing, mit NIRO Bügel

Art.	A mm	B mm	C mm	D mm
9078890	30	22	13	5
9078891	40	33	14	6
9078892	50	40	16	8

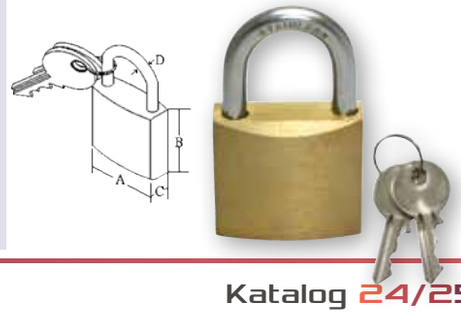

Signalkegel

Art. 9008004 schwarzer Kunststoff, zusammenlegbar, 460 x 330mm.

Signalball

Art. 9008005 Kunststoff, zusammenlegbar. Gesetzlich vorgeschrieben! Ø350mm

Racing-Verklicker

aus Aluminium und UV-beständigem Kunststoff

Art. N2000090 großes Modell, Ø8mm

Verklicker

aus NIRO mit rotem Standertuch

Art. 132001 Standard-Modell 120 x 100mm

Windsack

Art. N2006025 aus NIRO mit Nylonsack, Abm. Ø60 x 250mm

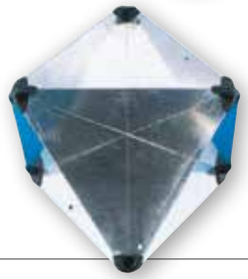

Radarreflektor

Art. L3400041 Radarreflektor, zusammenlegbar, Aluminium. Abm. 30cm. (Standaard). Gewicht 470gr. Echofläche 8m²

Art. L3400043 Radarreflektor, zusammenlegbar, Aluminium. Abm. 40cm (R.O.R.C.). Gewicht 900gr. Echofläche 10m²

Art. L3400046 Radarreflektor, zusammenlegbar, Aluminium. Abm. 46cm (I.O.R.). Gewicht 1100gr. Echofläche 12m²

Röhrenförmiger Radarreflektor

Für Segelyachten

Art. 9072500 L=585 mm, Ø50mm, Oberfläche 2m² Gewicht 380 Gramm, Bereich: 2,5 Seemeilen, mit 2 Augen zum Vorheißen

Art. 9072501 dito. mit Fuß

Art. N6695/Z Kunststoff-Angelrutenhalter, universelle Montage, schwarz für Reling- (Ø25mm), Deck- oder Seitenmontage, Ø40mm (Innenmaß), L = 215mm

Angelrutenhalter

Kunststoff-Einbauhalter mit wasserdichter Büchse

Art. N6693/Z Schwarz Ø40mm (Innenmaß), Länge = 230mm

Art. N6693/W Weiß Ø40mm (Innenmaß), Länge = 230mm

Angelrutenhalter

Art. 9078430 NIRO-Angelrutenhalter, Einbau mit Büchse. Ø max.= 40mm, Länge 420mm Flansch 115x90mm, Einbaumaß Ø51mm

Angelrutenhalter NIRO 304

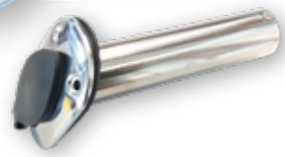

Art. 9078432 NIRO-Angelrutenhalter, Seitenmontage. Ø max.= 45mm, Länge 260mm

Angelrutenhalter NIRO

Art. 9078431 Für Relingsmontage (Ø25mm). Innenmaß Ø40mm, Länge 215mm. Völlig verstellbar.

Angelrutenhalter NIRO 316

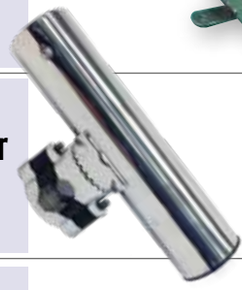

Art. 9078433 Kunststoff-Angelrutenhalter, Seitenmontage. Ø max.= 41mm, Länge 230mm

Angelrutenhalter Kunststoff

Art. 9078434 Kunststoff-Angelrutenhalter, Seitenmontage. Für mehrere Angelruten. Ø max.= 38mm

Angelrutenhalter Kunststoff

Art. M2654077 Kunststoff Angelrutenhalter Decksmontage

Angelrutenhalter Decksmontage Kunststoff

Art. M2654078 Kunststoff Angelrutenhalter Relingsmontage (Ø25mm)

Angelrutenhalter Relingsmontage Kunststoff

Art. M2654079 Kunststoff Angelrutenhalter Seitenmontage

Angelrutenhalter Seitenmontage Kunststoff

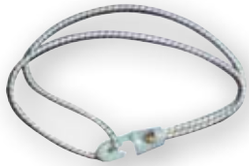

Standard Segelzeisinge

Mit Nylonhaken, verpackt per 4 Stück in Polybeutel mit attraktiver Aufhängekarte

Art. C0404020	Länge 200mm
Art. C0404035	Länge 350mm
Art. C0404055	Länge 550mm

Segelzeisinge mit Kunststoff-kugeln Modell „EXTRA"

Verpackt per 4 Stück in Polybeutel mit attraktiver Aufhängekarte

	Ø mm	Länge (mm)
Art. C0804030	4	300
Art. C0804040	4	400
Art. C0804050	4	500
Art. C0804060	4	600

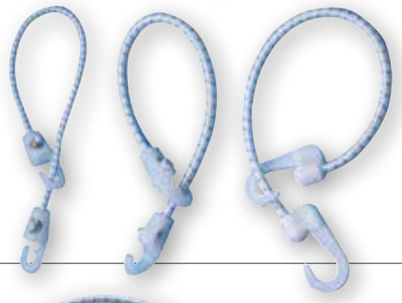

Spezielle Gummispanner

Mit Nylonhaken
Verpackt per 4 Stück in Polybeutel mit attraktiver Aufhängekarte

	Ø mm	Länge (mm)
Art. C0004020	4	200
Art. C0004030	4	300
Art. C0006030	6	300
Art. C0008050	8	500
Art. C0010100	10	1000 (pro Stück)

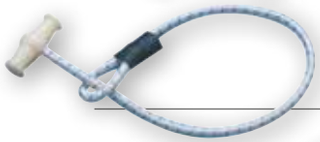

Segelzeisinge mit Knebeln aus Nylon

4 Stück in Karton

	Ø mm	Länge(mm)	Farbe
Art. C0206035	6	350	weiß
Art. C0206055	6	550	weiß

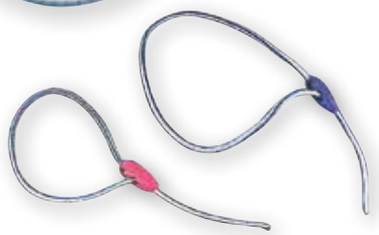

Segelzeisinge mit „Olive"

Mit Sperrsystem, um eine Schlinge auf gewünschte Größe einzustellen. 4 Stück in Polybeutel mit attraktiver Aufhängekarte

	Ø mm	Länge (mm)
Art. C0705055	5	550
Art. C0706075	6	750
Art. C0708080	8	800

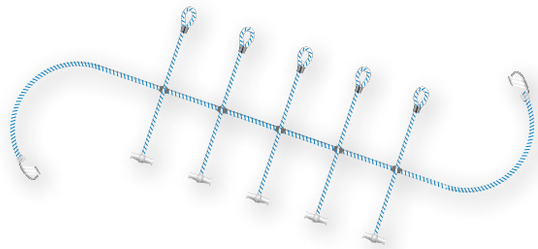

Segelspinne

Mit Nylonknebel und Augen aus NIRO
Einzelpackung in Polybeutel mit attraktiver Aufhängekarte

	Ø mm	Länge (mm)
Art. C0708180	8	2000
Art. C0708280	8	3000
Art. C0510300	10	3000

Gummiseil Klemmen

Verpackt per 50 Stück in Polybeutel mit attraktiver Aufhängekarte

Art. C2505015	Aus Nylon, Farbe Rose, für 5mm Seil
Art. C2506015	Aus Nylon, Farbe Lila, für 6mm Seil
Art. C2508015	Aus Nylon, Farbe Rot, für 8mm Seil

Nylon Karabinerhaken

Farbe schwarz, 50 Stück in Polybeutel

Art. C2805080	Ø5-6mm
Art. C2608019	Ø8mm

Universeller Haken mit Clip

Aus starkem Kunststoff.
Mit dem Clip sind Gummi usw. schnell und sicher zu befestigen
Verpackt per 50 Stück in Polybeutel mit attraktiver Aufhängekarte

Art. C2506010	Ø6mm
Art. C2508012	Ø8mm

NIRO-U-Bolzen (Pütting)

Maße (mm):	Ø	L	I	F	O
Art. 340100	5	65	30	38	22
Art. 340200	6	75	33	45	24
Art. 340300	8	86	35	52	26
Art. 340400	10	110	40	65	35
Art. 340500	12	140	65	90	35

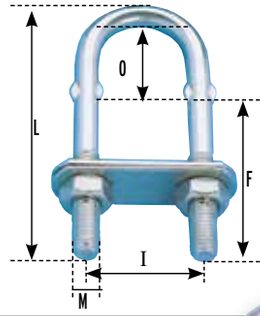

Lange Drahtklemme NIRO

	Ø mm		Ø mm
Art. 9078530	3	Art. 9078535	10
Art. 9078531	4	Art. 9078536	12
Art. 9078532	5	Art. 9078537	14
Art. 9078533	6	Art. 9078538	16
Art. 9078534	8		

NYLON-Scheiben

Maße (mm):	Ø	Dicke	ØLoch
Art. 210100	22	13,2	8,2
Art. 210200	25	6,6	8,2
Art. 210300	25	10	8,2
Art. 210400	28,2	15	8,2
Art. 210600	33,5	13	8,2
Art. 210700	38,6	10	8,2
Art. 210800	45	13,2	8,2
Art. 210900	53	15,6	8,2
Art. 211000	54,5	17	8,2

NIRO-Kauschen

Maße (mm):

	Ø	H1	H2	A
470100	2	10	17	7
470200	2.5	14	22	8
470300	3	15	24	9
470400	4	18	28	11
470500	5	20	32	14
470600	6	23	37	15

Maße (mm):

	Ø	H1	H2	A
470700	8	29	45	18
470800	10	37	58	24
470900	12	47	70	29
471000	14	55	82	33
471600	16	65	91	36

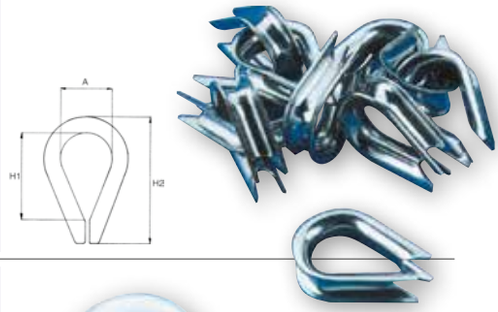

Nylon-Kauschen

Art. M1105000	Ø5mm	Art. M1114000	Ø14mm
Art. M1106000	Ø6mm	Art. M1116000	Ø16mm
Art. M1108000	Ø8mm	Art. M1119000	Ø19mm
Art. M1110000	Ø10mm	Art. M1120000	Ø20mm
Art. M1112000	Ø12mm	Art. M1124000	Ø24mm

Schraube mit NIRO-Auge

Art. 9078880

Passt auf jeden Deckverschluss. **Unzerbrechlich.**

L = 98mm, B = 57mm

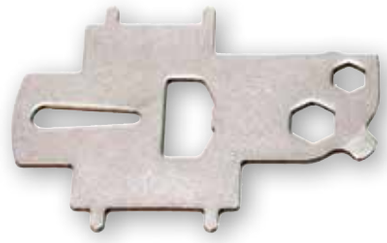

NIRO-Schäkelöffner

Mit Schraubenzieher und Flaschenöffner

Art. 259001

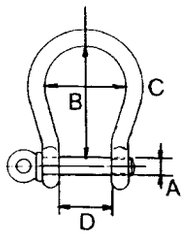

NIRO-Schäkel

Maße (mm):	A	B	C	D	Bruchlast
Art. 281100	4	16	14	8	750kg
Art. 281200	5	20	17	10	1200kg
Art. 281300	6	24	21	12	1750kg
Art. 281400	8	32	28	16	3000kg
Art. 281500	10	40	34	20	5800kg
Art. 281600	12	48	42	24	7000kg

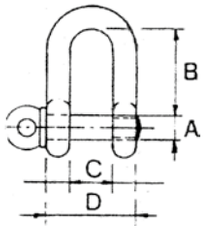

NIRO-Schäkel

Maße (mm):	A	B	C	D	Bruchlast
Art. 282100	5	20	10	20	1200kg
Art. 282200	6	24	12	24	1750kg
Art. 282300	8	32	16	32	3000kg
Art. 282400	10	40	20	40	5800kg
Art. 282500	12	48	24	48	7000kg

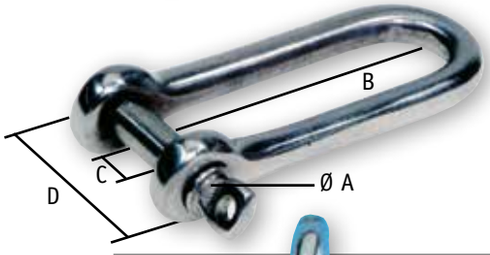

Schäkel NIRO 316

	Maße (mm):	A	B	C	D
Art. 9072610	Schäkel 6mm	6	43	13	24
Art. 9072611	Schäkel 8mm	8	61	17	32
Art. 9072612	Schäkel 10mm	10	75	21	39

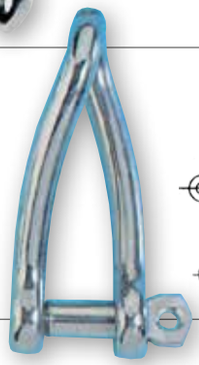

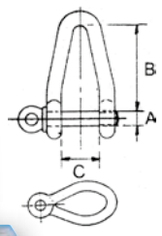

NIRO-Schäkel
(gedrehte Form)

Maße (mm):	A	B	C	Bruchlast
Art. 283100	5	35	11	830kg
Art. 283200	6	39	11	1180kg
Art. 283300	8	53	17	2100kg
Art. 283400	10	67	21	3260kg
Art. 283500	12	83	26	4700kg

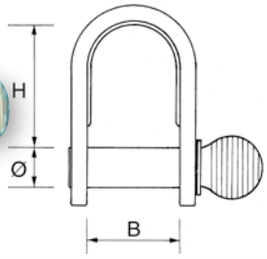

NIRO-Schäkel

Maße(mm):	Ø	B	H	Bruchlast
Art. 270100	4	10	15	550kg
Art. 270200	4	12	24	550kg
Art. 270300	5	12	17	1050kg
Art. 270400	5	16	25	1050kg
Art. 270500	5	14	40	1050kg
Art. 270600	5	22	37	1050kg
Art. 270700	6	16	21	2050kg
Art. 270800	6	17	26	2050kg
Art. 270900	6	14	28	2050kg

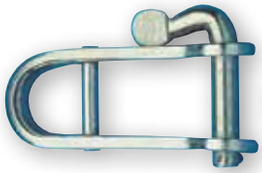

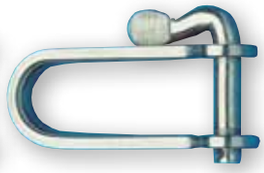

272600 272500

NIRO-Schäkel

Maße (mm):	Ø	B	H	Bruchlast
Art. 272500	5	14	40	1050kg
Art. 272600	5	14	40	1050kg

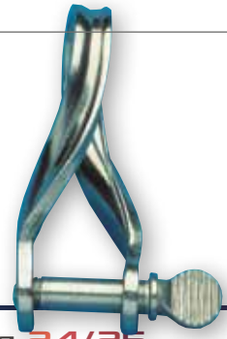

NIRO-Schäkel
(gedrehte Form)

Maße (mm):	A	B	C	Bruchlast
Art. 271100	5	12	37	1050kg

NIRO-Karabinerhaken

Maße (mm):	Ø	C	Bruchlast
Art. 290200	5	50	280kg
Art. 290300	6	60	320kg
Art. 290400	7	70	450kg
Art. 290500	8	80	800kg
Art. 290600	10	100	1200kg

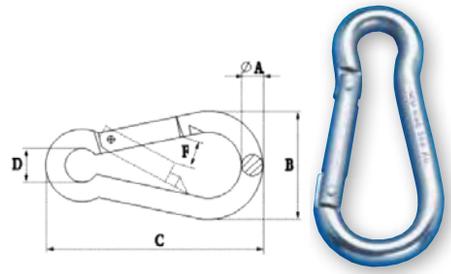

NIRO-Karabiner-haken mit Öse

Maße (mm):	Ø	C	Bruchlast
Art. 291200	5	50	280kg
Art. 291300	6	60	320kg
Art. 291400	7	70	450kg
Art. 291500	8	80	800kg
Art. 291600	10	100	1200kg

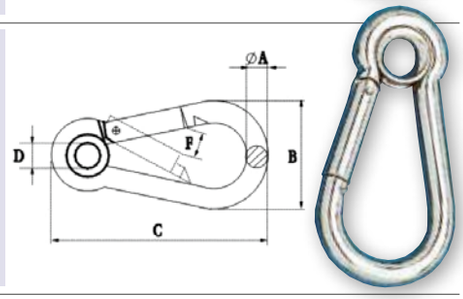

NIRO (AISI 316) Karabinerhaken mit Sicherung

Art.	Ø	C	Bruchlast
292100	4mm	40mm	240 kg
292200	5mm	50mm	280 kg
292300	6mm	60mm	320 kg
292400	7mm	70mm	450 kg
292500	8mm	80mm	800 kg
292600	9mm	90mm	1000kg
292700	10mm	100mm	1200kg
292800	11mm	120mm	1400kg
292900	12mm	140mm	1600kg

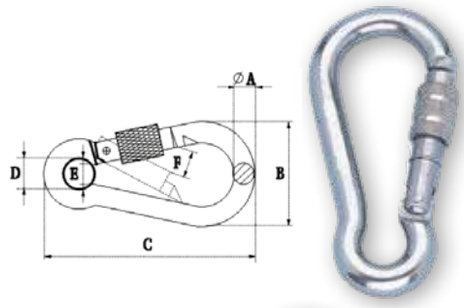

NIRO (AISI 316) Karabinerhaken asymmetrisch

Art.	ØA	ØB	Ø	C	Öffnung
294100	25	13	8	80	22mm
294200	31	17	10	100	24mm

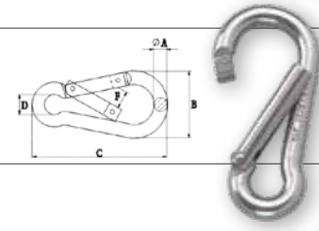

NIRO (AISI 316) Karabiner-haken mit geschlossenem Auge & extra große Öffnung

Art.	Ø	C
294500	6mm	65mm
294600	8mm	85mm
294700	10mm	100mm
294800	12mm	125mm

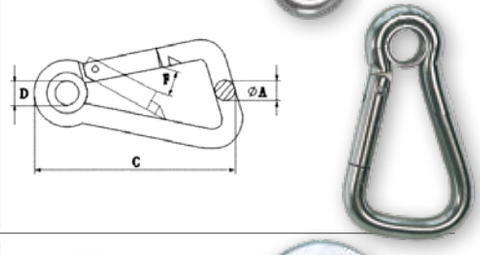

Fockschot-schäkel mit fester Öse

Art.	Ø A	B	L	Bruchlast
296100	12mm	9mm	52mm	1800kg
296200	16mm	12mm	66mm	2800kg
296300	22mm	16mm	96mm	3800kg

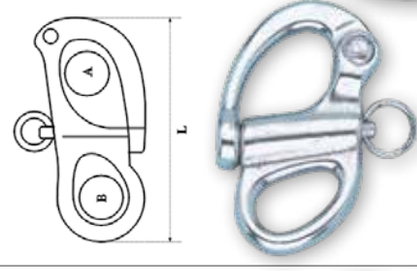

NIRO (AISI 316) Schnapphaken, wirbelend

Art.	Ø A	B
296500	16mm	83mm
296600	19mm	94mm
296700	22mm	113mm

Messing Fockschot-schäkel mit fester Öse

Art.	Ø	L
297100	18mm	82mm

Schnapphaken NIRO 316

Art. 9072650	Schnapphaken 50mm
Art. 9072651	Schnapphaken 70mm
Art. 9072652	Schnapphaken 100mm

NIRO-Augbolzen

Art. 9078420	M 6, Schaftmaß 60mm
Art. 9078421	M 8, Schaftmaß 100mm
Art. 9078422	M12, Schaftmaß 150mm

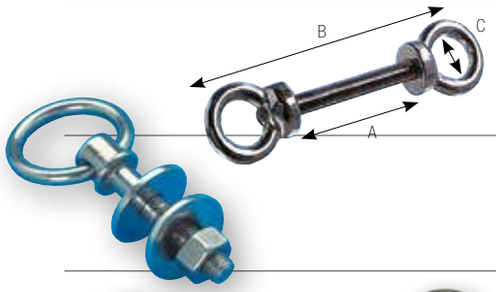

Doppelaugbolzen M8

Für Spiegelstärke bis 40mm. Messing-verchromd

Art. 9001111	A = 48mm
	B = 88mm
	C = 21mm

NIRO-Augbolzen mit beweglichem Ring

Art. 600100 M10, Schaftmaß 55mm

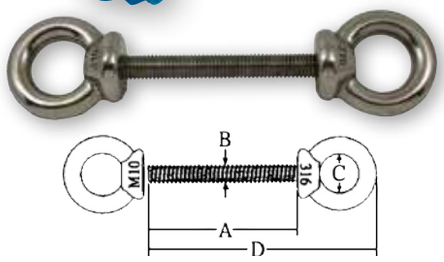

Schraube mit doppeltem NIRO-Auge

Art.	A mm	B mm	C mm	D mm
9078735	80	8	17	116
9078736	100	10	22	145

Schraube mit NIRO-Auge

Art.	A mm	B mm	C mm	D mm
9078730	100	8	33	136
9078731	100	10	42	145
9078732	120	12	56	177

Mutter mit NIRO-Auge

Art.	A mm	B mm	C mm	D mm
9078720	33	36	8	8
9078721	42	45	10	10
9078722	56	57	12	12

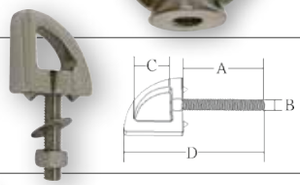

Schraube mit NIRO-Auge

Art. 9078725
Ideal, um Ihr Beiboot aufzuhängen!
A = 102mm, B = 12mm, C = 23mm, D = 152mm

Gebogene Augenplatte NIRO

Art. 9078515 39 x 51mm

Karoförmige Augenplatte NIRO

Maße (mm):	Ø	Fußplatte
Art. 9078520	5	37 x 59
Art. 9078521	6	40 x 64
Art. 9078522	8	50 x 80

Gebogene Augenplatte NIRO

Art. 9078510 42 x 46mm

Anlegering NIRO 316

Art. 9072615 Augenplatte Ø8mm

Art. 9072616
Anlegering NIRO 316 , Ø8mm, Fußmaß 50x40mm

NIRO Bügel (AISI 316)

Art. nr.	W	W1
9024260	42	10
9024261	45	13
9024262	48	16

NIRO Wantenspanner mit Toggle

Maße (mm):	Ø Stag	Ø Gewinde	C	D	L1	L2	Bruchlast
Art. 364900	2,5	5	5	5	122	182	850(kg)
Art. 365000	3	6	6	8	145	190	1500(kg)
Art. 365100	4	8	8	12	190	265	2200(kg)
Art. 365200	5	9,5	8,5	13	215	280	3300(kg)
Art. 365300	6	12	12	16	260	375	5300(kg)
Art. 365400	7	14	12	16	285	400	6500(kg)
Art. 365500	8	16	14	21	320	460	8900(kg)

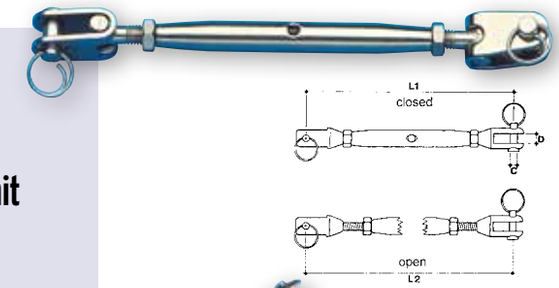

NIRO Wantenspanner mit Gabel

Maße (mm):	Ø Stag	Ø Gewinde	C	D	L1	L2	Bruchlast (kg)
Art. 375100	4	8	8	8	160	230	2200
Art. 375200	5	10	8	10	180	260	3300
Art. 375300	6	12	8,5	12	225	325	5300
Art. 375500	8	16	12	16	300	440	8900

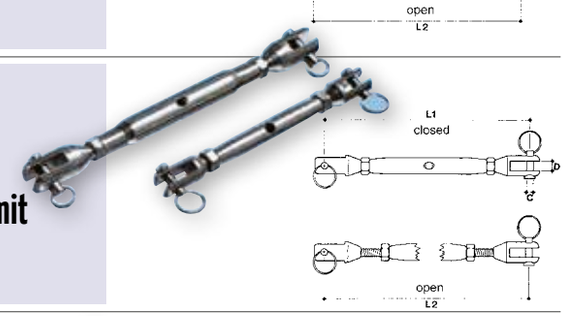

NIRO Splintbolzen/ Ringsplinten

Maße (mm):	Ø	Länge
Art. 300100	5	10
Art. 300200	5	12
Art. 300300	5	15
Art. 300400	5	18
Art. 300500	5	20
Art. 300600	6	10
Art. 300700	6	12
Art. 300800	6	15
Art. 300900	6	18

Art. 301000	6	20
Art. 301100	6	22
Art. 301200	6	25
Art. 301300	7	15
Art. 301400	8	18

NIRO-Ringsplinten

Art. 310100	ø 13x1,0mm
Art. 310200	ø 17x1,2mm
Art. 310300	ø 18x1,5mm

NIRO Wantenspanner

Maße (mm):	Länge	Bohrung
Art. 370200 (A)	80	6
Art. 370300 (B)	100	6
Art. 370400 (C)	120	6
Art. 370600 (D)	120	6
Art. 370700 (E)	120	6

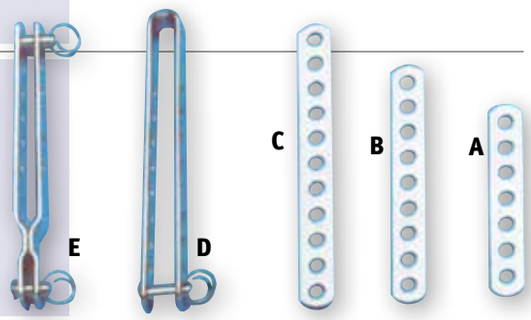

Kabeldurchfuhr NIRO 316

stainless steel 316

Art. 9048050	H = 145mm, B = 115mm Ø Fuß = 52mm, Ø Durchfuhr = 17x20mm

Relingsstützen

Polierter, rostfreier Stahl (AISI 316) konisch zulaufend

Materialdicke 1,5mm. Befestigungsloch Ø8mm: 35mm vom Fuß

Art. 42193	H = 500mm, 2 x Loch	(25 + 50cm)
Art. 42194	H = 550mm, 2 x Loch	(27,5 + 55cm)
Art. 42197	H = 750mm, 3 x Loch	(25 + 50 + 75cm)

Relingsfüße

Relingfüße Ø 25mm

stainless steel 316

Polierter, rostfreier Stahl (AISI 316)

Art. 9042185	85° , Fußplatte: 64 x 90 x 58mm (lxbxh)
Art. 9042190	90°, Fußplatte: 64 x 90 x 58mm (lxbxh)

Bohrung: Lochabstand 60 x 35mm, ø M7

Dropfender

Art. 9059641	Silber	M1	Ø120x450mm
Art. 9059642	Silber	M2	Ø150x580mm
Art. 9059643	Silber	M3	Ø210x620mm
Art. 9059644	Silber	M4	Ø240x700mm
Art. 9059645	Silber	M5	Ø300x900mm
Art. 9059651	Dunkelblau (Navy)	M1	Ø120x450mm
Art. 9059652	Dunkelblau (Navy)	M2	Ø150x580mm
Art. 9059653	Dunkelblau (Navy)	M3	Ø210x620mm
Art. 9059654	Dunkelblau (Navy)	M4	Ø240x700mm
Art. 9059655	Dunkelblau (Navy)	M5	Ø300x900mm
Art. 9059661	Schwarz	M1	Ø120x450mm
Art. 9059662	Schwarz	M2	Ø150x580mm
Art. 9059663	Schwarz	M3	Ø210x620mm
Art. 9059664	Schwarz	M4	Ø240x700mm
Art. 9059665	Schwarz	M5	Ø300x900mm

Fender Tropfenmodell „DUMPY“

Art. 9059090	weiß	Maß 1.	Ø150 x 300mm
Art. 9059091	weiß	Maß 2.	Ø180 x 360mm
Art. 9059095	schwarz	Maß 1.	Ø150 x 300mm
Art. 9059096	schwarz	Maß 2.	Ø180 x 360mm
Art. 9059170	dunkelblau	Maß 1.	Ø150 x 300mm
Art. 9059171	dunkelblau	Maß 2.	Ø180 x 360mm

Ventiel benodigheden

Art. 9059610	Ersatzventil (Mit M3 Bolzen oder Parker-Schraube zu entfernen)
Art. 9059612	Ventiladapter – Aufblasdruck: 0,2 bar (für alle allpa Fender und Bojen)
Art. 269090	Ventilentferner Niro316

Fender Comet Dunkelblau (Navy)

Art. 9059140	Dunkelblau (Navy)	M0	Ø 90x300mm
Art. 9059141	Dunkelblau (Navy)	M1	Ø100x420mm
Art. 9059142	Dunkelblau (Navy)	M2	Ø120x550mm
Art. 9059143	Dunkelblau (Navy)	M3	Ø160x600mm
Art. 9059144	Dunkelblau (Navy)	M4	Ø220x650mm
Art. 9059145	Dunkelblau (Navy)	M5	Ø250x800mm
Art. 9059146	Dunkelblau (Navy)	M6	Ø300x900mm

Fender Comet Silber

Art. 9059160	Silber	M0	Ø 90x300mm
Art. 9059161	Silber	M1	Ø100x420mm
Art. 9059162	Silber	M2	Ø120x550mm
Art. 9059163	Silber	M3	Ø160x600mm
Art. 9059164	Silber	M4	Ø220x650mm
Art. 9059165	Silber	M5	Ø250x800mm
Art. 9059166	Silber	M6	Ø300x900mm

Fender Comet Schwarz

Art. 9059220	Schwarz	M0	Ø 90x300mm
Art. 9059221	Schwarz	M1	Ø100x420mm
Art. 9059222	Schwarz	M2	Ø120x550mm
Art. 9059223	Schwarz	M3	Ø160x600mm
Art. 9059224	Schwarz	M4	Ø220x650mm
Art. 9059225	Schwarz	M5	Ø250x800mm
Art. 9059226	Schwarz	M6	Ø300x900mm

Fender Comet Weiß

Art. 9059200	Weiß	M0	Ø 90x300mm
Art. 9059201	Weiß	M1	Ø100x420mm
Art. 9059202	Weiß	M2	Ø120x550mm
Art. 9059203	Weiß	M3	Ø160x600mm
Art. 9059204	Weiß	M4	Ø220x650mm
Art. 9059205	Weiß	M5	Ø250x800mm
Art. 9059206	Weiß	M6	Ø300x900mm

Solid Head Bojen

Art. 9059501	weiß	Maß 1.	Ø350 x 480mm
Art. 9059502	weiß	Maß 2.	Ø450 x 620mm
Art. 9059503	weiß	Maß 3.	Ø550 x 730mm
Art. 9059504	weiß	Maß 4.	Ø650 x 880mm
Art. 9059561	dunkelblau	Maß 1.	Ø350 x 480mm
Art. 9059562	dunkelblau	Maß 2.	Ø450 x 620mm
Art. 9059563	dunkelblau	Maß 3.	Ø550 x 730mm
Art. 9059564	dunkelblau	Maß 4.	Ø650 x 880mm
Art. 9059521	schwarz	Maß 1.	Ø350 x 480mm
Art. 9059522	schwarz	Maß 2.	Ø450 x 620mm
Art. 9059523	schwarz	Maß 3.	Ø550 x 730mm
Art. 9059524	schwarz	Maß 4.	Ø650 x 880mm
Art. 9059531	gelb	Maß 1.	Ø350 x 480mm
Art. 9059532	gelb	Maß 2.	Ø450 x 620mm
Art. 9059533	gelb	Maß 3.	Ø550 x 730mm
Art. 9059534	gelb	Maß 4.	Ø650 x 880mm
Art. 9059541	orange	Maß 1.	Ø350 x 480mm
Art. 9059542	orange	Maß 2.	Ø450 x 620mm
Art. 9059543	orange	Maß 3.	Ø550 x 730mm
Art. 9059544	orange	Maß 4.	Ø650 x 880mm

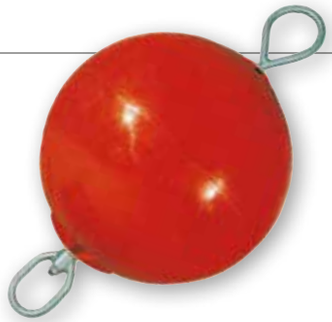

Ankerbojen

Ankerbojen mit durchgehender, verzinkter, nylon-gelagerter Stange mit 2 Augen

Art. 9059801	gelb	Maß 1.	Ø400 x 760mm
Art. 9059802	gelb	Maß 2.	Ø500 x 860mm
Art. 9059803	gelb	Maß 3.	Ø600 x 980mm
Art. 9059811	rot	Maß 1.	Ø400 x 760mm
Art. 9059812	rot	Maß 2.	Ø500 x 860mm
Art. 9059813	rot	Maß 3.	Ø600 x 980mm

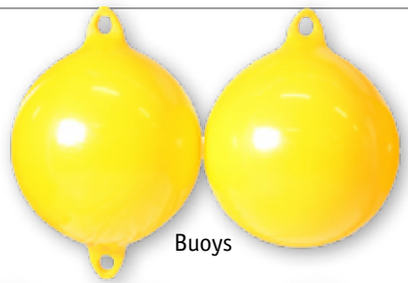

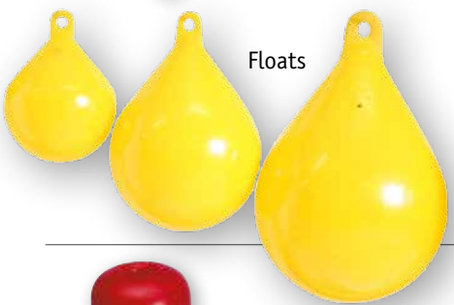

Anker (Markierungs) Bojen

Art. 9059080	Buoy gelb	Maß 1.	Ø350 x 400mm, mit 1 Auge
Art. 9059085	Buoy gelb	Maß 2.	Ø350 x 460mm, mit 2 Augen
Art. 9059081	Buoy orange	Maß 1.	Ø350 x 400mm, mit 1 Auge
Art. 9059086	Buoy orange	Maß 2.	Ø350 x 460mm, mit 2 Augen
Art. 9059060	Float gelb	Maß 1.	Ø150 x 200mm, mit 1 Auge
Art. 9059065	Float gelb	Maß 2.	Ø210 x 280mm, mit 1 Auge
Art. 9059070	Float gelb	Maß 3.	Ø260 x 360mm, mit 1 Auge
Art. 9059062	Float orange	Maß 1.	Ø150 x 200mm, mit 1 Auge
Art. 9059068	Float orange	Maß 2.	Ø210 x 280mm, mit 1 Auge
Art. 9059072	Float orange	Maß 3.	Ø260 x 360mm, mit 1 Auge

Markierungs-Schwimmer für Leinen

Art. N1800013 Rot/weißer Kunststoff, 140 x 60mm,
Bohrung Ø=14mm
Auch für Schwimmbäder geeignet!

Bugfender

Art. 9059030	weiß, 80 x 700mm
Art. 9059035	blau, 80 x 700mm
Art. 9059037	schwarz, 80 x 700mm

Ringfender

Art. 9059110	weiß,	330 x 90mm
Art. 9059115	blau,	330 x 90mm
Art. 9059120	schwarz,	330 x 90mm
Art. 9059125	dunkelblau	330 x 90mm

Treppenfender

Treppenfender 2-Stufen: 25 x 12 x 55cm – 3,0kg

Art. 9059694	Dunkelblau (navy)
Art. 9059695	Schwarz
Art. 9059701	Blau

Treppenfender 3-Stufen: 25 x 12 x 75cm – 4,0kg

Art. 9059696	Dunkelblau (navy)
Art. 9059697	Schwarz
Art. 9059702	Blau

Treppenfender 4-Stufen: 25 x 12 x 95cm – 5,0kg

Art. 9059703	Blau

Auch brauchbar als Badeleiter

Festmacher geflochten Handgearbeitet T16 + Spleiß

Verpackung 2 Stück

Schwarz Art.	Dunkel Blau Art.	Ø mm	Länge m
9020806	9020906	6	2
9020808	9020908	8	2

Festmacher aus 100% Polyester (PES high strength). Gespleißt nach amerikanischen Richtlinien, wodurch die Kraft bestehen bleibt. Minimale Wasseraufnahme, extrem UV-beständig.

Schwarz Art.	Dunkel Blau Art.	Weiß Art.	Ø mm	Länge m	Bruchlast kg
9020508	9020608	9020708	8	6.5	1870
9020510	9020610	9020710	10	6.5	2240
9020512	9020612	9020712	12	10	3410
9020514	9020614	9020714	14	12	4350

Festmacher

3-schäftig geschlagene Festmacher aus Polypropylen.

Schwarz Art.	Dunkel Blau Art.	Durch-messer	Länge
60080451	60080452	8mm	4.5m
61004501	61004502	10mm	4.5m
61206501	61206502	12mm	6.5m
61410001	61410002	14mm	10m

Fenderleine

3-schäftig geschlagene Fenderleine aus Polypropylen.

Schwarz Art.	Dunkelblau Art.	Durch-messer	Länge
60080201	60080202	8mm	2m

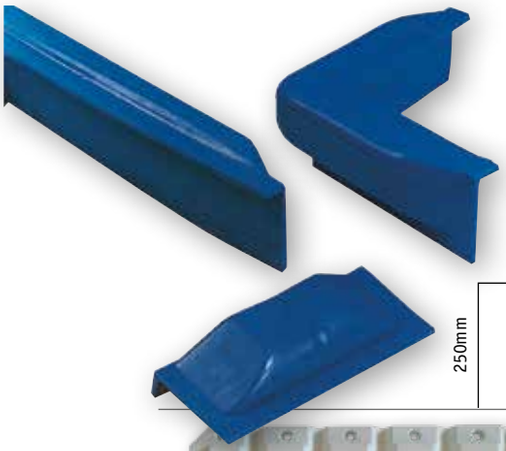

Stegfender

Stegfender - gerade, groß, 60 x 500mm
Art. 9059040 Blau
Art. 9059041 Schwarz
Art. 9059042 Dunkelblau (navy)

Stegfender - gerade, Mini, 60 x 250mm
Art. 9059050 Blau

Stegfender - 90°, 60mm
Art. 9059045 Blau
Art. 9059046 Schwarz
Art. 9059047 Dunkelblau (navy)

Multifender

Multifender 60 x 30 x 8cm – 3,0kg
Mehrere Anwendungsmöglichkeiten, einfach zu erweitern.

Art. 9059704 Dunkelblau (navy)
Art. 9059705 Weiß
Art. 9059706 Schwarz

Dockfender

Dockfender - Winkelfender , 100 x 19 x 19cm – 3,6kg
Art. 9059751 Weiß
Art. 9059756 Dunkelblau (navy)

Dockfender – Recht, 110 x 24 x 24cm – 6,0kg
Art. 9059752 Weiß
Art. 9059757 Dunkelblau (navy)

Blockfender

Blockfender - Maß-1: 50 x 12 x 7cm – 1,4kg
Art. 9059709 Dunkelblau (navy)
Art. 9059710 Schwarz
Art. 9059711 Weiß

Blockfender - Maß-2: 100 x 12 x 7cm – 1,8kg
Art. 9059712 Weiß
Art. 9059713 Dunkelblau (navy)
Art. 9059714 Schwarz

Fenderhaken NIRO (AISI 316)

Einfach befestigen oder entfernen
- NIRO Grundplatte (Ø40mm) mit Dränage
- Augendurchmesser 15mm
- Lieferung per Paar
- Für Fender von 10-25cm

Art. 9078783 Satz von 2 x NIRO Haken + 2 x NIRO Grundplatten

NIRO Einbau Fenderhaken

Art. 9078773
Federbelaste Fenderhaken.
3-Stufen: geöffnet, Leine verriegelt und geschlossen.
Praktisch flach im geschlossenen Zustand.
Abm. Ø Bohrloch 35mm, Einbaulänge ca. 60mm
Außenmaß Ø47mm

NIRO Fenderhaken

Art. 9078775 Maximaler Taudurchmesser: 15mm,
Verkauf pro Paar.
A = 42mm, B = 29mm, C = 33mm

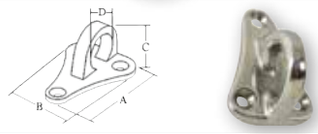

NIRO Fenderhaken

Verkauf pro Paar

Art.	A mm	B mm	C mm	Tau Ø
9078780	33	29	21	10mm
9078781	50	34	29	17mm

NIRO Fenderkorb

Schräges Modell für 2 Fender

stainless steel 316

		Außenmaße A	B	C	
Art. 9048730L	links	540	285	190mm	(Comet 3)
Art. 9048730R	rechts	540	285	190mm	(Comet 3)
Art. 9048740L	links	650	330	240mm	(Comet 4)
Art. 9048740R	rechts	650	330	240mm	(Comet 4)
Art. 9048750L	links	830	415	275mm	(Comet 5)
Art. 9048750R	rechts	830	415	275mm	(Comet 5)
Art. 9048760L	links	970	480	325mm	(Comet 6)
Art. 9048760R	rechts	970	480	325mm	(Comet 6)

NIRO-Fenderkorb komplett mit Befestigungsbügel für Ø25 und 30mm Reling, sehr stabil, nicht faltbar

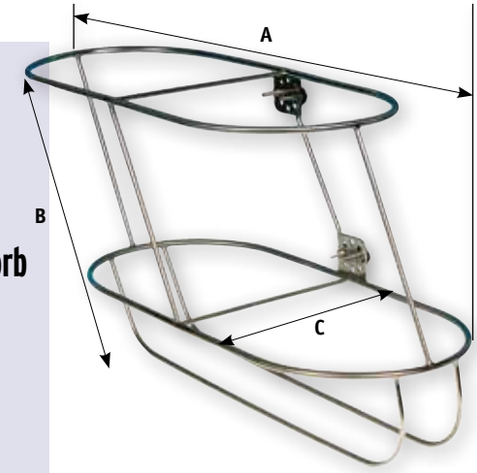

NIRO Fenderkorb

Gerades Modell für 2 Fender

	Außenmaße A	B	C	
Art. 9048731	375	320	190mm	(Comet 3)
Art. 9048741	475	320	240mm	(Comet 4)
Art. 9048751	540	430	275mm	(Comet 5)
Art. 9048761	640	465	325mm	(Comet 6)

NIRO-Fenderkorb komplett mit Befestigungsbügel für Ø25 und 30mm Reling, sehr stabil, nicht faltbar

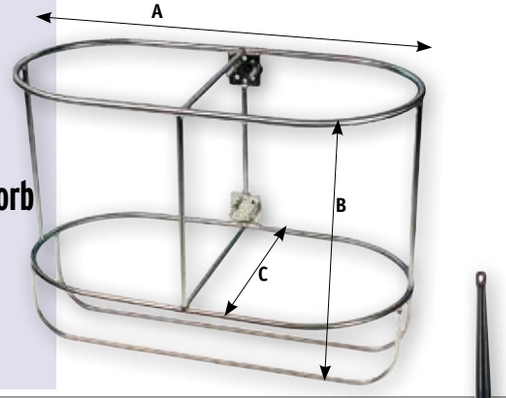

NIRO Fenderkorb

Gerades Modell für 1 Fender

	A	B	
Art. 9048631	175	375mm	(Comet 3)
Art. 9048641	235	415mm	(Comet 4)
Art. 9048651	240	560mm	(Comet 5)
Art. 9048661	320	585mm	(Comet 6)

NIRO-Fenderkorb komplett mit Befestigungsbügel für Ø25 und 30mm Reling, sehr stabil, nicht faltbar.

Art. 9048790 Einzelne Adapter für Ø25 und 30mm Rohr

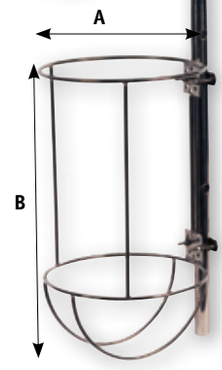

4U Fenderhaken

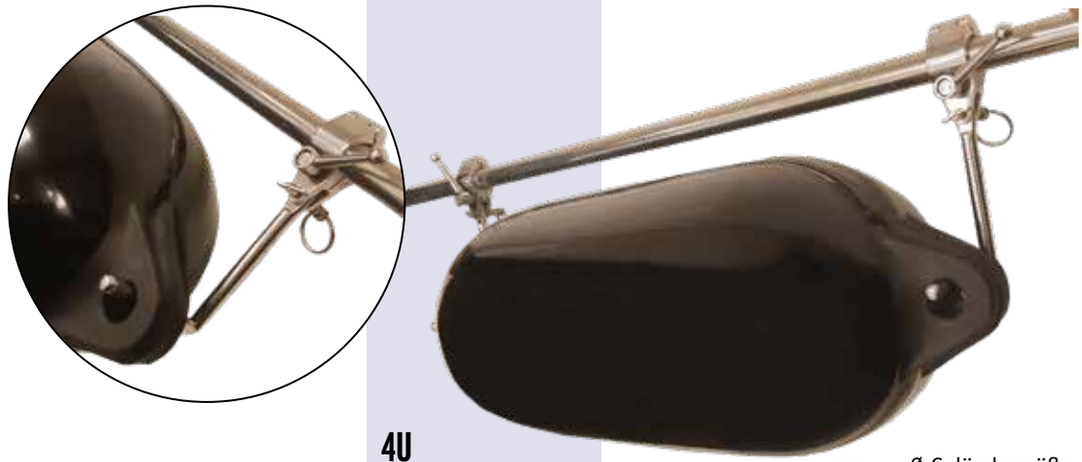

Satz **4U Fenderhaken** auf das Geländer.
(Satz = für eine Fender) NIRO 316.
Für die Bequemlichkeit, den Gang frei zu halten.

	Ø Geländergröße
Art. 269080	22mm
Art. 269081	25mm
Art. 269082	30mm

Vertikale Ankerwinde

ZADAR
Für Boote bis 33' (10m)

CAPSTAN IZMIR
Für Boote bis 56' (17m)

CORSE
Für Boote bis 33' (10m)

Merkmale
- Luxus NIRO 316 Basis (Capstan Izmir - drum)
- Unabhängige Bedienung von Kettennuß und Spillkopf
- Kombinierte Tau-/Kettennuß
- Handbedienter Kettenfreilauf
- Heavy Duty IP66-Motor
- Eloxiertes Alu Antriebsgehäuse
- Auch von Hand bedienbar

Zadar Abmessungen mm	A	B	C	D	E	F	G
Modell 500W	90	75,5	18/40	265	90	175	122
Modell 800W	90	75,5	18/40	265	90	175	122

Corse Abmessungen mm	D	E	F	G	H	I	J	L
Modell 500W	18/35	111	221	75,5	43	82	175	122
Modell 700W	18/35	111	221	75,5	43	82	175	122

Izmir Abmessungen mm	A	B	C	D	E	F
Modell 800W	139	126	18/40	265	90	80

Ohne Spillkopf	Zadar	Zadar	Corse	Corse	Capstan Izmir	Capstan Izmir
Motor	500W	800W	500W	700W	800W	800W
Voltage	12V	12V	12V	12V	12V	24V
Max. Lineare Belastung	670kg	800kg	650kg	750kg	800kg	810kg
Nominale Arbeitslast	90kg	100kg	90kg	100kg	100kg	100kg
Stromabnahme	60A	90A	60A	90A	90A	45A
Aufholgeschwindigkeit	23m/min	25m/min	23m/min	25m/min	25m/min	25m/min
Gewicht	12kg	13kg	9kg	10kg	11kg	11kg
Doppelrelaisbox	Inkl.	Inkl.	Inkl.	Inkl.	Inkl.	Inkl.
6mm, ISO 4565/ DIN 766 10-12mm, 3-Strang	Art. 72802		Art. 72812			
8mm, ISO 4565/ DIN 766 12mm, 3-Strang		Art. 72804		Art. 72814		
					Art. 72819	Art. 72820

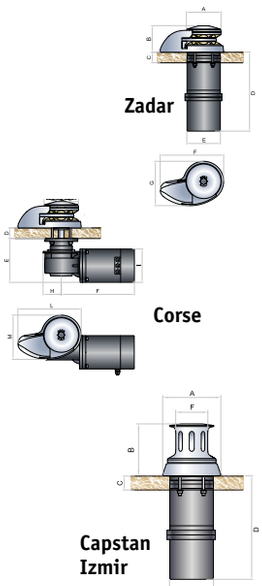

Saint-Tropez
Für Boote bis 33' (10m)

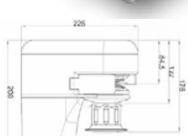

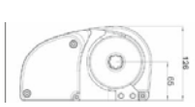

Saint-Tropez Horizontale Ankerlier

Merkmale
- Luxus NIRO 316 Basis mit Spezielle wasserdichte Niro Kugellager
- Unabhängige Bedienung von Kettennuß und Spillkopf
- Kombinierte Tau-/Kettennuß
- Handbedienter Kettenfreilauf
- Heavy Duty IP66-Motor
- Eloxiertes Alu Antriebsgehäuse

Ohne Spillkopf	Saint-Tropez	Saint-Tropez
Motor	500W	800W
Voltage	12V	12V
Max. Lineare Belastung	670kg	800kg
Nominale Arbeitslast	90kg	100kg
Stromabnahme	60A	90A
Aufholgeschwindigkeit	25m/min	28m/min
Gewicht	11kg	11kg
Doppelrelaisbox	Inbegriffen	Inbegriffen
6mm, ISO 4565/DIN 766 10-12mm, 3-Strang	Art. 72822	
8mm, ISO 4565/DIN 766 12mm, 3-Strang		Art. 72825

Lofrans'
WINDLASSES
THE ORIGINAL WINDLASS

Merkmale der Ankerwinden der SX-Serie

- Kompaktes rundes Modell
- Unabhängiger Betrieb von Kettenantrieb und Handlungskopf
- Manuelle Freilaufkette
- Magnetkettenzähler serienmäßig eingebaut
- Hochleistungs-IP67-Motor
- Getriebe aus eloxiertem Aluminium
- NIRO 316

Vertikale Ankerwinde SX-Serie

SX1 – Vertikale Ankerwinde für Boote 20-30' (6-9 m)

SX1	SX1	SX1
Motor	**500W**	**800W**
Voltage	**12V**	**12V**
Max. lineare Belastung	630kg	700kg
Amp. Arbeitslast	95A	100A
Aufholgeschwindigkeit	23m/min	25m/min
Max. Aufholgeschwind.	26m/min	28m/min
Gewicht	11kg	13kg
Gewicht mit Spillkopf	12kg	14kg
Relaisbox	inbegriffen	inbegriffen
Ohne Spillkopf		
6mm, ISO 4565/DIN 766	**Art. 70710**	**Art. 70715**
8mm, ISO 4565/DIN 766		**Art. 70718**

SX2 – Vertikale Ankerwinde für Boote 25-45' (7.5-13 m)

SX2	SX2	SX2
Motor	**1000W**	**1500W**
Voltage	**12V**	**24V**
Max. lineare Belastung	1000kg	1500kg
Max. Arbeitslast	150kg	175kg
Amp. Arbeitslast	135A	75A
Aufholgeschwindigkeit	20m/min	19m/min
Max. Aufholgeschwind.	40m/min	40m/min
Gewicht	19kg	24kg
Gewicht mit Spillkopf	20kg	25kg
Relaisbox	inbegriffen	inbegriffen
Ohne Spillkopf		
8mm, ISO 4565/DIN 766	**Art. 70720**	**Art. 70725**
Mit Spillkopf		
8mm, ISO 4565/DIN 766	**Art. 70723**	**Art. 70728**

SX3 – Vertikale Ankerwinde für Boote 50-60' (15-18 m)

SX3	SX3	SX3
Motor	**1500W**	**1700W**
Voltage	**12V**	**24V**
Max. lineare Belastung	1000kg	1500kg
Max. Arbeitslast	150kg	
Amp. Arbeitslast	135A	75A
Aufholgeschwindigkeit	20m/min	19m/min
Max. Aufholgeschwind.	40m/min	40m/min
Gewicht	19kg	24kg
Gewicht mit Spillkopf	20kg	25kg
Relaisbox	inbegriffen	inbegriffen
Ohne Spillkopf		
10mm, ISO 4565	**Art. 70730**	
12mm, ISO 4565		**Art. 70735**
Mit Spillkopf		
10mm, DIN 766		**Art. 70737**
12mm, ISO 4565/ 13mm, DIN 766		**Art. 70738**

X1 Vertikale Ankerwinde

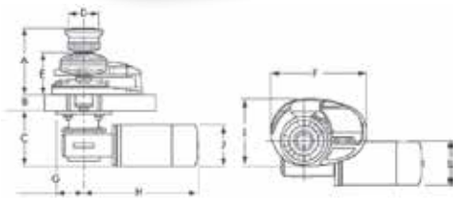

X1-Abmessungen (mm)	A	B	C	D	E	F	G	H	I	J	L
Modell 500W	130	10-30	111	Ø 60	84	183	55	225	127	Ø 82	85
Model 800W	130	10-30	111	Ø 60	84	183	55	229	127	Ø 95	92

X1 – Vertikale Ankerwinde Für Boote 20-30' (6-9m)

Merkmale

- Luxe bronze-verchromte Basis und Kopf
- Unabhängige Bedienung von Kettennuß und Spillkopf
- Kombinierte Tau-/Kettennuß
- Handbedienter Kettenfreilauf
- Kettenzähler vorbereitet
- Heavy Duty IP67-Motor
- Eloxiertes Alu Antriebsgehäuse

Motor	500W	800W
Voltage	12V	12V
Max. Lineare Belastung	630kg	700kg
Losbrechkraft	345kg	380kg
Normale Arbeitslast	95kg	100kg
Stromaufnahme	60A	110A
Aufholgeschwindigkeit	23m/min	25m/min
Max.Aufholgeschwind.	26m/min	28m/min
Gewicht ohne Spillkopf	11kg	13kg
Gewicht mit Spillkopf	12kg	14kg
Doppelrelaisbox	Inbegriffen	Inbegriffen
X1	**Ohne Spillkopf**	
6mm, ISO 4565/DIN 766 10-12mm, 3-Strang	**Art. 72206**	**Art. 72256**
8mm, ISO 4565/DIN 766 12mm, 3-Strang	**Art. 72228**	**Art. 72278**
X1	**Mit Spillkopf**	
6mm, ISO 4565/DIN 766 10-12mm, 3-Strang	**Art. 72216**	**Art. 72266**
8mm, ISO 4565/DIN 766 12mm, 3-Strang	**Art. 72238**	**Art. 72288**

Zubehör: siehe S. 225-229

X2 Verticale Ankerwinde

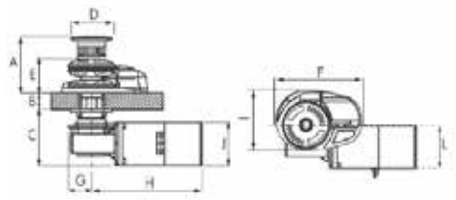

X2-Abmessungen (mm)	A	B	C	D	E	F	G	H	I	J	L
Modell 800W	153	25-40	150	Ø 76	94	232	62	244	162	Ø 94	120
Model 1000W	153	25-40	150	Ø 76	94	232	62	250	162	Ø 114	138

X2 - Verticale Ankerwinde Für Boote 25-45' (7,5-13m)

Merkmale

- Luxe bronze-verchromte Basis und Kopf
- Unabhängige Bedienung von Kettennuß und Spillkopf
- Kombinierte Tau-/Kettennuß (8mm)
- Hand-bedienter Kettenfreilauf
- Kettenzähler vorbereitet
- Heavy Duty IP67- Motor
- Eloxiertes Alu Antriebsgehäuse

Motor	800W	1000W	1000W
Voltage	12V	12V	24V
Max. Lineare Belastung	850kg	1000kg	1060kg
Losbrechkraft	460kg	500kg	530kg
Normale Arbeitslast	115kg	150kg	160kg
Stromaufnahme	110A	117A	59A
Aufholgeschwindigkeit	30m/min	25m/min	25m/min
Max.Aufholgeschwind.	35m/min	45m/min	45m/min
Gewicht ohne Spillkopf	21kg	23kg	23kg
Gewicht mit Spillkopf	23kg	24kg	24kg
Doppelrelaisbox	Inbegriffen	Inbegriffen	Inbegriffen
X2	**Ohne Spillkopf**		
6mm, ISO 4565/DIN 766	**Art. 72301**	**Art. 72321**	
8mm, ISO 4565/DIN 766 14mm, 3-Strang	**Art. 72302**	**Art. 72322**	**Art. 72342**
10mm, DIN 766		**Art. 72323**	**Art. 72343**
X2	**Mit Spillkopf**		
6mm, ISO 4565/DIN 766	**Art. 72311**	**Art. 72331**	
8mm, ISO 4565/DIN 766 14mm, 3-Strang	**Art. 72312**	**Art. 72332**	**Art. 72352**
10mm, DIN 766		**Art. 72333**	**Art. 72353**

Vertikale Ankerwinde X3 Für Boote 50-60' (15-18m)

Merkmale

- Luxe bronze-verchromte Basis und Kopf
- Spezielle, wasserdichte Niro Kugellager in Basis
- Unabhängige Bedienung von Kettennuß und Spillkopf
- Kombinierte Tau-/Kettennuß
- Handbedienter Kettenfreilauf
- Kettenzähler vorbereitet
- Heavy Duty IP66-Motor
- Eloxiertes Alu Antriebsgehäuse
- Auch von Hand bedienbar

Motor	**1700W**	**1700W**
Voltage	**12V**	**24V**
Max. Lineare Belastung	1600kg	1695kg
Losbrechkraft	800kg	850kg
Normale Arbeitslast	200kg	215kg
Stromaufnahme	135A	68A
Aufholgeschwindigkeit	15m/min	15m/min
Max. Aufholgeschwind.	32m/min	32m/min
Gewicht ohne Spillkopf	35kg	35kg
Gewicht mit Spillkopf	38kg	38kg
Doppelrelaisbox	Inbegriffen	Inbegriffen
X3	**Ohne Spillkopf**	
8mm, ISO 4565/DIN 766, 14mm, 3-Strang	**Art. 72401**	
10mm, DIN 766, 16mm, 3-Strang	**Art. 72402**	**Art.72422**
12mm, ISO 4565/13mm, DIN 766	**Art. 72403**	**Art.72423**
18mm, 3-Strang		
X3	**Mit Spillkopf**	
8mm, ISO 4565/DIN 766, 14mm, 3-Strang	**Art. 72411**	**Art.72431**
10mm, DIN766, 16mm, 3-Strang	**Art. 72412**	**Art.72432**
12mm, ISO 4565/13mm, DIN 766	**Art. 72413**	**Art.72433**
18mm, 3-Strang		

Lofrans WINDLASSES THE ORIGINAL WINDLASS

X3 Verticale Ankerwinde

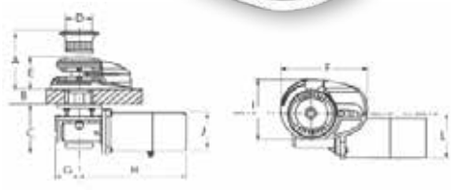

X3-Abmessungen (mm)	A	B	C	D	E	F	G	H	I	J	L
Modell 1700W	195	50-70	165	Ø 92	110	270	80	300	192	Ø 126	135

X4 - Vertikale Ankerwinde Für Boote 60-80' (18-24m)

Zubehör: siehe S. 225-229

Merkmale

- Luxe bronze-verchromte Basis und Kopf
- Spezielle, wasserdichte Niro Kugellager in Basis
- Unabhängige Bedienung von Kettennuß und Spillkopf
- Kombinierte Tau-/Kettennuß
- Handbedienter Kettenfreilauf
- Kettenzähler vorbereitet
- Heavy Duty IP44-Motor
- Eloxiertes Alu Antriebsgehäuse
- Auch von Hand bedienbar

Motor	**2300W**	**2700W**
Voltage	**24V**	**24V**
Max. Lineare Belastung	2000kg	2400kg
Losbrechkraft	1000kg	1200kg
Normale Arbeitslast	545kg	650kg
Stromaufnahme	190A	200A
Aufholgeschwindigkeit	12m/min	15m/min
Max. Aufholgeschwind.	27m/min	29m/min
Gewicht ohne Spillkopf	72kg	75kg
Gewicht mit Spillkopf	82kg	85kg
Doppelrelaisbox	Inbegriffen	Inbegriffen
X4	**Ohne Spillkopf**	
12mm, ISO 4565/13mm, DIN 766 ccw (dreht gegen Uhrzeigersinn)	**Art. 72501**	**Art. 72521**
X4	**Mit Spillkopf**	
12mm, ISO 4565/13mm, DIN 766 cw (dreht mit Uhrzeigersinn)	**Art. 72511**	**Art. 72531**
14mm cw (dreht mit Uhrzeigersinn)		**Art. 72532**
12mm, ISO 4565/13mm, DIN 766 ccw (dreht gegen Uhrzeigersinn)	**Art. 72512**	

Lofrans WINDLASSES THE ORIGINAL WINDLASS

X4 Verticale Ankerwinde

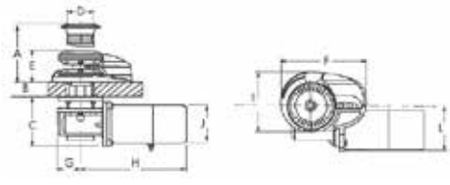

X4-Abmessungen (mm)	A	B	C	D	E	F	G	H	I	J	k	l
Modell 2300W	285	60-130	200	Ø125	150	380	140	445	220	Ø127	240	190
Modell 2700W	285	60-130	200	Ø125	150	380	140	445	220	Ø127	240	190

X5 Vertikale Ankerwinde

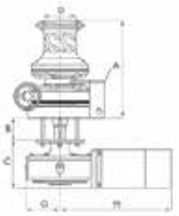

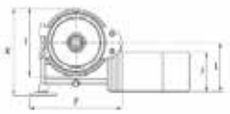

X5 - Vertikale Ankerwinde Für Boote 85-95' (25-29m)

Merkmale

- Niro Basis und Drum
- Unabhängige Bedienung von Kettennuß und Spillkopf
- Handbedienter Kettenfreilauf
- Kettenzähler vorbereitet
- Heavy Duty IP44-Motor
- Eloxiertes Alu Antriebsgehäuse
- Auch von Hand bedienbar

Motor	**3000W**	**Hydraulisch**
Voltage	**24V**	**-**
Max. Lineare Belastung	2800kg	2500kg
Losbrechkraft	1400kg	1250kg
Normale Arbeitslast	760kg	680kg
Stromaufnahme	250A	-
Aufholgeschwindigkeit	12m/min	16m/min
Max. Aufholgeschwind.	30m/min	16m/min
Gewicht	100kg	55kg
Hydraulischer Druck	-	200bar
Hydraul. Fördermenge	-	32l/min
Doppelrelaisbox	Inbegriffen	Inbegriffen
X5	**Mit Spillkopf**	
12mm, ISO 4565/ 13mm, DIN 766	**Art. 72611**	**Art. 72621**
14mm	**Art. 72612**	**Art. 72622**

X5-Abmessungen (mm)	A	B	C	D	E	F	G	I	J	K	L
Model 3000W	385	60-90	200	Ø132	332	140	445	264	Ø152	339	190

Zubehör: siehe S. 225-229

T500-T700-T1000-T1500-T1700 - Capstans

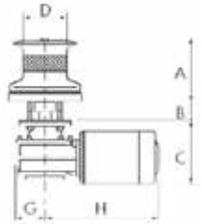

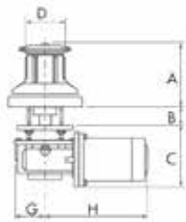

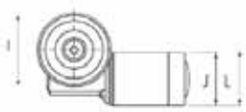

	T500	T700		T1000		T1500		T1700	
Motor	**500W**	**700W**		**1000W**		**1500W**		**1700W**	
Voltage	**12V**	**12V**	**24V**	**12V**	**24V**	**12V**	**24V**	**12V**	**24V**
Max. Lineare Belastung	670kg	850kg	900kg	1000kg	1060kg	1200kg	1270kg	1600kg	1695kg
Losbrechkraft	335kg	460kg	490kg	500kg	530kg	600kg	635kg	800kg	850kg
Normale Arbeitslast	85kg	115kg	125kg	150kg	160kg	165kg	165kg	200kg	215kg
Stromaufnahme	60A	110A	55A	117A	59A	130A	65A	135A	68A
Aufholgeschwindigkeit	20m/min	25m/min	25m/min	25m/min	25m/min	20m/min	20m/min	16m/min	16m/min
Max. Aufholgeschwind.	25m/min	30m/min	30m/min	35m/min	35m/min	35m/min	35m/min	32m/min	32m/min
Gewicht	11kg	15kg	15kg	21kg	21kg	27kg	27kg	30kg	30kg
Doppelrelaisbox	Inbegriffen	Inbegriffen	Inbegriffen	Inbegriffen	Inbegriffen	Inbegriffen	Inbegriffen	Inbegriffen	Inbegriffen
Art.	**71715**	**71720**	**71722**	**71725**	**71728**	**71730**	**71732**	**71735**	**71737**

Capstan Abm. (mm)	A	B	C	D	G	H	I	J	L	Bootslänge
Modell T500	95	18-30	110	Ø 60	45	225	Ø115	Ø 82	85	30-40' (9-12m)
Modell T700	140	20-40	140	Ø 92	65	240	Ø155	Ø 94	120	40-50' (12-15m)
Modell T1000	140	20-40	140	Ø 92	65	242	Ø155	Ø114	120	45-55' (14-17m)
Modell T1500	168	50-70	165	Ø104	80	270	Ø195	Ø114	134	55-65' (17-20m)
Modell T1700	168	50-70	165	Ø104	80	300	Ø195	Ø126	134	65-75' (20-23m)

T500-T700-T1000-T1500-T1700 - Capstans

Merkmale

- Luxe bronze-verchromte Basis und Drum
- Heavy Duty IP66-Motor
- Eloxiertes Alu Antriebsgehäuse

Horizontale Handankerwinde ROYAL
Für Boote 25-40' (7,5-12m)

Merkmale

- Doppeltwirkende, handbediente Ankerwinde
- Eloxiertes Alu Gehäuse
- Unabhängige Bedienung von Kettennuß und Spillkopf
- Handbedienter Kettenfreilauf

Motor	Hand
Voltage	-
Max. Lineare Belastung	400kg
Losbrechkraft	200kg
Normale Arbeitslast	50kg
Stromabnahme	-
Aufholgeschwindigkeit	-
Max. Aufholgeschwind.	-
Gewicht	10kg
ROYAL	
6mm, ISO 4565 / DIN 766	**Art. 70206**
8mm, ISO 4565 / DIN 766	**Art. 70208**
10mm, DIN 766	**Art. 70210**

Art. 70250 Bedienhebel einzeln
Art. 70251 Einzelne 3-Speichenmutter

Lofrans WINDLASSES THE ORIGINAL WINDLASS

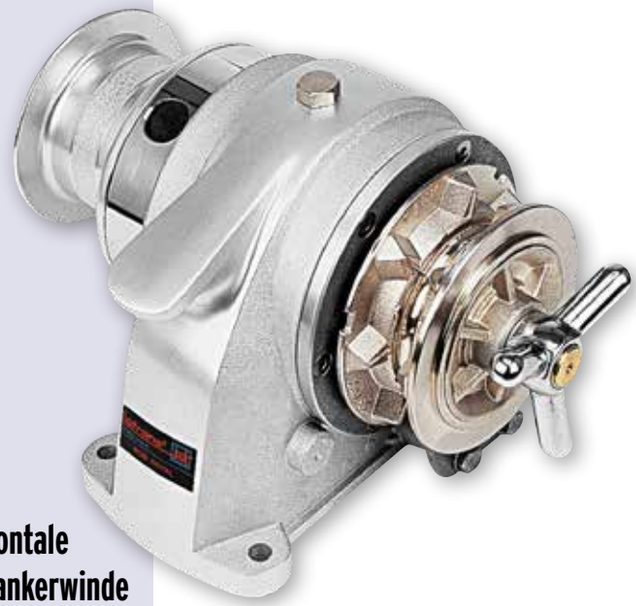

Horizontale Handankerwinde ROYAL

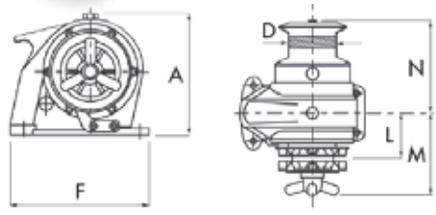

ROYAL Abmessungen(mm)	A	D	F	L	M	N
	192	Ø 85	222	80	145	167

Zubehör: siehe S. 225-229

Horizontale Ankerwinde DORADO
Für Boote 20-35' (6-11m)

Merkmale

- Eloxiertes Alu Antriebgehäuse
- Handbedienter Kettenfreilauf
- Kombinierte Tau-/Kettennuß
- Heavy Duty IP66-Motor
- Auch von Hand bedienbar

Motor	**500W**	**800W**
Voltage	**12V**	**12V**
Max. Lineare Belastung	630kg	900kg
Losbrechkraft	345kg	490kg
Normale Arbeitslast	95kg	125kg
Stromabnahme	60A	110A
Aufholgeschwindigkeit	23m/min	25m/min
Max. Aufholgeschwind.	25m/min	27m/min
Gewicht	10kg	11kg
Doppelrelaisbox	Inbegriffen	Inbegriffen
DORADO		
6mm, ISO 4565 / DIN 766 10-12mm, 3-Strang	**Art. 70356**	**Art. 70359**
8mm, ISO 4565 / DIN 766 12mm, 3-Strang	**Art. 70357**	**Art. 70358**

DORADO Abmessungen (mm)	Modell	A	C	F	J	L	M	N
	500W	130	150	200	Ø 82	48	98	53
	800W	130	150	200	Ø 94	48	98	53

Lofrans WINDLASSES THE ORIGINAL WINDLASS

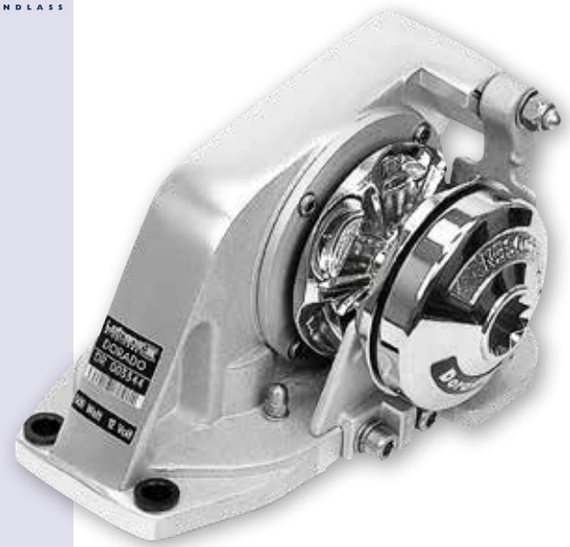

Horizontale Ankerwinde DORADO

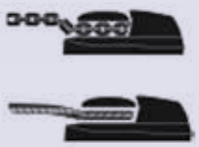

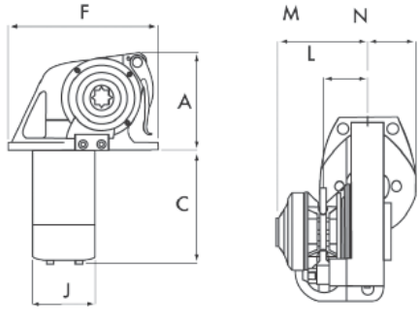

Horizontale Ankerwinde LION

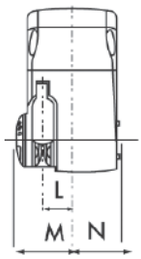

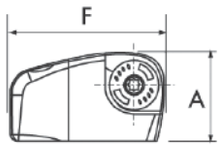

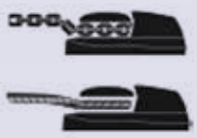

LION Abmessungen (mm) Modell 700W	A	F	L	M+N
	153	272	50	168

Horizontale Ankerwinde LION-1000 Für Boote 25-45' (8 - 12m)

Merkmale

- Eloxiertes Alu Gehäuse
- Handbedienter Kettenfreilauf
- Kombinierte Tau-/Kettennuß
- Kettenzähler vorbereitet
- Heavy Duty IP66-Motor
- Auch von Hand zu bedienen

Motor	**700W**
Voltage	**12V**
Max. Lineare Belastung	575kg
Normale Arbeitslast	115kg
Stromaufnahme	60A
Aufholgeschwindigkeit	23m/min
Max. Aufholgeschwind.	26m/min
Gewicht	11kg
Doppelrelaisbox	Inbegriffen
LION ohne automatischen Freilauf	
6mm, ISO 4565/DIN 766	**Art. 70470**
8mm, ISO 4565/DIN 766	**Art. 70472**
LION mit automatischen Freilauf	
6mm, ISO 4565/DIN 766	**Art. 70474**
8mm, ISO 4565/DIN 766	**Art. 70476**

Zubehör: siehe S. 225-229

Horizontale Ankerwinde KOBRA

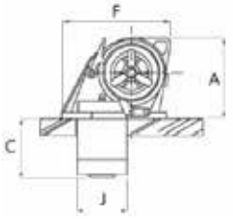

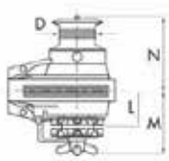

KOBRA-Abmessungen (mm)	A	C	F	D	J	L	M	N
	184	136	222	Ø 85	Ø114	83	147	172

Horizontale Ankerwinde KOBRA Für Boote 25-35' (7,5-11m)

Merkmale

- Eloxiertes Alu Gehäuse
- Unabhängige Bedienung von Kettennuß und Spillkopf
- Handbedienter Kettenfreilauf
- Heavy Duty IP66-Motor
- Auch von Hand zu bedienen

Motor	**1000W**	**1000W**
Voltage	**12V**	**24V**
Max. Lineare Belastung	1250kg	1325kg
Losbrechkraft	625kg	665kg
Normale Arbeitslast	160kg	170kg
Stromaufnahme	117A	59A
Aufholgeschwindigkeit	25m/min	25m/min
Max. Aufholgeschwind.	35m/min	35m/min
Gewicht	21kg	21kg
Doppelrelaisbox	Inbegriffen	Inbegriffen
KOBRA		
8mm, ISO 4565/DIN 766	**Art. 71328**	**Art. 71338**
10mm, DIN 766	**Art. 71330**	**Art. 71340**

Horizontale Ankerwinde CAYMAN
Für Boote 35-45' (11-14m)

Merkmale

- Eloxiertes Alu Gehäuse
- Unabhängige Bedienung von Kettennuß und Spillkopf
- Handbedienter Kettenfreilauf
- Heavy Duty IP66-Motor
- Auch von Hand zu bedienen

Motor	**1000W**	**1000W**
Voltage	**12V**	**24V**
Max. Lineare Belastung	1300kg	1375
Losbrechkraft	650kg	690kg
Normale Arbeitslast	165kg	175kg
Stromaufnahme	117A	59A
Aufholgeschwindigkeit	25m/min	25m/min
Max. Aufholgeschwind.	35m/min	35m/min
Gewicht	25kg	25kg
Doppelrelaisbox	Inbegriffen	Inbegriffen
CAYMAN		
8mm, ISO 4565 / DIN 766	**Art. 70928**	**Art. 70938**
10mm, DIN 766	**Art. 70930**	**Art. 70940**

Lofrans WINDLASSES THE ORIGINAL WINDLASS

Horizontale Ankerwinde CAYMAN

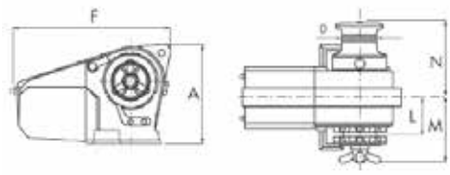

CAYMAN-Abmessungen (mm)	A	D	F	L	M	N
	230	Ø 85	370	85	150	175

Zubehör: siehe S. 225-229

Horizontale Ankerwinde TIGRES
Für Boote 40-55' (12-15m)

Merkmale

- Eloxiertes Alu Gehäuse
- Unabhängige Bedienung von Kettennuß und Spillkopf
- Handbedienter Kettenfreilauf
- Heavy Duty IP66-Motor
- Auch von Hand zu bedienen

Motor	**1500W**	**1500W**
Voltage	**12V**	**24V**
Max. Lineare Belastung	1500kg	1590kg
Losbrechkraft	750kg	795kg
Normale Arbeitslast	190kg	200kg
Stromaufnahme	130A	65A
Aufholgeschwindigkeit	20m/min	20m/min
Max. Aufholgeschwind.	35m/min	32m/min
Gewicht	28kg	28kg
Doppelrelaisbox	Inbegriffen	Inbegriffen
TIGRES		
10mm, DIN 766	**Art. 71030**	**Art. 71040**
12mm, ISO 4565 / DIN 766	**Art. 71032**	**Art. 71042**

Lofrans WINDLASSES THE ORIGINAL WINDLASS

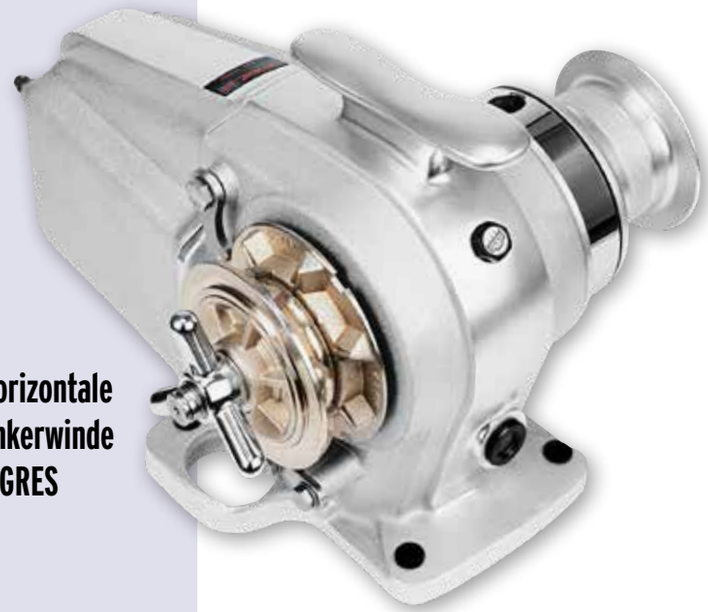

Horizontale Ankerwinde TIGRES

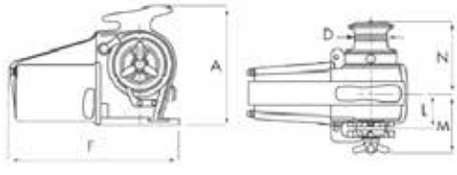

TIGRES Abmessungen mm	A	D	F	L	M	N
	290	Ø 85	415	90	155	185

Horizontale Ankerwinde FALKON

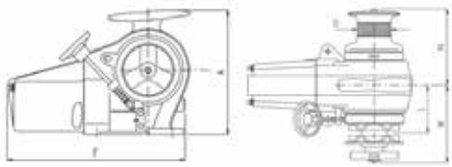

FALKON Abm. mm	A	D	F	L	M	N
Modell 1700W	340	Ø104	500	147	240	235
Model 2000W						

Horizontale Ankerwinde FALKON Für Boote 40-55' (12-17m)

Merkmale

- Eloxiertes Alu Gehäuse
- Unabhängige Bedienung von Kettennuß und Spillkopf
- Handbedienter Kettenfreilauf
- Heavy Duty IP66-Motor
- Auch von Hand zu bedienen

Motor	1700W	1700W	2000W
Voltage	12V	24V	24V
Max. Lineare Belastung	1700kg	1800kg	2640kg
Losbrechkraft	850kg	900kg	
Normale Arbeitslast	215kg	225kg	330kg
Stromaufnahme	135A	68A	110A
Aufholgeschwindigkeit	16m/min	16m/min	19m/min
Max. Aufholgeschwind.	32m/min	32m/min	33m/min
Gewicht	55kg	55kg	57kg
Relaisbox	Inbegriffen	Inbegriffen	
FALKON	**Art.**	**Art.**	**Art.**
10mm, DIN 766	**71130**	**71140**	
12mm, ISO 4565 / 13mm, DIN 766	**71132**	**71142**	**10000034**

Zubehör: siehe S. 225-229

Horizontale Ankerwinde TITAN-B

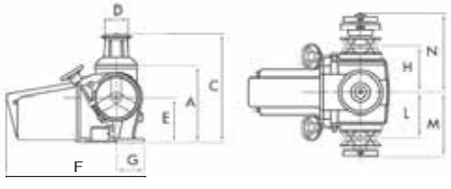

TITAN B Afmetingen mm Model 2300W	A	C	F	D	L	M	N
	330	465	590	Ø 104	185	270	330

Horizontale Ankerwinde TITAN B Für Boote 65-85' (20-26m)

Merkmale

- Eloxiertes Alu Gehäuse
- Unabhängige Bedienung von Kettennuß und Spillkopf
- Handbedienter Kettenfreilauf
- Heavy Duty IP66-Motor
- Auch von Hand zu bedienen

Motor	2300W
Voltage	24V
Max. Lineare Belastung	2700kg
Losbrechkraft	1500kg
Normale Arbeitslast	430kg
Stromaufnahme	140A
Aufholgeschwindigkeit	10m/min
Max. Aufholgeschwind.	16m/min
Gewicht	115kg
Doppelrelaisbox	Inbegriffen
TITAN-B	**Art.**
12mm, ISO 4565 / 13mm, DIN 766	**71232**

Fernbedienung Modell THETIS 1002

Merkmale

- Handbedienung ohne Display
- 4m Spiralschnur, 3-polig
- Ein/Aus-Taste
- Gesichert gegen Polaritätswechsel
- Sensor-Suchfunktion
- Parallelanschluß
- Rutschfeste Verkleidung

Typ	Kabel
Anzahl Tasten	2
Voltage	10-30Vdc
Temperaturbereich	-10°/+60°C
IP-Schutzart	IP67
Stromaufnahme	Max. 50mA
Gewicht	380gr
Abmessungen	155x65x45mm
THETIS 1002	**Art. 71980**

Fernbedienung Modell THETIS 5003 mit Kettenzähler

Merkmale

- Handbedienung mit Kettenzähler und LCD-Display
- 4m Spiralschnur, 6-polig
- Ein/Aus-Taste
- Gesichert gegen Polaritätswechsel
- 5-Sprächiges Menü
- Anzeige: Aufholalarm – Aufholgeschwindigkeit – Stromverbauch – Kettenfreilauf – Voltage
- 8-Beleuchtungsstärken
- 8-Kontrastniveau's
- Sensor-Suchfunktion
- Parallelanschluß
- Rutschfeste Verkleidung

Typ	Kabel
Anzahl Tasten	3
Voltage	10-30Vdc
Temperaturbereich	0°/+70°C
IP-Schutzart	IP65
Stromaufnahme	Max. 50mA
Gewicht	450gr
Abmessungen	155x65x45mm
THETIS 5003	**Art. 71984**

Fernbedienung Modell THETIS 7003 Radio Control mit Kettenzähler

Merkmale

- Funkfern-Handbedienung mit Kettenzähler und LCD-Display
- Aufladbare Lithium-Ion-Batterie mit 12V Adapter
- Ein/Aus-Taste
- Gesichert gegen Polaritätswechsel
- 5-Sprächiges Menü
- Anzeige: Aufholalarm - Aufholgeschwindigkeit - Stromverbrauch – Kettenfreilauf - Voltage
- 8-Beleuchtungsstärken
- 8-Kontrastniveau's
- Sensor Erkennungsfunktion
- Parallelanschluß
- Rutschfeste Verkleiding

Typ	Funk
Anzahl Tasten	3
Frequenz	868-870MHz
Bereich	20-30m
Voltage	10-30 Vdc
Temperaturbereich	0°/+70°C
IP-Schutzart	IP66
Stromaufnahme @ no load	Max. 50mA
Gewicht Sender	100gr
Abmessungen Sender	145x 50x20mm (lxbxh)
Gewicht Empfänger	350gr
Abmessungen Empfänger	150x110x75mm (lxbxh)
Max. Kettenlänge	999m oder 999'
THETIS 7003	**Art. 71986**

Fernbedienung Modell IRIS 2 mit Kettenzähler

Merkmale

- Cockpit/Fly Bridge Bedienung mit Kettenzähler und LCD-Display
- Ein/Aus-Taste
- Gesichert gegen Polaritätswechsel
- 5-Sprächiges Menü
- Anzeige: Aufholalarm – Aufholgeschwindigkeit – Stromverbauch – Kettenfreilauf – Voltage
- 8-Beleuchtungsstärken
- 8-Kontrastniveau's
- Sensor-Suchfunktion
- Parallelanschluß

Typ	Einbau
Anzahl Tasten	3
Voltage	10-30Vdc
Temperaturbereich	-10°/+60°C
IP-Schutzart	IP65
Stromaufnahme	5mA-40mA
Gewicht	250gr
Abmessungen	110x105x15mm
IRIS 2	**Art. 71988**

Lofrans WINDLASSES THE ORIGINAL WINDLASS

Lofrans Fern-bedienung EV040

Das Magnetsensorset wird normalerweise mit der Ankerwinde geliefert. Ist dies nicht der Fall, bestellen Sie **Art. 149108**

Fernbedienung Modell EV040
Radio Control mit Kettenzähler

Merkmale

- Funkfern-Handbedienung mit Kettenzähler und LCD-Display
- Aufladbare Lithium-Ion-Batterie mit 12V Adapter
- Ein/Aus-Taste
- Gesichert gegen Polaritätswechsel
- 5-Sprächiges Menü
- Anzeige: Aufholalarm - Aufholgeschwindigkeit - Stromverbrauch – Kettenfreilauf - Voltage
- 8-Beleuchtungsstärken
- 8-Kontrastniveau's
- Sensor Erkennungsfunktion
- Parallelanschluß
- Rutschfeste Verkleidung

Typ	Funk
Anzahl Tasten	3
Frequenz	868-870MHz
Bereich	20-30m
Voltage	10-30 Vdc
Temperaturbereich	0°/+70°C
IP-Schutzart	IP66
Stromaufnahme @no load	Max. 50mA
Gewicht Sender	100gr
Abmessungen Sender	145x 50x20mm (lxbxh)
Gewicht Empfänger	350gr
Abmessungen Empfänger	150x110x75mm (lxbxh)
Max. Kettenlänge	999m oder 999'
EV040	**Art. 149004**

Funkfern-bedienung

Art. 149002

Funkfernbedienung für Ankerwinden, Bug- und Heckstrahler, Kräne und Laufplanken.

- Schützart IP67
- 2 Kanäle
- 433mHz
- Abm. 98x52x26mm (lxbxh)

Thermo Magnetische Sicherungen

Typ	Automat	Automat
Ampère	35A	70A
Ankerwindemotoren 12V	250/400W	700W
Ankerwindemotoren 24V	700W	1000-1500W
Sicherungen	**Art. 71800**	**Art. 71804**

Fernbedienungen

Beschreibung	UP	DOWN
Farbe	GRAU	ROT
Voltage	10-30Vdc	10-30Vdc
Temperaturbereich	-10°/+60°C	-10°/+60°C
IP-Schutzart	IP67	IP67
Max. Ampérage	5A	5A
Gewicht	Plastik	Plastik
Abmessungen	-	-
Fußschalter	**Art. 180002**	**Art. 180003**

Funkfern-bedienung „Storm"

Die Storm-6 Funkfernbedienung ist geeignet bis zu 8 Kanäle. 2400 MHz-Frequenzmodus, 12-24V. Ideal für eine größere Reichweite und komplexe Anwendungen wie Davits und Gangways.

Art. 149009

Sender	Storm TX-6	Empfänger	RX
Anzahl Tasten	8	Anzahl Relais	11
Batterie	2x1.5V AAA/LR03	Voltage	12-24V DC
An/aus-Taste	Ja	Digitale Eingänge	8
Abmessungen	66 x114 x 37,5mm	Abmessungen	120x117x51mm
Gewicht	135gr	Gewicht	400gr
Schutzart	IP-67	Schutzart	IP66
Ausgangsleistung: <10mW / Bereich: 60m im Freien			
Stromverbrauch Empfänger 0,02A (12V) – 0,03A (24V)			
Radiokommunikation: Simplex. / Max. Anzahl registrierte Sender: 8			
Frequenz: 2405-2480 Mhz - 16 Kanäle			
Antenne Empfänger: intern. / Vorbereitet für externe Antenne (RP-SMA connector)			
Temperaturbereich: -20 bis +55 °C			

Lofrans NIRO Fußschalter

Art. 72850 Lofrans NIRO 316 Fußschalter UP

Art. 72851 Lofrans NIRO 316 Fußschalter DOWN

NIRO 316, lxbxh: 80x95x20mm

Lofrans Ankerwinde Schalter

Art. 71803 Lofrans Ankerwinde Schalter TYPE L

Besteht aus einer Montageplatte und einem 3-Positionsschalter

Art. 72855 Lofrans Ankerwinde Schalter TYPE C

Schalter IP67

Lofrans Cockpit / Fly bridge Bedienung

Art. 72860 Lofrans Cockpit / Fly bridge Bedienung

Schwarz, LED-Panel IP67. Mit Aktivierungsmodus

Lofrans Mini-Funk-fernbedienung

Art. 71989 Lofrans Mini-Funkfernbedienung

12/24V - 10A, IP67. Bis zu 4 unabhängig betreibbare Kanäle. Für den Betrieb von Ankerwinden, kann aber auch für Bugstrahlruder, Kräne und Gangways verwendet werden

Drahtlose Funkfern-bedienung

Art. 149004 Drahtlose Funkfernbedienung

Mit Kettenzähler, 10-30V IP67. Mit wiederaufladbarem Lithium-Ionen-Akku und kabellos Laden (Ladegerät im Lieferumfang enthalten). Möglichkeit zum Betrieb von 1 Winde und 2 Bugstrahlrudern (6 kanäle).
Abm: 170x80x50mm.

Kabel-fernbedienung

Art. 149005 Kabelfernbedienung

Mit kettenzähler, 10-30V. IP67. 6-Poliges Kabel.
Abmessungen: 170x80x50mm

Lofrans Fernbedienungen

Universelle Funkfernbedienung

Merkmale

- Funkfernbedienung
- Digitale Erkennung verhütet Aktivierung von anderen Systemen
- Keine Stromaufnahme bei Standby (Sender)
- Einfach zu installieren, einfach in Gebrauch
- Sender bedient bis 8 Kanäle
- Empfänger bedient bis 4 Kanäle
- Satz (Art. 71983) besteht aus Sender und Empfänger
- Rutschfeste Verkleidung

	Sender	Empfänger
Typ	Funk	Funk
Anzahl Tasten	8	-
Anzahl Kanäle	8	4
Voltage	2x3V(CR2430)	
Lithium Batteries	12 or 24Vdc	
Temperaturbereich	-15°/+55°C	-15°/+55°C
Frequenz	868 Mhz	868 Mhz
IP-Schutzart	IP67	
Max. Ampérage	5A	
Gewicht	80gr	110g
Abmessungen	114x60x22mm	125x78x21mm
Bereich	20-30m	20-30m
Funkfernbedienung	**Art. 71983**	
Einzelne Empfänger	**Art. 71990**	

Lofrans Fernbedienungen

Fußschalter

Merkmale

- NIRO Basis
- Deckel aus grauem Kompositmaterial
- Drucktaste aus spezial Marine Gummi, UV-beständig

Beschreibung	UP	DOWN	WASH DOWN
Farbe	**ROT**	**SCHWARZ**	**BLAU**
Voltage	10-30Vdc	10-30Vdc	10-30Vdc
Temperaturbereich	-10°/+60°C	-10°/+60°C	-10°/+60°C
IP-Schutzart	IP67	IP67	IP67
Max. Ampérage	5A	5A	5A
Gewicht	100gr	100gr	100gr
Abmessungen	80x95x20mm	80x95x20mm	80x95x20mm
Fußschalter	**Art. 71979**	**Art. 71978**	**Art. 71977**

Lofrans Fernbedienungen

Beschreibung	SET: UP/DOWN	UP	DOWN	UP	DOWN
Farbe	SCHWARZ	ROT	GRAU	GRAU	ROT
Voltage	10-30Vdc	10-30Vdc	10-30Vdc	10-30Vdc	10-30Vdc
Temperaturbereich	-10°/+60°C	-10°/+60°C	-10°/+60°C	-10°/+60°C	-10°/+60°C
IP-Schutzart	IP67	IP67	IP67	IP67	IP67
Max. Ampérage	5A	5A	5A	5A	5A
Gewicht	Plastik/NIRO	NIRO	NIRO	Plastik	Plastik
Abmessungen	Ø75/H=85mm	Ø79/L.Kreis 65mm	Ø79/L.Kreis 65mm	-	-
Fußschalter	**Art. 449900**	**Art. 251035/SR**	**Art. 251035/SG**	**Art. 180002**	**Art. 180003**

Typ	Schalter
Positionen	Up-Off-Down
Voltage	10-30Vdc
Temperaturbereich	-10°/+60°C
Max. Leistung	-
Max. Ampérage	5A
Bedienschalter	**Art. 71803**

Lofrans Bedienschalter

Typ	Automat	Automat	Automat
Ampère	35A	70A	100A
Ankerwindemotoren 12V	250/400W	700W	1000/1200W
Ankerwindemotoren 24V	700W	1000-1500W	2000W
Sicherungen	**Art. 71800**	**Art. 71804**	**Art. 71805**

Lofrans Thermo Magnetische Sicherungen

Typ	Automat	Automat	Automat	Automat	Automat
Ampère	60A	80A	100A	135A	175A
Ankerwindemotoren 12V	300-700W	700-900W	900/1000W	1000/1700W	1500/2000W
Ankerwindemotoren 24V	500-1000W	700-1000W	1000-1700W	1500-2000W	2500-3000W
Sicherungen	**Art. 449920**	**Art. 449925**	**Art. 449930**	**Art. 449935**	**Art. 449940**

allpa Thermo Magnetische Sicherungen

Anzahl Pole	3	3	3	4	4	4
Voltage	12V	24V	24V	12V	12V	24V
Ankerwindemotor	500-1700W	500-1700W	1700-2300W	500-1000W	1000-1700W	500/1700W
Doppel relaisboxen	**Art. 71790**	**Art. 71791**	**Art. 71792**	**Art. 71795**	**Art. 71793**	**Art. 71794**

Lofrans Doppelrelais-boxen

Lofrans Kettennüsse & Wartungskits

Model Ankerwinde	X1	X2	X3	X4	X5	ATLAS	ROYAL	DORADO	KOBRA	CAYMAN	TIGRES	FALKON
Art. Wartungskit	**71770**	**71771**	**71772**	**n.n.b**	**n.n.b.**	**71773**	**71774**	**71775**	**71776**	**71776**	**71777**	**71778**
Kettennuß 6mm, ISO 4565/DIN 766	**71860**	**71406**	-	-	-	**71432**	**71436**	**71442**	**71436**	**71436**	**71436**	-
Kettennuß 8mm, ISO 4565/DIN 766	**71402**	**71408**	**71972**	**71420**	-	**71434**	**71438**	**71444**	**71438**	**71438**	**71438**	**71420**
Kettennuß 10mm, DIN 766	-	**71410**	**049989**	**71422**	-	-	**71439**	-	**71439**	**71439**	**71439**	**71422**
Kettennuß 10mm, ISO 4565	-	-	**71412**	**71424**	-	-	**71440**	-	**71440**	**71440**	**71440**	**71424**
Kettennuß 12mm, ISO 4565/13mm, DIN 766	-	-	**71967**	**71426**	**71430**	-	-	-	-	-	**71966**	**71426**
Kettennuß 13mm, DIN 764	-	-	-	-		-	-	-	-	-	-	**71427**
Kettennuß 14mm	-	-	-	**71428**		-	-	-	-	-	-	**71428**
Kettensensorsatz	**149108**	**149108**	**149108**	**149108**	**149108**	**149108**	**149108**	**149108**	**149108**	**149108**	**149108**	**149108**

Schelde Ankers

Schelde Anker

Anker mit hoher Haltekraft, einfach zu bedienen.

Verzinkt	
Art. 9072804	4kg
Art. 9072806	6kg
Art. 9072810	10kg
Art. 9072816	16kg
Art. 9072820	20kg
Art. 9072825	25kg
Art. 9072832	32kg
Art. 9072840	40kg

NIRO	
Art. 9072854	4kg
Art. 9072856	6kg
Art. 9072860	10kg
Art. 9072866	16kg
Art. 9072870	20kg

Treibanker

Nylon Treibanker

Treibanker aus Nylon. Leicht zu verstauen.

Art. 9015060 Ø 60cm. Für Boote bis 8m
Art. 9015080 Ø 80cm. Für Boote bis 12m

Guardian Anker

Guardian Aluminium Anker by Fortress®

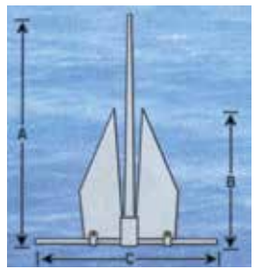

Leichtgewicht-Anker, aus eloxiertem Aluminium, anti-magnetisch. Ohne Schweißnähte.Allgemein: Ein Heckanker ist ca. 60% vom Buganker. Für Boote bis 72' (22m).

	Guardian		Maße (mm)			Schiffslänge	harter Sandboden	weicher Schlamm
			A	B	C		32°	32°
Art. 9072450	G-5	1,1 kg	483	179	406	4-5m	476kg	95kg
Art. 9072451	G-7	1,3 kg	599	330	457	5-7m	782kg	156kg
Art. 9072452	G-11	2,2 kg	635	381	508	7-8m	1.021kg	204kg
Art. 9072453	G-16	3,8 kg	737	432	584	8-10m	1.463kg	293kg
Art. 9072454	G-23	5,9 kg	838	483	686	10-12m	2.211kg	442kg
Art. 9072455	G-37	8,1 kg	965	559	787	12-14m	3.402kg	680kg

Fortress® ankers

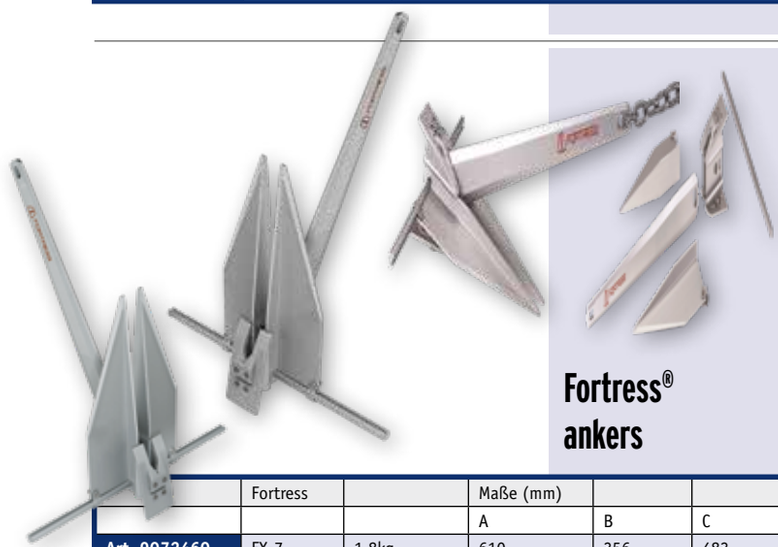

FORTRESS® verstellbare Aluminium-Anker

Leichtgewicht Anker aus anodisiertem Aluminium. Antimagnetisch und korrosionsbeständig. Der Flunkenwinkel dieser Ankern kann von 32° bis 45°verstellt werden. Hierdurch hält der Anker bis 400% besser in weichem Boden (Schlamm).Tragetaschen erhältlich.

	Fortress		Maße (mm)			Schiffslänge	harter Sandboden	weicher Schlamm		Ersatz für
			A	B	C		32°	45°	32°	ankers
Art. 9072460	FX-7	1,8kg	610	356	483	5-8m	1.270kg	381kg	191kg	3-4kg
Art. 9072461	FX-11	3,2kg	686	406	559	8-10m	1.633kg	490kg	245kg	5-6kg
Art. 9072462	FX-16	4,5kg	787	457	635	10-12m	2.268kg	680kg	340kg	6-8kg
Art. 9072463	FX-23	6,8kg	914	533	737	12-14m	3.629kg	1.089kg	544kg	9-13kg
Art. 9072464	FX-37	9,5kg	1016	610	813	14-15m	5.443kg	1.633kg	816kg	15-23kg
Art. 9072465	FX-55	14,4kg	1168	686	940	16-18m	7.258kg	2.177kg	1.089kg	23-29kg
Art. 9072466	FX-85	21,2kg	1295	762	1041	18-21m	9.536kg	2.858kg	1.429kg	31-41kg
Art. 9072467	FX-125	31,1kg	1422	838	1143	21-46m	12.247kg	3.674kg	1.837kg	45-77kg

Art.	L (cm)	B (cm)	D (cm)	H (cm)
9048816	56	39	15	34
9048820	56	39	15	36
9048825	56	39	15	37
9048830	56	39	15	37
9048835	56	39	15	38
9048840	56	40	15	42

NIRO Anker poliert

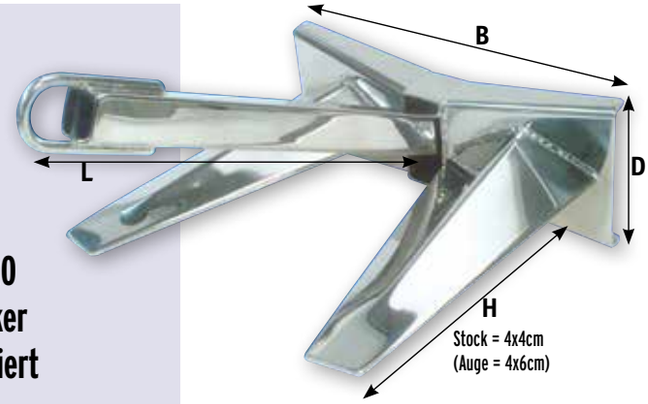

stainless steel 316

Art. 9048816 16kg für Boote bis ± 3800kg
Art. 9048820 20kg für Boote bis ± 4500kg
Art. 9048825 25kg für Boote bis ± 9000kg
Art. 9048830 30kg für Boote bis ±12000kg
Art. 9048835 35kg für Boote bis ±18000kg
Art. 9048840 40kg für Boote bis ±25000kg

Faltanker

Schirmanker mit verdicktem Schaft
und breiten Flunken, feuerverzinkt.

Art. 916000	0,7kg	**Art. 916006**	6,0kg
Art. 916001	1,5kg	**Art. 916008**	8,0kg
Art. 916002	2,5kg	**Art. 916010**	10,0kg
Art. 916003	3,2kg	**Art. 916012**	12,0kg
Art. 916004	4,0kg	**Art. 916015**	15,0kg

Pflugscharanker

Stahl geschmiedet, feuerverzinkt

Art. 9020050	5,0kg
Art. 9020075	7,0kg
Art. 9020090	9,0kg
Art. 9020120	12,0kg
Art. 9020160	16,0kg
Art. 9020210	21,0kg
Art. 9020270	27,0kg
Art. 9020350	35,0kg

allpa marine equipment

Anker Typ „DANFORTH“

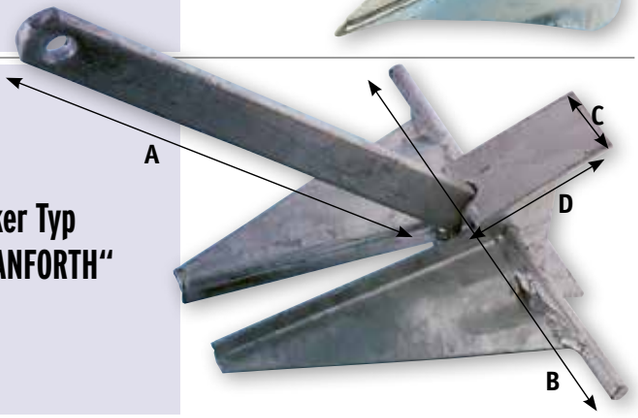

Verzinkt		A	B	C	D
Art. 9010025	2.5kg	435mm	365mm	70mm	100mm
Art. 9010040	4.0kg	480mm	425mm	70mm	100mm
Art. 9010060	6.0kg	495mm	455mm	90mm	125mm
Art. 9010080	8.0kg	580mm	465mm	95mm	125mm
Art. 9010100	10.0kg	590mm	520mm	116mm	130mm
Art. 9010120	12.0kg	670mm	605mm	120mm	130mm
Art. 9010150	15.0kg	765mm	625mm	120mm	130mm
Art. 9010200	20.0kg	870mm	675mm	130mm	160mm
Art. 9010250	25.0kg	893mm	760mm	130mm	160mm

Edelstahl Anker

stainless steel 316

		L
Art. 9072305	5,0kg	470mm
Art. 9072307	7,5kg	530mm
Art. 9072310	10,0kg	600mm
Art. 9072313	13,0kg	600mm
Art. 9072315	15,0kg	670mm
Art. 9072320	20,0kg	715mm
Art. 9072330	30,0kg	815mm
Art. 9072340	40,0kg	935mm

Anker feuer verzinkt

		L
Art. 9072405	5,0kg	420mm
Art. 9072407	7,5kg	470mm
Art. 9072410	10,0kg	530mm
Art. 9072415	15,0kg	610mm
Art. 9072420	20,0kg	580mm
Art. 9072440	40,0kg	830mm

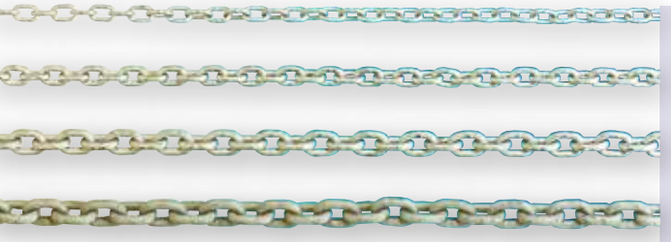

Verzinkte Ankerkette DIN766

Art.	9001006	9001008	9001010	9001013	9001012-ISO
	6mm	8mm	10mm	13mm	12mm
Arbeitslast	450kg	800kg	1250kg	1900kg	1900kg
Gewicht kg/m	0.80kg	1.40kg	2.20kg	3.03kg	3.03kg
Länge per kg	1.25m	0.68m	0.46m	0.33m	0.33kg
Liefermenge	50m	50m	50m	50m	50m
A (mm)	18,5	24	28	36	36
B (mm)	20	26	34	44	40

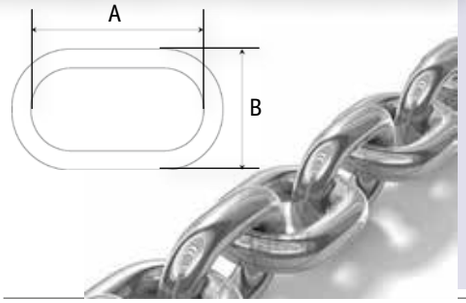

NIRO (AISI 316) Ankerkette DIN766

Art.	9024006	9024008	9024010
	6mm	8mm	10mm
Arbeitslast	1400kg	2500kg	3400kg
Gewicht kg/m	0.80kg	1.40kg	2.20kg
Länge per kg	1.25m	0.68m	0.46m
Liefermenge	50m	50m	50m
A (mm)	18,5	24	28
B (mm)	20	27	34

Notfall Schalm verzinkt

Notfall Schalm verzinkt

Art. 9024370	6mm
Art. 9024371	8mm
Art. 9024372	10mm
Art. 9024373	12mm

Blei-Ankerleine

Geflochtenes Polyesterseil mit eingebautem Blei auf dem ersten Teil zum Anker. Mit rostfreiem eingespleißten Edelstahl-Kausch.Kinkfrei, dehnungsarm und sonnenbeständig. Lieferung auf Spule. Farbe: dunkelblau.

Art. 61030005	Blei-Ankerleine 10mm x 30m Bleivorläufer 10mtr. Gew. 3,9kg, Bruchlast: 800kg
Art. 61235005	Blei-Ankerleine 12mm x 35m Bleivorläufer 12mtr. Gew. 5,6kg, Bruchlast: 1150kg
Art. 61440005	Blei-Ankerleine 14mm x 40m Bleivorläufer 15mtr. Gew. 8,7kg, Bruchlast: 1650kg
Art. 61650005	Blei-Ankerleine 16mm x 50m Bleivorläufer 20mtr. Gew. 13,6kg, Bruchlast: 2100kg

Ankerleine

Standardlänge 30 m. Polyester, weiß, 3-schäftig geflochten, mit eingespleißtem Kausch, Einzelpackung

Art. 60830000	8mm	Bruchlast:	800kg
Art. 61030000	10mm	Bruchlast:	1200kg
Art. 61230000	12mm	Bruchlast:	1900kg
Art. 61430000	14mm	Bruchlast:	2500kg

NIRO Kettenstopper

Art. 9078740	Dieser Stopper nimmt die Spannung von der Ankerwinde weg. Ausgestattet mit Fußhebel, um sicher und einfach den Stopp frei zu geben. A= 68mm, B= 79mm, C= 40mm, D= 14mm

Separate Blockiervorrichtung

Art. 489007 138 x 70 x 172mm (L x B x H)

Ankerrollen

Art. 489020	Ø54mm, B=48mm, Lochmaß 12mm
Art. 489021	Ø54mm, B=62mm, Lochmaß 12mm
Art. 489022	Ø70mm, B=62mm, Lochmaß 12mm

Luxuriöser geräuschloser Fender

Diese luxuriöse, geräuschlose Festmacherfeder ist aus speziellem rostfreiem Stahl HR mit nicht verformbaren Fixieraugen. Die speziellen Köpfe erlauben eine perfekte Axialität während des Ziehen.

Artikel Nr.	Bootsspuren	Federdraht	Belastbarkeit	Bruchlast	Größe	Gewicht
9081255	6m	5mm	60kg	1370kg	70x310mm	0,7kg
9081256	8m	6mm	100kg	1830kg	70x350mm	0,9kg
9081257	11m	8mm	120kg	2500kg	75x380mm	1,8kg
9081258	14m	9mm	190kg	3800kg	90x480mm	3,2kg
9081259	16m	12mm	400kg	6200kg	90x480mm	4,3kg

Festmacherfeder mit Stoßdämpfer Master Mooring

Festmacherfeder mit Stoßdämpfern für alle Bootstypen bis zu 40 m. Diese progressive Stoßdämpfung wird durch die Verwendung von Komponenten wie HR aus Edelstahl und speziellen Elastomeren geeignet für den Einsatz von -40 Grad bis + 120 Grad.

Artikel Nr.	Gewicht Boot	Arbeitsleistung	Widerstandsfähigkeit	Bruchlast	Größe	Gewicht
9081260	7-9 Ton	7000kg	160kg	15000kg	85x420mm	2,2kg
9081261	9-13 Ton	7000kg	250kg	15000kg	85x420mm	2,3kg
9081262	13-17 Ton	7000kg	450kg	15000kg	85x420mm	2kg
9081263	17-20 Ton	7000kg	750kg	20000kg	85x420mm	2,4kg
9081265	20-25 Ton	14000kg	1400kg	27000kg	100x440mm	3,4kg
9081266	25-35 Ton	14000kg	1600kg	27000kg	100x440mm	3,4kg
9081267	35-45 Ton	14000kg	2300kg	27000kg	100x440mm	3,4kg

Leichtes Festmacherband

Art. 9081250 Leichtes Festmacherband 1.25m

Art. 9081251 Leichtes Festmacherband 2m

Verbindungsglied Doppelt wirbelnd

Art. 9081200 Verbindungsglied Doppelt wirbelnd, NIRO316, Ø6-8 Kette, Abm. 200x15x27mm

Art. 9081201 Verbindungsglied Doppelt wirbelnd, NIRO316, Ø10/12mm, Abm. 230x22x37mm

Art. 9081202 Verbindungsglied Doppelt wirbelnd, NIRO316, Ø12mm, Abm. 235x27x37mm

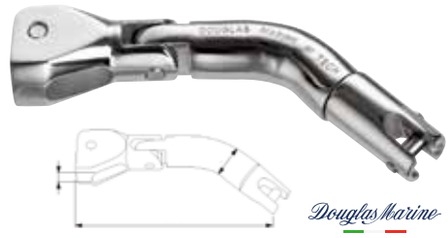

Profi-Verbindungsglied wirbelnd

Wirbelverbinder zur Verbindung des Ankers mit der Kette.

Art. 9081205 Profi-Verbindungsglied wirbelnd, NIRO 316 Ø6-8 Kette, Abm. 92x15x9x30xØ38mm

Art. 9081206 Profi-Verbindungsglied wirbelnd, NIRO 316 Ø10-12 Kette, Abm. 122x27x15x37xØ38mm

Verbindungsglied wirbelnd

Art. 9081210 Verbindungsglied wirbelnd, NIRO 316 Ø6-8 Kette, Abm. 84x17x9x8x20mm

Art. 9081211 Verbindungsglied wirbelnd, NIRO 316 Ø10-12 Kette, Abm. 110x23x14x11x23mm

Art. 9081215 Maxi Verbindungsglied wirbelnd, NIRO 316 Ø14-16 Kette, Abm. 176x35x20x14x35mm

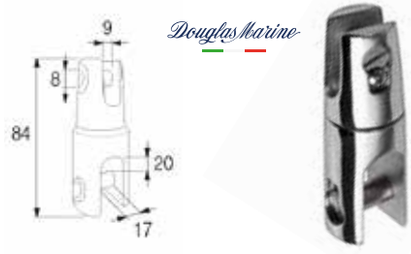

NIRO Ankerrollen

Geeignet für Bruce, Trefoil, CQR, SOC Anker

	A	B	C	Stärke	Gewicht	Gewicht Anker
	mm	mm	mm	mm	kg	kg
Art. 489070	330	70	117	4	3	10
Art. 489071	400	70	117	4	4.5	15
Art. 489072	495	90	150	5	6.5	20
Art. 489073	595	90	150	5	7.5	30
Art. 489074	695	90	150	5	8	30

Geeignet für Sand- und Felzen-Anker: Bruce, Trefoil, CQR, SOC, Delta, Brittany, Danforth Anker

	A	B	C	Stärke	Gewicht	Gewicht Anker
	mm	mm	mm	mm	kg	kg
Art. 489080	330	71	100	4	3.7	20
Art. 489081	440	71	100	4	3.9	20
Art. 489082	490	71	100	4	4.4	20
Art. 489083	540	90	100	5	6.4	30
Art. 489084	600	90	100	5	6.8	30
Art. 489085	650	90	100	5	7	30

NIRO Ankerrollen Universal

Geeignet für verschiedene Typen Anker

	A	B	C	Stärke	Gewicht	Gewicht/Anker
	mm	mm	mm	mm	kg	kg
Art. 489051	150	50	65	2	0,4	7,5
Art. 489052	200	50	65	2	0,5	7,5
Art. 489053	250	50	65	2	0,6	10,0

NIRO Ankerrollen

Geeignet für Sand-Anker: CQR, Delta, SOC

	A	B	C	Stärke	Gewicht	Gewicht/Anker
	mm	mm	mm	mm	kg	kg
Art. 489054	300	80	80	3	2.5	10
Art. 489055	400	80	80	3	2.8	15
Art. 489056	550	80	80	3	3.4	20

Kette-Deckdurch-führung NIRO 316

Art. 9072600	für Kette bis 8mm (1)
Art. 9072601	für Kette bis 13mm (2)

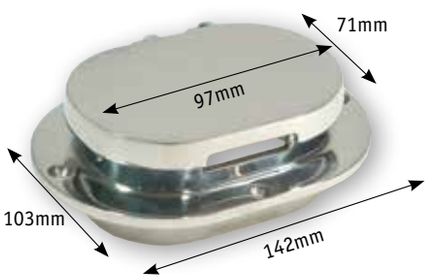

Leine- und Deckdurch-führung NIRO 316

Art. 9072635	Durchführung

Gebogener Ankerwirbel "FORCE" NIRO 316

Bei den modernen, asymmetrischen Ankertypen ist es wahrscheinlich, dass die Kette beim Schwojen verdreht ist. Der "Force" Ankerketteverbinder dreht den Anker automatisch in die richtige Position beim Einfahren in Bugrolle oder Ankerbeschlag. Das feststehende Auge wird durch einen Schäkel mit dem Anker verbunden.

Art. 9024020 für Kette Ø6-8mm. Bruchlast 3000kg
Art. 9024021 für Kette Ø8-10mm. Bruchlast 6000kg

Bugschutzplatte

Polierte NIRO Bugschutzplatte. In 2 Modellen erhältlich. Schützt den Bug vor dem Anker. Dank der Faltlinien einfach mit Hand passend zu machen für jeden Bug. Leicht und stark. Materialstärke: 1,5mm. Patentiertes Modell.

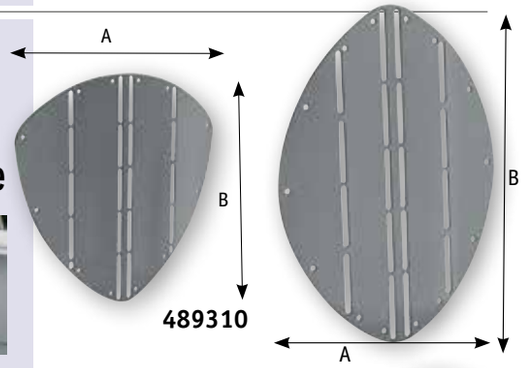

Art. 489300 Bugplatte, ellipsförmig,
A x B 265 x 345mm, Gewicht 0.71kg

Art. 489310 Bugplatte, triangelförmig,
A x B 350 x 345mm, Gewicht 0.95kg

Ankerball

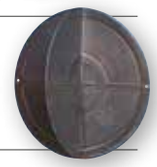

Art. 9008005 Kunststoff, zusammenlegbar.
Gesetzlich vorgeschrieben! Ø350mm

Halter

Art. N6200500 Halter für Winschkurbel oder Faltanker, aus weichem Kunststoff, weiß. Abmessungen Innenseite 7 x 7 cm, L = 30 cm. Geeignet für Faltanker 1,5 kg (Art. 916001)

NIRO-Verbindungslied

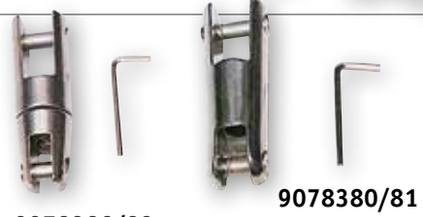

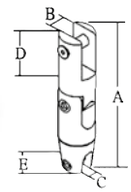

Art. | **A mm** | **B mm** | **C mm** | **D mm** | **E mm** | **Max. Belastung**

Art.	A mm	B mm	C mm	D mm	E mm	Max. Belastung
9078380	78	15	9	37	25	850kg
9078381	90	22	13	43	28	1350kg
9078382	84	15	9	36	25	850kg
9078383	115	18	14	48	28	1350kg
9078384	151	26	17	53	42	1700kg
9078385	118	14	9	38	22	850kg

Art. 9078380 Fester Verbinder, klein
Art. 9078381 Fester Verbinder, groß
Art. 9078382 Wirbelnder Verbinder, klein
Art. 9078383 Wirbelnder Verbinder, groß
Art. 9078384 Wirbelnder Verbinder, groß
Art. 9078385 Verbinder doppelt, wirbelnd

Anlege-Pflock

Anlege-Pflock, verzinkt
Art. 9072690 L=285mm, Stärke 12mm
Art. 9072691 L=315mm, Stärke 15mm
Art. 9072692 L=350mm, Stärke 20mm

Anlege-Pflock
Art. 9048501 Verzinkter, stählerner Pflock mit Öse. T-Form, L= 500mm.

Anlege-Spirale
Art. 9048503 Aus NIRO. L=490mm, Spiral Ø75mm, Material Ø12mm Spirallänge 420mm.

NIRO Steg Haken CITO

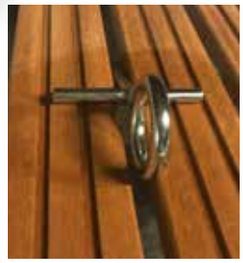

Art. 269045 Ein herausnehmbares Steg Haken, modell CITO NIRO 316

Ankerbojen

Art. 9059080	Gelb	Maß 1.	Ø350 x 400mm, 1 Auge
Art. 9059085	Gelb	Maß 2.	Ø350 x 460mm, 2 Augen
Art. 9059081	Orange	Maß 1.	Ø350 x 400mm, 1 Auge
Art. 9059086	Orange	Maß 2.	Ø350 x 460mm, 2 Augen

Markierungs-bojen

Art. 9059060	Gelb	Maß 1.	Ø150 x 200mm
Art. 9059065	Gelb	Maß 2.	Ø210 x 280mm
Art. 9059070	Gelb	Maß 3.	Ø260 x 360mm
Art. 9059062	Orange	Maß 1.	Ø150 x 200mm
Art. 9059068	Orange	Maß 2.	Ø210 x 280mm
Art. 9059072	Orange	Maß 3.	Ø260 x 360mm

Festmacher geflochten Handgearbeitet T16 + Spleiß

Festmacher aus 100% Polyester (PES high strength). Gespleißt nach amerikanischen Richtlinien, wodurch die Kraft bestehen bleibt. Minimale Wasseraufnahme, extrem UV-beständig.

Beschreibung:
- Geflochtenes Polyester:
- Kern aus High Tenacity Polyester
- 12 Mal geflochten.
- Mantel aus PES HT 16 Mal geflochten.

Stoßdämpfung:
- 12% bei 1/3 der maximalen Kraft
- 23% bei maximaler Kraft

Schwarz Art.	Dunkel Blau Art.	Weiß Art.	Ø mm	Länge m	Bruchlast kg
9020508	**9020608**	**9020708**	8	6.5	1870
9020510	**9020610**	**9020710**	10	6.5	2240
9020512	**9020612**	**9020712**	12	10	3410
9020514	**9020614**	**9020714**	14	12	4350
9020516	**9020616**		16	14	4900
9020518	**9020618**		18	15	5100

Fenderleinen Handgearbeitet T16 + Spleiß

Schwarz Art.	Dunkel Blau Art.	Ø mm	Länge m
9020806	**9020906**	6	2
9020808	**9020908**	8	2
9020810	**9020910**	10	3
9020812	**9020912**	12	3

Verpackung 2 Stück

Blei-Ankerleine

Geflochtenes Polyesterseil mit eingebautem Bleivorläufer. Mit Edelstahl-Kausch und Presshülse.
Kinkfrei, dehnungsarm und extrem UV- beständig. Lieferung auf Spule.

Dunkelblau **Art.**	Durch-messer	Haspel	Bleivorläufer	Gewicht	Bruchlast
61030005	10mm	30m	10m	3.9kg	800kg
61235005	12mm	35m	12m	5.6kg	1150kg
61440005	14mm	40m	15m	8.7kg	1650kg
61650005	16mm	50m	20m	13.6kg	2100kg

Ankerleine

Geflochtene Polyester-Ankerleine mit eingenähtem Kunststoff-Kausch.

Weiß **Art.**	Durchmesser	Länge	Bruchlast
60830000	8mm	30m	800kg
61030000	10mm	30m	1200kg
61230000	12mm	30m	1900kg
61430000	14mm	30m	2500kg

Festmacher

3-schäftig geschlagene Festmacherleine aus Polypropylen.

Schwarz **Art.**	Dunkelblau **Art.**	Durch-messer	Länge
60080451	**60080452**	8mm	4.5m
61004501	**61004502**	10mm	4.5m
61206501	**61206502**	12mm	6.5m
61410001	**61410002**	14mm	10m

Fenderleine

3-schäftig geschlagene Fenderleine aus Polypropylen.

Schwarz **Art.**	Dunkelblau **Art.**	Durch-messer	Länge
60080201	**60080202**	8mm	2m

Kettenhaken Teufelskralle

Douglas Marine

Kraftabnahme an Ketten für Winden oder Festmacherleinen.
Hergestellt aus präzisionsgeformtem und poliertem NIRO316.

Art. 9081220	Kettenhaken Teufelskralle Ø6-8 kette
Art. 9081221	Kettenhaken Teufelskralle Ø10-12 kette

Ankerkette chainboy

Douglas Marine

Verteilt die Kette gleichmäßig über den Ankerkasten.
Von 323 bis 475mm mit Hilfe der mitgelieferten Einsätze.

Art. 9081225	Ankerkette chainboy

Gummi Ruckdämpfer

Art.	A mm	B mm	C mm	Tau Ø
9078770	430	81	25	6~12mm
9078771	490	112	28	12~15mm

NIRO Rückdämpfer

Starke und dauerhafte NIRO Rückdämpfer mit Kunststoff-Endkappen gegen Quietschen

Art.	Ø	L	Boot max.	kg
9024250	5mm	300mm	6m	1000
9024251	6mm	300mm	8m	2400
9024252	7mm	400mm	10m	4000
9024253	9mm	470mm	12m	8000
9024254	11mm	470mm	14-15m	13000

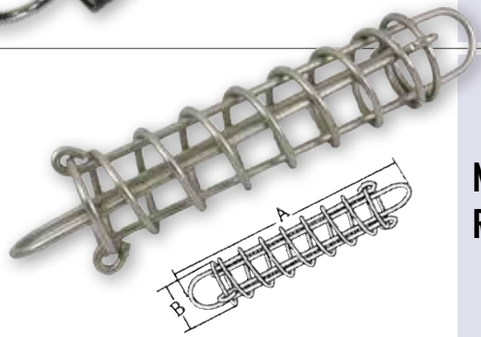

NIRO Ruckdämpfer

stainless steel 316

Art.	A mm	B mm	Draht
9078765	260	50	5mm
9078766	325	60	5mm
9078767	380	62	6mm

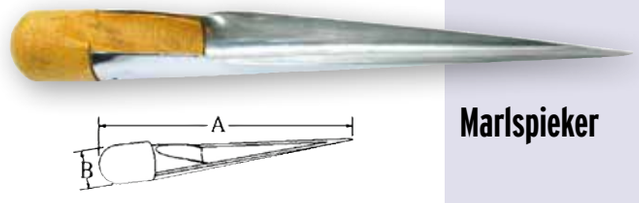

Marlspieker

Art.	A mm	B mm	Stärke mm
9078875	174	23	1
9078876	283	31	1.5
9078877	386	45	2.0

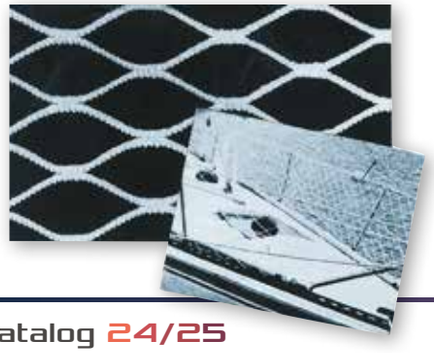

Relingsnetz

Polyesternetz
Weiß geflochten, Maschenweite 25 mm.
Für Relingshöhen von 450 bis 600 mm.

Art. Z0000080	Rolle 30m
Art. Z0000250	Rolle 100m

3-schäftig geschlagenes 100% Polyester - HT

3-schäftiges geschlagenes 100% Polyester.Weich, sehr stark, abriebfest. Bleibt geschmeidig. Sehr einfach zu spleißen. Sehr geeignet als Anker- Schlepp-, Fenderleine und Festmacher.

Beschreibung:

- 3-schäftig geschlagen
- 100% Polyester HT

Stoßabsorption:

- 15% bei 1/3 der Bruchlast
- 25% bei 1/1 der Bruchlast

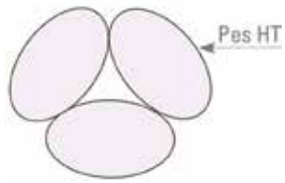

Sinking line

Schwarz **Art.**	Dunkelblau **Art.**	Weiß (blauer Kennfaden) **Art.**	Durchm.	Haspel	Bruchlast
AL0108/ZL	**AL0108/B**	**AL0108/L**	8mm	200m	1400kg
AL0110/ZL	**AL0110/B**	**AL0110/L**	10mm	200m	2000kg
AL0112/ZL	**AL0112/B**	**AL0112/L**	12mm	200m	2600kg
AL0114/ZL	**AL0114/B**	**AL0114/L**	14mm	170m	3600kg
AL0116/ZL	**AL0116/B**	**AL0116/L**	16mm	140m	5000kg
AL0112/ZL-eco	-	**AL0112/L-eco**	12mm	200m	2500kg

3-schäftig geschlagenes Manilla Polypropylen

3-schäftiges geschlagenes Manilla Polypropylen. Weich, sehr stark, abriebfest. Bleibt geschmeidig. Sehr einfach zu spleißen. Sehr geeignet als Anker- Schlepp-, Fenderleine und Festmacher.

Beschreibung:

- 3-schäftig geschlagen
- 100% Polypropylen

Stoßabsorption:

- 16% bei 1/3 der Bruchlast
- 28% bei 1/1 der Bruchlast

Manilla Art.	Durchm.	Haspel	Bruchlast
AL0806	6mm	220m	550kg
Al0808	8mm	220m	960kg
AL0810	10mm	220m	1420kg
AL0812	12mm	220m	2000kg
AL0814	14mm	220m	2800kg
AL0816	16mm	220m	3500kg
AL0818	18mm	220m	4400kg

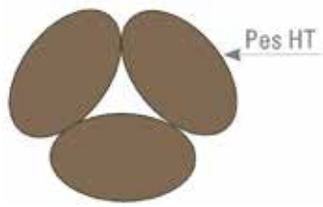

Floating line

16-fach geflochtene 100% Polyester Leine - T16HT

16-fach geflochtenes Polyester (PES high strength). Minimale Wasseraufnahme, extrem sonnen-beständig und abriebfest. Hierdurch sehr geeignet als Festmacher und Ankerleine.

Beschreibung:

- Kern aus High Tenacity Polyester
- Mantel aus PES HT, 16-fach geflochten

Stoßabsorption:

- 12% bei 1/3 der Bruchlast
- 23% bei 1/1 der Bruchlast

Sinking line

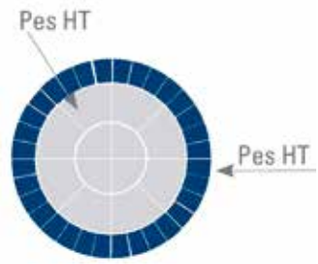

Schwarz **Art.**	Dunkelbau **Art.**	Grau **Art.**	Weiß (schwarzer Kennfaden) **Art.**	Durchm.	Haspel	Bruchlast
AL1608/Z	**AL1608/B**	**AL1608/G**	**AL1608/W**	8mm	200m	1600kg
AL1610/Z	**AL1610/B**	**AL1610/G**	**AL1610/W**	10mm	200m	2500kg
AL1612/Z	**AL1612/B**	**AL1612/G**	**AL1612/W**	12mm	200m	2900kg
AL1614/Z	**AL1614/B**	**AL1614/G**	**AL1614/W**	14mm	150m	3700kg
AL1616/Z	**AL1616/B**	**AL1616/G**	**AL1616/W**	16mm	100m	4900kg
AL1618/Z	**AL1618/B**	**AL1618/G**	**AL1618/W**	18mm	100m	5300kg

SPLICE TECHNICAL · double BRAID · PURE PES HT FIBRE · SHOCK ABSORPTION POWER · HAND GRIP

Geflochtene Polyester Schot- & Fallenleine „Easy“

Universelle Schot- und Fallenleine für leichte bis mittlere Belastung. Fest umflochtener Mantel und Dauerkern

Sinking line

Weiß (blauer Kennfaden) **Art.**	Durchm.	Haspel	Bruchlast
AL1706	6mm	200m	660kg
AL1708	8mm	200m	1050kg
AL1710	10mm	200m	1350kg
AL1712	12mm	200m	1780kg
AL1714	14mm	200m	2250kg
AL1716	16mm	200m	2800kg

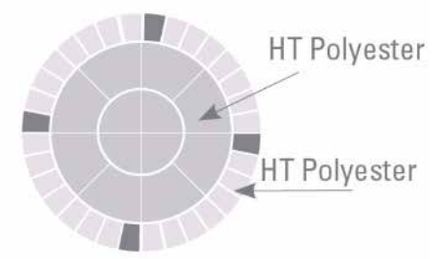

Doppelt geflochtene Schotleine in weiß mit Kennfaden - HT4

Universelle Schot- und Trimmleine für mittlere Belastung. Doppelt geflochtenes 100% Polyester.

Sinking line

Beschreibung:

- Kernmaterial 100% in PES HT
- Mantel 100% PES HT

Ausdehnung:

- 7% bei 1/3 von Bruchlast
- 13% bei 1/1 von Bruchlast

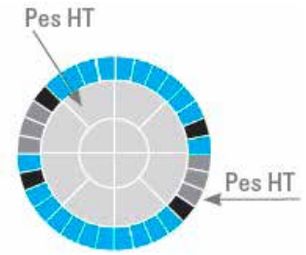

Weiß rot/schwarzer Kennfaden **Art.**	Weiß grün/schwarzer Kennfaden **Art.**	Weiß blau/schwarzer Kennfaden **Art.**	Weiß gelb/schwarzer Kennfaden **Art.**	Durchm.	Haspel	Bruchlast
AL1806/RO	**AL1806/GR**	**AL1806/BL**	**AL1806/GE**	6mm	200m	1100kg
AL1808/RO	**AL1808/GR**	**AL1808/BL**	**AL1808/GE**	8mm	200m	1650kg
AL1810/RO	**AL1810/GR**	**AL1810/BL**	**AL1810/GE**	10mm	200m	2700kg
AL1812/RO	**AL1812/GR**	**AL1812/BL**	**AL1812/GE**	12mm	200m	3200kg

Doppelt geflochtene Schotleine Full Color - HT4

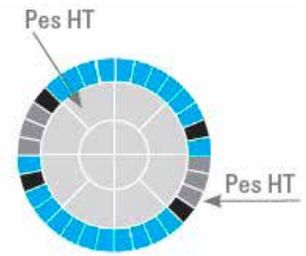

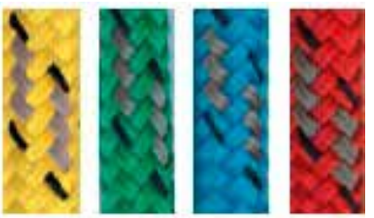

Rot, grauer Kennfaden **Art.**	Blau, grauer Kennfaden **Art.**	Grün, grauer Kennfaden **Art.**	Gelb, grauer Kennfaden **Art.**	Durchm.	Haspel	Bruchlast
AL1906/RO	**AL1906/BL**	**AL1906/GR**	**AL1906/GE**	6mm	200m	1100kg
AL1908/RO	**AL1908/BL**	**AL1908/GR**	**AL1908/GE**	8mm	200m	1650kg
AL1910/RO	**AL1910/BL**	**AL1910/GR**	**AL1910/GE**	10mm	200m	2700kg
AL1912/RO	**AL1912/BL**	**AL1912/GR**	**AL1912/GE**	12mm	200m	3200kg

Doppelt geflochtene Schotleine Mixed Colors - HT4

Mix grau/rot **Art.**	Mix grau/blau **Art.**	Mix grau/schwarz **Art.**	Durchm.	Haspel	Bruchlast
AL2006/GR	**AL2006/GB**	**AL2006/GZ**	6mm	200m	800kg
AL2008/GR	**AL2008/GB**	**AL2008/GZ**	8mm	200m	1600kg
AL2010/GR	**AL2010/GB**	**AL2010/GZ**	10mm	200m	2500kg
AL2012/GR	**AL2012/GB**	**AL2012/GZ**	12mm	200m	3500kg
AL2014/GR	**AL2014/GB**	**AL2014/GZ**	14mm	150m	4500kg

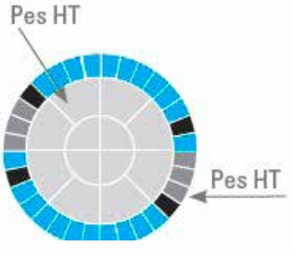

SPLICE TECHNICAL | double BRAID | PURE PES HT FIBRE | SHOCK ABSORPTION POWER | HAND GRIP

Doppelt geflochtene Schotleine - HT13

Hohe Qualität starke doppelt geflochtene 100% Polyester Schot-Trimmleine und Fall. Sehr abriebfest, kink-frei und einfach zu spleißen.

Beschreibung:

Sinking line

- Kernmaterial 100% in PES HT
- Mantel 100% PES HT

Ausdehnung:

- 6% bei 1/3 von Bruchlast
- 12% bei 1/1 von Bruchlast

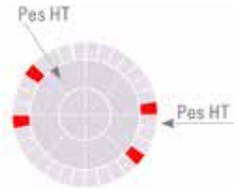

Weiß, roter Kennfaden **Art.**	Weiß , grüner Kennfaden **Art.**	Weiß, blauer Kennfaden **Art.**	Weiß, schwarzer Kennfaden **Art.**	Durchm.	Haspel	Bruchlast
AL2106/R	**AL2106/G**	**AL2106/B**	**AL2106/Z**	6mm	200m	800kg
AL2108/R	**AL2108/G**	**AL2108/B**	**AL2108/Z**	8mm	200m	1600kg
AL2110/R	**AL2110/G**	**AL2110/B**	**AL2110/Z**	10mm	200m	2500kg
AL2112/R	**AL2112/G**	**AL2112/B**	**AL2112/Z**	12mm	200m	3500kg
AL2114/R	**AL2114/G**	**AL2114/B**	**AL2114/Z**	14mm	170m	4500kg

SPLICE TECHNICAL · double BRAID · PURE PES HT FIBRE · SHOCK ABSORPTION POWER · HAND GRIP

Geflochtenes Polyester (PA) HT-12

Unentbehrlich als Flaggeleine, Bindtau,Takelgarn usw.

Beschreibung:
Kernmaterial 100% lineair Polyester HT
Mantel 100% Polyester HT

Weiß **Art.**	Schwarz **Art.**	Durchm.	Haspel	Bruchlast
AL2201	**AL2201/Z**	1mm	200m	60kg
AL2202	**AL2202/Z**	2mm	200m	100kg
AL2203	**AL2203/Z**	3mm	200m	300kg
AL2204	**AL2204/Z**	4mm	200m	500kg
AL2205	**AL2205/Z**	5mm	200m	600kg
AL2206	**AL2206/Z**	6mm	200m	700kg

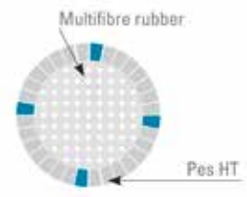

Shock Cord

Hochwertiges multifilament-Gummi
mit Mantel aus Polyester HT

Weiß blauer Kennfaden **Art.**	Gelb **Art.**	Rot **Art.**	Blau **Art.**	Schwarz **Art.**	Durchm.	Haspel
AL1004/T	**AL1004/G**	**AL1004/R**	**AL1004/B**	**AL1004/Z**	4mm	100m
AL1006/T	**AL1006/G**	**AL1006/R**	**AL1006/B**	**AL1006/Z**	6mm	100m
AL1008/T	**AL1008/G**	**AL1008/R**	**AL1008/B**	**AL1008/Z**	8mm	100m
AL1010/T	**AL1010/G**	**AL1010/R**	**AL1010/B**	**AL1010/Z**	10mm	100m

Signalhörner

Art. 905045 12V-20A
Art. 905046 24V-10A

Schallsignalanlage mit extra Qualität verchromtem Messing-Trichter Ø200mm. Neue Basis, Italienisches Design.

- Komplett mit Kompressor und Montageset.
- Zulassung: RINA, **LLOYD'S REGISTER MCA,** BUREAU VERITAS und NMMA.
- Gemäss den internationalen Regeln COLREG 1972 IMO Klasse IV.
- 123dB (1/3 oct.), 630Hz. L= 449mm.
- Zugelassen für Boote 12 – 20m.

Signalhörner

Art. 905052 Signalhorn elektromagnetisch 12V-5A Typ "Duck".
Kompakt mit Trichter, Basis und Membran aus Edelstahl.
Kabel integriert. 114dB(A), 570Hz. L=250mm

Signalhörner

Art. 905062 Weißes ABS-Horn mit Kompressor 12V-16A.
Art. 905063 Weißes ABS-Horn mit Kompressor 24V-8A.

116dB(A), 420Hz. Extra kurtz: L= 250mm

Schallsignal-anlage

Art. 905082 Elektronische Schallsignalanlage, 12V-3A.
Art. 905084 Elektronische Schallsignalanlage, 24V-1,5A.

- Beinhaltet Lautsprecher (IP67), Mikrofon, elektronische Einheit mit folgenden Funktionen: Generator 675Hz, Warnsignale für Nebel, VHF-Eingang.
- Akustische Membran mit ultrason Wärmesystem. Mit Montagesatz.
- Zulassung: RINA, LLOYD'S REGISTER MCA, BUREAU VERITAS, NMMA und BSH. Gemäß den internationalen Regeln COLREG 1972 IMO Klasse IV.
- 12V-3A, 122dB (1/3 oct.), 675Hz. Abm. 249 x 237mm.
- Zugelassen für Boote 12 – 20m.

Nicht geeignet für mehrere Lautsprecher.

Lautsprecher

Art. 905080 Wassergeschützter (IP67) Lautsprecher mit Edelstahl AISI 316-Halter. Einsetzbar als Zusatzlautsprecher für Radio, Funk, Stereo und Nebelhorn. 8 Ohm/20W.
Abm. 154 x 121 x 132mm (LxHxB).

Signalhörner

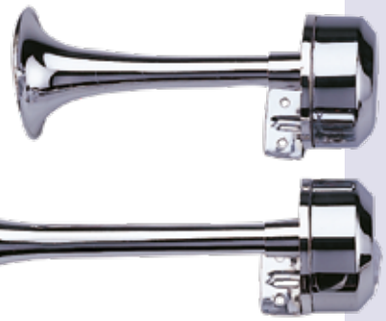

Art. P0215017 Einklanghorn, Kunststoff verchromt
mit NIRO Fuß und Gehäuse,
12V-5A, 105dB(A), 610Hz, L=229mm

Art. P0215018 Einklanghorn, Kunststoff verchromt
mit NIRO Fuß und Gehäuse,
12V-5A, 105dB(A), 550Hz, L=292mm

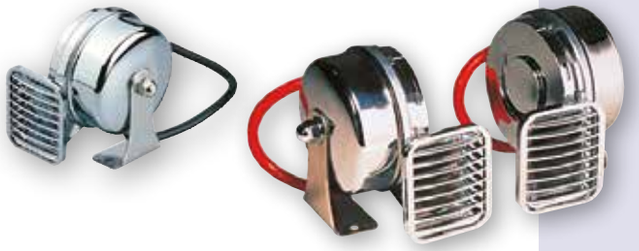

Art. 905010 Einklanghorn, NIRO + ABS,
12V-5A, 108dB(A), 410Hz,
105x100x105mm

Art. 905011 Idem Einklanghorn, 12V, aber dann 490Hz

Art. 905012 Zweiklanghorn, NIRO + ABS,
12V-10A, 110dB(A), 410/490Hz,
105x100x105mm (2x)

Art. 905112 Einklanghorn, Kunststoff verchromt,
Kompressor 12V-18A, 108dB(A),
326Hz, L=390mm

Art. 905025 Einklanghorn, NIRO
elektrisch 24V-5A, 112dB(A), 370Hz, L=400mm

Art. 905024 Idem 1-Klanghorn, 12V,
aber dann 320Hz, L=470mm.

Art. 905022 Zweiklanghorn, NIRO,
elektrisch 12V-10A, 115dB(A), 320/370Hz,
L =400/470mm,Kombination von
Art. 905024 & 905025.

Art. 905102 12V-18A

Art. 905103 24V-9A

Einklangshorn, NIRO
Kompressor, 111dB(A), 228 Hz, L=500mm

Art. 9078150 12V

Art. 9078155 24V

Einzelhorn NIRO, elektromagnetisch,
L=400mm, D=102mm, H=127mm
115 dB (A) ± 5, 380 Hz ± 15

stainless steel 316

Art. 9078151 12V

Art. 9078156 24V

Zweiklanghorn NIRO, elektromagnetisch,
L=463,5mm, D=102mm, H=127mm
105 dB (A) ± 5, 400 Hz & 350 Hz ± 15

Bootshupe

Art. 9000500 Aus Kunststoff mit weißer Kappe und verchromtem Unterteil, Montagebügel aus NIRO Einklang, 12V - 4.5A, 110dB (A), 420Hz 100x155x70mm (lxbxh)

Bootshupe

Art. 905042
Für verdeckten Einbau. Mit weißem Kunststoff-Grill Montagebügel aus NIRO Einklang, 12V-5A, 109dB(A), 300Hz 140x110x80mm (lxbxh)

Art. 905043
Für verdeckten Einbau. Mit verchromtem Kunststoff-Grill Montagebügel aus NIRO Einklang, 12V-5A, 109dB(A), 300Hz 140x110x80mm (lxbxh)

Horn elektrisch einbau

Art. 1674305 Horn elektrisch - einbau, weiß 12V / 1,5A

Hergestellt aus ASA-Kunststoff mit wasser- und UV-beständigen Eigenschaften. Abmessungen 130x94x49,5mm. Bohrung 80mm. Rauschen >100dB. Im Blister verpackt.

Horn elektrisch

Art. 1674306 Horn elektrisch, weiß 12V/1,5A

Art. 1674308 Horn elektrisch, verchromt 12V/1,5A

Hergestellt aus ASA-Kunststoff mit wasser- und UV-beständigen Eigenschaften. Abmessungen 102x223x80mm. Rauschen >100dB. Im Blister verpackt.

Horn elektrisch aufbau

Art. 1674307 Horn elektrisch - aufbau, weiß 12V/1,5A

Art. 1674309 Horn elektrisch - aufbau, verchromt 12V/1,5A

Hergestellt aus ASA-Kunststoff mit wasser- und UV-beständigen eigenschaften. Abmessungen 105x92x54,5mm. Rauschen >100dB.

Gashupe

Neue Gashupe mit feuerbeständig GFO 1234ZE Gas. Entspricht der Europäischen Norm N517/2014

Art. 905305 Neue Gashupe mit Kartusche
Art. 905309 Ersatzkartusche

Nebelhorn

Art. L0032042 Aus Edelstahl, L=178mm

Art. L0030200 Aus Kunststoff, blau/orange

Mini-Horn elektrisch, NIRO

stainless steel 316

Art.	Model	A mm	B mm	C mm	Volt
9078660	einzeln	61	50	82	12V-2A
9078661	doppelt	220	50	82	12V-4A

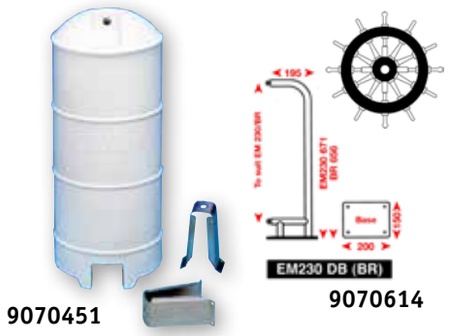

ECHOMAX EM230 BR

Der bestleistende, passive Radarreflektor für Segelyachten, RIB's und Motorboote. Passend auf Montagebügel der Firdell Blipper 210-7. Für Deck oder Mastmontage oder um im Mast zu hissen. @± 3°-24m² Maximumresponse. Gehäuse aus Polyethylen. Auch andere Farben lieferbar. Abm.: H=595mm, D=245mm. Gew. 2,5kg

Art. 9070451 Echomax EM230 BR, kpl. m. Mastbügel aus NIRO (9070615)

Art. 9070614 NIRO Bügeltyp EM230 DB (BR) für Deckmontage

ECHOMAX EM230 MIDI + MIDI BASEMOUNT

Der kleinste passive Radarreflektor aus der 230 Serie für Segelyachten, RIB's und Mortorboote.@± 3°-20m² Maximumresponse. Gehäuse aus Polyethylen. Abm.: H=450mm, D=245mm. Gewicht: 1,9kg

Art. 9070411 Echomax EM230 Midi, kpl. m. Mastbügel aus NIRO (9070615)

Art. 9070612 NIRO Bügel Typ EM230M DB für Deckmontage.

ECHOMAX EM230 MIDI BASEMOUNT für Fußmontage auf einem Radarbügel oder einem Dach. @±3°-20m² Maximumresponse. Abm.: H=428mm, D=245mm, DBasis=138mm. Gewicht: 2,3kg

Art. 9070421 (nicht abgebildet)

ECHOMAX EM180

Der ideale passive Radarreflektor für kleinere Boote. Für Deck oder Mastmontage oder um im Mast zu hissen. @± 3°-8,1m² Maximumresponse. Gehäuse aus Polyethylen. Abm.: H = 470mm, D = 197mm. Gew. 1,4kg

Art. 9070401 Echomax EM180, kpl. m. Mastbügel aus NIRO (9070605)

ECHOMAX ACTIVE-X-Band und ACTIVE XS-Dual Band Radarzielverstärker

Diese "aktive" Radarreflektoren verstärken ein empfanges Radarsignal und reflektieren zur besseren Erkennbarkeit kleiner Fahrzeuge auf See im Radarbild.

Spezifikation:

ACTIVE X Band
- Frequenz: X Band 9.3–9.5GHz
- Positionsgenauigkeit: < 1m
- Abm. Antenne: L=478mm, ø40mm
- Stromverbrauch: <15mA – Stand by
- Stromverbrauch Aktiv X band: 190mA /S band: 155mA
- Abm. Bedienpanel: 92x51x38mm

ACTIVE XS Dual Band. ISO 8729-2!
- Frequenz: X Band 9.3–9.5GHz
- Frequenz: S Band 2.9–3.1GHz
- Positionsgenauigkeit: < 1 m
- Abm. Anntenne: L=685mm, ø40mm
- Stromverbrauch: <23mA – Stand by

Leistung; der Active X und Active XS übertreffen die gemäß der aktuellen ISO Norm 8729 2 geforderten Leistungsdaten bei weitem:

	Active X:	Active XS/X Band:	Active XS/S Band:	**ISO Norm** (bei 0° Krängung):
0°:	• 111,36m²	• 118,33m²	• 15,75m²	7,5m² X band/0,5m² S Band
±10°:	• 78,96m²	• 65,07m²	• 16,20m²	
±20°:	• 20,80m²	• 19,49m²	• 13,40m²	

Alarmsystem:
- Grüne LED blinkt in dem vom X Band Radar gepeilt (Active X & XS)
- Gelbe LED blinkt in dem vom S Band Radar gepeilt (Active XS)
- Ausschaltbarer, akustischer Alarm, summt in dem vom Radar gepeilt (X & XS)
- Potentialfreier Relaiskontakt für bis zu 8A von Deckshorn, Decksleuchte usw (X & XS)

Art. 9070501	ACTIVE X-Band mit standard Bedienpaneel (ohne Fuß oder Bügel)
Art. 9070503	ACTIVE XS-Dual-Band mit standard Bedienpaneel (ohne Fuß oder Bügel)
Art. 9070508A	ACTIVE XS-Dual-Band mit wasserdichtem Bedienpaneel (ohne Fuß oder Bügel)
Art. 9070509	Wasserdichtes (IP68) Bedienpaneel einzeln. Für ACTIVE X & XS
Art. 9078550	NIRO Montagefuß
Art. 9070505	NIRO Offset Mastbügel
Art. 9070506	NIRO "Ocean"Offset Mastbügel

Lieferumfang: Antenne, 24m Kabel und Bedienpaneel

ECHOMAX 230i - Inflatable
Aufblasbarer, zylinderförmiger Radarreflektor.
@± 3° - 25,6 m² Maximumresponse (SPL 4,1 m²).
Übertrifft 10 m² WCC: IASF ORC & RORC – Anforderungen.
Abmessungen: H = 750mm, D = 300mm. Gewicht 0,413kg

Art. 9070455 ECHOMAX 230i Inflatable

Art. 9070655 3-Teiliger Montagesatz

ECHOMAX EM230i Inflatable

Aufblasbarer Radarreflektor
mit wheelmark 2443/21

wheelmark

Art. 9070456 EMA03i SOLAS Inflatable

Art. 9070655 3-teiliger Montagesatz: 247g
(Sonderzubehör)

Abmessungen:
Gewicht: 599 gram
Verpackt: 230x305mm
Aufgeblasen: Ø615mm

Von der US-Küstenwache als zugelassene Radarreflektoren

Echomax

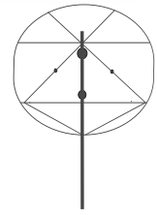

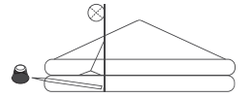

EM230 Compact Radarreflektor

Art. 9070446 Compact (Basemount)

Geeignet für schnelle Fischerboote von 6-9 Metern, kompakte Größe. Ees ist auch möglich, Navigationslichter auf dem Radarreflektor anzubringen.

Merkmale:
Maximumresponse von 8.3M². Im Durchschnitt 1.3M².
Abm.: BxH = 245x268mm
Basis: 150mm
Gewicht: 1,4kg

Echomax

Ankerball und Signalkegel

Art. 9008005 Ankerball Kunststoff. Geprüftes Modell.
Farbe Schwarz. Zusammenlegbares Modell, fur Verankerung.
Abm. Ø350mm. Gewicht 500gr.

Art. 9008004 Signalkegel Kunststoff.
Farbe Schwarz. Zusammenlegbares Modell, fur Segelboote mit Hilfsmotor. Höhe: 470mm, Gewicht: 360gr

---

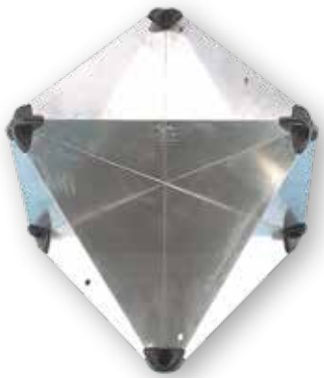

Radarreflektor

Art. L3400041 Radarreflektor, zusammenlegbar, Aluminium.
Abm. 30cm. (Standaard). Gewicht 470gr. Echofläche 8m²

Art. L3400043 Radarreflektor, zusammenlegbar, Aluminium.
Abm. 40cm (R.O.R.C.). Gewicht 900gr. Echofläche 10m²

Art. L3400046 Radarreflektor, zusammenlegbar, Aluminium.
Abm. 46cm (I.O.R.). Gewicht 1100gr. Echofläche 12m²

Röhrenformiger Radarreflektor

Röhrenförmig. L=585mm, ø50mm, Oberfläche 2m²
Gewicht 380gr, Bereich: 2,5 Seemeilen,
Art. 9072500 mit 2 Augen zum Vorheißen
Art. 9072501 mit Fuß

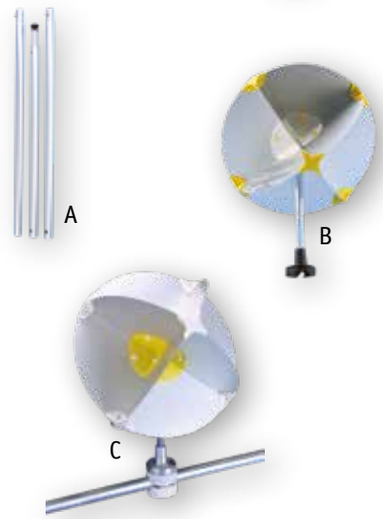

"Navy Star" Radarreflekor Halterungen

Art. L3403150 Mast Halterung für Rettungsinseln, 150cm. Type A

Art. L3403012 Halterung für Motorboot. Type B

Art. L3404012 Klampe für Rohre Ø22-28mm. Type C

allpa Dutch life-saving soft (A)

Art.	Größe	Gewicht	Brustumfang	Auftrieb
131104	XXXS	4/15 kg	50/60 cm	>35 N
131115	XXS	15/30 kg	60/70 cm	>40 N
131130	XS	30/40 kg	70/80 cm	>50 N
131140	S	40/50 kg	80/90 cm	>60 N
131150	M	50/70 kg	90/100 cm	>80 N
131170	L	70/80 kg	100/110 cm	>100 N
131180	XL	80/90 kg	110/120 cm	>100 N
131190	XXL	>90 kg	120/130 cm	>100 N

Polster aus Polyester, Füllmaterial aus Polyethylen
Besonders bequeme Rettungsweste
Solas Reflexstreifen, Griffe, Schrittgurt und Signalpfeife
Konform CE ISO 12402-4

allpa Norman (B)

Art.	Größe	Auftrieb
9031701	ONE SIZE	100 N

Konform CE ISO 12402-4

allpa Sicherheitstasche (C)

Art.	Größe	Auftrieb
9031702A	ONE SIZE	100 N

Konform CE ISO 12402-4
Tasche Inklusive 4x 031701

allpa marine equipment

Dutch life-saving

allpa
marine equipment

allpa Dutch life-saving Storm (A)

Art.	Größe	Gewicht	Brustumfang	Auftrieb
9031660	S	25/40 kg	65/80 cm	>40 N
9031661	M	40/70 kg	80/100 cm	>45 N
9031662	L	70/80 kg	100/110 cm	>50 N

Leichte Allround-Wassersportweste.
Verstellbarer Gürtel mit Schnalle.
Konform CE ISO 12402-5

allpa Dutch life-saving Racing (B)

Art.	Größe	Gewicht	Brustumfang	Auftrieb
9031671	M	40/70 kg	80/100 cm	>45 N
9031672	L	70/80 kg	100/110 cm	>50 N
9031673	XL	>80 kg	110/125 cm	>50 N

Racing Wassersportweste mit hoher Bewegungsfreiheit.
Mit 4 verstellbaren Gürteln.
Konform CE ISO 12402-5

allpa Dutch life-saving Sport (C)

Art.	Größe	Gewicht	Brustumfang	Auftrieb
9031665	S	25/40 kg	65/80 cm	>40 N
9031666	M	40/70 kg	80/100 cm	>45 N
9031667	L	70/80 kg	100/110 cm	>50 N
9031668	XL	>80 kg	110/125 cm	>50 N

Komfortable Wassersportweste mit hoher Bewegungsfreiheit.
Mit 3 verstellbaren Gürteln.
Konform CE ISO 12402-5

allpa

Dutch life-saving

NEOPREN SERIES

allpa
marine equipment

A

erste automatische Neopren-Rettungsweste!

- **Extrem leicht < 1kg!**
- **Die Patrone ist hoch und schräg platziert, was die Tragbarkeit insbesondere für Frauen erheblich verbessert.**

B

allpa Dutch life-saving Impact (A)

Art.	Größe	Gewicht	Brustumfang	Auftrieb
9031656	JN/S	40/70 kg	86/100 cm	>45 N
9031657	M/L	70/80 kg	100/110 cm	>50 N
9031658	XL/XXL	>80 kg	110/125 cm	>50 N

Material CR-Neopren mit PVC-Schaum-Cluster.
Extrem bequeme Wassersportweste mit maximalem Schutz.
Konform CE ISO 12402-5

allpa Dutch life-saving Neopren 180 N (B)

Art.	Größe	Gewicht	Brustumfang	Auftrieb
9031236	UNISEX	>40 kg	86/124 cm	180 N

Verstellbarer Sicherheitsgurt zertifiziert nach ISO 12401.
Verstellbarer und abnehmbarer Schrittgurt. Sprayhood nach ISO-Regeln. Solas-Reflexstreifen und ISO zertifizierte Flöte.

Konform CE ISO 12402-3;ISO 12401

Dutch life-saving

LAKE SERIES

allpa
marine equipment

allpa Dutch life-saving Antares 150 & 275 N (A)

Art.	Größe	Gewicht	Auftrieb
9031203/A	ADULT	>40 kg	160 N
9031219/A	ADULT	>40 kg	300 N

Verstellbarer und abnehmbarer Schrittgurt.
Solas-Reflexstreifen und ISO zertifizierte Flöte.
Konform CE ISO 12402-3;ISO 12401-2

allpa Dutch life-saving Skipper 150 N (B)

Art.	Größe	Gewicht	Auftrieb
9031229	ADULT	>40 kg	150 N

Verstellbarer und abnehmbarer Schrittgurt.
Solas-Reflexstreifen und ISO zertifizierte Flöte.
Konform CE ISO 12402-3

allpa

Dutch life-saving

OCEAN SERIES

QUICK OPEN

allpa
marine equipment

allpa Dutch life-saving Ocean Series 160 & 290 N

Art.	Größe	Gewicht	Brustumfang	Auftrieb	Konform
9031238	ADULT	>50 kg	86/124 cm	160 N	**ISO12402-3;ISO 12401**
9031239	ADULT	>50 kg	86/124 cm	290 N	**ISO12402-2;ISO 12401**

Harness mit neuem Verschlusssystem, zertifiziert nach **ISO 12401** und D-Ring.
Inklusive Sprayhood, automatischer Notbeleuchtung, Schrittgurt und Schwimmklinge.

Dutch life-saving

allpa Dutch life-saving Hunde- & Katzenweste

Art.	Größe	Gewicht
9031636	S	<10 kg
9031637	M	10-20 kg
9031638	L	>20 kg
Ausgestattet mit stabilen Griffen. Leicht anzuziehen, Hosenbund mit Clipverschluss.		

allpa Dutch life-saving Wassersporthelm

Art.	Größe	Farbe
9031687	S	Schwarz
9031688	M	Schwarz
9031689	L	Schwarz

allpa marine equipment

Dutch life-saving

9031020

9031021

Ersatz Halkey Roberts (HK)

Art.	Modell	Größe	
9031020	V9000	33 g	CO2 Zylinder, Clip & HR Schmelztablette
9031021	V9000	60 g	CO2 Zylinder, Clip & HR Schmelztablette

9031022

9031023

Ersatz United Moulders (UML)

Art.	Modell	Größe	
9031022	MK5	33 g	CO2 Zylinder, Clip & UML Schmelzkapsel
9031023	MK5	60 g	CO2 Zylinder, Clip & UML Schmelzkapsel

Rettungsring

Populäres Modell,
ölbeständiges Polyester mit PVC-Überzug.
Farbe weiß mit roten Streifen, komplett mit Griffleine.
Buoyancy-Test: 18kg - 180Nm

Art. N1455030 550 x 300mm
Art. N1465040 650 x 400mm

Rettungsring "Taurus"

Modell „Taurus" entspricht den Vorschriften der SOLAS 74 (83) Res. IMO A689 (17). Schaumfüllung aus Polyurethan, Polyethylen-Verkleidung, Farbe orange.
Mit 4 reflektierenden Gurten, komplett mit Griffleine.
Ø Aussen: 750mm. Ø Innen: 450mm. Gewicht: 2,5kg

Art. N1475045

Rettungs-hufeisen "Commodore"

Typ „Commodore", Polystyrenfüllung mit Nylonhülle und Reißverschluss. Nach IOR-Vorschrift.

Art. N1555001 orange

Rettungs-hufeisen "Ares"

Komplett mit Rettungslicht und Halterung

Art. N1515377

Sicherheitssatz "Polaris"

Umfaßt:
- Rettungskragen
- Rettungslicht
- 30 Mtr. Rettungsleine
- Undurchlässigen Behälter mit Bordhalterung

Art. N1660004

Rettungsring-Halterung

Art. 9048047 Bügel
Einfacher Bügel aus NIRO,
für Montage auf Reling (Ø25mm)
oder Trennwand.

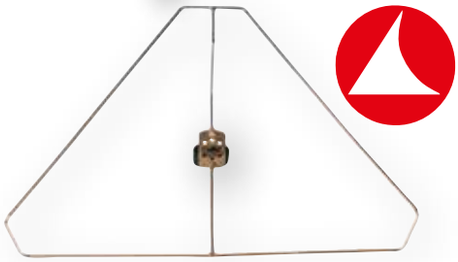

Rettungsring-Halterung

Art. N1700545 aus NIRO, für Hufeisen-Rettungsring.

Rettungsring-Halterung

Art. N1725320 Bügel aus NIRO, für Montage auf Reling (Ø25mm) oder Trennwand.
Mit Gummi- und Nylon-Schnapphaken.

Art. N1725520 Bügel aus NIRO mit Halter für Rettungslicht

Rettungs-Schwimmleine

Art. 9001100 aus Polypropylen mit Kunststoff-Schnapphaken, L=30m, orange.

wheelmark

Rettungslicht

Art. L1900960 „Life buoy“ Rettungslicht
mit Nylon-Halterung.

Art. L1944035 Einzelne Nylon Halterung für Rettungslicht.
Für Rohr Ø22 – 25mm.

Leckstopfen

Art. 9078790 10 Stück Leckstopfen.
Aus Holz. Von 5mm bis 28mm

Rettungs-wurfleine

Art. T0206230 Satz mit 23m. Ø6mm. Gewicht 680gr. Polypropylen Leine, schwimmend.

Art. T0200230 NIRO Halterung für T0206230

Rettungssystem für Mann über Bord

Art. T0208022 Compakt modell, Behälter komplett mit Verankerungssystem am Boot und schwimmender Leine mit Länge 30m., Ø8mm., Bruchlast 400Kg.
Abm.: 400x220x120mm.
Entspricht EN 89/686 EEC

Komfort-Sicherheitsgurt "Tango"

Art. B1400051 mit NIRO Schallen. Bruchlast 2000Kg
Brustumfang Ø80 - 120cm

Hilfsleiter

Art. S1630005 Aus Nylongurt mit Plastik Stufen.
Wird mit Tasche und Griff geliefert.
L = 151,5cm

Sicherheitsgurt "Olympia"

CE geprüft

Art. B1480120 Der Gurt ist aus hochreißfestem Kunstoff Gewebe.
Schnallen aus NIRO 316. Laut EN 89/686 EEC.
Brustumfang Ø80 - 120cm

Sicherheitsleine

Laut EN 89/686 EEC

Art. B1402200 mit 1 NIRO Karabinerhake. L=200cm

Art. B1420002 mit 2 NIRO Karabinerhaken. L=200cm
Laut EN 1095

Art. B1420003 mit 3 NIRO Karabinerhaken.
L 200 + 100cm. Laut EN 1095

Art. B1402077 mit 2 NIRO Karabinerhaken. Einziehbar
L von 100 bis 190cm. CE geprüft.

Art. B1403077 mit 3 NIRO Karabinerhaken. Einziehbar
L von 100 bis 190cm + 100cm fest.
CE geprüft.

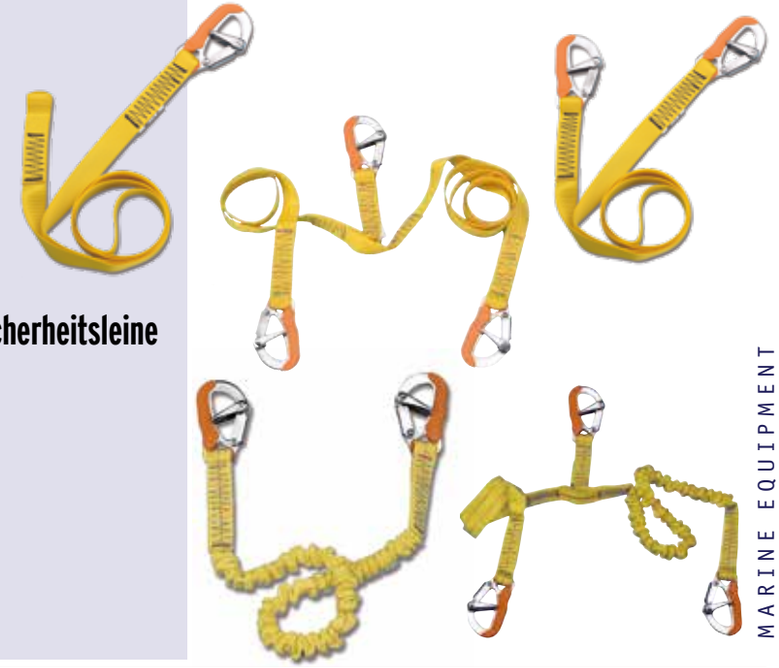

allpa Handpeil-kompass “V-Finder”

Art. 135200 allpa Handpeilkompass “V-Finder”

- Moderner Handpeilkompass
- Leicht (90g), ergonomisch, Soft Feel
- Stoßfest, wasser- und staubdicht
- Hartstahlnadel mit Saphirsitz
- Drehbarer Kursring
- Hi-Tech-Bodenzelle wirkt als Ausdehnungsmembran
- Fluoreszierende Rose mit 10°- Verteilung
- Für Rechts- und Linkshänder geeignet

allpa Aufbaukompass “SCOUT”

Art. 135210 allpa Aufbaukompass “Scout” (C3001)

- Boottyp: RIB / Beiboot bis 20 Fuß
- Einfach zu montieren, kein Loch erforderlich
- Gut gedämpft, um den Bewegungen von RIB oder Beiboot zu folgen
- Konische Rose mit 5°- Verteilung, Ø65mm
- Außenmaß Ø103mm
- Beleuchtung 12V
- Kompasskugel mit UV-Schutz
- Garantie: 5 Jahre

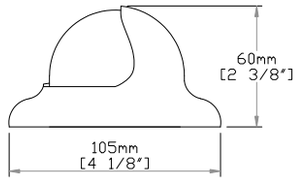

wheelmark

allpa Schottkompass “ADVENTURE”

Art. 135220 allpa Schottkompass “Adventure“ (C9-0030)

- Boottyp: Sail / Power
- Konische Rose mit 5° - Verteilung, Ø85mm
- Einbauloch Ø85mm
- Beleuchtung 12V
- Kompasskugel mit UV-Schutz
- Krängungsmesser
- Reparierbar
- Zertifikat: MED SOLAS 0474
- Garantie: 5 Jahre

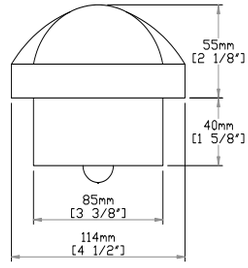

wheelmark

allpa Schottkompass “PEGASUS”

Art. 135270 allpa Schottkompass “Pegasus“ (C10-0038)

- Boottyp: Sail / Power
- Konische Rose mit 5° - Verteilung, Ø100mm
- Einbauloch Ø125mm
- Beleuchtung 12V
- Kompasskugel mit UV-Schutz
- Schutzkappe, weiß
- Krängungsmesser
- Optionales Kompensationssystem
- Zertifikat: MED SOLAS 0474
- Garantie: 5 Jahre

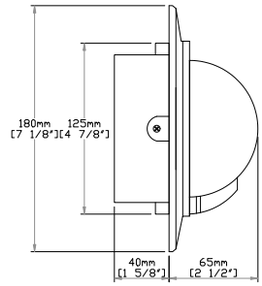

Art. 135230 allpa Einbaukompass “eXtreme” (C12/110-0013)

- Boottyp: Power / Sail / Rescue
- Kompassfarbe: weiß
- Flache Rose mit 5° - Verteilung, Ø85mm, Farbe blau
- Einbauloch: Ø85mm
- Beleuchtung 12-24V
- Kompasskugel mit UV-Schutz
- Zertifikat: MED SOLAS 0474
- Garantie: 5 Jahre

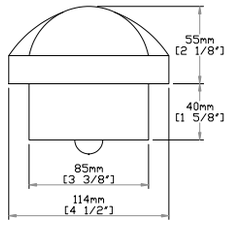

allpa Einbaukompass “eXtreme”

wheelmark

Art. 135240 allpa Bügelkompass „eXtreme“ (C12-001)

- Boottyp: Power / Sail / Rescue
- Flache Rose mit 5° - Verteilung, Ø85mm
- Beleuchtung 12-24V
- Kompasskugel mit UV-Schutz
- Reparierbar
- Zertifikat: MED SOLAS 0474
- Garantie: 5 Jahre

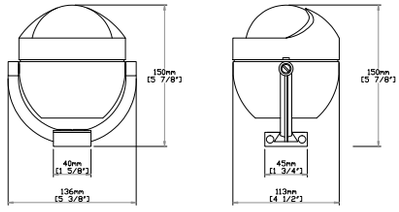

allpa Bügelkompass “eXtreme”

wheelmark

Art. 135260 allpa Einbaukompass “eXtreme” (C15/150-0065)

- Boottyp: Power / Sail / Rescue
- Kompassfarbe: weiß
- Flache Rose mit 5° - Verteilung, Ø100mm, blau
- Einbauloch: Ø114mm
- Beleuchtung 12-24V
- Kompasskugel mit UV-Schutz
- Zertifikat: MED SOLAS 0474
- Garantie: 5 Jahre

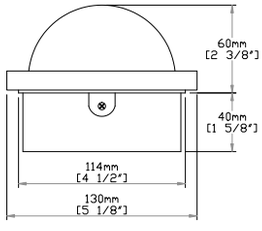

allpa Einbaukompass “eXtreme”

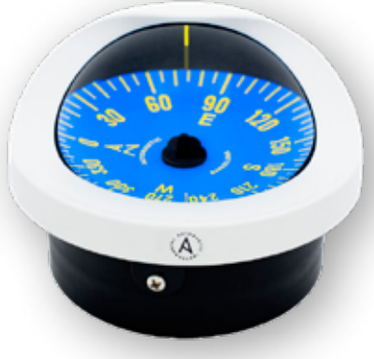

Art. 135265 allpa Einbaukompass “eXtreme” (C15/150-0063)

- Boottyp: Power / Sail / Rescue
- Kompasfabre: schwarz
- Flache Rose mit 5° - Verteilung, Ø100mm, schwarz
- Beleuchtung 12-24V
- Einbauloch: Ø114mm
- Kompasskugel mit UV-Schutz
- Zertifikat: MED SOLAS
- Garantie: 5 Jahre

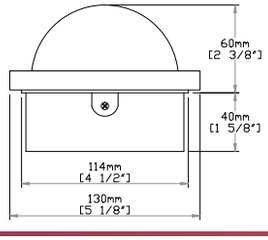

allpa Einbaukompass “eXtreme”

Ritchie SportAbout

Art. 9067011 Handpeilkompass X-11Y, gelb

- einfach ablesbar, Ausführung mit 48mm Rose
- hartstählerne Nadel mit Saphirstein
- eingebaute Expansionskammer für wechselnde Temperaturen
- gelbes Kompassgehäuse aus weichem Silikongummi mit Halsschnur
- schnell abzulesen durch V-Rille und Segelstreifen
- Chemstick-Beleuchtung separat lieferbar (18 Stunden)
- Abm. 65 x 36mm (LxH)

Halter für Ritchie SportAbout

Art. 9067015 weiß

Art. 9067016 schwarz

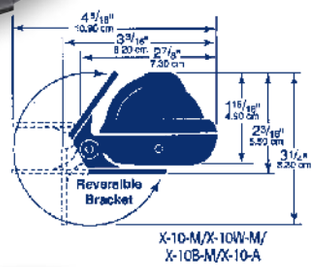

X-10-M/X-10W-M/
X-10B-M/X-10-A

Ritchie Sport

Art. 9067010 Bügelkompass X-10M

- Einfache Montage mit zweiseitig klebendem Tape
- 300° verstellbarer Bügel
- 50,8mm direkt ablesbare, kugelförmige Rose
- Hartstählerne Nadel mit Saphirstein
- Eingebaute Kompensatoren
- Eingebaute Beleuchtung (12V)
- Graues Gehäuse mit blauer Kompassrose, stark und kompakt
- 5 Jahre Ritchie-Garantie

9067117

9067116

Ritchie Sport

Kompasse für Armaturen-brettmontage

Art. 9067116 X-21 WW

Art. 9067117 X-21 BU

- 50,8mm direkt ablesbare kugelförmige Rose
- Hartstählerne Nadel mit Saphirstein
- Eingebaute Beleuchtung, grün (12V)
- Einfache Montage: Bohrmaß 55mm
- 5 Jahre Ritchie-Garantie

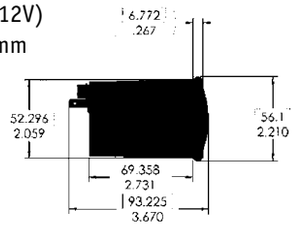

Ritchie WetNotes

Art. 9067210

Wasserfester Notizblock. 45 Seiten. Ein einfacher, nicht harter Bleistift ist alles, was Sie brauchen, um Notizen in feuchten Umgebungen zu machen. Ideal für Schiffer, Taucher, Camper, usw.

Auch Unterwasser!

Art. 9067090 DNP-200 NIRO
Art. 9067091 DNB-200 schwarz
Art. 9067092 DNW-200 weiß

wheelmark

- 114,3mm flache Rose
- Hartstählerne Nadel mit Saphirstein
- Eingebaute Kompensatoren
- Eingebaute grüne Beleuchtung, 12V
- Verstellbare Sonnenkappe
- Glasfaserverstärkte Kapsel
- 45° Steuerstriche
- 5 Jahre Ritchie-Garantie

Ritchie Navigator™

Aufbaukompasse

9067090

9067091

9067092

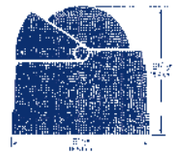

DNB/DNP/DNW 200 & 203

Art. 9067093 FN-201 schwarz
Art. 9067094 FNW-201 weiß

wheelmark

- 114,3mm flache Rose
- Hartstählerne Nadel mit Saphirstein
- Eingebaute Kompensatoren
- Eingebaute grüne Beleuchtung, 12V
- Verstellbare Sonnenkappe
- Glasfaserverstärkte Kapsel
- 45° Steuerstriche
- 5 Jahre Ritchie-Garantie

Ritchie Navigator™

Einbaukompasse

9067093

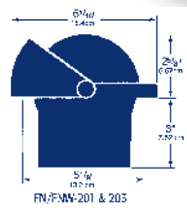

FN/FNW-201 & 203

9067094

Art. 9067061 XP-98W Taktischer Kompass, weiß
Für Regattaboote bis 24 Fuß.

- 3" Kombi Rose mit taktische Quadrante
- Mit einstellbarem Kursring
- 45° Steuerstriche
- 25° Neigungswinkel
- Einfache Montage: keine Deckaussparung
- Bajonetthalterung: schnell abnehmbar
- Hartstählerne Nadel mit Saphirstein
- 5 Jahre Ritchie-Garantie

RITCHIE TACTICIAN

Regattakompass XP-98W

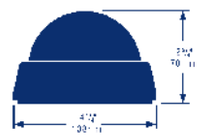

Art. 9067106 XP 99W Kanukompass, weiß

- 3" Kombi Rose
- Mit einstellbarem Kursring
- Einfache Montage: keine Deckaussparung
- Bajonetthalterung: schnell abnehmbar
- Hartstählerne Nadel mit Saphirstein
- 57,2mm deutlich ablesbare, blaue Rose
- 5 Jahre Ritchie-Garantie

RITCHIE KAYAKER

Kanukompass - Explorer Serie

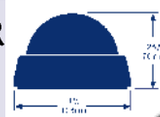

RITCHIE EXPLORER

Dashboard Kompasse

9067030

9067031

Art. 9067030 V-57.2 schwarz

Art. 9067031 V-57W.2 weiß

- Armaturenbrettmontage für kl. Motorboote
- 69,9mm direkt ablesbare Rose
- Einfache Montage
- Montage bis 45° möglich
- Hartstählerne Nadel mit Saphirstein
- Eingebaute Kompensatoren
- Eingebaute Beleuchtung, grün, 12V
- 5 Jahre Ritchie-Garantie
- Einbauloch Ø76,2mm

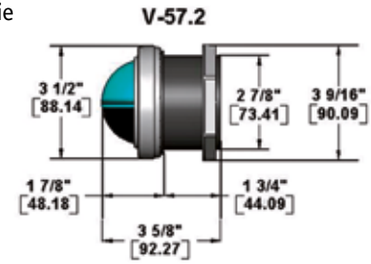

RITCHIE EXPLORER

9067032

9067034

9067033

Art. 9067032 RA-93 Ritchie Angler
Art. 9067033 S-53 schwarz
Art. 9067034 S-53G grau

- für kleine Motor- und Fischerboote
- 69,9mm direkt ablesbare, kugelförmige Rose
- Niedriges Modell, abnehmbar
- Hartstählerne Nadel mit Saphirstein
- Verstellbare Sonnenkappe
- Eingebaute Kompensatoren
- Eingebaute Beleuchtung, grün, 12V
- 5 Jahre Ritchie-Garantie

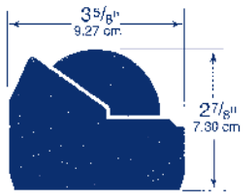

RA-93

RITCHIE EXPLORER

9067035

9067036

9067037

Art. 9067035 RA-91 Ritchie Angler
Art. 9067036 B-51 schwarz
Art. 9067037 B-51G grau

- die richtige Kompassgröße
  für kleine Motor- und Segelboote
- 69,9mm direkt ablesbare Rose
- Verstellbar durch Bügelmontage
- Einfach abnehmbar
- Hartstählerne Nadel mit Saphirstein
- Verstellbare Sonnenkappe
- Eingebaute Kompensatoren
- Eingebaute Beleuchtung, grün, 12V
- 5 Jahre Ritchie-Garantie

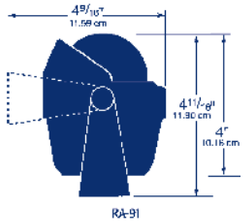

RA-91

RITCHIE EXPLORER

Art. 9067039 F-50 Einbau, schwarz

Art. 9067040 F-50W Einbau, weiß

- Die richtige Kompassgröße für kleine Motor- und Segelboote
- 69,9mm direkt ablesbare Rose
- Aufbau- oder Einbaumontage
- Einfach abnehmbar
- Hartstählerne Nadel mit Saphirstein
- Verstellbare Sonnenkappe
- Eingebaute Kompensatoren und Beleuchtung
- 5 Jahre Ritchie-Garantie
- Einbautiefe 57,2mm, Einbauloch Ø 95,3mm

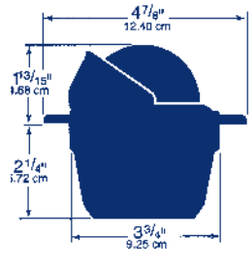

F-50/50W

9067040

9067039

PRICE-STAR PRICE-STAR

Art. 9067072 HELMSMAN HV-76 flache Rose

Art. 9067095 NAVIGATOR BN-202

- Geeignet für Motor- und Segelboote
- HV-76/77: Wahl aus 95mm flacher oder kugelförmiger Rose
- BN-202: 114,3mm kugelförmiger Rose
- Hartstählerne Nadel mit Saphirstein
- Eingebaute, grüne Beleuchtung (12V) und Kompensatoren
- BN-202 mit Klinometer
- 45° Steuerstriche
- 5 Jahre Ritchie-Garantie
- HV-76/77: Einbauloch 127mm
- BN-202: Einbauloch 146,1mm

Ritchie Schotkompasse

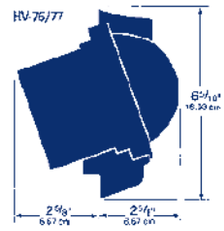

9067072

9067095

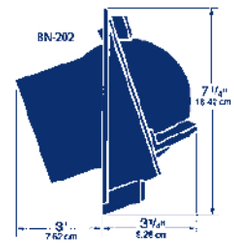

Art. 9067085

- Einbauschotkompass geeignet für Segelyachten von 16' bis 36' Passt in Einbauloch Plastimo Contest
- Kombinierte Rose 93,5mm mit 45° Steuerstriche.
- Eingebaute, grüne LED-Nachtbeleuchtung, 12V Kompensatoren separat lieferbar (Typ SR-CM2)
- Krängungmesser 2x45° wird separat beigeliefert
- Einbaulochmaß 118 - 122mm
- Maximaler Einbauwinkel 40°
- 5 Jahre Ritchie-Garantie
- Lieferung mit Schutzkappe

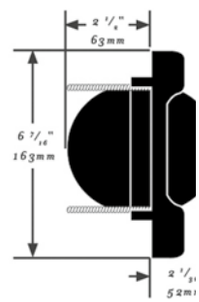

9067085

Ritchie Helmsman™

9067070

9067071

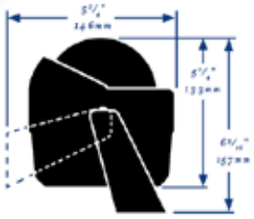

Art. 9067070 HB-740 flache Rose

Art. 9067071 HB-741 kugelförmige Rose

- Geeignet für Motor- und Segelboote
- Wahl aus 93,5mm flacher oder kugelf. Rose
- Hartstählerne Nadel mit Saphirstein
- Eingebaute, grüne Beleuchtung, 12V
- Eingebaute Kompensatoren
- Verstellbare Sonnenkappe
- 45° Steuerstriche
- 5 Jahre Ritchie-Garantie

Ritchie Helmsman™

9067076/77

Einbaukompasse

9067078/79

Art. 9067076 HF-742 schwarz, flache Rose
Art. 9067077 HF-742W weiß, flache Rose
Art. 9067078 HF-743 schwarz, kugelförmige Rose
Art. 9067079 HF-743W weiß, kugelförmige Rose

Art. 9067182 H-ABLK Adapterring schwarz*
Art. 9067183 H-AWHT Adapterring weiß*
*Adapter von alt (HF-73) nach neu (HF-743)

- Geeignet für größere Motor- und Segelboote
- Wahl aus 95mm flacher oder kugelförmiger Rose
- Hartstählerne Nadel mit Saphirstein
- Eingebaute, grüne Beleuchtung
- Eingebaute Kompensatoren
- Verstellbare Sonnenkappe
- 45° Steuerstriche
- 5 Jahre Ritchie-Garantie

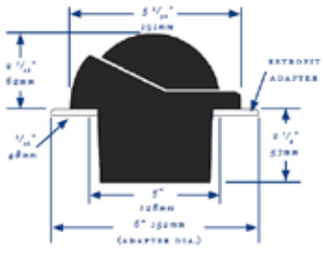

Aufbau- und Bügelkompasse

Art. 9067050 B-80 Bügelkompaß, flache Rose
Art. 9067051 B-81 Bügelkompaß, kugelförmige Rose mit Wheelmark

- Geeignet für größere Motor- und Segelboote
- Wahl aus 76,2mm flacher oder kugelförmiger Rose
- Eingebaute Kompensatoren
- Eingebaute, grüne Beleuchtung, 12V
- Hartstählerne Nadel mit Saphirstein
- Verstellbare Sonnenkappe
- 45° Steuerstriche
- 5 Jahre Ritchie-Garantie

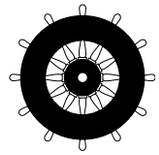

wheelmark: B-81

Ritchie Voyager

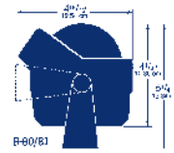

9067050/51

Art. 9067058 RU-90 schwarz

- geeignet für Regatta-Segelboote
- 76,2mm flache Rose
- Hartstählerne Nadel mit Saphirstein
- 45° und 90° Steuerstriche
- 5 Jahre Ritchie-Garantie

Ritchie Voyager

Kompasse für kleine Segelboote

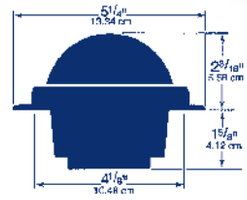

RU-90

9067058

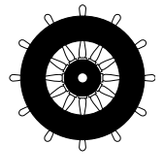

wheelmark: F-83

Einbaukompasse

Art. 9067054	F-82	schwarz	flache Rose
Art. 9067055	F-82W	weiß	flache Rose
Art. 9067056	F-83	schwarz	kugelförmige Rose
Art. 9067057	F-83W	weiß	kugelförmige Rose

- Geeignet für Motor- und Segelboote
- Wahl aus 76,2mm flacher oder kugelförmiger Rose
- Hartstählerne Nadel mit Saphirstein
- Eingebaute Kompensatoren
- Eingebaute, grüne Beleuchtung, 12V
- Verstellbare Sonnenkappe
- 45° Steuerstriche
- 5 Jahre Ritchie-Garantie

Ritchie Voyager

9067054/55

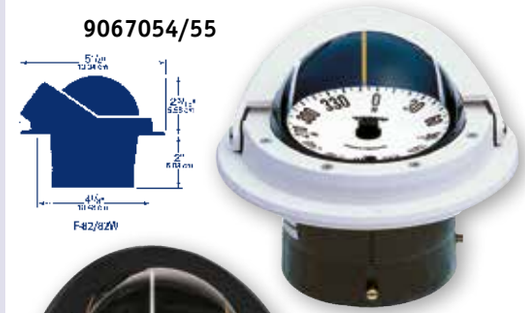

F-83/83W

9067056/57

RITCHIE GLOBEMASTER

- Absolute Spitzenqualität!
- Mehr als 150 Jahre fachmännische Herstellung
- Wahl aus 2° oder 5° Karten mit 5" oder 6" Rose
- Lieferbar als Einbau- (flush) oder als Aufbaukompaß
- Erhältlich in poliertem NIRO-Stahl, Messing oder schwarzer Beschichtung
- Ideal für Motorboote und Segelboote
- Die kratzbeständige hightech-Kugel aus Polymer bleibt klar und zeigt eine genaue Vergrößerung der Rose
- 90° Hauptsegelstrich
- Extra 45° Segelstriche aus Segelbootausführungen
- Hartstählerne Nadel mit Saphirstein
- Völlig kardanisch aufgehängte Rose
- 12V Nachtbeleuchtung auf allen Modellen (auch in 24V oder 32V erhältlich)
- Schüsselförmiges Gehäuse verstärkt mit Fiberglas auf allen 5" Modellen
- Schüsselförmiges Gehäuse aus Messing auf allen 6" Modellen
- Zuverlässig auch bei sehr schwankenden Temperaturen
- Eingebaute Kompensatoren
- Völlig reparierbar
- 5 Jahre exklusive Ritchie-Garantie
- Diese Ritchie Kompasse werden einzeln angefertigt
  Bei Bestellung bitte angeben:
  Rose 2° oder 5° (G-2, G-2-P, G-5)
  Volt 12V, 24V oder 32V
  Segelbootausführung = "E"
  Material: B=schwarz, P=NIRO, X=Messing
  Lieferzeit: 2-3 Wochen

- Die Kompasse ab **Art. 9067370** bis **Art. 9067399** sind mit einer Kappe (mit „Visier") versehen.

9067350

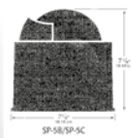

9067360

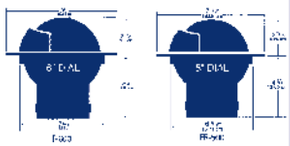

9067365

9067371

9067381

9067391

9067396

Traditionelle Kompasse

Art.	Modell	Ø Rose	Anwendung	Montage	Gehäuse
9067350	SP-5B	5"	Motor&Segel	Aufbau	Schwarz
9067360	SP-5C	5"	Motor&Segel	Aufbau	NIRO
9067365	FB-500	5"	Motorboot	Einbau	Schwarz
9067366	SF-500	5"	Segelboot	Einbau	Schwarz
9067367	FB-600	6"	Motorboot	Einbau	Schwarz
9067368	SF-600	6"	Segelboot	Einbau	Schwarz
9067370	FD-500-B	5"	Motorboot	Einbau	Schwarz
9067371	FD-500-P	5"	Motorboot	Einbau	NIRO
9067372	FD-500-X	5"	Motorboot	Einbau	Messing
9067373	FD-500-EB	5"	Segelboot	Einbau	Schwarz
9067374	FD-500-EP	5"	Segelboot	Einbau	NIRO
9067375	FD-500-EX	5"	Segelboot	Einbau	Messing
9067380	FD-600-B	6"	Motorboot	Einbau	Schwarz
9067381	FD-600-P	6"	Motorboot	Einbau	NIRO
9067382	FD-600-X	6"	Motorboot	Einbau	Messing
9067383	FD-600-EB	6"	Segelboot	Einbau	Schwarz
9067384	FD-600-EP	6"	Segelboot	Einbau	NIRO
9067385	FD-600-EX	6"	Segelboot	Einbau	Messing
9067387	D-515-B	5"	Motorboot	Aufbau	Schwarz
9067388	D-515-P	5"	Motorboot	Aufbau	NIRO
9067389	D-515-X	5"	Motorboot	Aufbau	Messing
9067390	D-515-EB	5"	Segelboot	Aufbau	Schwarz
9067391	D-515-EP	5"	Segelboot	Aufbau	NIRO
9067392	D-515-EX	5"	Segelboot	Aufbau	Messing
9067394	D-615-B	6"	Motorboot	Aufbau	Schwarz
9067395	D-615-P	6"	Motorboot	Aufbau	NIRO
9067396	D-615-X	6"	Motorboot	Aufbau	Messing
9067397	D-615-EB	6"	Segelboot	Aufbau	Schwarz
9067398	D-615-EP	6"	Segelboot	Aufbau	NIRO
9067399	D-615-EX	6"	Segelboot	Aufbau	Messing

Art. 9067018 SS-1002 schwarz
Art. 9067019 SS-1002 W weiß

Art. 9067182 Adapterring schwarz
Art. 9067183 Adapterring weiß

- Geeignet für high speed Boote, offshore Racers, Mehrrumpf-Segelboote
- Einbau (flush mount) Kompasse
- 93,5mm blaue Rose mit großen, weißen Ziffern
- Flüssigkeit mit niedriger Viskosität
- Hartstählerne Nadel mit Saphirstein
- Eingebaute Kompensatoren
- Eingebaute grüne Beleuchtung, 12V
- 5 Jahre Ritchie-Garantie
- Einbau Ø120,7mm

RITCHIE SUPERSPORT

Einbaukompasse

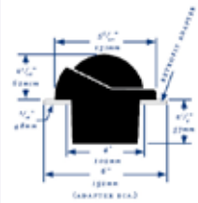

Art. 9067021 SS-2000 schwarz
Art. 9067024 SS-2000W weiß

- Geeignet für high speed Boote, offshore Racers, Mehrrumpf-Segelboote
- 114,3mm blaue Rose mit großen, weißen Ziffern
- Flüssigkeit mit niedriger Viskosität
- Hartstählerne Nadel mit Saphirstein
- Eingebaute Kompensatoren
- Eingebaute grüne Beleuchtung, 12V
- 5 Jahre Ritchie-Garantie
- Einbau Ø130,2mm

RITCHIE SUPERSPORT

Einbaukompasse

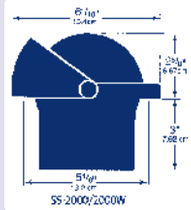

Art. 9067022 SS-5000 schwarz
Art. 9067025 SS-5000W weiß

- Geeignet für high speed Boote, offshore Racers, Mehrrumpf-Segelboote
- 127 mm blaue Rose mit großen, weißen Ziffern
- Flüssigkeit mit niedriger Viskosität
- Hartstählerne Nadel mit Saphirstein
- Eingebaute Kompensatoren
- Eingebaute grüne Beleuchtung
- 5 Jahre Ritchie-Garantie
- Einbau Ø159mm

RITCHIE SUPERSPORT

Einbaukompasse

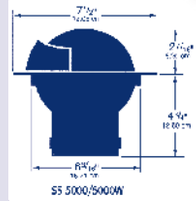

Art. 9067161 HC-80 Schutzkappe Interieur HV-76-77
Art. 9067162 NC-20 Schutzkappe Interieur BN-202
Art. 9067180 N-LB Einbauring Teak 7° für BN-202
Art. 9067181 H-LB Einbauring Teak 7° für HV-76-77
Art. 9067163 V-80-C Schutzkappe, Kunststoff weiss, für F82 / B80 / D84-85
Art. 9067166 H-71-C Schutzkappe, Kunststoff weiss, für HB70-71 / HF72-73 / HD74-75
Art. 9067168 N-203-C Schutzkappe, Kunststoff weiss, für FN201-203 / DN-200 / SS-2000
Art. 9067169 BN-C Schutzkappe BN-202
Art. 9067170 LL-C Schutzkappe, Kunststoff weiss, für SS-5000
Art. 9067172 H-79-C Schutzkappe, Kunststoff weiss

Schutzkappen Ritchie-Kompasse

9067302/303

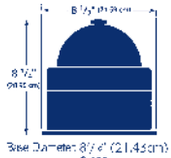

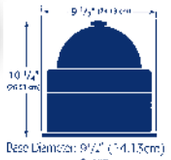

RITCHIE GLOBEMASTER

Shock-Mount-Modelle

- Stoßfest aufgehängtes Kompaßgehäuse
- Spezielles Gehäuse für Stahl-Schiffe
- 5 Jahre exklusive Ritchie-Garantie

Diese Kompasse werden einzeln angefertigt: Lieferzeit: 2-3 Wochen.

Bei Bestellung bitte angeben: Rose 5 oder 6" (2° oder 5°), 12V, 24V oder 32V und Segel- oder Motorboot-Anwendung
Material: B = schwarz, C = Chrom, X = Messing

Art. 9067300 Modell B-453 5" (speziell für Stahl-Schiffe)
Art. 9067301 Modell B-463 6" (speziell für Stahl-Schiffe)
Art. 9067302 Modell C-453 5"
Art. 9067303 Modell C-463 6"

9067300/301

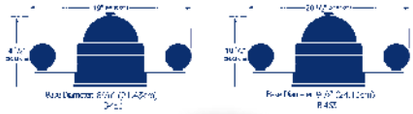

9067312/322

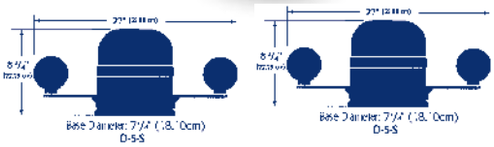

RITCHIE GLOBEMASTER

Traditonele Aufbaumodelle

- Geeignet für Stahlschiffe!
- DieseRitchieKompassewerdeneinzelnangefertigt: Lieferzeit 2-3 Wochen.

Bei Bestellung bitte angeben: Rose 5 oder 6" (2° oder 5°), 12V, 24V oder 32V und Segel- oder Motorboot-Anwendung.
Die Kompasse ab Art. 9067310 bis 9067322 sind mit einer "Visir" versehen.

Material: B = Schwarz, C = Chrom, X = Messing

Art. 9067310 Modell D-5-S-B 5" Schwarz
Art. 9067311 Modell D-5-S-C 5" Chrom
Art. 9067312 Modell D-5-S-X 5" Messing
Art. 9067320 Modell D-6-S-B 6" Schwarz
Art. 9067321 Modell D-6-S-C 6" Chrom
Art. 9067322 Modell D-6-S-X 6" Messing
Art. 9067305 Modell YB-500 5" Schwarz
Art. 9067306 Modell YB-600 6" Schwarz

9067305/306

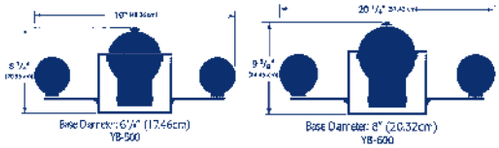

Ritchie Helmsman™

Stahl-Schiff-Kompass HB-845

- 95mm (5°) Rose mit PowerDamp
- 5 Jahre exclusive Ritchie-Garantie

Art. 9067304 Modell HB-845
Art. 9067226 Widerstand für Gebrauch mit 24V

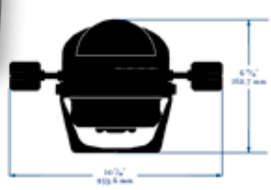

Breton Plotter

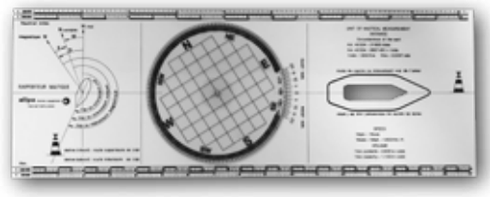

Art. 139040 Kurs-Lineal aus Plexiglas

Parallel-Lineal

Art. 139043 Plexiglas, 300mm

Goniometer Winkelmesser

Art. 139045 Plexiglas, 180°, 150mm.

Kursdreieck

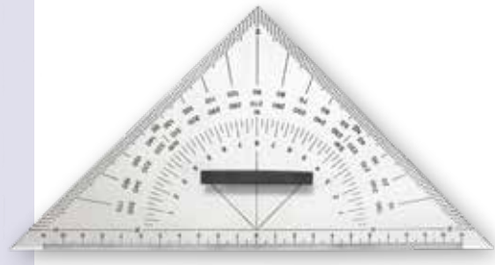

Art. 139044 Plexiglas, mit Griff, 250mm

Marinezirkel

Art. 139041 Marinezirkel aus Aluminium
mit Kunstlederetui, L=180mm

Erste Hilfe Kasten

Art. 9082180 Kleiner Erste-Hilfe-Kasten für Boot, Auto, Wohmobil

Art. 9082185 Erste-Hilfe-Kasten Typ “B”, Standard Inhalt komplett mit Wandhalterung.

Feuerlösch Decke

Art. 9082170 Feuerlöschdecke, Abm. 110 x 110cm. Zum Löschen kleiner Brandherde, komplett mit Wandhalterung.

Nicht geeignet für Friteusenbrand.

Feuerlösch Öffnung

Art. 9078945 Feuerlöschöffnung mit Brech-Glas. Abm. 50 x 70 x 29mm. Befestigung 4 x M6. Innere Größe Ø45,7mm

Schaumlöscher ECOCOLD

Art. 9082101 Feuerlöscher (andauernd unter Druck) 2 l. Abm. Ø110, H= 285mm (405mm inkl. Griff) frostsicher bis -10 C° Feuerklassen A + B und F, Düse Ø43mm

Art. 9082107 Feuerlöscher 6l, mit Schlauch. Abm. Ø160, H= 415mm (560mm inkl. Griff) frostsicher bis -10 C° Feuerklassen A + B und F, Düse Ø43mm

Pulverlöscher (permanent unter Druck)

Art. 9082116 Pulverlöscher 1kg, Abm. 125 x 265 x 85mm (BxHxD), Brandklasse A,B

Art. 9082121 Pulverlöscher 2kg, Abm. 140 x 340 x 108mm (BxHxD), Brandklasse A,B

Die 1 und 2 kg Pulverlöscher werden mit einer stabilen Transporthalterung geliefert und können sowohl horizontal als auch vertikal montiert werden.

Halterung für Feuerlöscher

Art. 484210 Kasten aus Kunststoff mit transparentem Deckel. Abm. 430 x 180 x 110mm (LxBxD)

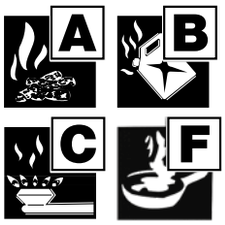

Brandklassen

Brandklasse A: Brände fester Stoffe (organisch), die Glut bilden wie Holz, Papier, Textilien etc.

Brandklasse B: Brände flüssiger Stoffe oder flüssig werdender Stoffe, z.B.: Benzin, Öl, Fette, Lacke, Harze, Wachse, Teer, Alkohol etc.

Brandklasse C: Brände von Gasen, z.B.: Methan, Propan, Butan, Wasserstoff, Acethylen etc.

Brandklasse F: Brände von Speisefetten und -Öl, z.B. in Frittier- und Gebackgeräte

Art. 9078884 Getränkehalter aus Kunststoff, klappbar und verstellbar. Verchromt.

Art. 9078885 Getränkehalter aus Kunststoff, klappbar und verstellbar. Farbe weiß.

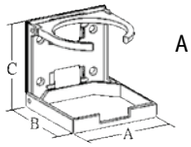

A = 94mm, B = 98mm, C = 103mm

Getränkehalter

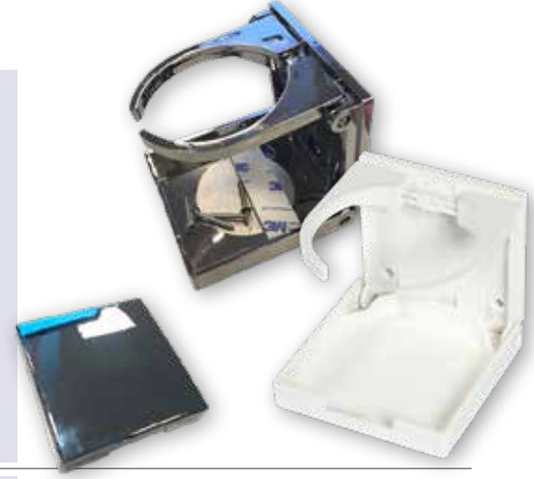

Art. N0154097 Getränkehalter RVS 304
Innenmaß: H 89mm x Ø67mm bis 87.3mm
Bohrloch = Ø90mm

Getränkehalter

Art. N0154102 Getränkehalter Nylon
Innendurchmesser: 76mm
Wird geliefert mit 3 Adapter zur Montage

Getränkehalter

Art. N0154096 Getränkehalter
Ring auf Füße, NIRO 316

Getränkehalter

Art. N0154095 Getränkehalter, Fest, UV beständigem Kunststoff, Relingmontage

Getränkehalter

Art. N0154098 Niro Getränkehalter, Klappbar mit Federgrip (98.4-102mm)

Getränkehalter

Art. 9078887 Getränkehalter, klappbar, mit NIRO 304 Deckel und Kunststoff Federgrip
Maßen: 95 x 94 x 94 x 70mm

Getränkehalter

stainless steel 316

Poller für Bolzenmontage

Montage von Unterseite

Art. 9048300	M 8,	H = 90mm, Ø50mm
Art. 9048320	M10,	H = 120mm, Ø60mm
Art. 9048340	M12,	H = 145mm, Ø70mm

stainless steel 316

Poller mit Fußplatte und Schweißpoller

Poller mit Fußplatte (Stärke 2mm)

Art. 9048310	Fußplatte 90x90mm, H = 90mm, D = 50mm
Art. 9048330	Fußplatte 95x120mm, H = 120mm, D = 60mm
Art. 9048350	Fußplatte 120x150mm, H = 145mm, D = 70mm

Schweißpoller

Art. 9048305	H = 90mm, D = 50mm
Art. 9048325	H = 120mm, D = 60mm
Art. 9048345	H = 145mm, D = 70mm
Art. 9048480	H = 195mm, D = 100mm, Stocklänge 1x75mm, 1 x35mm
Art. 9048490	H = 195mm, D = 100mm, Stocklänge 2x75mm

stainless steel 316

Doppel-Poller

für Bolzenmontage

Art. 390500	Fußplatte 160 x 55mm, Ø = 30mm, Stocklänge 210mm, Abstand Loch-Loch: 100mm, H = 95mm, M8
Art. 390501	Fußplatte 200 x 60mm, Ø = 40mm, Stocklänge 250mm, Abstand Loch-Loch: 120mm, H = 100mm, M10
Art. 390502	Fußplatte 240 x 80mm, Ø = 50mm, Stocklänge 300mm, Abstand Loch-Loch: 100mm, H = 110mm, M10

stainless steel 316

Belegklampen

Polierter, rostfreier Stahl, Montage von Unterseite.

Art. 9048400	L = 145mm, H = 45mm, Fußplatte: L = 90mm, B = 30mm, Loch/Lochabstand 55mm
Art. 9048410	L = 205mm, H = 50mm, Fußplatte: L = 120 mm, B = 35mm, Loch/Lochabstand 65mm
Art. 9048420	L = 280mm, H = 75mm, Fußplatte: L = 160mm, B = 38mm, Loch/Lochabstand 95mm
Art. 9048430	L = 320mm, H = 80mm, Fußplatte: L = 170 mm, B = 38mm, Loch/Lochabstand 105mm

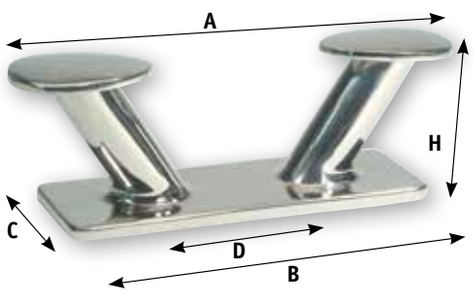

Klampe NIRO 316

stainless steel 316

	A	B	C	D	H
Art. 9072605	240mm	188mm	70mm	90mm	80mm
Art. 9072606	300mm	254mm	80mm	130mm	100mm
Art. 9072607	350mm	298mm	90mm	170mm	110mm

Kunststoff-klampen

Art. 209600	L = 60mm, B= 19mm
Art. 209800	L = 80mm, B= 22mm
Art. 209001	L = 110mm, B= 28mm
Art. 209005	L = 145mm, B= 35mm
Art. 209010	L = 180mm, B= 45mm
Art. 209015	L = 220mm, B= 52mm

B= Loch/Loch Maß

Kunststoff-klampen

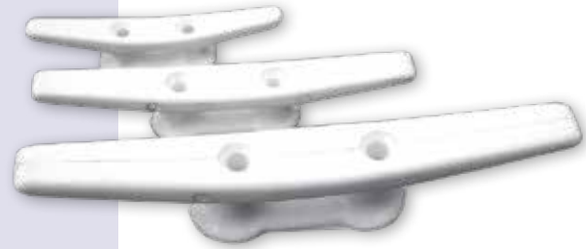

Art. 209602	L = 60, B = 19mm
Art. 209801	L = 80, B = 22mm
Art. 209002	L = 110, B = 28mm
Art. 209006	L = 145, B = 35mm
Art. 209011	L = 180, B = 45mm
Art. 209016	L = 220, B = 52mm

Kunststoff-Lippklampen

Art. 9006150	L = 110mm, Lochabstand = 90mm
Art. 9006151	L = 150mm, Lochabstand = 120mm

pro Paar

Belegklampen

stainless steel 316

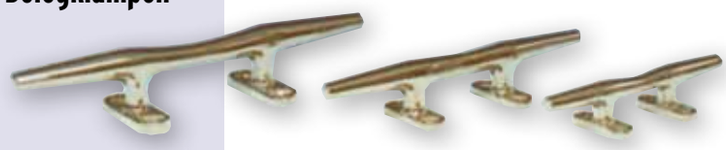

Art. 9078401	L = 100mm, H = 25mm, Gewicht 110g, Abstand Loch-Loch 38mm
Art. 9078402	L = 150mm, H = 30mm, Gewicht 220g, Abstand Loch-Loch 57mm
Art. 9078403	L = 200mm, H = 35mm, Gewicht 320 g, Abstand Loch-Loch 75mm
Art. 9078404	L = 250mm, H = 45mm, Gewicht 650g, Abstand Loch-Loch 95mm
Art. 9078405	L = 300mm, H = 53mm, Gewicht 1100g, Abstand Loch-Loch 100mm

Polierter, rostfreier Stahl

NIRO-Klampe Bolzenmontage

Montage von der Unterseite. Maße in mm - „stainless steel 3/6

Art.	A	B	C	D	E	F	ØM
9078830	200	34	120	55	67	34	10
9078831	250	42	150	72	83	41	10

NIRO-Klampe Bolzenmontage

Montage von der Unterseite.

Art.	A mm	B mm	C mm	D mm	ø M
9078835	152	19	64	38	6
9078836	203	25	83	51	8
9078837	254	31	105	62	10

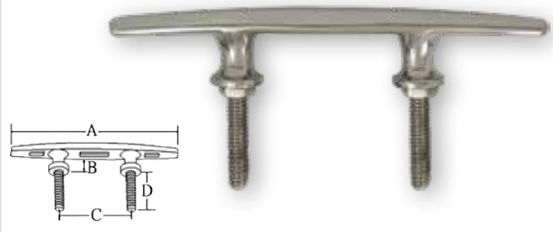

Lippklampen

Polierter, rostfreier Stahl.

Art. 613800	Rechts,	L = 115mm, B = 27mm, H = 30mm
Art. 613801	Links,	L = 115mm, B = 27mm, H = 30mm

9078415
9078416

9078410
9078411

NIRO Lippklampen

Art. 9078410	L =130mm, Ø max.= 16mm, Preis pro Stück
Art. 9078411	L =150mm, Ø max.= 19mm, Preis pro Stück
Art. 9078415	L =110mm, Ø max.= 13mm, Bugmontage, Preis pro Paar
Art. 9078416	L =150mm, Ø max.= 19mm, Bugmontage, Preis pro Paar

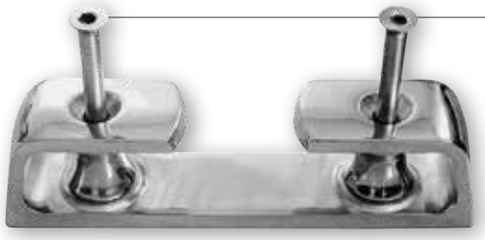

NIRO 316 Lippklampen mit Leitrollen

	Ø Leine	Abm. (lxbxh)
Art. 9024285	16-22mm	40x205x55mm
Art. 9024286	24-30mm	45x260x75mm

Niro Klampen mit Hohlfuß

Niro Klampen mit flachem Fuß. Aus NIRO 316

		Befestigungslöcher	HzH
Art. N3081004	L=102mm (4")	M6	31x40mm
Art. N3081005	L=127mm (5")	M6	31x40mm
Art. N3081006	L=152mm (6")	M6	40x40mm
Art. N3081008	L=203mm (8")	M6	56x40mm
Art. N3081012	L=305mm (12")	M8	73x48mm

Roller cleat

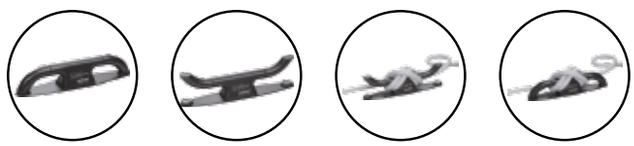

Die antal Roller ist eine Faltklampe mit rotierenden Hörnern: einfach zu öffnen oder zu schließen auch bei angelegter Leine. Die Hörner können nur einseitig (nach innen) gedreht werden: Auf diese Weise kann der Roller als Fußstütze fungieren (die Drehung nach außen ist gesperrt).
4 Größen und 2 Ausführungen: silber oder schwarz eloxiert.
Befestigungsschrauben enthalten.

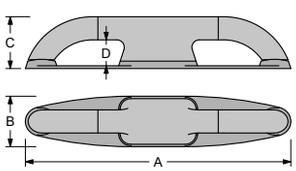

Art.	A	B	C	D	SWL	Gewicht	Montage (mm)	Boot
54RC230*	232mm	46mm	46mm	21mm	2000kg	0,44kg	2 x Ø10 + 2 x Ø6	36 ft
54RC290*	287mm	55mm	56mm	28mm	4000kg	0,77kg	2 x Ø14 + 2 x Ø6	46 ft
54RC350*	346mm	64mm	65mm	31mm	7500kg	1,33kg	4 x Ø12 + 2 x Ø6	58 ft
54RC420*	418mm	76mm	77mm	36mm	11500kg	2,30kg	4 x Ø15 + 2 x Ø8	70 ft

*** Für schwarz ´/B´und für Silber `/SI` zur Artikelnummer hinzufügen.**

Klampe klappbar NIRO 316

Art. 9078917 L=154,8 - B=54,7 - H=13,5 (mm)
Lochabstand 85,5 – 2 x Ø8 (mm)

Art. 9078918 L=202,0 - B=72,6 - H=15,0 (mm)
Lochabstand 114,0 – 2 x Ø10 + 1 x Ø5,5 (mm)

Klappbare Klampen NIRO 316

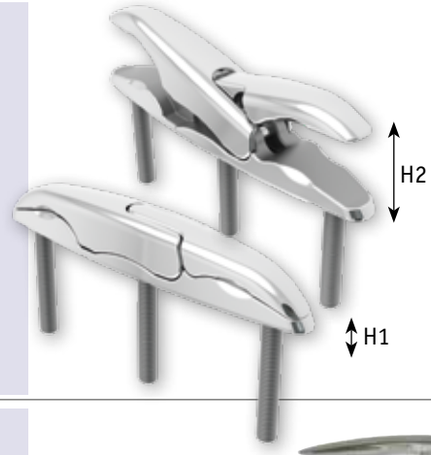

Saubere, runde Form. Keine Dränage erforderlich

Art.	L	B	H1	H2	Montage
9078955	151	25	21	37	3 x M8 x 50 (mm)
9078956	240	34	33	54	3 x M10 x 56 (mm)
9078957	254	43	37	60	3 x M12 x 59 (mm)

Versenkbare NIRO-Klampe

Art. 9072250

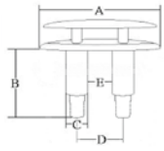

Diese Klampe kann sehr einfach eingedrückt werden, so daß diese versenkt im Deck liegt. Standard versehen mit Kunststoff Adapter um Regen- und Spritzwasser abführen zu können.
A = 126mm, B = 64mm, C = 22mm, D = 46mm, E = 22mm.

Versenkbare NIRO Klampe

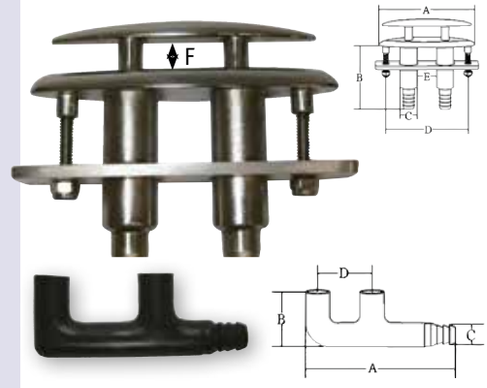

Diese dauerhafte, stabile Klampe wird versenkt im Deck montiert. Durch einen einfachen Druck auf den Knopf springt Sie heraus. Drücken auf die Klampe, versenkt Sie wieder.

Art.	Modell	A	B	C	D	E	F mm
9078840	4 1/2"	124	81	23	98	21	14
9078841	6"	165	93	23	128	35	18
9078842	8"	212	118	32	152	26	24

Zu dieser Klampe gehört ein Adapter aus Kunststoff, um Regen- und Spritzwasser abführen zu können.

Versenkbare NIRO Klampe

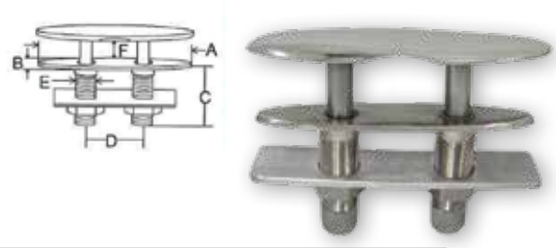

Versenkbare Klampe (NIRO 316)
Basis wird komplett abgedeckt, wenn versenkt.
Rasselfrei

Art.	A	B	C	D	E	F mm
9078950	108	28	50	45	19	19
9078951	146	34	60	57	22	25
9078952	202	37	70	70	25	31
9078953	250	46	94	87	31	38

Aluminium-Kneifklampen

Art. 209150 L = 90mm, max. Leine Ø10mm
Art. 209151 L = 130mm, max. Leine Ø14mm
Art. 209152 L = 170mm, max. Leine Ø18mm

Belegklampen

Art. N3100215 L = 215mm

Messing verchromt, mit Mahagoniholzsteg.
Loch/Loch-Abstand 9cm und 11,5cm.

allpa
marine equipment

Niro Handläufe mit Leder "Brandy-farbig"

Art. 73106860 L = 380mm
Art. 73106861 L = 430mm
Art. 73106862 L = 585mm

L = Herz auf Herz
Ø Fuß 57mm

Mit abnehmbaren Montageplatten

Handläufe mit Leder-Überzug

Polierter, rostfreier Stahl

Ø20mm, H = 55mm

Art. 613126 L = 400mm
Art. 613127 L = 600mm
Art. 613128 L = 800mm
Art. 613129 L = 1000mm, mit extra Mittelstück
Art. 613130 L = 1200mm, mit extra Mittelstück

Handläufe

stainless steel 316

Ø22 mm, H = 55 mm

Art. 9024300 L= 300mm, M8-Außengewinde
Art. 9024301 L= 450mm, M10-Außengewinde
Art. 9024302 L= 610mm, M10-Außengewinde

NIRO AISI 316

NIRO Handläufe mit Außengewinde

Ø25mm, H = 50mm

Art. 9024305 L= 300mm, M8-Außengewinde
Art. 9024306 L= 400mm, M10-Außengewinde
Art. 9024307 L= 500mm, M10-Außengewinde

NIRO AISI 316

NIRO Handläufe mit Außengewinde

Art. 9024310 L= 170mm, H = 40mm
Befestigung mit M8-Schrauben
Aus gegossenem NIRO AISI 316

NIRO Handgriff

Art. 9024315 L= 300mm, H = 50mm
Befestigung mit M8-Schrauben
Aus gegossenem NIRO AISI 316

stainless steel 316

NIRO Handgriff

Niro 316 Gasfeder Teleskopisch

- Edelstahl-316
- Durchmesser Zylinder Ø18mm
- Durchmesser Stange Ø8mm
- Temp.: -20°C + 70°C

Erhältlich mit Kugelgelenke oder Befestigungsaugen.

Art.	Niro Gasfeder Teleskopisch	Befestigung	Kapazität
M3718250	Länge 170-250mm	Befestigungsauge	18kg
M3718251	Länge 170-250mm	Kugelgelenk	18kg
M3620501	Länge 290-500mm	Befestigungsauge	20kg
M3620502	Länge 290-500mm	Kugelgelenk	20kg
M3725355	Länge 225-355mm	Befestigungsauge	25kg
M3725356	Länge 225-355mm	Kugelgelenk	25kg
M3730600	Länge 350-600mm	Befestigungsauge	30kg
M3730601	Länge 350-600mm	Kugelgelenk	30kg
M3638350	Länge 320-550mm	Befestigungsauge	35kg
M3638351	Länge 320-550mm	Kugelgelenk	35kg
M3640500	Länge 290-500mm	Befestigungsauge	40kg
M3640501	Länge 290-500mm	Kugelgelenk	40kg
M3650600	Länge 350-600mm	Befestigungsauge	50kg
M3650601	Länge 350-600mm	Kugelgelenk	50kg
M3638500	Länge 320-550mm	Befestigungsauge	64kg
M3638501	Länge 320-550mm	Kugelgelenk	64kg

64GS62920	Niro 10mm Kugelgelenk mit Gewinde. (Satz von 2)
269000	Einzelne Connector 10mm Satz Niro 316 M8 für Gasfeder (Satz von 2)
269001	Einzelne Augensatz NIRO316 M8 für Gasfeder (Satz von 2)

64GS62920

269001

269000

NAUTALIFT™ GASFEDER TELESKOPISCH
Marine Gasfeder
Gehärtetem Stahl mit Nitrid-Beschichtung
Kugelgelenk befestigung
Doppeldichtung

NAUTALIFT™ GASFEDER TELESKOPISCH

Art.	Niro Gasfeder Teleskopisch	Befestigung	Kapazität
64GS62640	Länge 178-254mm	Kugelgelenk	18kg
64GS62670	Länge 216-305mm	Kugelgelenk	14kg
64GS62690	Länge 241-381mm	Kugelgelenk	14kg
64GS62740	Länge 279-432mm	Kugelgelenk	18kg
64GS62800	Länge 305-508mm	Kugelgelenk	27kg
64GS62850	Niro Halterung Gerade 10mm Kugel Länge 57mm (2 pro Satz)		
64GS62870	Niro Halterung Eckig 90° 10mm Kugel Länge 51mm (2 pro Satz)		
64GS62900	Niro Halterung Eckig 90° 10mm Kugel Länge 51mm (2 pro Satz)		
64GS62920	Niro Kugel 10mm mit 5/16-18 Gewinde (2 pro Satz)		
64GS62890	Kugelgelenk für Nautalift mit Innengewinde (2 pro Satz)		

64GS62850

64GS62870

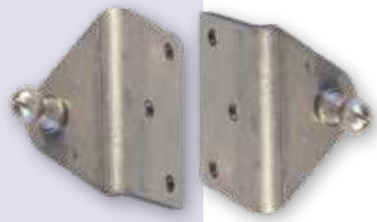

64GS62900

64GS62920

64GS62890

Lukenhalter NIRO

Art. 9024320 L = 220mm, Ø10,6mm
Art. 9024321 L = 270mm. Ø14,4mm
Lukenhalter aus NIRO mit Feder

Lukenhalter NIRO

Art. 9078850 NIRO, teleskopisch

A-max = 430mm, A-min = 300mm, B = 13mm

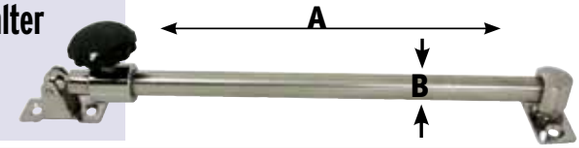

stainless steel 316

T-Stück

Art. 9072120	T-Stück links, 60°,	Rohr Ø22,25mm
Art. 9072121	T-Stück links, 60°,	Rohr Ø25,4mm
Art. 9072125	T-Stück rechts, 60°,	Rohr Ø22,25mm
Art. 9072126	T-Stück rechts, 60°,	Rohr Ø25,4mm
Art. 9072130	T-Stück universell, 60°,	Rohr Ø22,25mm
Art. 9072131	T-Stück universell, 60°,	Rohr Ø25,4mm
Art. 9072135	T-Stück universell, 90°	Rohr Ø22,25mm
Art. 9072136	T-Stück universell, 90°	Rohr Ø25,4mm

Winkelstück

Art. 9072140	Winkelstück, 90°	Rohr Ø22,25mm
Art. 9072141	Winkelstück, 90°	Rohr Ø25,4mm

Verdeckbeschlag

Art. 9072150	NIRO 316 Mittelstück. Ø Reling 22,25 mm, Verbindung 6,3mm
Art. 9072151	NIRO 316 Mittelstück. Ø Reling 25,4 mm, Verbindung 6,3mm

Verdeckbeschlag

Art. 9072145	NIRO 316 Endkappe. Ø Reling 22,25mm, Verbindung 6,3 mm
Art. 9072146	NIRO 316 Endkappe. Ø Reling 25,4mm, Verbindung 6,3mm

Verdeckbeschlag

Art. 9078960	In-Rohr-Endstück für 7/8" Rohr (22,25mm), NIRO 316, A= 18,8mm, B = 30mm, C = 8mm
Art. 9078961	In-Rohr-Endstück für 1" Rohr (25,4mm), NIRO 316, A= 21,5mm, B = 30mm, C = 8mm

"quick release" Verdeckbeschlag

Art. 9072175	Ø22mm NIRO Verdeckbeschlag mit Schnellverschluss
Art. 9072176	Ø25mm NIRO Verdeckbeschlag mit Schnellverschluss

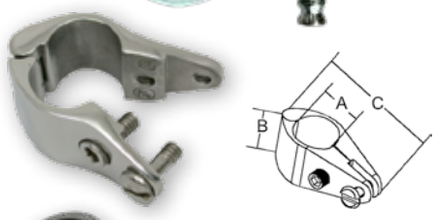

stainless steel 316

Verdeckbeschlag

Geteiltes Mittelstück, NIRO 316, für Rohr

Art. 9078965	A = 22,25mm, B = 28,6mm, C = 66,7mm
Art. 9078966	A = 25,40mm, B = 28,6mm, C = 66,7mm
Art. 9078967	A = 31,75mm, B = 28,6mm, C = 73,0mm

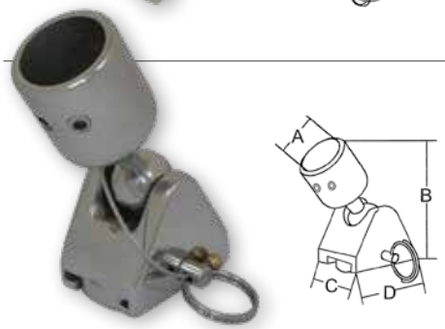

Verdeckbeschlag

Schwenkbares Endstück, abnehmbar, NIRO 316
Mit 30° seitliche- und 190° vor- und rückwärtige Verstellung

Art. 9078970	Für 7/8" Rohr (22,25mm) A = 22,4mm, B = 82mm, C = 30mm, D = 42mm
Art. 9078971	Für 1" Rohr (25,4mm) A = 25,6mm, B = 82mm, C = 30mm, D = 42mm
Art. 9078972	Einzelner Sicherungsstift

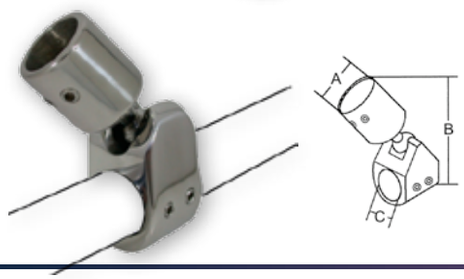

stainless steel 316

Verdeckbeschlag

Schwenkbares Endstück für Rohrmontage, NIRO 316
Mit 30° seitliche- und 190° vor- und rückwärtige Verstellung

Art. 9078975	Für 7/8" Rohr (22,25mm) A = 22,4mm, B = 97mm, C = 22mm (7/8")
Art. 9078976	Für 1" Rohr (25,4mm) A = 25,6mm, B = 97mm, C = 25mm (1")

Art. 9072160 NIRO 316 Kappe, schräges
Modell, mit Schraube 6,3 mm
Bodenplatte mit geraden Ecken, 22x51mm

Art. 9072155 NIRO 316 Kappe, rechtes
Modell, mit Schraube 6,3mm
Bodenplatte mit geraden
Ecken, 22x51mm

Verdeckbeschlag

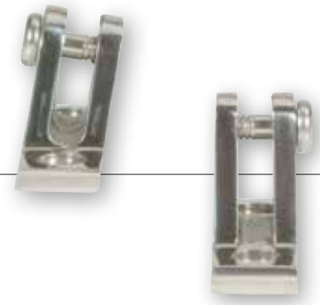

Art. 9072660 Fuß beweglich mit Bolzen
26 x 69mm. Lochmaß Ø6mm

stainless steel 316

Fuß beweglich NIRO 316

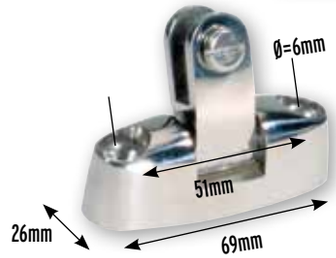

Art. 9078980 Abkuppeln durch Tastendruck
Ideal für Sonnenverdecke!

A = 75mm, B = 35mm, C = 43mm, D = 8mm

Abkuppelbares Deckscharnier NIRO 316

Art. 9072100 Relingstütze 90°, Fuß mit geraden Ecken
Rohr Ø22,25mm, Fuß 76 x 43mm

Art. 9072101 Relingstütze 90°, Fuß mit geraden Ecken
Rohr Ø25,4mm, Fuß 81 x 48mm

stainless steel 316

Relingsfuß

Art. 9072105 Relingstütze 90°, runder Fuß
Rohr Ø22,25mm, Fuß Ø = 66mm

Art. 9072106 Relingstütze 90°, runder Fuß
Rohr Ø25,4mm, Fuß Ø = 71mm

stainless steel 316

Relingsfuß

Art. 9072110 Relingstütze 60°, Fuß mit geraden Ecken
Rohr Ø22,25mm, Fuß 76 x 43mm

Art. 9072111 Relingstütze 60°, Fuß mit geraden Ecken
Rohr Ø25,4 mm, Fuß 81 x 48 mm

Relingsfuß

stainless steel 316

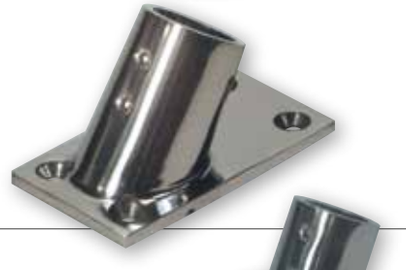

Art. 9072115 Relingstütze 60°, runder Fuß
Rohr Ø22,25mm, Fuß Ø66mm

Art. 9072116 Relingstütze 60°, runder Fuß
Rohr Ø25,4mm, Fuß Ø71mm

Relingsfuß

Art. 495005 T-Verbinder 90°, offen,
für Rohr Ø22mm, mit Kunststoff-Einsatz

T-Verbinder offen

Art. 495009 Klappverdeckfuß, L = 50mm,
für Rohr Ø22mm
Lochabstand 32mm

Klappverdeckfuß

stainless steel 316

Endstück

Art. N0980121	Endstück für Handlaufrohr 1" (25,4 mm)

Handlauf Endstück

Art. 9072205	NIRO 316 Handlauf Endstück, 60°, Rohr Ø22,25mm, Höhe 49mm
Art. 9072206	NIRO 316 Handlauf Endstück, 60°, Rohr Ø25,4mm, Höhe 57mm

Handlauf Endstück

Art. 9072215	NIRO 316 Handlauf Endstück, 120°, Rohr Ø22,25mm, Höhe 49mm
Art. 9072216	NIRO 316 Handlauf Endstück, 120°, Rohr Ø25,4mm, Höhe 56mm

Handlauf Mittelstück

Art. 9072210	Aus NIRO. 60°, Rohr Ø22,25mm, H= 49mm, Lochmaß Ø5mm, Lochabstand 26mm
Art. 9072211	Aus NIRO. 60°, Rohr Ø25,4mm, H= 57mm, Lochmaß Ø5mm, Lochabstand 27mm.

Rohr für Handreling

Art. 495BUIS	NIRO 316 Rohr, Ø22,25 x 18,6mm
Art. 495BUIS1	NIRO 316 Rohr, Ø25,4 x 21mm Preis p. m. Standardlänge 2m.

stainless steel 316

Verdeck-beschlag

Art. 9072165	NIRO 316 Kappe, Seitenmontage, mit Schraube Ø5mm Bodenplatte mit geraden Ecken, 2 x Ø5mm

Verdeck-beschlag

Art. 9072170	NIRO 316 Kappe Seitenmontage, extra schwere Ausführung mit Schraube Ø5mm. Fußplatte mit geraden Ecken, 72 x 47mm, 4 x Ø6mm

Spanngurt Kit für Sonnenverdecke

Art. 9098100	1 x Spanngurt mit NIRO 316 Klemme und drehbarer. Quick-Connect-Decksfitting. Gurtmaß 25 x 2300mm Bruchlast 400kg

Spanngurt Satz

Art. 9098101	1 Paar Spanngurte mit NIRO 316 Klemme Gurtmaß 25 x 2300mm

Spanngurt Kit

Art. 9098102	1 x Spanngurt mit NIRO 316 Klemme und Bügel Gurtmaß 25 x 2300mm. Für Befestigung von Tanks oder Batteriekästen

Art. 9098105 Heavy Duty gegossene Konstruktion mit federndem Bügel und abgedeckter Schließplatte Rasselfrei
A = 82mm, B = 25mm, C = 15mm

Backskisten-verschluß NIRO 316

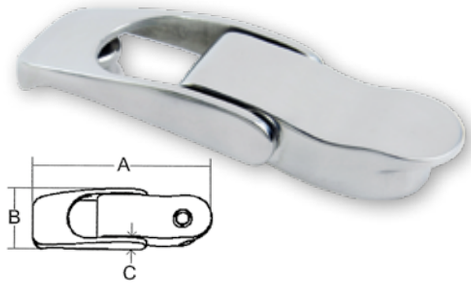

Art. 9098107 Hebelverschluß mit federende Drahtbügel
Obere Hälfte vom Hebel ist scharnierend.
Rasselfrei
A = 94mm, B = 28mm, C = 13mm

Backskisten-verschluß NIRO 316

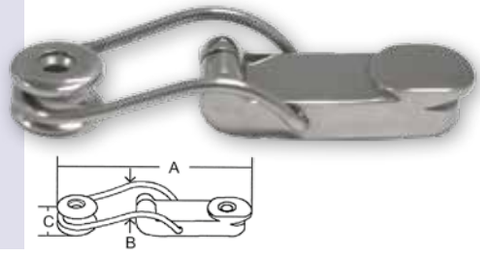

Art. 9024325 70 x 18mm (minimale Länge x Bügelbreite)
Art. 495018 120 x 26mm (minimale Länge x Bügelbreite)

Backkisten-verschluß NIRO 316

9024325

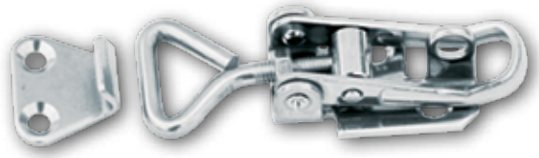

Art. 9078440 NIRO 315 Scharnier mit Schloss-Überfall,
L x B = 66 x 30mm

stainless steel 316

Scharnier

Art. 9078860 A = 100mm, B = 46mm, C = 75mm

Türverschluß NIRO

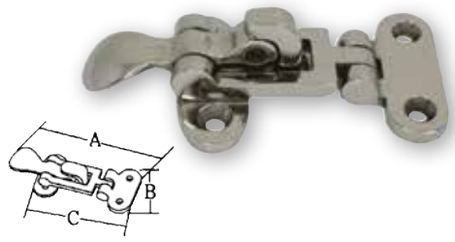

Art. 9078870 A = 90mm, B = 25mm, C = 9mm
Art. 9078871 A = 75mm, B = 25mm, C = 9mm

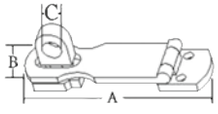

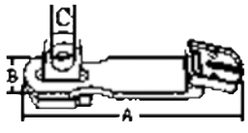

stainless steel 316

NIRO Scharnier für Hängeschloß

9078870

9078871

Art. 9078865 A = 90mm, B = 38mm, C = 36mm, D = 17mm

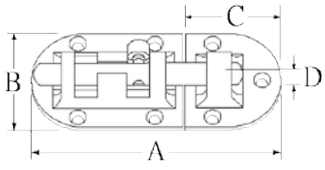

stainless steel 316

Vorschieberiegel NIRO

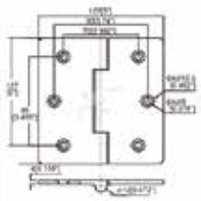

NIRO 316 Scharnier

Art. 9098205 Sehr Niedrig Profil, 127 x 127mm

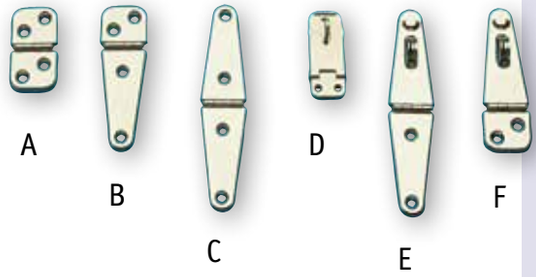

Edelstahl-scharniere

Art. 490100	(A) L = 60mm, B = 32 mm, Lochmaß 5mm
Art. 490200	(B) L = 103mm, B = 32 mm, Lochmaß 5mm
Art. 490300	(C) L = 145mm, B = 32 mm, Lochmaß 5mm
Art. 490400	(D) L = 64mm, B = 32 mm, Lochmaß 5mm
Art. 490500	(E) L = 145mm, B = 32 mm, Lochmaß 5mm
Art. 490600	(F) L = 103mm, B = 32 mm, Lochmaß 5mm

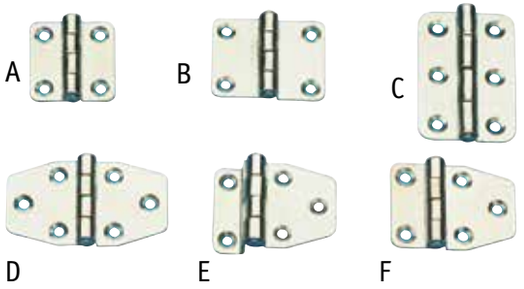

Edelstahl-scharniere

Art. 490700	(A) L = 36mm, B = 37 mm, Lochmaß 4mm
Art. 490800	(B) L = 48mm, B = 37 mm, Lochmaß 4mm
Art. 490900	(C) L = 41mm, B = 60 mm, Lochmaß 4mm
Art. 491000	(D) L = 64mm, B = 37 mm, Lochmaß 4mm
Art. 491200	(E) L = 48mm, B = 37 mm, Lochmaß 4mm
Art. 491300	(F) L = 50mm, B = 37 mm, Lochmaß 4mm

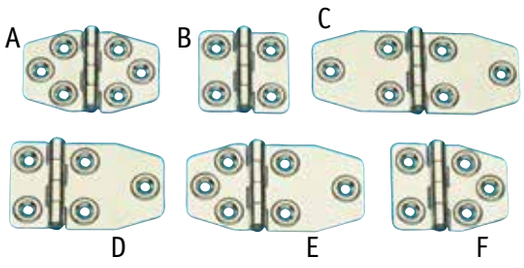

Edelstahl-scharniere

Art. 491100	(A) L = 68mm, B = 46 mm, Lochmaß 5mm
Art. 491400	(B) L = 44mm, B = 46 mm, Lochmaß 5mm
Art. 491500	(C) L = 102mm, B = 46 mm, Lochmaß 5mm
Art. 491600	(D) L = 73mm, B = 46 mm, Lochmaß 5mm
Art. 491700	(E) L = 85mm, B = 46 mm, Lochmaß 5mm
Art. 491800	(F) L = 56mm, B = 46 mm, Lochmaß 5mm

Scharniere abnehmbar NIRO 316

stainless steel 316

Art. 9072680 Scharniere abnehmbar
37 x 92mm. Lochmaß Ø5mm

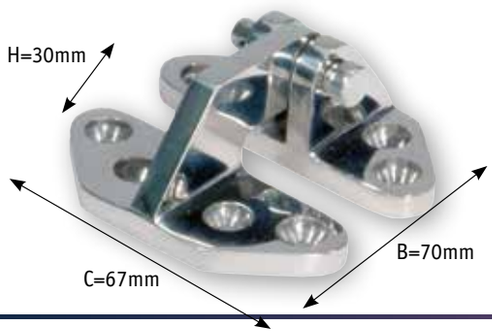

Lukenscharniere NIRO 316

stainless steel 316

Art. 9072655 Lukenscharniere

Nylonscharnier schwarz mit Edelstahlstift
Art. 124845 145 x 40mm

Nylonscharnier

Nylonscharnier schwarz mit Edelstahlstift
Art. 124805 105 x 40mm

Nylonscharnier

Nylonscharnier schwarz mit Edelstahlstift
Art. 124760 60 x 40mm

Nylonscharnier

Nylonscharnier schwarz mit Edelstahlstift
Art. 124750 50 x 40mm

Nylonscharnier

Art. 9072220 L = 102mm, B = 26mm

Art. 9072221 L = 153mm, B = 27mm

NIRO 316 Scharniere

stainless steel 316

Art. 9072225 L = 57mm, B = 38mm, H=4mm, Stift ø9mm

Art. 9072226 L = 76mm, B = 38mm, H=5mm, Stift ø9mm

NIRO 316 Scharniere

Art. 9072230 76x38x4mm (lxbxh)
Art. 9072231 102x38x5mm (lxbxh)
Art. 9072235 38x38x4mm (lxbxh), Lochabstand 23,5x23,5 - Ø5mm
Art. 9072236 48x48x4mm (lxbxh), Lochabstand 35x34 - Ø5mm

NIRO 316 Scharniere

Art. N0052563 38x35x35mm

NIRO 316 Scharnier

Art. N0052533 75x37x37mm

NIRO 316 Scharnier

Art. N0052599 100x130x4mm

NIRO 316 Scharnier

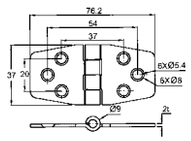

Scharnier mit Abdeckung NIRO 316

Die Deckel für diese Scharniere werden befestigt mit doppeltseitigem Klebeband

Art. 9098110 37 x 76,2 x 2mm

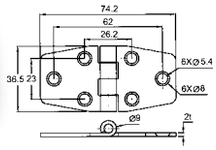

Scharnier mit Abdeckung, für Schranktüre NIRO 316

stainless steel 316

Art. 9098111 37 x 76,2 x 2mm

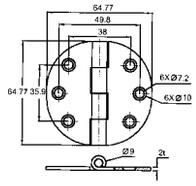

Scharnier mit Abdeckung, für Schranktüre NIRO 316

Art. 9098112 64,7 x 64,7 x 2mm

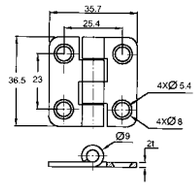

Scharnier mit Abdeckung, für Schranktüre NIRO 316

stainless steel 316

Art. 9098113 37 x 36 x 2mm

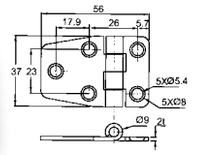

Scharnier mit Abdeckung, für Schranktüre NIRO 316

Art. 9098114 37 x 56 x 2mm

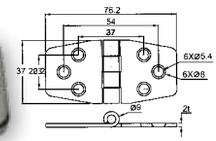

Scharnier mit Abdeckung, für Schranktüre NIRO 316

stainless steel 316

Art. 9098115 37 x 76 x 2mm

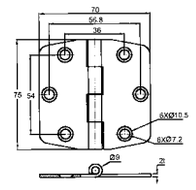

Scharnier mit Abdeckung, für Schranktüre NIRO 316

Art. 9098116 75 x 75 x 2mm

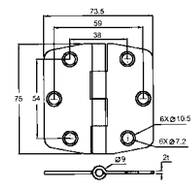

Scharnier mit Abdeckung NIRO 316

stainless steel 316

Art. 9098117 75 x 75 x 2mm

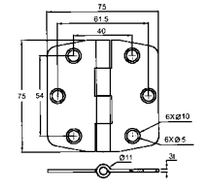

Scharnier mit Abdeckung NIRO 316

Art. 9098118 75 x 74 x 3mm

Polyamide kunststoff Scharniere

Art. 1616672	Rechteckig schwarz, 30 x 60mm, 255°	**1**
Art. 1616673	Rechteckig schwarz, 60x40mm, 255°	**2**
Art. 1616674	Rechteckig schwarz, 40x75mm, 230°	**3**
Art. 1643646	Sechseckig weiß, 63x40mm, 270°	**4**
Art. 1643647	Sechseckig schwarz, 63x40mm, 270°	**4**
Art. 1643652	Sechseckig weiß, 95x60mm, 270°	**5**
Art. 1643653	Sechseckig schwarz, 95x60mm, 270°	**5**
Art. 1643658	Gekröpft weiß, 80x60mm, 270°	**6**
Art. 1643659	Gekröpft schwarz, 80x60mm, 270°	**6**
Art. 1643661	Gekröpft weiß, 100x60mm, 270°	**7**
Art. 1643662	Gekröpft schwarz, 100x60mm, 270°	**7**
Art. 1643667	Doppeloval weiß, 100x40mm, 270°	**8**
Art. 1643668	Doppeloval schwarz, 100x40mm, 270°	**8**
Art. 1643673	Doppeloval weiß, 135x40mm, 270°	**9**
Art. 1643674	Doppeloval schwarz, 135x40mm, 270°	**9**
Art. 1643679	Rund weiß, 70x40mm, 270°	**10**
Art. 1643680	Rund schwarz, 70x40mm, 270°	**10**
Art. 1643682	Halboval weiß, 90x40mm, 270°	**11**
Art. 1643683	Halboval schwarz, 90x40mm, 270°	**11**
Art. 1643685	Halboval weiß, 100x40mm, 270°	**12**
Art. 1643686	Halboval schwarz, 100x40mm, 270°	**12**

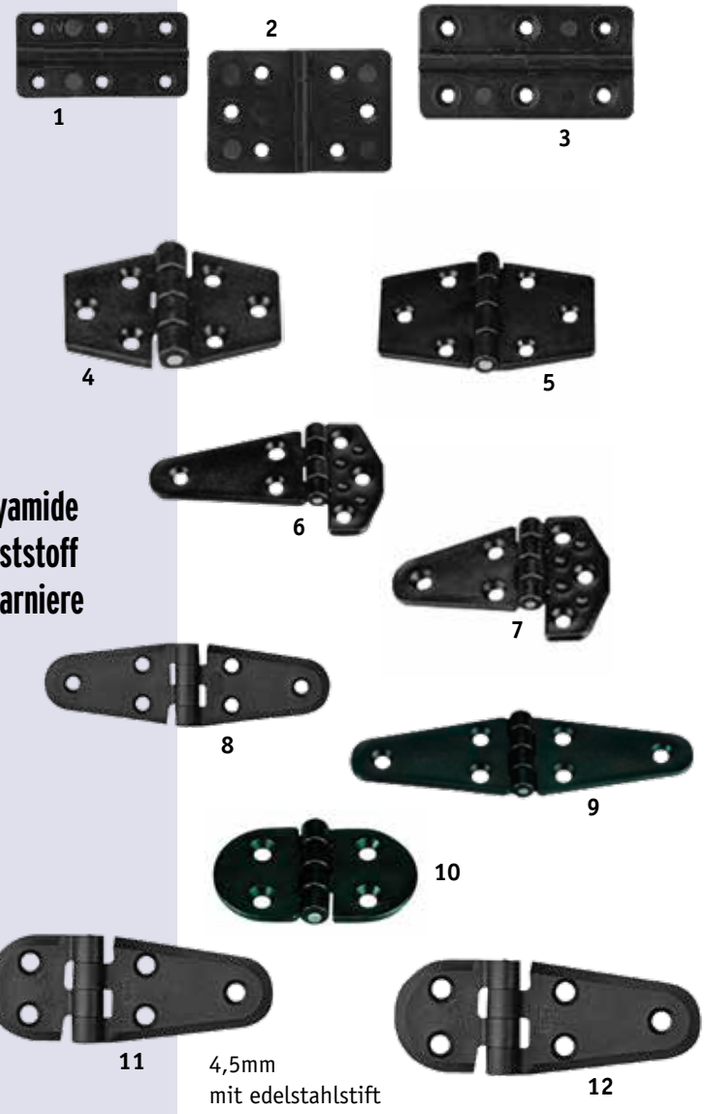

Elastisch Backskisten-verschluß

Elastische anti-klappern backskistenverschluß 96x29mm.

Art. 9012200	Backskistenverschluß elastisch single, schwarz
Art. 9012205	Backskistenverschluß elastisch single, weiß
Art. 9012210	Backskistenverschluß elastisch single, grau
Art. 9012220	Backskistenverschluß elastisch für hängeschloß, schwarz
Art. 9012225	Backskistenverschluß elastisch für hängeschloß, weiß
Art. 9012230	Backskistenverschluß elastisch für hängeschloß, grau

Elastische anti-klappern backskistenverschluß 150x36mm.

Art. 9012240	Backskistenverschluß elastisch single, schwarz
Art. 9012245	Backskistenverschluß elastisch single, weiß
Art. 9012250	Backskistenverschluß elastisch single, grau
Art. 9012260	Backskistenverschluß elastisch für hängeschloß, schwarz
Art. 9012265	Backskistenverschluß elastisch für hängeschloß, weiß
Art. 9012270	Backskistenverschluß elastisch für hängeschloß, grau

allpa
marine equipment

stainless steel 316

Art. 9098120 Drehverschluß aus NIRO.
Für Materialstärke bis 22mm.
Rasselfrei
A = 9-22mm, B = 19-25mm, C = 54mm,
D = 45mm

Einlaßgriff NIRO 316

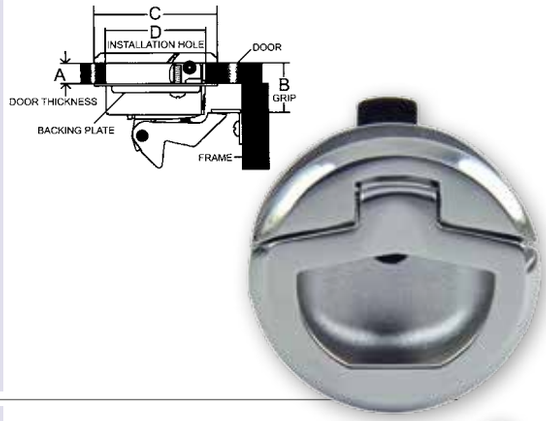

Art. 9098121 Drehverschluß aus NIRO.
Für Materialstärke bis 25 mm.
Rasselfrei
A = 8-25mm, B = 22-76mm, C = 62mm, D = 50mm,
E = 71mm, F = 54mm

Art. 9098121/L Idem mit Schloss

Einlaßgriff NIRO 316 Wasserdicht

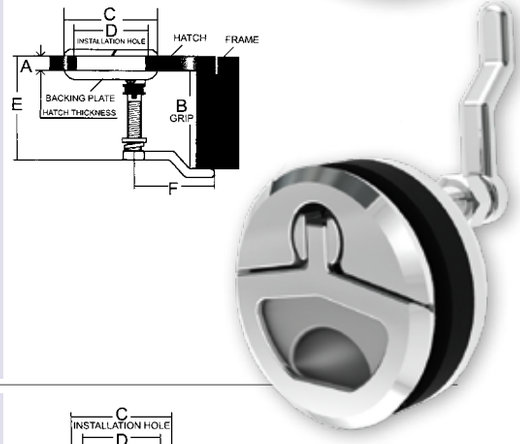

stainless steel 316

Art. 9098122 Drehverschluß aus NIRO.

Art. 9098123 Drehverschluß aus NIRO mit Gehäuse aus Nylon.
Für Materialstärke bis 13 mm. Rasselfrei
A = 4-13mm, B = 25mm, C = 61mm, D = 50mm

Einlaßgriff NIRO 316 Wasserdicht

Art. 9024330 Drehverschluß aus NIRO mit Abdeckkappe
A = 110mm, B = 115mm, C = 91mm,
D = 51mm, E = 15mm, F = 75mm

Einlaßgriff NIRO 316

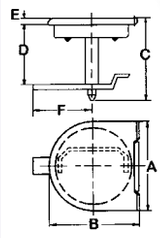

Art. 9098119 Lukendichtung mit Edelstahl (316) Griff und schwarzem Kunststoffgehäuse, wasserdicht.
Für Materialstärke bis zu 60mm. Rasselfrei
A = 3-19mm, B = 19-60mm, C = 76mm,
D = 63,5mm, E = 58mm, F = 60mm
Schlüssel sind uniform.

Einlaßgriff Kunststoff Wasserdicht

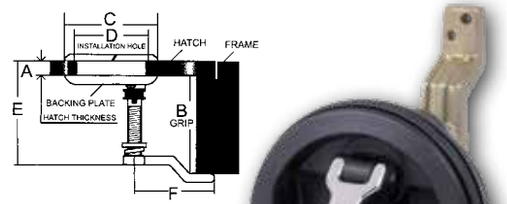

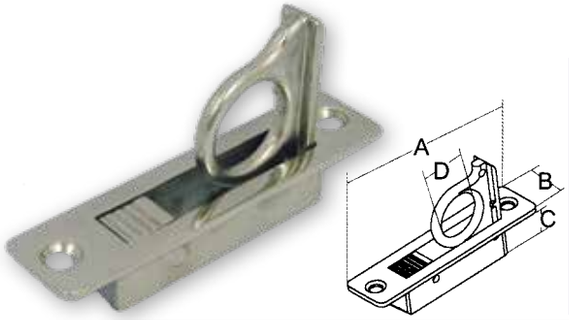

Einlassgriff NIRO 316

stainless steel 316

Art. 9098140 Hochklappende Bodenheber
A = 83, B = 21, C = 12+16, D = 19 mm

Luken- und Türschloss Kunststoff

Art. N3050018 Türverschluß aus Kunststoff, weiß
für Flacheinbau. Diam. 60mm, Loch 50mm

Art. N3050021 Türverschluß aus Kunststoff, schwarz
für Flacheinbau. Diam. 60mm, Loch 50mm

Für Material Dicke 8-12mm

Einlassgriff NIRO 316

stainless steel 316

Art. 9072620 Einlassgriff klein, L x B = 48 x 38mm

Art. 9072625 Einlassgriff groß, L x B = 64 x 46mm

Art. 9072630 Einlassgriff 76 x 58mm

Magnetische Feststeller NIRO

Art. 269017 Satz magnetischer Tür- / Schrankfeststeller
Abm. L = 55mm, B = 39mm, T = 17mm

Magnetische Feststeller NIRO

Art. 269015 Einzelne magnetischer Tür- / Schrankfeststeller
Abm. L = 26mm, B = 32mm, T = 15mm

Art. 269016 Einzelne magnetische Tür- / Schrankfeststeller mit Gummistopfen.
Abm. L = 26mm, B = 32mm, T = 15mm

stainless steel 316

Türbeschlag mit magnetischem Mechanismus

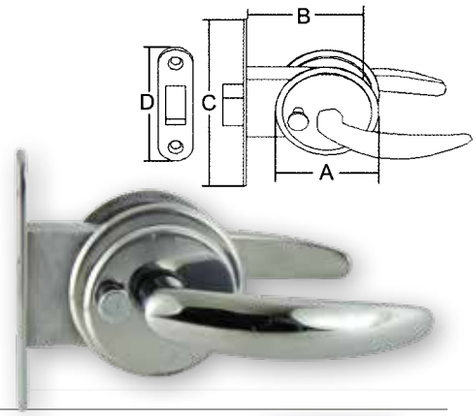

Art. 9098125 A = 62, B = 75, C = 92, D = 70mm,
für Materialstärke = 19 – 25,4mm

Art. 9098126 A = 62, B = 75, C = 92, D = 70mm,
für Materialstärke = 28,5 – 35mm

Schloss und Schließblech NIRO 316

Schloss mit Griffstück

Art. 9078905 Schloß links. Für Türstärke 16-18mm
Schließt ab an der Aussenseite.
Ohne Schließblech.

Art. 9078906 Schloß rechts. Für Türstärke 16-18mm
Schließt ab an der Aussenseite.
Ohne Schließblech.

Art. 9078910 Schließblech NIRO 316. Abm. 70 x 19 x 6mm

Art. 9078911 Schließblech NIRO 316. Abm. 70 x 21 x 10mm

Magnetische Türfeststeller NIRO 304

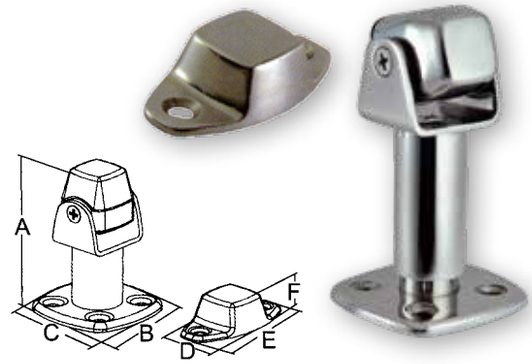

Verstell- & drehbare, magnetische Türfeststeller

Art. 9098130 A = 69-85, B = 51, C = 51, D = 28.5, E = 58,
F = 14,5mm. Haftkraft 2,5 kg

Türfeststeller NIRO 316

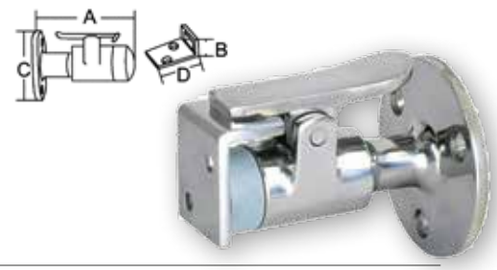

Art. N0085019 Türfeststeller mit Fanghaken
und integriertem Türpuffer
A=61, B=17, C=50, D=30mm

Druckschnapper NIRO 304

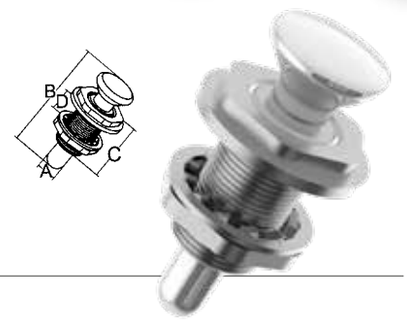

Art. 9098135 Schnappverschluß für aufwärts
scharnierende Deckel
A= 9,5, B = 65,5, C = 28, D = 13 mm

Druckschnapper verchromt

Art. M3550095 Druckschnapper aus verchromtem Messing
und Kunststof.
Ø42 x Ø31mm, L=49,4 - 43,0mm

Kunststoff-Luke

Wasserdichte Inspektions- und Zugangsluke aus stabilem, UV-beständigen PP (Polypropylen). Öffnet 180°. Deckel und Scharnier sind abnehmbar.
Schloß extra zu bestellen.

Art. 484161	**(weiss)**
Art. 484161/G	**(grau)**
Art. 484161/Z	**(schwarz)**

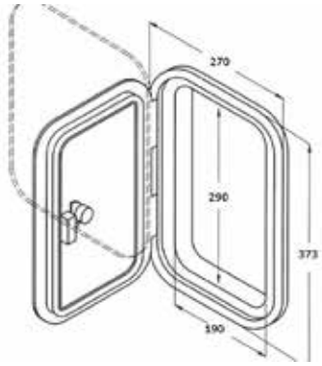

Kunststoff-Luke

Wasserdichte Inspektions- und Zugangsluke aus stabilem, UV-beständigen PP (Polypropylen). Öffnet 180°. Deckel und Scharnier sind abnehmbar.
Schloß extra zu bestellen.

Art. 484162	**(weiss)**
Art. 484162/G	**(grau)**
Art. 484162/Z	**(schwarz)**

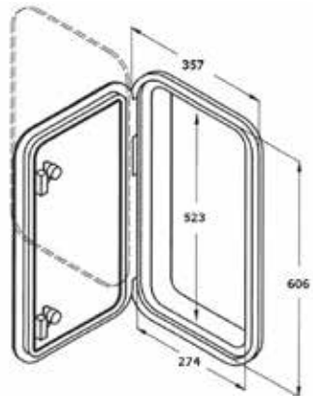

Kunststoff-Luke

Wasserdichte Inspektions- und Zugangsluke aus stabilem, UV-beständigen PP (Polypropylen). Öffnet 180°. Deckel und Scharnier sind abnehmbar.
Schloß extra zu bestellen.

Art. 484163	**(weiss)**
Art. 484163/G	**(grau)**
Art. 484163/Z	**(schwarz**

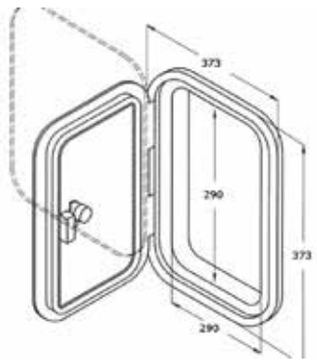

Kunststoff-Luke

Wasserdichte Inspektions- und Zugangsluke aus stabilem, UV-beständigen PP (Polypropylen). Öffnet 180°. Deckel und Scharnier sind abnehmbar.
Schloß extra zu bestellen.

Art. 484164	**(weiss)**
Art. 484164/G	**(grau)**
Art. 484164/Z	**(schwarz)**

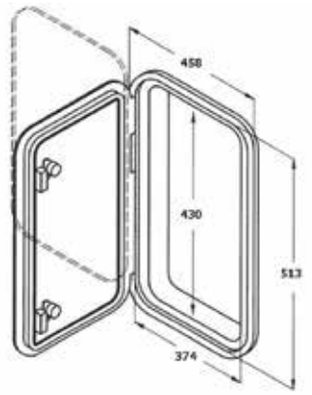

Schloss

Schloss für obenstehende Luken.
Inklusive Ersatzschlüssel.

Art. 484169	**(weiss)**
Art. 484170	**(grau)**
Art. 484171	**(schwarz)**

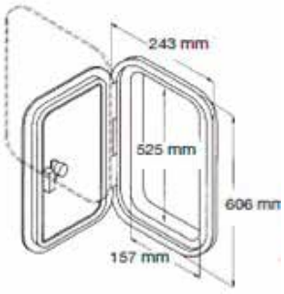

Kunststoff-Luke

Wasserdichte Inspektion und Zugangsluke aus stabilem, UV-beständigen PP (Polypropylen). Öffnet 180°. Deckel und Scharnier sind abnehmbar. Schloß extra zu bestellen.

Art. 484166	**(weiss)**
Art. 484166/G	**(grau)**
Art. 484166/Z	**(schwarz)**

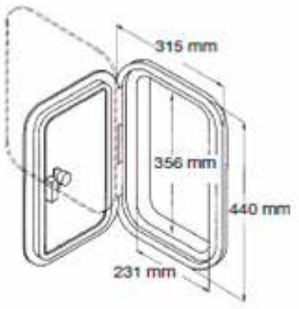

Kunststoff-Luke

Wasserdichte Inspektion und Zugangsluke aus stabilem, UV-beständigen PP (Polypropylen). Öffnet 180°. Deckel und Scharnier sind abnehmbar. Schloß extra zu bestellen.

Art. 484167	**(weiss)**
Art. 484167/G	**(grau)**
Art. 484167/Z	**(schwarz)**

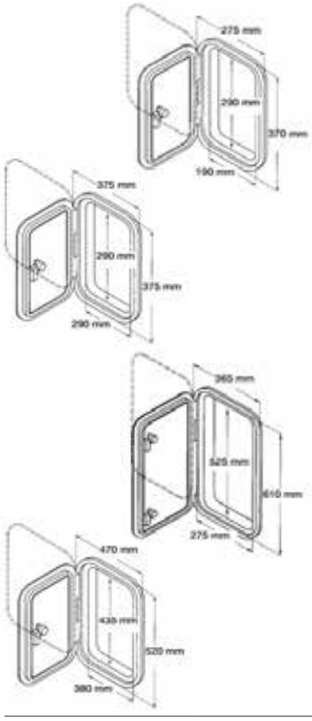

Kunststoff-Luke

Wasserdichte Inspektion und Zugangsluke aus stabilem, UV-beständigen weißen PP (Polypropylen). Öffnet 180°.

Art. 484130	**A**
Art. 484135	**B**
Art. 484140	**C**
Art. 484145	**D**

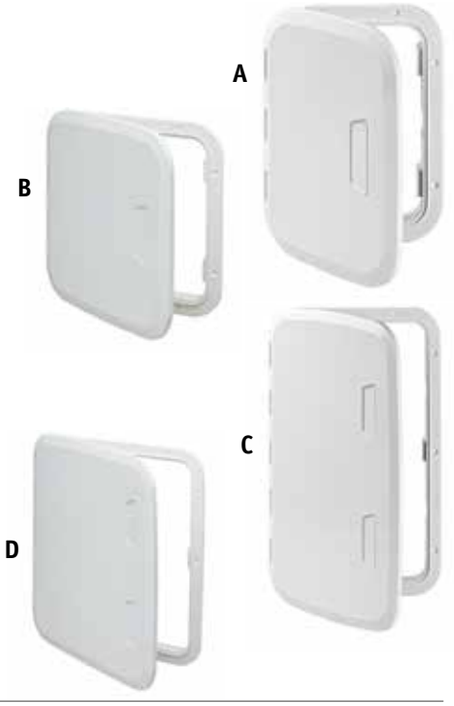

Inspektions-deckel

Inspektionsluken Nautylus aus ASA kunststoff hergestellt gläsverstarkt nylon. Wasserdicht und begehbar.

Ø200mm: Lochgröße 170mm

Art. 9012150	Inspektionsdeckel begehbare, weiß
Art. 9012155	Inspektionsdeckel begehbare, schwarz

Ø300mm: Lochgröße 265mm

Art. 9012160	Inspektionsdeckel begehbare, weiß
Art. 9012165	Inspektionsdeckel begehbare, schwarz

Kunststoff Luke

Kunststoff Luke Nautylus aus ASA kunststoff hergestellt Gläsverstarkt nylon. Wasserdicht und begehbar.

Äußere größe 285x540mm, Sägegröße 249x504mm

Art. 9012170	Inspektionsluken begehbare, weiß
Art. 9012175	Inspektionsluken begehbare, schwarz

Äußere größe 306x436mm, Sägegröße 270x400mm

Art. 9012180	Inspektionsluken begehbare, weiß
Art. 9012185	Inspektionsluken begehbare, schwarz

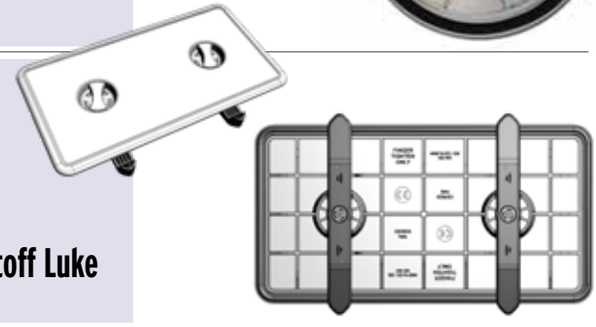

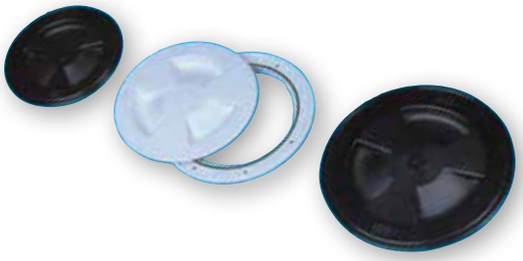

Kunststoff Inspektionsluken mit Deckel und O-ring

Art. 9004477	klein Ø104 x 143mm, schwarz
Art. 9004477/W	klein Ø104 x 143mm, weiß
Art. 9004478	mittel Ø130 x 170mm, schwarz
Art. 9004478/W	mittel Ø130 x 170mm, weiß
Art. 9004479	groß Ø155 x 200mm, schwarz
Art. 9004479/W	groß Ø155 x 200mm, weiß

Kunststoff-Luken

Inspektionsluke, aus weißem Kunststoff
Klein A = 230, B = 190, C = 265, F = 210mm
Groß A = 250, B = 235, C = 315, F = 265mm

Art. 1643585	klein, mit Verschluß
Art. 1643579	groß, mit Verschluß
Art. 1642791	klein, ohne Verschluß
Art. 1643565	groß, ohne Verschluß

Deckplatte NIRO 316

Art. 9072671	Deckplatte 4" (102mm) Lochmaß 111mm Aussenmaß 139mm. Einschließlich Schlüssel
Art. 9072671/S	Einzelne Schlüssel

Kunststoffluke mit Beutel

Art. N0719155	Wasserdichte Luke mit Beutel Außenmaß 210mm, Innenmaß 160mm, Lochmaß 170mm

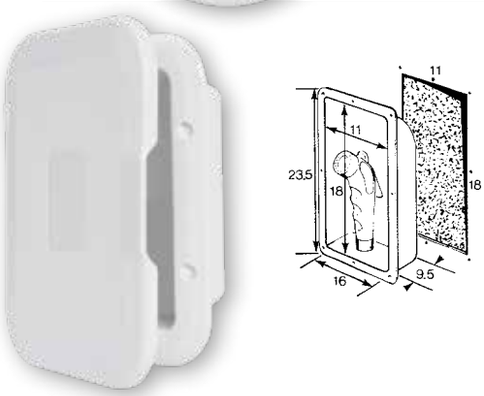

Einbaukasten

Weißer kunststoffkasten mit Deckel (nicht abschließbar).
Für Einbau einer Handdusche oder Bedienpaneel.
Deckelmaß: 185 x 245mm

Art. N5882/W	

Halterung für Feuerlöscher

Art. 484210	

Kasten aus Kunststoff mit transparentem Deckel.
Abm. 430 x 180 x 110mm (lxbxt)

Einbaukasten

Schwarzer Kunststoff-Kasten mit weißem Deckel.
Deckel öffnet 180°. Deckel und Scharniere sind abnehmbar.
Abm. (BxHxT): 270 x 373 x 190mm = Tiefeninstallation
Innere Tiefe = 160mm
Art. 484220

Einbaukasten

Schwarzer Kunststoff-Kasten mit weißem Deckel.
Deckel öffnet 180°. Deckel und Scharniere sind abnehmbar.
Abm. (BxHxT): 357 x 606 x 320mm
Art. 484222

Einbaukasten

Schwarzer Kunststoff-Kasten mit weißem Deckel.
Deckel öffnet 180°. Deckel und Scharniere sind abnehmbar.
Abm.(BxHxT): 374 x 374 x 250mm
Art. 484224

Einbaukasten

Schwarzer Kunststoff-Kasten mit weißem Deckel.
Deckel öffnet 180°. Deckel und Scharniere sind abnehmbar.
Abm. (BxHxT): 459 x 514 x 335mm
Art. 484226

Schloss

Schloss für obenstehende Luken.
Inklusive Ersatzschlüssel.
Art. 484169 (weiss)
Art. 484170 (grau)
Art. 484171 (schwarz)

Aluminium-Luken wasserdicht

Aluminium Luken, herausnehmbar, betretbar, wasserdicht und sehr stark!

Art.	
494113	Farbe grau, pulverbeschichtet (RAL 9006)
494123	Farbe schwarz, pulverbeschichtet
494116	Blank, unbehandeltes Aluminium
Dichtung für Deckel (p.m.): **494110**	Außenmaß: 270 x 370mm (h x b) Innenmaß: 160 x 260mm (h x b) Lochmaß: 206 x 306mm (h x b)

Art.	
494112	Farbe grau, pulverbeschichtet (RAL 9006)
494111	Farbe schwarz, pulverbeschichtet
494117	Blank, unbehandeltes Aluminium
Dichtung für Deckel (p.m.): **494110**	Außenmaß: 350 x 600mm (h x b) Innenmaß: 240 x 490mm (h x b) Lochmaß: 286 x 537mm (h x b)

Art.	
494114	Farbe grau, pulverbeschichtet (RAL 9006)
494124	Farbe schwarz, pulverbeschichtet
494115	Blank, unbehandeltes Aluminium
Dichtung für Deckel (p.m.): **494110**	Außenmaß: 510 x 460mm (h x b) Innenmaß: 400 x 345mm (h x b) Lochmaß: 446 x 393mm (h x b)

Feste Bullaugen NIRO

Art.	Außenmaße	Einbaumaße
484300	127 x 400mm	94 x 363mm
484301	151 x 490mm	120 x 458mm
484302	198 x 457mm	146 x 405mm

484300

484301

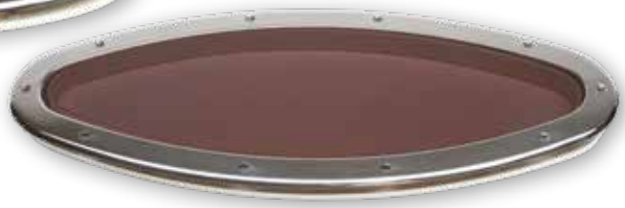

484302

Klappbare Bullaugen NIRO Inkl. Fliegengitter

Art.	Außenmaße	Einbaumaße
484305	203 x 461mm	156 x 414mm
484306	216 x 472mm	163 x 428mm
484307	216 x 472mm	186 x 430mm

484305

484306

484307

Wandstärke 20mm
Glas 10mm dick

OPAL Bullaugen passen natürlich perfekt zu OPAL Luken und haben einige einzigartige Eigenschaften:

- Ein stabiler Rahmen aus einem Stück Aluminium, der dafür sorgt. Hervorragende Steifigkeit zusammen mit einem doppelten Dichtungsprofil für eine perfekte Wassersperre.
- Nur eine Version pro Modell für viele Wandstärken geeignet:
  - 5 bis 33 mm zum Falten von Bullaugen.
  - 8 bis 30 mm für feste Bullaugen.
- Optimale Sicht durch störungsfreie Position von der Schlusshandel.
- Mit einer Hand öffnen und schließen.

Montage

Die Bullaugen müssen auf einer ebenen Fläche mit einer zulässigen Toleranz von ca. 1 mm montiert werden.
Die Bullaugen sind standardmäßig mit 10 mm starkem Blaues Acrylglas ausgestattet.

Öffnen

Durch den einzigen ergonomischen Griff kann der Ballauge mit nur einer Hand geöffnet werden.
Dieser Griff verteilt auch den Druck auf das gesamte Dichtungsprofil und sorgt so für eine hervorragende Wasserbeständigkeit.

Wasserdichtheit

Die Opal Bullaugen haben ein doppeltes Verschlusssystem. Beim Schließen hält die erste Lippe das Wasser zurück, während die zweite Lippe für absolute Wasserdichtigkeit sorgt. Das 46-Grad-Profil des Rahmens sorgt für eine hervorragende Entwässerung und die Bullaugen sind daher auch für den Einbau in schräge Dächer geeignet.

OPAL Bullaugen

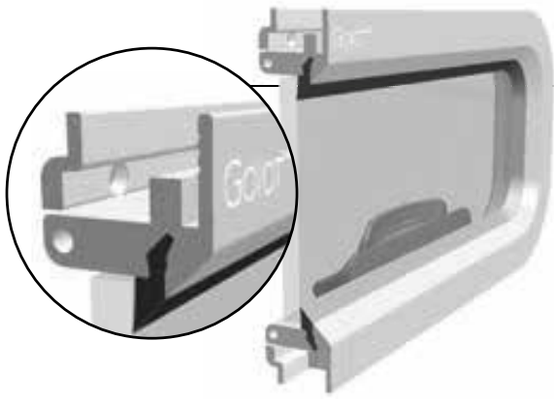

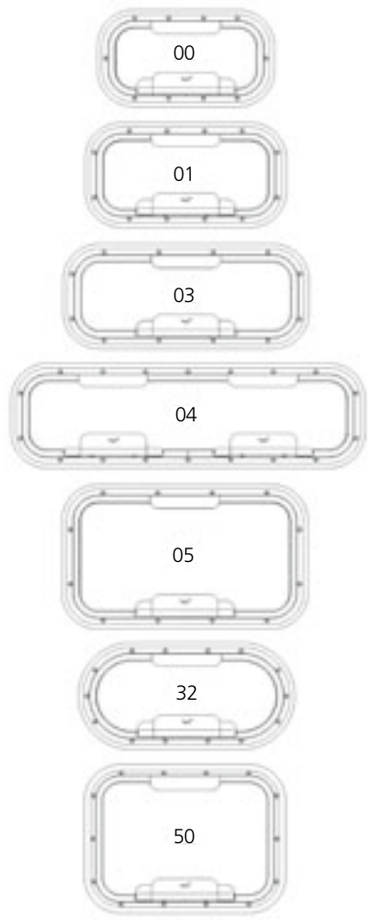

Modell Satin	Art.	Ausführung	mm	mm	mm	kg
00	73106928	aufklappbar	303 x 156	56	325 x 178	1.8
01	73105268	aufklappbar	347 x 171	56	369 x 193	2
03	73115006	aufklappbar	429 x 171	56	451 x 193	2.7
04	73105269	aufklappbar	627 x 171	56	649 x 193	3.8
05	73106930	aufklappbar	429 x 244	56	451 x 266	3.4
32	73105125	aufklappbar	375 x 175	87.5	397 x 197	2
50	73105126	aufklappbar	347 x 251	56	369 x 273	3

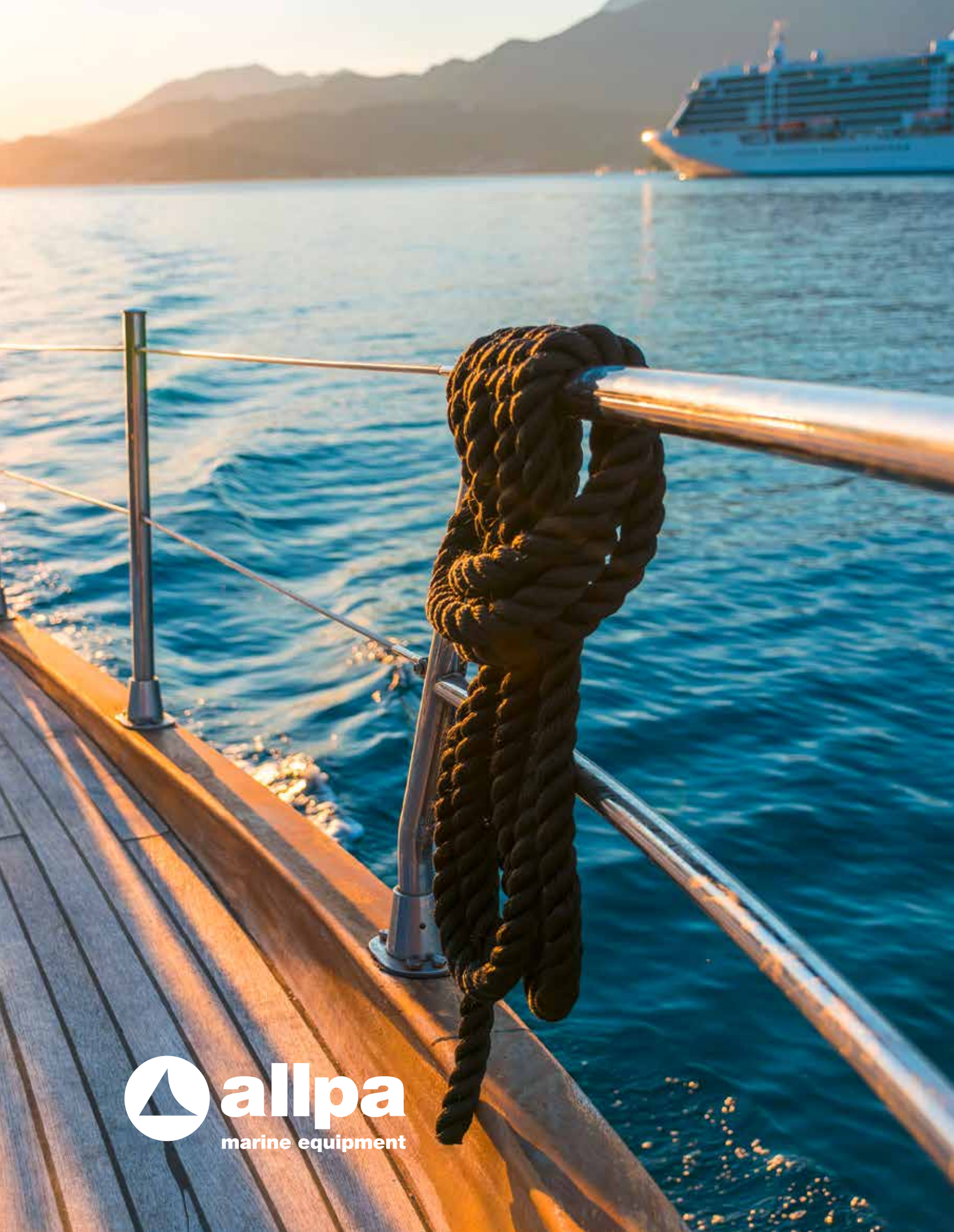
allpa
marine equipment

TESSILMARE

bino

Scheuerleiste “BINO”

Ausgezeichneter Schutz, einfach zu montierende PVC Scheuerleiste. Marine- und UV-beständig, farbecht.

Montage-Verfahren:
Befestigen Sie zuerst die Äußere Scheuerleiste auf dem Bootskörper mit dem Montagestreifen und drücken Sie nachdem dem Mittlere Scheuerleiste fest.

BINO 90 Scheuerleiste:
Breite: 90mm

Art. 9080750	Farbe schwarz	Min.order 12m
Art. 9080790	Niro Montagestreife	L= 2m,B=25mm
Art. 9080755	Kunststoff Endkappe	schwarz (pro Stück)

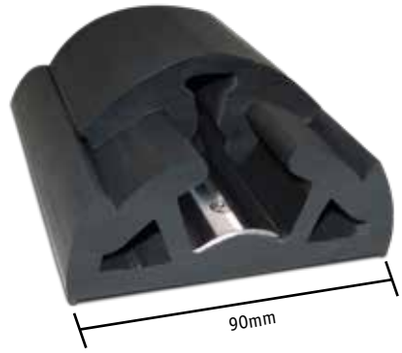

PATENTED bino PATENTED

TESSILMARE

bumper

Scheuerleiste “BUMPER”

Ausgezeichneter Schutz, einfach zu montierende PVC Scheuerleiste. Marine- und UV-beständig, farbecht.

Montage-Verfahren:
Befestigen Sie zuerst die Äußere Scheuerleiste auf dem Bootskörper mit dem Montagestreifen und drücken Sie nachdem dem Mittlere Scheuerleiste fest.

BUMPER 125 Scheuerleiste:
Breite: 125mm

Art. 9080700	Farbe weiß	Min.order 12m
Art. 9080710	Farbe schwarz	Min.order 12m
Art. 9080720	Farbe grau	Min.order 12m
Art. 9080790	Niro Montagestreife	L= 2m, B=25mm
Art. 9080705	Kunststoff Endkappe	weiss (pro Stück)
Art. 9080715	Kunststoff Endkappe	schwarz (pro Stück)
Art.9 080725	Kunststoff Endkappe	grau (pro Stück)

Auf Anfrage auch im: 100, 150, 160 mm erhaltig

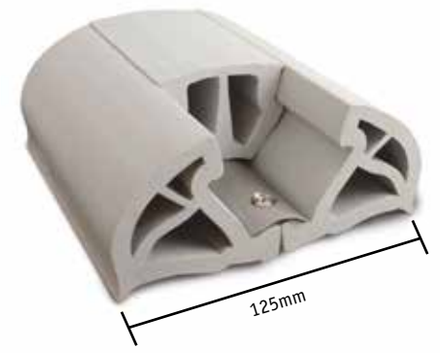

PATENTED bumper fender profile PATENTED

TESSILMARE

RADIAL
fender profile

"RADIAL" Scheuerleisten

Ausgezeichneter Schutz, einfach zu montierende PVC Scheuerleisten. Marine- und UV-beständig, farbecht.
Die besondere Eigenschaft dieser Scheuerleiste ist, daß sie praktisch unerhitzt verarbeitet werden kann.

Auch in Schwarz erhältlich!

PATENTED RADIAL fender profile PATENTED

MONTAGE-VERFAHREN:

1.MONTAGESTREIFEN

Befestigen Sie zuerst die Montagestreifen auf dem Bootskörper mit Schrauben in Streifenmitte.
RADIAL 80 braucht zwei extra Schraubensätze

2. SCHEUERLEISTE

Biegen Sie die Leiste in einem Winkel von über 45° wie im Bild gezeigt wird. Die Ränder werden auseinander gebogen. Jetzt die Leiste auf den Streifen drücken und schnell vorwärts arbeiten. Die Scheuerleiste „klickt" gleichsam auf den Montagestreifen und ist dann kräftig arretiert.
RADIAL 40 & 52 lassen sich kalt verarbeiten.
RADIAL 80 braucht eine Umgebungstemperatur von 40°C.

3. DIE LEISTE IST RICHTIG INSTALLIERT WIE IM LETZTEN BILD GEZEIGT

Die Montagestreifen sind lieferbar in Längen von 2m.
Die Scheuerleisten sind lieferbar auf Rollen von 16m Länge.
Farben: Hellgrau (Standard) und schwarz.
Erhältlich in 3 Größen: 40mm, 52mm & 80mm.

1.MONTAGESTREIFEN

2. SCHEUERLEISTE

3. DIE LEISTE IST RICHTIG INSTALLIERT WIE IM LETZTEN BILD GEZEIGT

allpa

"RADIAL" Scheuerleisten

R 40

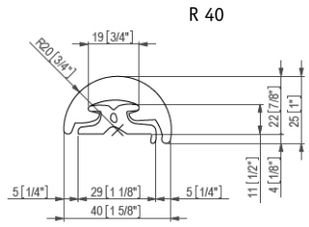

RADIAL 40 (H=25mm)

Beschreibung		Min. Order	Breite	Biegungsradius/Farbe
Montagestreifen 2m	**Art. 9080252**	1	29mm	60mm
Scheuerleiste	**Art. 9080250**	16m	40mm	Hellgrau
Scheuerleiste	**Art. 9080254**	16m	40mm	Schwarz
Scheuerleiste	**Art. 9080249**	16m	40mm	Weiß
Plastik Endstück	**Art. 9080306**	1		Hellgrau
Plastik Endstück	**Art. 9080302**	1		Schwarz
Plastik Endstück	**Art. 9080316**	1		Weiß
NIRO Endstück (pro Stück)	**Art. 9080340**	1		Option
NIRO Toppstück	**Art. 9080346**	1		Option

RADIAL 52 (H=39mm)

Beschreibung		Min. Order	Breite	Biegungsradius/Farbe
Montagestreifen 2m	**Art. 9080261**	1	42mm	70mm (RAD52 & RAD65)
Scheuerleiste	**Art. 9080260**	16m	52mm	Hellgrau
Scheuerleiste	**Art. 9080262**	16m	52mm	Schwarz
Plastik Endstück	**Art. 9080307**	1		Hellgrau
Plastik Endstück	**Art. 9080310**	1		Schwarz
NIRO Endstück (pro Stück)	**Art. 9080342**	1		Option
NIRO Toppstück	**Art. 9080348**	1		Option

RADIAL 65 (H=39mm)

Beschreibung		Min. Order	Breite	Biegungsradius/Farbe
Montagestreifen 2m	**Art. 9080261**	1	42mm	70mm (RAD52 & RAD65)
Scheuerleiste	**Art. 9080270**	16m	65mm	Hellgrau
Scheuerleiste	**Art. 9080272**	16m	65mm	Schwarz
Plastik Endstück	**Art. 9080307**	1		Hellgrau
Plastik Endstück	**Art. 9080310**	1		Schwarz
NIRO Endstück (pro Stück)	**Art. 9080343**	1		Option
NIRO Toppstück	**Art. 9080387**	1		Option

RADIAL 80 (H=52mm)

Beschreibung		Min. Order	Breite	Biegungsradius/Farbe
Montagestreifen 2m	**Art. 9080281**	1	62mm	100mm
Scheuerleiste	**Art. 9080280**	16m	80mm	Hellgrau
Scheuerleiste	**Art. 9080282**	16m	80mm	Schwarz
NIRO Endstück kit L+R	**Art. 9080344**	1		
NIRO Toppstück	**Art. 9080350**	1		

R 52

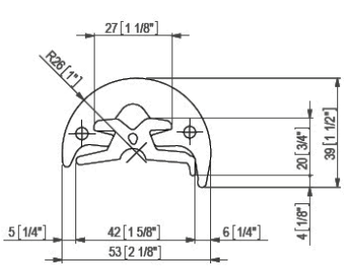

R 65

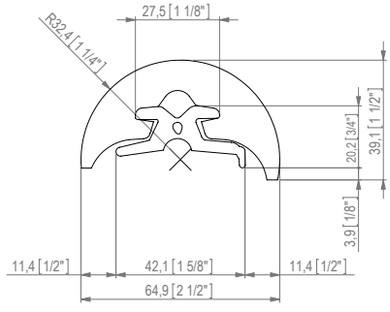

R 80

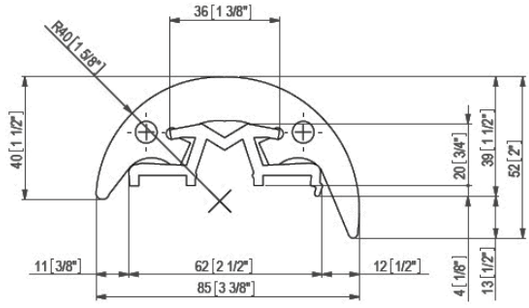

Andere Rollenlängen auf Anfrage

TESSILMARE

sphæra

“SPHAERA” NIRO Scheuerleiste

Sphaera ist eine revolutionäre Scheuerleiste aus gezogenem rostfreiem Stahl (316L) mit einem Kern aus stabilem und stoßfestem Vinylchlorid. Die innovative Struktur macht aus Sphaera eine Scheuerleiste mit hervorragenden technischen Eigenschaften und guter Qualität und zeigt ein schönes, ästhetisches Design.
Der Kern aus Vinylchlorid sorgt dafür, dass das NIRO-Profil relativ einfach der Form des Schiffskörpers folgen kann und dass es beim Biegen um schärfere Ecken nicht knickt. Komplizierte Montageprobleme gehören der Vergangenheit an. Fragen Sie die Anleitung.

Auch lieferbar im grau und schwarz!
Auch lieferbar im 50, 65 mm im grau und schwarz!

PATENTED sphæra fender profile PATENTED

allpa

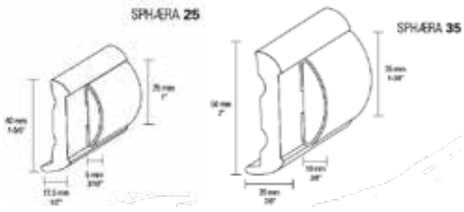

1

2

3

A

C

D

"SPHAERA"
NIRO
Scheuerleiste

Sphaera 25mm

Ref. Profile:		Beschreibung	Minimum Auftrag
		Sphaera 25mm	
1	**Art. 9080360**	Kunststoff Basisprofil hoch, weiss	12m
	Art. 9080361	Kunststoff Basisprofil hoch, schwarz	12m
2	**Art. 9080362**	Kunststoff Basisprofil niedrig für	12m
3	**Art. 9080364**	NIRO Profil Sphaera 25	12m, in Längen von 3m
End- und Topstücke:			
		Sphaera 25mm	
A	**Art. 9080366**	NIRO Topstück (jede 3m) (pro St.)	
D	**Art. 9080370**	Ein Paar NIRO Endstücke (Ref.1)	
C	**Art. 9080369**	NIRO Endstück Sphaera 25 für Basisprofil niedrig und auch ohne Basisprofil (Ref.2) (pro St.)	

Sphaera 35mm

Ref. Profile:		Beschreibung	Minimum Auftrag
		Sphaera 35mm	
1	**Art. 9080320**	Kunststoff Basisprofil hoch, weiss	12m
	Art. 9080321	Kunststoff Basisprofil hoch, schwarz	12m
2	**Art. 9080322**	Kunststoff Basisprofil niedrig für, weiss	12m
3	**Art. 9080324**	NIRO Profil Sphaera 35	12m, in Längen von 3m
End- und Topstücke:			
		Sphaera 35mm	
A	**Art. 9080326**	NIRO Topstück (jede 3m) (pro St.)	
D	**Art. 9080329**	Ein Paar NIRO Endstücke (Ref.1)	
C	**Art. 9080330**	NIRO Endstück Sphaera 35 für Basisprofil niedrig und auch ohne Basisprofil (Ref.2) (pro St.)	

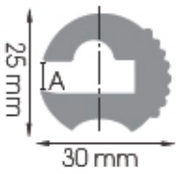

"L" SERIE Scheuerleiste

PVC Scheuerleiste für direkte befestigung am Deckrand. L28 ist für direkte befestigung am gedacht und die L35 ist für befestigung am T-strip geeignet. Einfach, beheizt an zu bringen.

Beschreibung	Art.	min order	Breite	Farbe
Profil L28	**9080400**	50m	25mm	weiss
Profil L35	**9080405**	24m	36mm	weiss
Endkappe L28	**9080410**	(pro Stück)		
Endkappe L35	**9080420**	(pro Stück)		
Verbindungsstück L28/L35	**9080425**	(pro Stück)		
T-strip für L35	**9080435**	2m		weiss

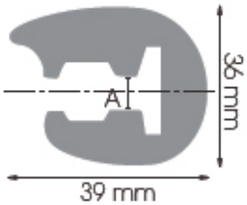

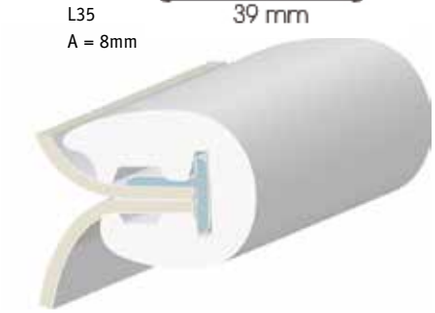

TESSILMARE®

TESSILMARE

Einfach zu montieren, hohe Scheuerwiederstand, Keine Streifen am Rumpf und große Stoßwiederstand

Auch lieferbar weiß!

"DOCK" Steg Scheuerleiste

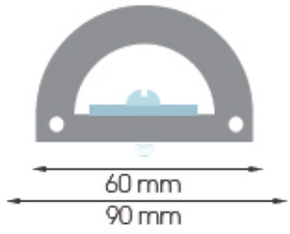

Beschreibung	Art.	min. Order	Abm.	Farbe
Dock 60	**9080460**	16m	60x40mm	schwarz
Dock 90	**9080490**	16m	90x60mm	schwarz

allpa
marine equipment

Art. 9078650 Inline Ventilator 12V
Kapazität 90-120m³/Std.
Abm. A = 76, B = 127, C = 108mm

Motorraum Ventilator

Art. 9078250 Inline Ventilator 12V (4,5A)
Kapazität 207m³/Std.
Ø75mm Schlauch
Abm. 212 x 135 (103) x 108mm (lxbxh)

Motorraum Ventilator

Art. 9001212 Ventilator 12V (3,9A)
Art. 9001224 Ventilator 24V (2,5A)
Kapazität 280m³/Std. "Ignition protected".
Ø75 mm Einlaß, Ø72mm Auslaß
Abm. 200 x 165 x 195mm
R.I.N.A.-Zertifiziert laut ISO 8846 und EN55814

Motorraum Ventilatoren

Flanschmontage

Art.	Beschreibung		Kapazität
66804741701	AirV 4-550	12V (11,5A)	550m³/Std.
66804741702	AirV 4-550	24V (7,0A)	550m³/Std.

Ø110mm Einlaß, Ø103mm Auslaß. 290x257x150mm (hxbxl)

66804741801	AirV 4-750	12V (19,0A)	750m³/Std.
66804741802	AirV 4-750	24V (11,0A)	750m³/Std.

Ø150mm Einlaß, Ø103mm Auslaß. 290x257x150mm (hxbxl)

Flex montage

Art.	Beschreibung		Kapazität
66804742001	AirV 4-550	12V (11,5A)	550m³/Std.
66804742002	AirV 4-550	24V (7,0A)	550m³/Std.

Ø110mm Einlaß, Ø103mm Auslaß. 290x257x150mm (hxbxl)

66804742101	AirV 4-750	12V (19,0A)	750 m³/Std.
66804742102	AirV 4-750	24V (11,0A)	750 m³/Std.

Ø150mm Einlaß, Ø103mm Auslaß. 290x257x150mm (hxbxl)

"Ignition protected". CE-Zertifiziert laut
ISO 9097, ISO 8846, ISO 10133, EN 55014
In Übereinstimmung mit N.M.M.A., USCG 183.410

Motorraum Ventilatoren

Geeignet für Dauerbetrieb

Johnson Pump®

Art. 9018300 Inline Ventilator 12V (6A)
Kapazitäit 750m³/Std. "Ignition protected"
Geeignet für Schottmontage
Ø191mm (Schottseite), Ø176mm, L = 158mm

R.I.N.A.-Zertifiziert laut ISO 8846 und
EN55814 (DIP0379Y1/001–002–003–004)

Motorraum Ventilator

UFO-Decksventilator aus NIRO

Sehr gute Zirkulation, regen- und spritzwasserdicht, 100% abschließbar, von innen begehbar, geeignet für Segelyachten,inkl. NIRO-Mückengitter und Kunststoff-Gegenrand.

Art. 9048976	Außenmaß Ø185mm, Lochmaß Ø85mm
Art. 9048977	Außenmaß Ø240mm, Lochmaß Ø123mm

Pilz-Decksventilator aus NIRO

Sehr gute Zirkulation, 100% abschließbar von innen, nicht begehbar. Geeignet für Motorboote, inkl. NIRO Mückengitter und Kunststoff-Gegenrand.

Art. 9048978	Außenmaß Ø120mm, Lochmaß Ø85mm
Art. 9048979	Außenmaß Ø150mm, Lochmaß Ø123mm
Art. 9048980	Außenmaß Ø175mm, Lochmaß Ø150mm

Solarlüfter

Art. L6470225 Solarlüfter aus NIRO
Mit eingebautem Akku für 24 Stunden Ventilation.
Mit Schalter
Abm.: Außenmaß Ø216mm, Lochmaß Ø118mm.
Einbautiefe 35mm. Total Höhe 101,6mm (2-3/4")
Kap. ± 20m³ /Stunde. Blast oder saugt.

Art. L6470226 Einzelne Akku

GB Charge up before use
D Vor Gebrauch aufladen
NL Opladen voor het gebruik

Lüftungsmuschel

Geeignet für Motorraum-Belüftung, auch für Seitenmontage, Abm. 126x143x47mm (lxbxh)

Art. 9078123	Lüftungsmuschel
Art. 9048981	Montageplatte mit Ø76mm Schlauchanschluss

Ventilations-schlauch

Ventilationsschlauch
(Preis per Rolle)

Art. 817606	Ø76mm. L = 10m
Art. 180300	Ø80mm. L = 10m
Art. 180310	Ø102mm. L = 10m
Art. 180315	Ø152mm. L = 10m

„LOUVRE“ Lüftungsbleche NIRO 304

Art. 9078140	127 x 115mm (L x B)
Art. 9078141	230 x 115mm (L x B)
Art. 9078142	Aussenmaß Ø102mm Lochkreis Ø92mm

Lüftungsrosette NIRO 304

Lüftungsrosette mit Drehscheibe.
Materialstärke 1mm

Art. 9098145	D = 102mm
Art. 9098146	D = 127mm

Lüftungsgitter aus Kunststoff

Art. 9006750/B	255 x 115mm,schwarz
Art. 9006750/W	255 x 115mm, weiß
Art. 9006755	420 x 120mm (Innenmaß = 385 x 90mm), Einbau-Modell mit Wasserkehrung, weiß

„LOUVRE“ Lüftungsbleche NIRO 304

	Einbaumaße (LxBxH)	**Außenmaße (LxB)**
Art. 9078130	240 x 90 x 29mm	265 x 112mm
Art. 9078131	305 x 87 x 27mm	328 x 112mm
Art. 9078132	505 x 89 x 27mm	528 x 112mm

Lüftungsgitter aus Kunststoff

Art. 9078147	85 x 85mm, weiß
Art. 9078148	85 x 85mm, schwarz
Art. 9078145	85 x 85mm,Schlauchanschluß 75mm, weiß
Art. 9078146	85 x 85mm,Schlauchanschluß 75mm, schwarz

NIRO Lüfter

Art. 9078120	55 x 53 x 22mm	(LxBxH)
Art. 9078121	40 x 44 x 16mm	(LxBxH)
Art. 9078123	118 x 120 x 45mm	(LxBxH)

NIRO Lüfter

Sehr schöne Lüfter aus NIRO. Ovales Modell aus gegossnem NIRO. Innenseite weiß beschichtet.
Abm.: A= 101 B= 254 C= 128mm

Art. 9078127	Lüfter NIRO ovales Modell dieser Lüfter wird komplett mit 4“ Abdeckplatte und Deckel geliefert

NIRO-Badeleiter

stainless steel 316

Art. 110046	NIRO-Badeleiter mit **3 hölzernen Stufen**. Zur Festmontage, klappbar. Abm. ausgeklappt 860 x 270mm (L x B) Abm. eingeklappt 600 x 270mm (L x B) Distanzhalterlänge 170mm, min. Spiegelhöhe 440 mm Ø Rohr = 20mm

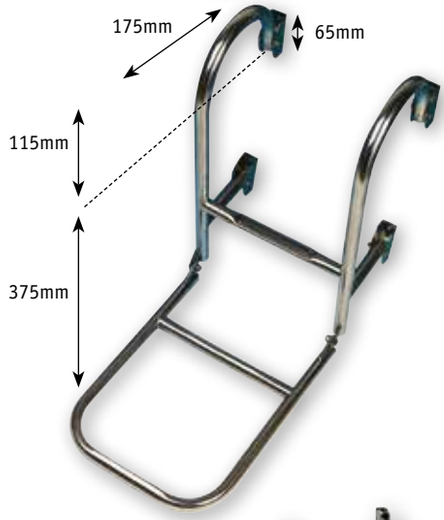

NIRO-Badeleiter

stainless steel 316

Art. 110040	NIRO-Badeleiter mit **3 Stufen** zur Festmontage auf Deck, klappbar, Abm. 260 x 780mm, Ø = 20mm, Radius 85mm, min. Spiegelhöhe 380mm Ø Rohr = 20mm
Art. 110041	NIRO-Badeleiter mit **4 Stufen** zur Festmontage auf Deck. Abm. 260 x 1010 mm, Ø = 20mm, Radius 85mm, min. Spiegelhöhe 250mm Ø Rohr = 20mm

NIRO-Badeleiter

stainless steel 316

Art. 110043	NIRO-Badeleiter mit **3 Stufen**, Abm. ausgeklappt 260 x 600mm Mit festen Distanzhaltern. Min. Spiegelhöhe 290mm. Ø Rohr = 20mm
Art. 110044	NIRO-Badeleiter mit **4 Stufen**, Abm. ausgeklappt 260 x 830mm Mit festen Distanzhaltern. Min. Spiegelhöhe 390mm. Ø Rohr = 20mm
Art. 110045	NIRO-Badeleiter mit **5 Stufen**, Abm. ausgeklappt 260 x 1040mm Mit festen Distanzhaltern. Min. Spiegelhöhe 550mm. Ø Rohr = 20mm
Art. 150310	Ersatz Kunststoff Bügel
Art. 9048013	Ersatz Gummi Kappe

NIRO-Badeleiter

stainless steel 316

Art. C7074	NIRO-Badeleiter mit **3 Stufen**, Abm. ausgeklappt 260 x 700mm Mit verstellbaren Distanzhaltern. Min. Spiegelhöhe 420mm. Ø Rohr = 22mm
Art. C7075	NIRO-Badeleiter mit **4 Stufen**, Abm. ausgeklappt 260 x 1030mm Mit verstellbaren Distanzhaltern. Min. Spiegelhöhe 440mm. Ø Rohr = 20mm
Art. 9048010	Ersatz Gummikappe Innenmaß Kappe = 25mm

stainless steel

Badeleiter NIRO

9069811

9069800

Art.	Stufen	Anzahl Stufen	Breite (mm) Mitte-Mitte	Länge (mm) eingeklappt	Länge (mm) ausgeklappt	Distanz-Halter (mm)	Ø Rohr (mm)	Maß-A (mm) Mitte-Mitte
9069800	NIRO	1 + 2	200	320	600	100	22	200
9069801	NIRO	2 + 2	235	449	880	100	22	340
9069802	NIRO	3 + 2	235	729	1085	100	22	650
9069803	NIRO	2 + 3	254	607	1085	100	22	400
9069804	NIRO	3 + 3	254	729	1315	100	22	650
9069806	NIRO	1 + 2	235	320	600	100	22	
0969810	NIRO + Teak	1 + 2	200	320	600	100	22	200
9069811	NIRO + Teak	2 + 2	235	449	880	100	22	340
9069813	NIRO + Teak	2 + 3	254	607	1085	100	22	400

Für alle Badeleiter **Art. 9069830** Einzelne Kunststoffklemme, schwarz, für Ø20-22mm
Für alle Badeleiter **Art. 9069832** Einzelne Kunststoffklemme, weiß, für Ø20-22mm
Für alle Badeleiter **Art. 9069839** Einzelne Kunststoffklemme, schwarz, für Ø25mm
Art. 9069831 Satz NIRO Distanzhalter (inkl. Befestigung)

Art. 495005 T-Verbinder 90°, offen,
für Rohr Ø22mm, mit Kunststoff-Einsatz

T-Verbinder offen

Art. 495009 Klappverdeckfuß, L = 45mm,
für Rohr Ø22mm

Klappverdeckfuß

Klappbare Holzleiter mit Sicherheitshaken und rutschsicheren Stufen. Beschläge aus verchromtem Messing.

Art. S1400004 Holzbadeleiter 2+2 Stufen L = 900
Art. S1400006 Holzbadeleiter 3+3 Stufen L = 1300

Holzbadeleiter

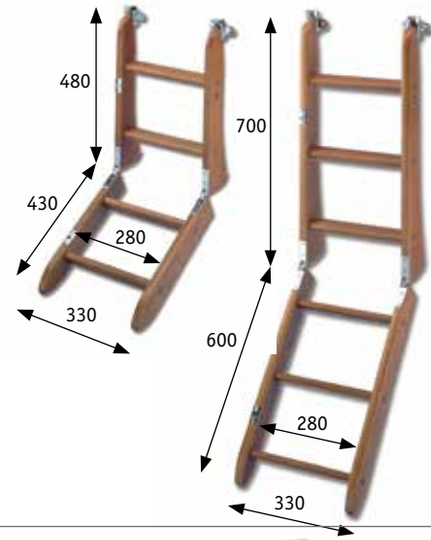

Befestigungsmaterial für Holzbadeleiter
Art. S2100180 Haken ohne Lock-in (105x19x4/23mm)
Art. S2100100 Haken m. Lock-in (122x32x42mm geschlossen)
Art. S2100090 Platte für Haken (85x29x3/13mm)
Art. S2100250 Scharnier (72,5/145x20x3 offen/ geschlossen)

Befestigungs-material

S2100090

S2100250

S2100100 S2100180

Badeleiter

stainless steel 316

Art. 110053	NIRO 316 mit 2 hölzernen Stufen

- Abm. ausgeklappt 605 x 240mm (LXB)
- Abm. eingeklappt 345 x 240mm (LXB)
- Distanzhalterlänge 145mm
- Min. Spiegelhöhe 300mm
- Mit Feststellclip
- Ø Rohr = 20mm

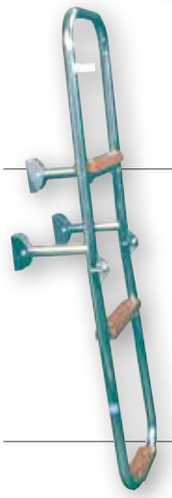

Badeleiter

stainless steel 316

Art. 110054	NIRO 316 mit 3 hölzernen Stufen

- Abm. ausgeklappt 930 x 240mm (LXB)
- Abm. eingeklappt 405 x 240mm (LXB)
- Distanzhalterlänge 160mm Min.
- Spiegelhöhe 250mm
- Mit Feststellclip
- Ø Rohr = 20mm

Einbau Sicherheits leiter

Art. 1651558	Einbau-Sicherheitsleiter

Einbau-Sicherheitsleiter für Badespaß und für den Notfall. Sicherheitsleiter mit 3 Stufen von Polypropylen.
Einbaumaß: L=235mm Ø48mm

Mast Step

Klappbare Kunststoff-Fußstützen für Montage am Mast aus glasgefülltem Nylon.

- Sehr stark, klapperfrei und UV-beständig.
- Fallen oder Segel können bei aufgeklappten Stützen nicht haken.
- Max. zulässiges Gewicht per Stütze: 140kg.
- Niedriges Eigengewicht: 0,168kg.
- Erhältlich in schwarz, weiß und grau.
- Montage: 5 x Ø5mm

Art. M001	Mast Step, schwarz
Art. M002	Mast Step, weiß
Art. M003	Mast Step, grau

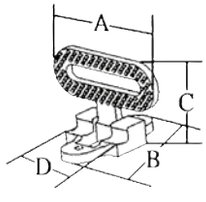

NIRO klappbare Fußstütze

Art. 9078795	A = 111mm, B = 126mm,

C = 100mm, D = 48mm
Lochabstand: 98mm, Ø Montageloch 8mm
Max. zulässiges Gewicht per Stütze: 180kg

NIRO Schnell-befestigungssatz

Art. 494010	Schnellbefestigungssatz für Badeleitern

Max. Ø25mm.
NIRO 304

"Prince" Teleskopische Badeleiter für Badeplattform

Teleskopische Badeleiter mit Griffen. Schiebt ein und klappt auf.

Art. 9078802 2+1 Ovale Stufen mit schwarzem Kunststoff
Länge: aus= 605mm, ein=354mm
Max. Breite: 358mm. Ø Rohr: 19/25mm

Art. 9078803 3+1 Ovale Stufen mit schwarzem Kunststoff
Länge: aus= 880mm, ein=374mm
Max. Breite: 358mm. Ø Rohr: 19/25/32mm

Art. 9078804 4+1 Ovale Stufen mit schwarzem Kunststoff
Länge: aus=1156mm, ein= 394mm
Max. Breite: 358mm. Ø Rohr: 19/25/32/38mm

Schwarze Teleskop-Badeleiter Prince

Art. 9078803B 3+1 Ovale Stufen, komplett schwarz
Länge: aus= 880mm, ein=374mm
Max. Breite: 358mm. Ø Rohr: 19/25/32mm

Teleskopische NIRO Badeleiter Cruiser

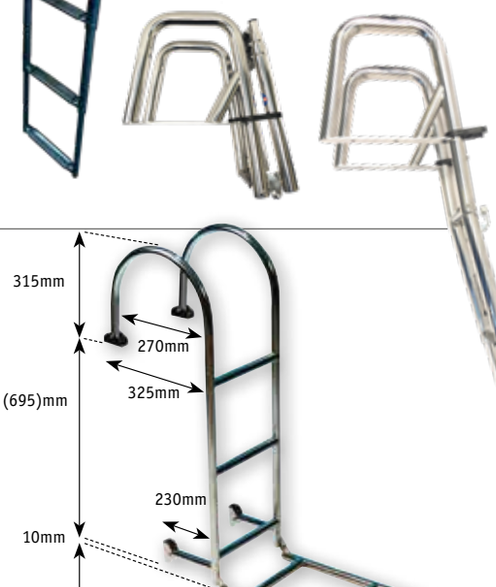

stainless steel 316

Robuste und qualitativ hochwertige Teleskopische Badeleiter. Schiebt ein und Klappt auf.

Art. 269800 3+1 Stufen mit schwarzem Kunststoff
Länge: aus= 880mm, ein= 380mm
Max. Breite: 300mm, Ø Rohr: 19/25/32mm

NIRO-Badeleiter

Art. 110047
NIRO-Badeleiter mit **5 Stufen**. Zur Festmontage auf Deck, klappbar. Abm. 300 x 1400mm, Ø25mm, Radius 165mm. Min. Spiegelhöhe 500mm. Ø Rohr = 25mm

Art. 110048
NIRO-Badeleiter mit **6 Stufen**. Zur Festmontage auf Deck, klappbar. Abm. 300 x 1620mm, Ø25mm, Radius 165mm. Min. Spiegelhöhe 600mm. Ø Rohr = 25mm

NIRO-Badeleiter

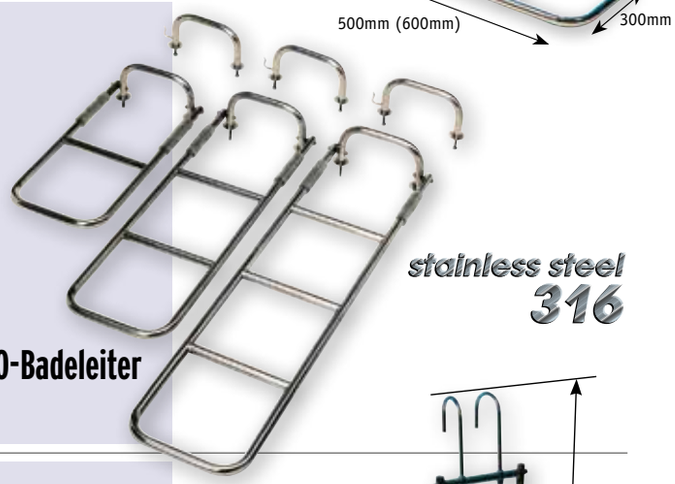

stainless steel 316

Art. 9029180 NIRO-Badeleiter **4 Stufen** (3+1). Festmontage, klappbar. Abm. 310x650mm (+ Extra-Stufe).

Art. 9029190 NIRO-Badeleiter **5 Stufen** (4+1). Festmontage, klappbar. Abm. 310x900mm (+ Extra-Stufe).

Art. 9029200 NIRO-Badeleiter **6 Stufen** (5+1). Festmontage, klappbar. Abm. 310x1200mm (+ Extra-Stufe).

Rohr Ø = 25mm. Montage mit Stehbolzen. Mitgelieferte Einzel-stufe dient als 4te, 5te oder 6te Stufe. Wird oberhalb der Badeleiter befestigt und ist versehen mit einem Clip, um die Badeleiter in auf-geklapptem Zustand zu arretieren. Mit Kunststoff- Schutz für den Spiegelrand.

Art. G029100 Einzelne Stufe auch separat lieferbar (237mm Lochabstand)

NIRO-Badeleiter

Länge Einhänge-Bügel: 260 mm, Länge Bugstütze: 520mm

Art. 110052 NIRO-Bugleiter, fest, **3 Stufen**, mit Bugstütze. Maß-A = 850mm. Abm. 300 x 900mm, Ø25mm.

Art. 110051 NIRO-Bugleiter, aufklappbar, **4 Stufen**, mit Bugstütze. Maß-A = 850mm. Abm. 300 x 1180mm, Ø25mm.

Art. 110050 NIRO-Bugleiter, aufklappbar, **7 Stufen**, mit Bugstütze. Maß-A = 950mm. Abm. 300 x 1780mm, Ø25mm.

Teleskop-Badeleiter

Art. S3101003
Teleskop-Badeleiter mit 3 Stufen aus NIRO.
Für Montage auf der Badeplattform.
Abm. eingeschoben 390 x 285mm (LxB),
maximale Länge 880mm.
Ø Rohr = 32mm (max)

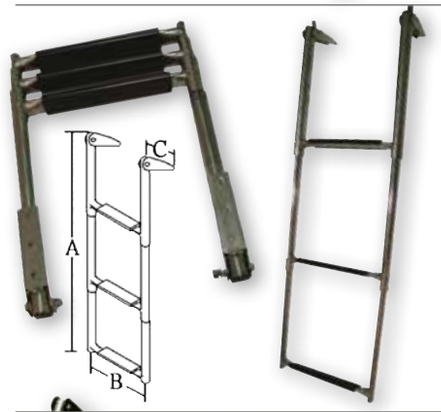

Teleskop-NIRO Badeleiter

Art.	Stufen	A	A1	B	C	Ø Rohr (mm)
9078800	3	889	380	254	152	32max
9078801	4	1157	400	254	152	38max

Maß A1: Länge eingeschoben
Maß B: Mitte - Mitte

NIRO Badeleiter

stainless steel 316

Art. 9048200
NIRO-Badeleiter für Montage auf einer Badeplattform oder auf Deck, Ø Rohr = 25mm, Abm. 370 x 600mm.

Scharniere für Badeleiter

Art. S3030001
Satz = 2 Stück Scharniere für Schwimmplateau-Leitern.
Max. Rohrdurchmesser 32mm.
Abm. 180x40mm (lxb)

Teleskop-NIRO-Badeleiter

Art. 494020
Teleskop-NIRO-Badeleiter mit 3 Stufen. Für Montage unter der Badeplattform, Abm. eingeschoben 345x280x70mm (LxBxH). Maximale Länge 690mm.
Ø Rohr = 30mm (max)

Teleskopische Badeleiter in Kassette NIRO 316

Art. 9024340	Teleskopische Badeleiter mit 3 Stufen
Art. 9024341	Teleskopische Badeleiter mit 4 Stufen

Die Badeleiter kann in den Bootsrumpf eingelassen werden und verschwindet dann komplett.

Stufen mit Kunststoff überzogen
3 Stufen: 850 x 290mm (L x B)
4 Stufen: 1155 x 290mm (L x B)
Kassettenmaß 335 x 490 x 50mm
Flanschmaß 392 x 80mm

NIRO-Mini-Badeplattform

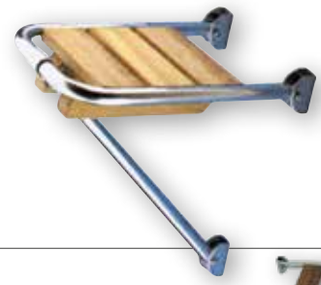

Art. S1900027	NIRO Mini-Badeplattform mit Holzplatte aus Teak. Abm. 270 x 360mm (BxT). Ø Rohr = 25mm.

NIRO-Badeplattform

Art. 494050	Abm. Plattform 1260 x 550mm, 2 x Stützen
Art. 494051	Abm. Plattform 1500 x 550mm, 2 x Stützen
Art. 494052	Abm. Plattform 1750 x 550mm, 3 x Stützen
Art. 494053	Abm. Plattform 2000 x 550mm, 4 x Stützen

NIRO Badeplattform mit Holzlatten aus Teak. Komplet inkl. NIRO Montage-elementen. Ø Rohr 25mm.
Kombinieren Sie mit Badeleiter S1922623 oder 494060

NIRO-Badeleiter

Art. 494060	NIRO Badeleiter für Badeplattform Ø Rohr 25mm Mit 3 Holzstufen. Komplet mit NIRO Befestigungselementen Ø Rohr 25mm. Abm. B oben /L max./L min.: 270 x 680 x 380mm B unten 245mm

NIRO-Badeleiter

Art. S1931003	NIRO Badeleiter mit 3 Holzstufen und Handläufe, klappbar. Ø Rohr 25mm. Abm. B/L max./L min.: 320 x 1020 x 580mm Innenmaß Stufen 200mm

NIRO Badeleiter

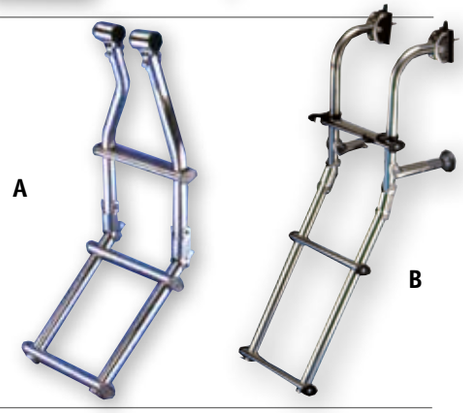

Art. S1922623	NIRO Badeleiter mit 3 Stufen, klappbar, für Montage an Badeplattform S1900027, Breite 220mm, Ø Rohr = 25mm. **A**
Art. S1123003	NIRO-Badeleiter für Montage auf einer Badeplattform oder auf Deck, Ø Rohr = 25mm, Abm. 740 x 220mm. **B**

NIRO Badeleiter

Diese Badeleitern sind zusammenklappbar
Abstandshalter und Schlüsselplatten. Rutschfester Kunststoff Schritte. Rohr 25mm.

Art. 1650053	Badeleiter NIRO 3 stufen
Art. 1650054	Badeleiter NIRO 4 stufen
Art. 1650055	Badeleiter NIRO 5 stufen
Art. 1600636	Schlüsselplatte für badeleiter
Art. 1650170	Stufe für badeleiter, schwarz

Aluminium-Badeleiter

Art. S0125003 mit 3 Stufen, L = 86cm
Art. S0125004 mit 4 Stufen, L = 116cm
Art. S0125005 mit 5 Stufen, L = 145cm

Diese Badeleitern werden mit verstellbaren, aufklappbaren Distanzhaltern mit beweglichen Kugelfüßen geliefert.
Ø Rohr = 25mm.

Art. S2000060 Satz aufklappbarer Distanzhalter

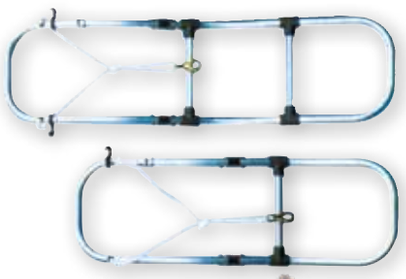

Badeleiter

Art. S1130003
Aluminium-Badeleiter, aufklappbar,
L = 93cm, Breite 30cm, mit 3 Stufen. (2+1) Ø Rohr = 25mm

Art. S1130004
Aluminium-Badeleiter, aufklappbar,
L = 113cm, Breite 30cm, mit 4 Stufen. (3+1) Ø Rohr = 25mm

NIRO Badeleiter aufklappbar

Art. 269055 NIRO Badeleiter aufklappbar
L max. = 95cm, L min. = 50cm,
Breite 27cm, mit 3 Stufen.

Teleskopische Schlauchboot Badeleiter

Art. 269060 Teleskopische Schlauchboot Badeleiter NIRO
L max. = 125cm, L min. = 75cm,
Breite 29cm, mit 4 Stufen.
Ø25mm

Taustroppleiter

Art. S1509003 Taustroppleiter mit 3 Stufen aus Lexan
L = 87cm, B=30cm

Art. S1509004 Taustroppleiter mit 4 Stufen aus Lexan
L = 106cm, B=30cm

Art. S1509005 Taustroppleiter mit 5 Stufen aus Lexan
L = 146cm, B=30cm

Teleskopische Badeleiter Modell Eccentrica

Klappbare Teleskopleiter aus NIRO316 mit manuellem Verschluss und geführter Entnahme

Art. 9081230 Teleskopische Badeleiter Modell Eccentrica in Kassette 4 Stufen

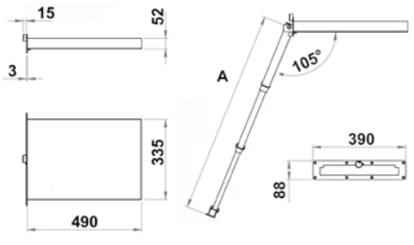

Die kleinste bündig montierte Teleskopleiter auf dem Markt.
Die kleine Leiter von Douglas Marine ist aus spiegelpoliertem rostfreiem Stahl AISI316 gefertigt. Ideal für Schlauchboote und kleine Wasserfahrzeuge.

Art. 10000024 Teleskopische Badeleiter Modell Mini in Kassette 3-stufig

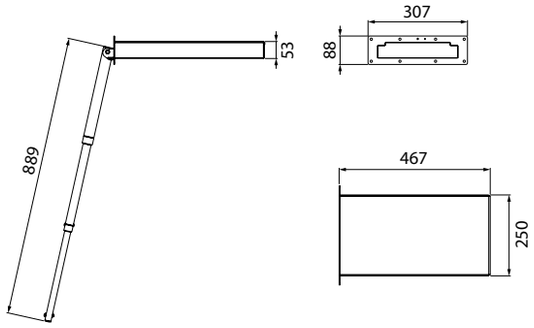

Teleskopische Badeleiter Modell Mini

Zusammenklappbare Teleskopleiter aus NIRO316 mit integriertem Hebel.

Art. 9081231 Teleskopische Badeleiter Modell Portofino in Kassette 4-stufig mit integriertem Griff

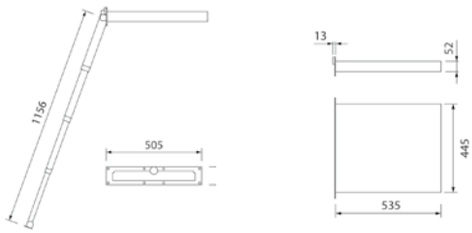

Teleskopische Badeleiter Modell Portofino

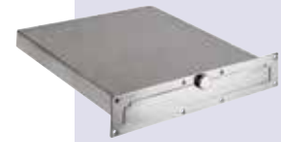

Die kompakteste und leichteste teleskopische Leiter mit automatischem Griff auf dem Markt.
Teleskopisch ausfahrbare NIRO316 Leiter mit automatischem Griffsystem. Der einzelne Griff erleichtert das Einsteigen. Die Halterungen sind für bessere Widerstandsfähigkeit verstärkt, und der Griff erleichtert das Schließen von der hinteren Badeplattform aus.

Art. 10000025 Teleskopische Badeleiter Modell One in Kassette 4-stufig mit integriertem Griff

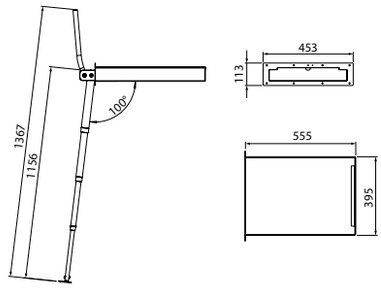

Teleskopische Badeleiter Modell One

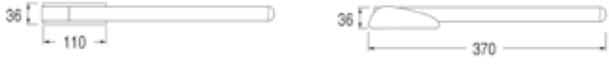

Bequemes und einfaches Aufstehen auf der Plattform. Arretierung sowohl in der Ruhe- als auch in der Gebrauchsposition. Möglichkeit der Anbringung an der linken oder rechten Seite der Leiter.

Art. 9081270 Universal-Klappgriff für Badeplattform - Treppe

Universal-Klappgriff für badeplattform - Treppe

NIRO-Davit mit Festausleger

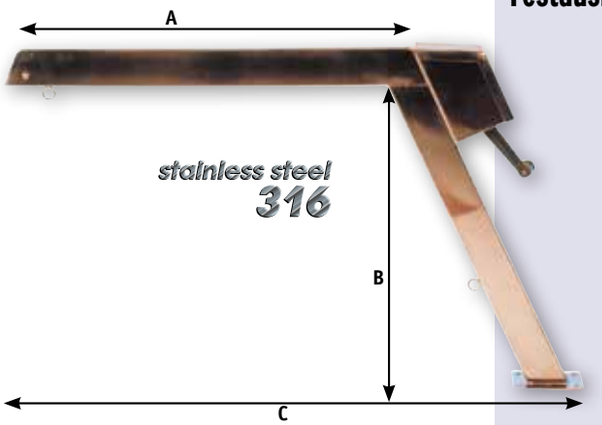

NIRO Davit mit Festausleger. Bedienung mit Kurbel. Arm ist mit zusätzlicher Befestigungsmöglichkeit für Boote bestückt. Komplett mit Block und Leine.

Art. 9048900
Zulässige Belastung je Paar: 120 kg. **Preis pro Stück!**
Fußplatte: 100 x 150mm. A = 830mm, B = 650mm, C = 1200mm

Art. 9048902
Zulässige Belastung je Paar: 200 kg. **Preis pro Stück!**
Fußplatte: 120 x 200mm. A = 1050mm, B = 1000mm, C = 1520mm

Art. 9048904
Zulässige Belastung je Paar: 300 kg. **Preis pro Stück!**
Fußplatte: 180 x 240mm. A = 1160mm, B = 1200mm, C = 1750mm

NIRO-Davit mit teleskopischem Arm

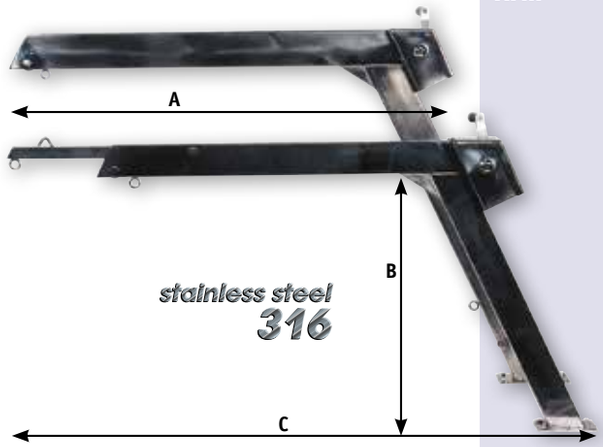

NIRO Davit mit Festausleger und teleskopischem Aushalter. Der Platz von dem Leinenauslauf verändert sich während des Ausschiebens von dem Davit nicht. Das Beiboot soll immer nur am festen Arm des Davits aufgehangen werden.
Bedienung mit Kurbel. Arm ist mit zusätzlicher Befestigungsmöglichkeit für Boote bestückt. Komplett mit Block und Leine.

Art. 9048901
Zulässige Belastung je Paar: 120 kg. **Preis pro Stück!**
Fußplatte: 100 x 150mm. A^{min} = 1080mm, A^{max} = 1370mm, B = 720mm, C = 1450mm

Art. 9048903
Zulässige Belastung je Paar: 200 kg. **Preis pro Stück!**
Fußplatte: 120 x 200 mm. A^{min} = 1220 mm, A^{max} = 1800mm, B = 930 mm, C = 1610mm

Art. 9048905
Zulässige Belastung je Paar: 300 kg. **Preis pro Stück!**
Fußplatte: 180 x 240mm. A^{min} = 1340mm, A^{max} = 2470mm, B = 1200mm, C = 1930mm

NIRO Davits

Art. 01740120 NIRO-Davits mit Aluminium-Fuß
Fuß: Ø185mm
H = 135mm
Rohrdurchmesser 40mm, A = 700mm
B = 850mm

Preis pro Satz!

Zulässige Belastung je Paar: 120kg
Montagelöcher Ø12,5mm.
Montagebolzen Ø12mm.
Lochkreis Ø142mm (4x 90°).

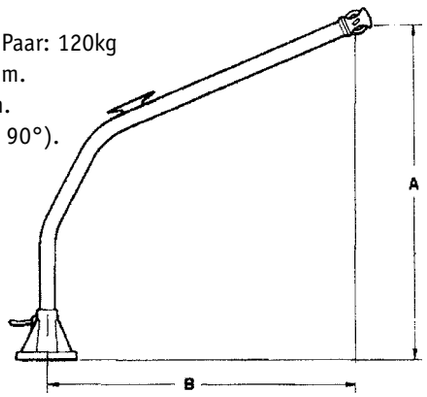

Gangway aus Holz, klappbar

Gangway aus Holz, klappbar, breite 36cm.
Komplett mit Rädern, Drehzapfen und Scharnieren.

Art. S6153200 Länge 200cm, breite 36cm, Gewicht 10kg

Art. S6153260 Länge 270cm, breite 36cm, Gewicht 18kg

Art. S1825070 Satz mit 2 Alu-Relingstützen mit Handleine, Gewicht 0,6kg

Drehzapfen Ø25mm, Bohrloch Ø40mm
Trägegewicht 140kg

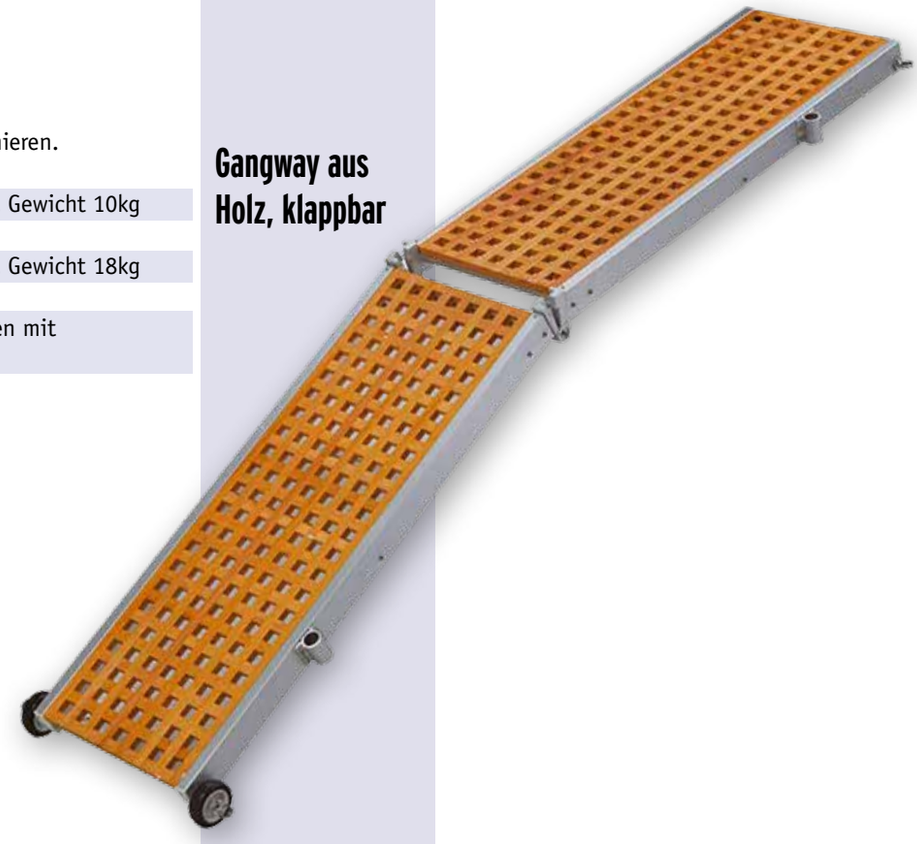

Aluminium Gangway, klappbar

Aluminium Gangway, klappbar, breite 38cm.
Komplett mit Rädern, Drehzapfen und Scharnieren.

Art. S6331230 2300 x 360 x 75, Gewicht 10kg

Art. S6331260 2600 x 360 x 75, Gewicht 11kg

Art. S1825070 Satz mit 2 Alu-Relingstützen mit Handleine, Gewicht 0,6kg

Drehzapfen Ø25mm, Bohrloch Ø40mm
Trägegewicht 160kg

Selbst aufrichtende Treppen

Die perfekte Option, wenn es nicht möglich ist, eine Gangway zu benutzen. Einfache und sichere Lösung, die sowohl an Steuerbord als auch an Backbord verwendet werden kann.

Merkmale:

- Hergestellt aus leichtem eloxiertem Aluminium und Edelstahl.
- Patentierte Quick Release-System.
- Ausgestattet mit 4 hochwertigen Edelstahlrädern, die freie Bewegung bei Gezeiten ermöglicht.
- Zusätzlicher Handlauf erhältlich
- Hat extrem kompakte Abmessungen zusammengeklappt, so dass die Treppe einfach zu lagern ist.
- Standardlieferung mit Antirutschbeleg. Flexiteak ist eine Option.

Kommt mit 1 Paar Rumpf- und "quick release" Klammern

Art.	Stufe	Eingeklappt	Von Deck zu Land	Gewicht	A	B	C	D
9084854	4	110x60x8	81cm	14kg	88cm	33cm	53cm	60cm
9084855	5	135x60x8	100cm	18kg	115cm	60cm	53cm	60cm

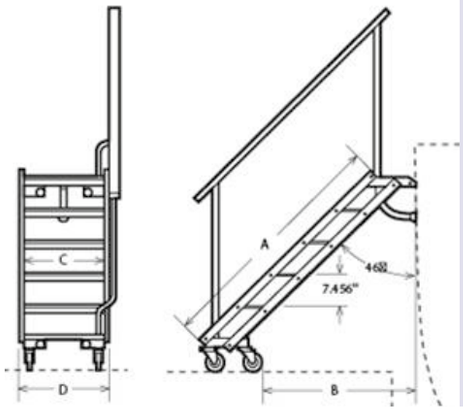

Art. 9084860 Extra Handlauf

Art. 9084861 1 Paar Rumpf Klammern

Art. 9084862 1 Paar Quick release Klammern

Art. 9084863 Aufbewahrungstasche für 9084854 bis 9084856
Art. 9084864 Aufbewahrungstasche für 9084857 bis 9084859
Art. 9084865 Lagerungskit für an Bord

Teleskopische Steg-Badeleiter

Teleskopische Steg-Badeleiter. Die Stufen sind mit rutschfestem Material und Handlauf ausgestattet. Die Gerüsttreppe ist ideal für Messen, im Ausstellungsraum und auf der Anlegestelle im Hafen. Die Gerüsttreppe ist voll klappbar und dann maximal 10 cm hoch.

Art. 9084872 **2 Stufen** einschließlich Handläufe
Länge: 76cm - Breite: 56cm
Höhe: 47cm entfaltet,
10cm zusammengeklappt
Gewicht: 14 kg

allpa
marine equipment

Hurley Marine®
INNOVATIVE MARINE PRODUCTS

TENDER DAVITS

Where Form Meets Function

Hurley Marine®

INNOVATIVE MARINE PRODUCTS

allpa marine equipment

Max Gewicht 453kg!

Das H30+ XL Davit System von Hurley Marine wurde entwickelt, um schwerere Tenders und Jetskis bis zu einem maximalen Gewicht von 453kg zu transportieren. Vollständig abnehmbar, wenn nicht in Gebrauch. Geliefert entweder mit einer manuellen oder elektrischen Winde.

Navy-Qualitäten, hergestellt in den USA.

H30+ XL Davit mit Handwinde

Art. 9084670 Farbe: Weiß
Art. 9084970 Farbe: Schwarz

H30+ XL Davit mit elektrischer Winde

Art. 9084671 Farbe: Weiß
Art. 9084971 Farbe: Schwarz

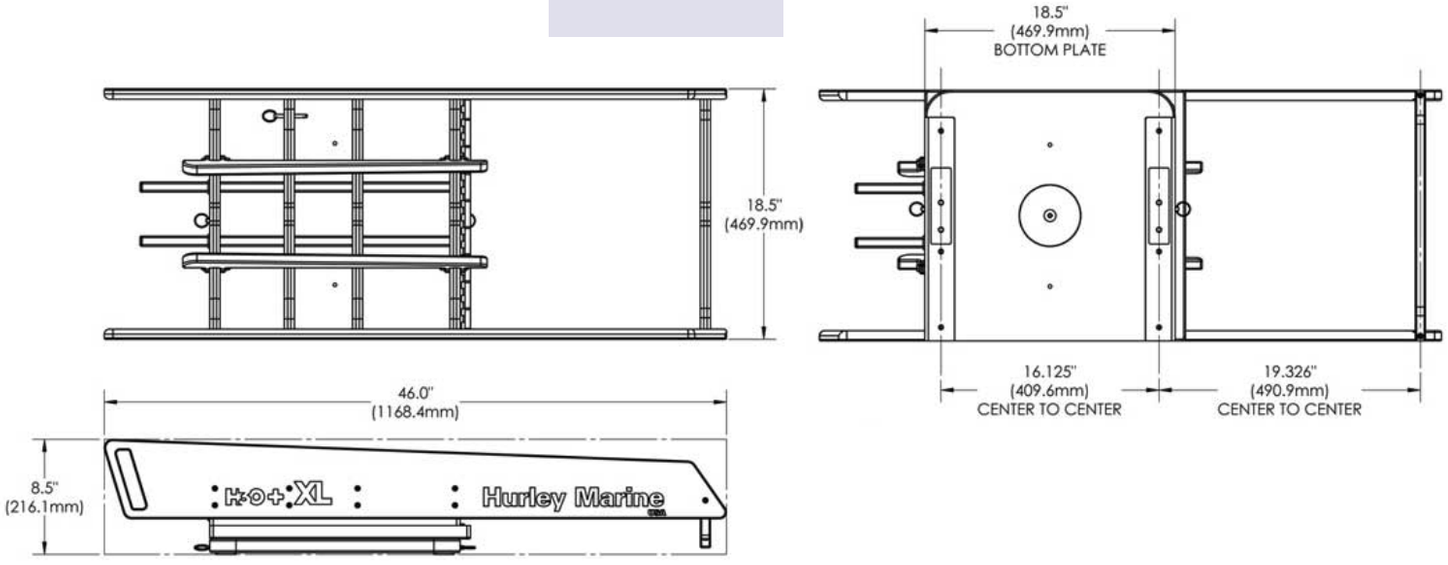

Alle Davit-Systeme der Serie H30 werden entweder mit einer manuellen Bremswinde oder einer elektrischen Winde mit wiederaufladbarer Batterie und drahtloser Schlüsselanhänger-Fernbedienung geliefert.

Hurley Marine®

INNOVATIVE MARINE PRODUCTS

Ideal for jet skis

Max Gewicht 328kg!

allpa marine equipment

Das Hurley Marine H30+ Dinghy Davit System macht es einfach, ein Tender oder einen Jetski zu Wasser zu lassen, zu bergen und zu verstauen, entweder mit einer manuellen oder elektrischen Winde - es ist leicht abnehmbar, wenn es nicht in Gebrauch ist und hat eine Tragfähigkeit von 328kg.

H30+ Davit mit Handwinde

Art. 9084637 Farbe: Weiß
Art. 9084939 Farbe: Schwarz

H30+ Davit mit elektrischer Winde

Art. 9084638 Farbe: Weiß
Art. 9084940 Farbe: Schwarz

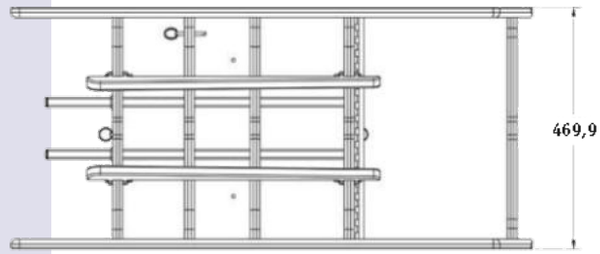

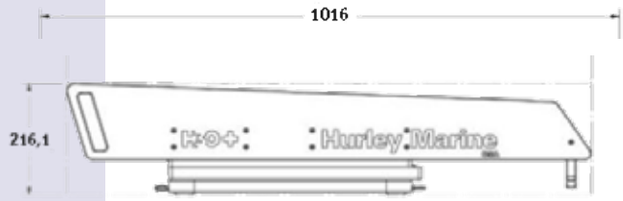

Zusätzliches Zubehör H30+

H30+ Davit System

Art. 9084641 **H30+ Davit-Verlängerung**
Verlängert den Kiel über Bord um 9" (22,86cm). Belastungsgrenze 328kg. Farbe: Weiß

Art. 9084642 **H30+ Davit-Verlängerung ¼" Shim**
Erforderlich, wenn Lippe/Board auf der Badeplattform. Farbe: Weiß

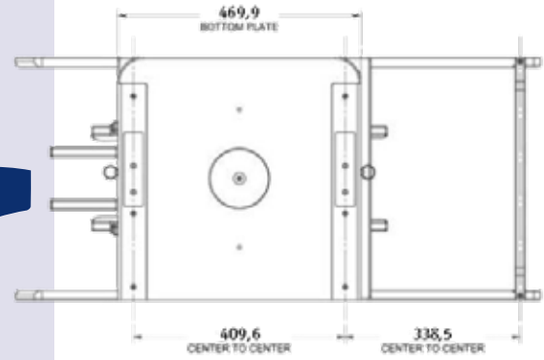

Weiteres ZUBEHÖR Seite 326-327

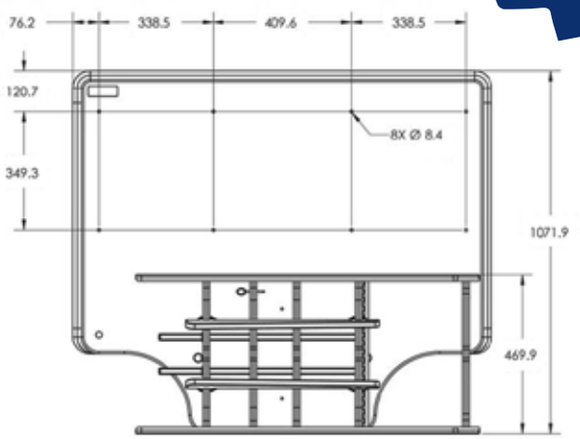

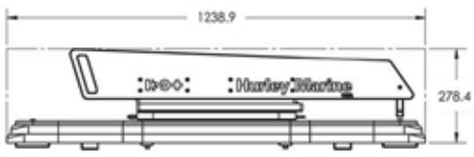

Hurley Marine®

INNOVATIVE MARINE PRODUCTS

allpa marine equipment

Das Hurley Marine H30 Dinghy Davit System macht es einfach, ein Tender zu Wasser zu lassen, zu bergen und zu verstauen, entweder mit einer manuellen oder elektrischen Winde. Es ist leicht abnehmbar, wenn es nicht in Gebrauch ist und hat eine Tragfähigkeit von 181kg.

Max Gewicht 181kg!

H30 Davit met hand lier

Art. 9084630 Farbe: Weiß
Art. 9084932 Farbe: Schwarz

H30 Davit met elektrische lier

Art. 9084631 Farbe: Weiß
Art. 9084933 Farbe: Schwarz

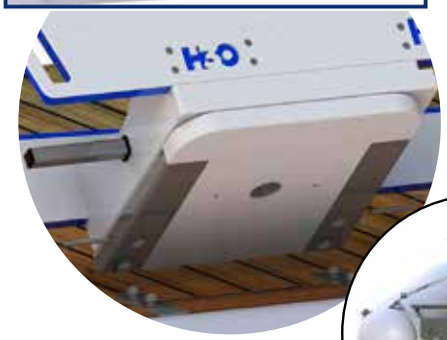

Zusätzliches Zubehör H30

H30 Davit System

Art. 9084635 **H30 Davit-Verlängerung**
Verlängert den Kiel über Bord um 6½" (16,51 cm). Belastungsgrenze 181kg. Farbe: Weiß

Art. 9084636 **H30 Davit-Verlängerung ¼" Shim**
Erforderlich, wenn Lippe/Board auf der Badeplattform. Farbe: Weiß

Weiteres ZUBEHÖR Seite 326-327

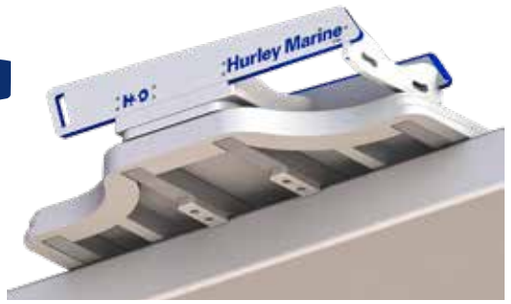

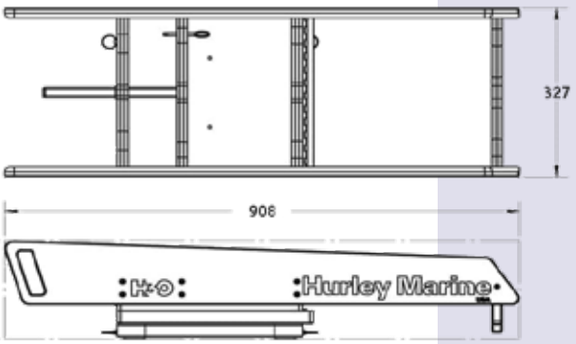

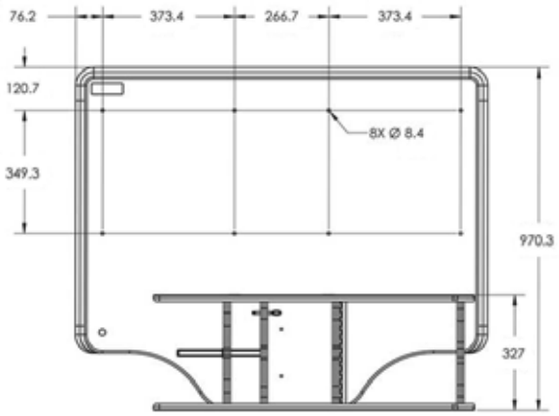

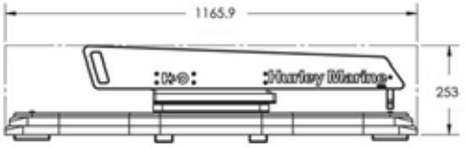

allpa marine equipment

Hurley Marine®

INNOVATIVE MARINE PRODUCTS

Das H2O-Davit-System von Hurley Marine ermöglicht es Ihnen, Ihr Tender auf die Badeplattform zu heben und zu ziehen, um es einfach zu verstauen, und zum Zuwasserlassen einfach wegzuschieben. Einfach auf der Badeplattform zu montieren und zu installieren, während das Boot im Wasser ist - mit einer Tragfähigkeit von bis zu 158kg wird der H20 entweder mit standardmäßigen 10"-Montageplatten geliefert, die es ermöglichen, die Kiellinie des Beibootes bis zu 5cm hinter der Kante der Badeplattform zu positionieren, oder mit 36"-Montageplatten, die es ermöglichen, die Kiellinie bis zu 35cm hinter der Badeplattform zu positionieren (maximale Tragfähigkeit 113kg). Geeignet für harte und weiche Rümpfe (paarweise verkauft) - beide Systeme sind leicht abnehmbar, wenn sie nicht in Gebrauch sind.

Max Gewicht 158kg!

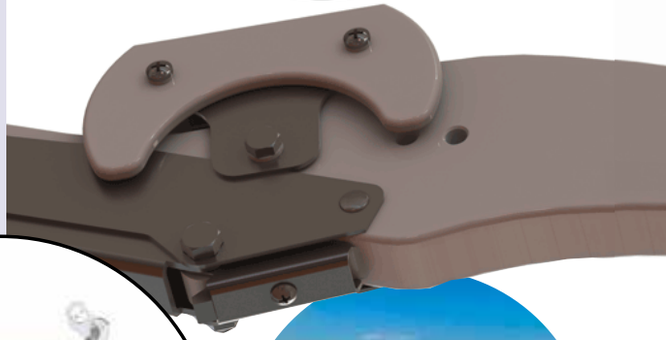

Standard 10"

H20 Davit System 10"

Tender mit weichem Boden - Max Gewicht 158kg

Inklusive Fußplatte mit dauerhafter Befestigung auf der Badeplattform. Der Chock lässt sich leicht von der Fußplatte entfernen.

Art. 9084624	Farbe: Weiß
Art. 9084924	Farbe: Schwarz

Tender mit harten Boden - Max Gewicht 158kg

Inklusive Fußplatte mit dauerhafter Befestigung auf der Badeplattform. Der Chock lässt sich leicht von der Fußplatte entfernen.

Art. 9084625	Farbe: Weiß
Art. 9084925	Farbe: Schwarz

ZUBEHÖR Seite 326-327

36"

H20 Davit System 36"

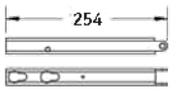

10"

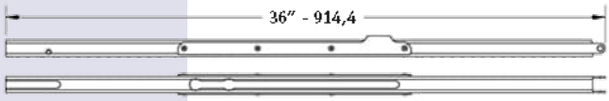

36"

Tender mit weichem Boden - Max Gewicht 113kg

Inklusive Fußplatte mit dauerhafter Befestigung auf der Badeplattform. Der Chock lässt sich leicht von der Fußplatte entfernen.

Art. 9084626	Farbe: Weiß
Art. 9084926	Farbe: Schwarz

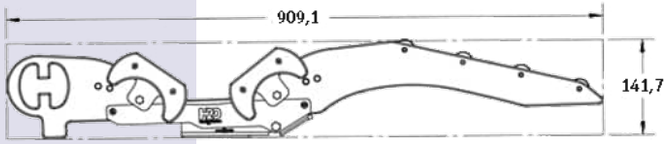

Tender mit harten Boden - Max Gewicht 113kg

Inklusive Fußplatte mit dauerhafter Befestigung auf der Badeplattform. Der Chock lässt sich leicht von der Fußplatte entfernen.

Art. 9084627	Farbe: Weiß
Art. 9084927	Farbe: Schwarz

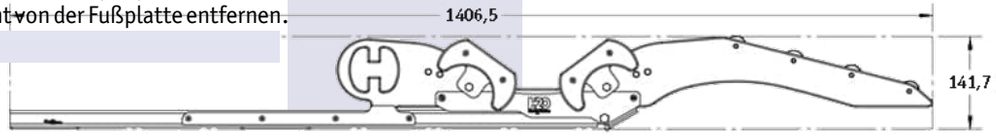

Hurley Marine®

INNOVATIVE MARINE PRODUCTS

allpa marine equipment

ZUBEHÖR Seite 326-327

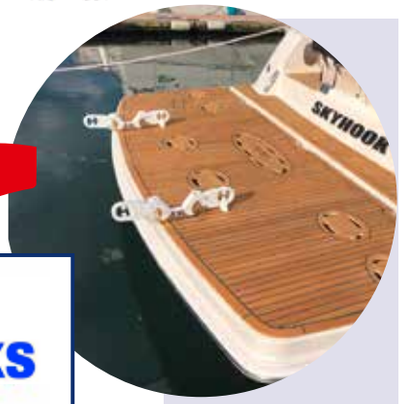

Max Gewicht 330kg!

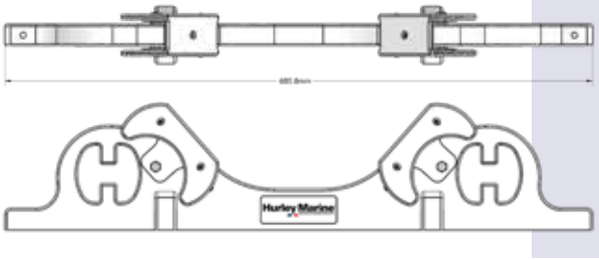

Für vorinstallierte Schienensysteme auf der Badeplattform

Chocks (Satz) für vorinstallierte Schienensysteme auf badeplattformen. Hardware für Schienen enthalten.

Art. 9084600	Farbe: Weiß
Art. 9084900	Farbe: Schwarz

Installation direkt auf der Badeplattform

Chocks (Satz) zur direkten Montage auf Badeplattformen. Feste Montage.

Art. 9084601	Farbe: Weiß
Art. 9084901	Farbe: Schwarz

Komplett mit Schienensystem zur Montage auf der Badeplattform

Chocks (Satz) komplett mit Kunststoffschienensystem auf Badeplattform zu installieren.

Art. 9084602	Farbe: Weiß
Art. 9084902	Farbe: Schwarz

Weiteres ZUBEHÖR Hurley Marine

Für Davit-Systeme

allpa's CHOICE

36" Kunststoffschiene/Kanal

Zum Nachrüsten eines Schienensystems an Ihrem Plattform

Art. 9084661	Farbe: Weiß
Art. 9084961	Farbe: Schwarz

Art. 9084663
3-Punkt-Befestigungspaket
Inklusive 3 Edelstahlbänder und 3 Padeyes aus Edelstahl, weiß

allpa's CHOICE

Art. 9084662
4-Punkt-Befestigungspaket
Inklusive 4 Edelstahlbänder und 4 Padeyes aus Edelstahl, weiß

Art. 9084666
Zusätzliche Plattenabdeckungen für die Montage mit einem **einzigen Knopf** (Satz)

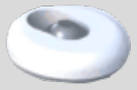

Art. 9084668
Zusätzliche Plattenabdeckungen für die Montage mit **Doppelknauf** (Satz)

SUP RACK

Art. 9084650

Verstauen Sie SUPs einfach auf Ihrer Badeplattform - für die Verwendung mit vorhandenen Schienensystemen oder mit unserem Deckplattensystem.
Farbe: Weiß

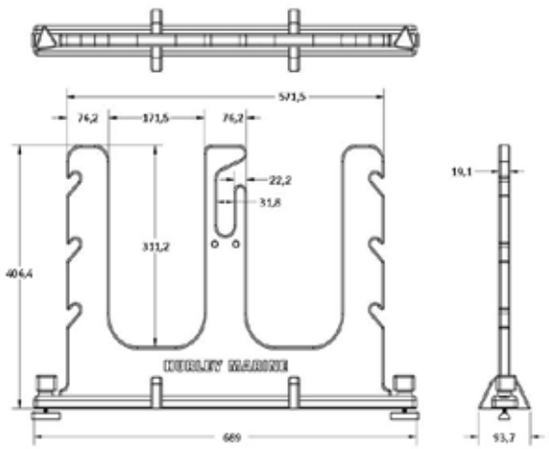

Plattenabdeckungen zur Montage mit ein Knopf (Paar) für H20 36" Modell

Art. 9084667 Farbe: Weiß
Art. 9084967 Farbe: Schwarz

Art. 9084665
Kapitäns Paket

Beinhaltet 3 Spanngurte aus rostfreiem Stahl, 3 Padeyes, Steuerbord Davit-Trägerplatten, Montageplattenabdeckungen und Klampen mit Sicherungsstift, weiß

allpa's CHOICE

Art. 9084664
Admirals Paket

Beinhaltet 4 Spanngurte aus rostfreiem Stahl, 4 Padeyes, Steuerbord Davit-Trägerplatten, Montageplattenabdeckungen und Klampen mit Sicherungsstift, weiß

allpa marine equipment

Art. 9084669
Abnehmbarer Klampe
Inklusive Sicherungsstift

Matrix Anzeigen für NMEA 2000® und Mercury SmartCraft

Matrix Anzeigen für NMEA2000® und Mercury SmartCraft Motoren.

Weiße Skala auf schwarzem Zifferblatt. Zeiger von innen beleuchtet für ausgezeichnete Ablesbarkeit. Die Geschwindigkeit und Tacho Meter sind mit einem LCD-Display ausgestattet.

Der 3 "Drehzahlmesser muss direkt an den SmartCraft canbus verbunden werden. Die anderen Geräte werden auf dem Tacho montiert.

Smartcraft® Drehzahlmesser w/LCD US 7000 RPM	3"	**781014SDFE**
NMEA 2000® Drehzahlmesser w/LCS US 7000 RPM	3"	**781545SDFE**
Geschwindigkeitsanzeiger w/LCD US 90 MPH	3"	**781016SDFE**
Treibstoff Main	2"	**781019SDFE**
Treibstoff Secondary	2"	**781020SDFE**
Voltanzeiger 10-16 VDC	2"	**781021SDFE**
Temperatur 240°F	2"	**781022SDFE**
Wasserdruck 40 PSI	2"	**781024SDFE**
Öldruck 80 PSI	2"	**781028SDFE**
Trimm	2"	**781032SDFE**

Verbindungsanschlüsse
Es sind verschiedene Anschlüsse notwendig für Installation:

69995E	
Verbindungs-Matrix Drehzahlmesser mit Smartcraft-Anschluss (30")	
69996E	
Verbindungs-Matrix Drehzahlmesser mit NMEA2000 (30")-Anschluss	
69997E	
Verbindungs-Matrix Drehzahlmesser Geschwindigkeitsanzeiger(48")	
69999E	
Verbindung für 2" Anzeiger	
69998E	
Verbindung wenn kein Geschwindigkeitsanzeiger angeschlossen ist	

67412E

67399E

67874E

Tiefenmesser Einbaumontage

Veethree/Seastar Digital- Tiefenmesser komplett mit universellem Geber für sowohl Einbau*- als Spiegelmontage. Passend zu aktuellen Teleflex Instrumentenserien. Bereich 60m bei Geschwindigkeiten bis 100 Km/h. Abmessungen als 2" Instrument

Kabellänge 25 Fuß (7,63m)

Art. 67412E	Modell Argent Pro mit NIRO Rand
Art. 67399E	Modell Lido Pro mit NIRO Rand
Art. 67874E	Modell Premier Pro
Art. 67309	Einzelne Sender

* Geeignet für GFK-Rumpfe; Geber wird eingeklebt

GPS
Speedo's mit Kompass-Kursanzeige

GPS-Anzeige von Speed und Kompass-Kurs (über Grund). (Ohne GPS Empfänger).

Art. 781372PDFE	GPS-Speedo 60 Knoten, Modell Premier Pro, Schwarz
Art. 781387PDFE	GPS-Speedo 30 Knoten, Modell Lido Pro, Weiß mit NIRO Rand
Art. 781388PDFE	GPS-Speedo 60 Knoten, Modell Lido Pro, Weiß mit NIRO Rand
Art. 68982E	GPS-Empfänger mit 4' Kabel (122cm) **Separat zu bestellen!**

Abmessungen als 3" Instrument

VEETHREE GROUP

FOG FREE

Beschreibung	Scala	Abmessung	Art.
Drehzahl (Benzin)	0-7K	3″	**65535SSFE**
Drehzahl/Stunden (benzin)	0-7K	3″	**65545SSFE**
Drehzahl/Stunden (Diesel)	0-4K	3″	**65541SSFE**
Speedo Satz inkl.Pitot	0-50 knot	3″	**67189SSFKE**
Speedo Satz inkl.Pitot	0-75 knot	3″	**70611SSFKE**
Speedo (nur der Tacho)	0-50 knot	3″	**67189SSFE**
Speedo (nur der Tacho)	0-75 knot	3″	**70611SSFE**
Trimm	Evinrude/Johnson	2″	**65547SSFE**
Trimm	Honda	2″	**65549SSFE**
Trimm	Mariner/Merc	2″	**65548SSFE**
Volt	10v -16v	2″	**65550SSFE**
Ampere	0-60 amps	2″	**70609SSFE**
Kraftsoff VDO	10-180 ohms	2″	**67582SSFE**
Kraftstoff SW	240-33 ohms	2″	**65524SSFE**
Öldruck (0-10 Bar) VDO	10-180 ohms	2″	**67578SSFE**
Öldruck (0-10 Bar) SW	240-33 ohms	2″	**67577SSFE**
Wasser VDO	10-180 ohms	2″	**67581SSFE**
Wasser SW	240-33 ohms	2″	**67579SSFE**

Argent Pro

FOG FREE

Beschreibung	Scala	Abmessung	Art.
Drehzahl (Benzin)	0-7K	3″	**84293FE**
Drehzahl/Stunden (benzin)	0-7K	3″	**70604FE**
Drehzahl/Stunden (Diesel)	0-4K	3″	**84324FE**
Speedo Satz inkl.Pitot	0-50 knot	3″	**84576FE**
Speedo Satz inkl.Pitot	0-75 knot	3″	**84572FE**
Speedo (nur der Tacho)	0-50 knot	3″	**63045FE**
Speedo (nur der Tacho)	0-75 knot	3″	**63046FE**
Trimm	Evinrude/Johnson	2″	**84740FE**
Trimm	Honda	2″	**84746FE**
Trimm	Mariner/Merc	2″	**84742FE**
Volt	10v -16v	2″	**84134FE**
Ampere	0-60 amps	2″	**84710FE**
Kraftsoff VDO	10-180 ohms	2″	**84151FE**
Kraftstoff SW	240-33 ohms	2″	**84150FE**
Öldruck (0-10 Bar) VDO	10-180 ohms	2″	**84261FE**
Öldruck (0-10 Bar) SW	240-33 ohms	2″	**84264FE**
Wasser VDO	10-180 ohms	2″	**84160FE**
Wasser SW	240-33 ohms	2″	**70605FE**
Schwarz Wasser VDO	10-180 ohms	2″	**84161FE**
Schwarz Wasser SW	240-33 ohms	2″	**67265FE**

Premier Pro

VEETHREE ELECTRONICS

Plug-and-Play-Monitore für alle Motortypen. Geeignet für analoge, J1939- und NMEA2000-Motoren. Zu den primären Anzeigeoptionen gehören Parameter in Bezug auf Motorstatus und Alarme sowie Kraftstoffstand, Ruderwinkel, Trimmung, Tiefe, Geschwindigkeit und Kurs.

Merkmale:
- IP67
- Plug-and-Play
- Tasten- und Touch-Modelle
- NMEA 2000 Gateway ermöglicht die Übertragung von Motordaten an andere Multifunktionsdisplays

Lieferumfang:
- Schutzkappe
- Kabelbaum für J1939, NMEA2000 und analog

Veethree UEM

Art. 9402	Veethree UEM - R3
Art. 9410	Veethree UEM - C3I
Art. 9412	Veethree UEM - T5

	R3	C3I	T5
Display range			
Screen Size	3” LCD	3.5” LCD	5” LCD
Type	PCAP Touch	Button	PCAP Touch
Brightness	850 NIT	750 NIT	1000 NIT
Data Types / Sources			
J1939	✓	✓	✓
NMEA2000	✓	✓	✓
Analogue Inputs	6 +TACH	7 + TACH	1
Gateway to NMEA2000	✓	✓	✓
GPS Input	NMEA 0183	NMEA 0183	NMEA 0183
External Alarm	✓	✓	✓
Diagnostics			
J1939 DM1	✓	✓	✓
J1939 DM2	✓	✓	✓
CAN Logger	✓	✓	✓
CAN Viewer	✓	✓	✓
Display / Electrical			
Power Requirements	10-32V	10-32V	8-32V
Connection			
Deutsch Ports	2 x 12 pin	2 x 12 pin	-
M12 Ports	-	-	5
USB Ports	1 x Type A	1 x Type A	1 x Type A
Communications			
CAN Bus Ports	1	2	2
Kit Part Numbers			
Universal* (J1939, NMEA2000 and Analogue)	9402	9410	9412

Für weitere Informationen wenden Sie sich bitte an das Verkaufsteam.

VEETHREE ELECTRONICS

Digitales 12-Kanal-Schaltmodul mit (optionalem) Touchscreen-Display. Diese 12 Kanäle sind vollständig konfigurierbar. Zu den Funktionen gehören: Schaltertyp, Symbolauswahl und Sicherungswert.

Die VeeConnect ECBU ist vollständig programmierbar und über den T5-Bildschirm bedienbar.

VeeConnect

Art. 71870E	**Standard VeeConnect ECBU**

Satz Enthalt:
Elektronischer Leistungsschalter (ECBU) und Installation Komponenten

Optional:

Art. 71871E	Veeconnect T5" Touchscreen-Display Kit
Art. 70846	T5 Suncover
Art. 71818E	H1-Schnittstellenmodul. Erleichtert den Umstieg auf ein kompatibles Multifunktionsdisplay an Bord.

Für weitere Informationen wenden Sie sich bitte an das Verkaufsteam.

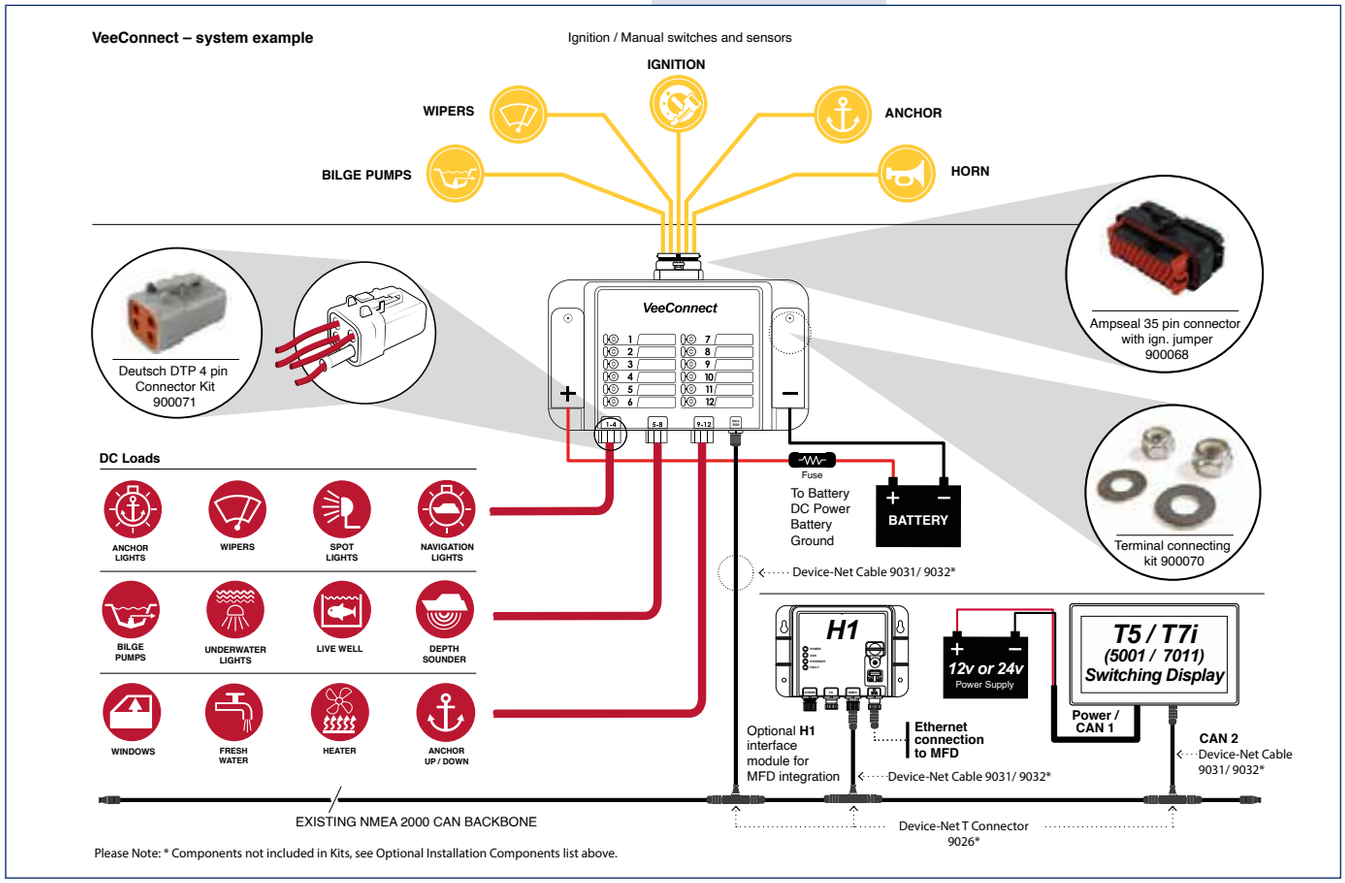

Abmessungen:
Alle 2″ Instrumente => 2,13/2,22″ => Bohrloch 54/55mm
Alle 3″ Instrumente => 3,41/3,44″ => Bohrloch 86/87mm
Stundenzähler => 2,00/2,06″ => Bohrloch 51/52mm

VEETHREE GROUP

Alles 12V

		Premier Pro Fog Resistant		Lido Pro Fog Resistant
Fuel Gauge 240-30 Ω (SW)	2″	84150FE	2″	59655F
Fuel Gauge 10-180 Ω (VDO)	2″	84151FE	2″	65240F
Hour meter 10,000hrs	2″	84760FE	2″	59416F
Oil Pressure Gauge (SW) 0-80 PSI	2″	84180FE	2″	59653F
Oil Pressure Gauge (SW) 0-100 PSI	2″	84181FE	2″	62750F
Oil Pressure Gauge (VDO) 5 bar	2″	84260FE	2″	59260F
Oil Pressure Gauge (VDO) 10 bar	2″	84261FE	2″	63532F
Oil Pressure Gauge (SW) 5 bar	2″	84263FE	2″	66263F
Oil Pressure Gauge (SW) 10 bar	2″	84264FE	2″	66264F
Turbo Boost	2″	61764FKE	2″	66266F
Water Pressure Kit (Outboard) 0-15 PSI				
Water Pressure Kit (Outboard) 0-40 PSI	2″	67386FE	2″	67380F
Speedo Kit 0-35 mph (Incl. Pitot & Hose)	3″	84521FE	3″	61751F
Speedo Kit 0-50 mph (Incl. Pitot & Hose)	3″	84510FE	3″	61752F
Speedo Kit 0-65 mph (Incl. Pitot & Hose)	3″	84513FE	3″	59713F
Speedo Kit 0-40 Knots (Incl. Pitot & Hose)				
Speedo Kit 0-50 Knots (Incl. Pitot & Hose)	3″	84576FE	3″	63533F
Speedo Kit 0-75 Knots (Incl. Pitot & Hose)	3″	84572FE	3″	63534F
Speedo Head Only 0-50mph	3″	63043FE	3″	61752FE
Speedo Head Only 0-65mph	3″	63044FE	3″	59713FE
Speedo head only (Pitot style) 0-50 knot	3″	63045FE		
Speedo head only (Pitot style) 0-75 knot	3″	63046FE		
MULTI (speed/temp/pressure)				
MULTI (pressure/temp/fuel/volt)				
Tachometer 0-4000 RPM Diesel Alt	3″	84279FE	3″	66267F
Tachometer 0-5000 RPM Diesel Alt	3″	67573FE		
Tachometer 0-4000 RPM Merc D-Tronic				
Tachometer 0-7000 RPM O/B & 4 Cycle Gas	3″	84293FE	3″	59737F
Tach/Hour 0-4000 RPM Diesel	3″	84324FE	3″	63524F
Tach/Hour 0-7000 RPM O/B & 4 Cycle Gas	3″	70604FE	3″	65129FE
System Check Suzuki	2″	65668BMDFE	2″	65669SSFE
System Check OMC	2″	65645BMDFE	2″	65206SSFE
Water Temp (SW) 120-240°F	2″	84590FE	2″	59654F
Water Temp (VDO) 40-120°C	2″	84660FE	2″	63535F
Water Temp (SW) 40-120°C	2″	84661FE	2″	66268F
Trim Gauge Evinrude/Johnson Outboard/Suzuki >2002	2″	84740FE	2″	61753F
Trim Gauge Honda Outboard	2″	84746FE	2″	63526F
Trim Gauge Mariner/Merc, OMC Cobra,Yamaha 2001 SternDrive	2″	84742FE	2″	59657F
Trim Gauge Yamaha Outboards, pre 2001 SternDrive	2″	84744FE	2″	62445F
Amperemeter, 60-0-60A	2″	84710FE	2″	60710F
Battery check	2″	84135FE	2″	66270F
Voltmeter 12v	2″	84134FE	2″	59656F
Voltmeter 24v	2″	84131FE	2″	66269F
Engine Synchronizer Gauge	2″	84730FE		
Transmission Pressure Gauge (VDO) 0-350PSI/25 bar	2″	84265FE	2″	66265F
Water Tank Gauge (VDO)	2″	84160FE	2″	66412F (VDO)
Water Tank Gauge (SW)	2″	70605FE	2″	70606FE
Black Water Tank Gauge (VDO)	2″	84161FE	2″	66413F (VDO)
Waste Tank 240-33 ohms	2″	67265FE		
Rudder Position Indicator	2″	84770FE	2″	66271F
Depth Gauge (Standard lens!)	2″	67874E	2″	67399E

VEETHREE GROUP

Argent Pro Fog Resistant	Amega Standard Lens	White Domed Standard Lens	Sender (zie pagina 334-335)
2″ 65524SSFE	2″ 57902E		F
2″ 67582SSFE			VDO
2″ 65518SSFE	2″ 58154E		-
2″ 65526SSFE	2″ 57903E	2″ 31180E	C
2″ 65525SSFE	2″ 57929E	2″ 31181E	C
2″ 70602SSFE	2″ 62155E	2″ 31260E	VDO
2″ 67578SSFE	2″ 62156E		VDO
2″ 70601SSFE			C
2″ 67577SSFE			C
2″ 70599SSFKE			-
	2″ 59630E	2″ 31375E	WP (incl.)
2″ 65551SSFE	2″ 58392E	2″ 31370E	WP (incl.)
3″ 70610SSFKE	3″ 58342E		G (incl.)
3″ 65557SSFKE	3″ 57898E		G (incl.)
3″ 65531SSFKE	3″ 57900E		G (incl.)
	3″ 62157E	3″ 31570E	G (incl.)
3″ 67189SSFKE			G (incl.)
	3″ 62158E		G (incl.)
5″ 65530SSFE			G of motorfabrikant
3″ 65557SSFE			G of motorfabrikant
3″ 67189SSFE			
3″ 70611SSFE			
5″ 780742PDFE (Multi)			G-C-D
5″ 65520SSFE (Multi)			C-D-F
3″ 65537SSFE / 5″ 65538SSFE	3″ 58136E	3″ 31279E	zie T
3″ 67574SSFE			zie T
3″ 67549SSFE			zie T
3″ 65535SSFE / 5″ 65536SSFE	3″ 58255E		Dynamo/spoel
3″ 65541SSFE / 5″ 65544SSFE			zie T
3″ 65545SSFE / 5″ 65546SSFE			Dynamo/spoel
2″ 65694SSFE			Motorfabrikant
2″ 65528SSFE			Motorfabrikant
2″ 65553SSFE	2″ 57904E		D
2″ 67576SSFE	2″ 62159E		VDO
2″ 67575SSFE			D
2″ 65547SSFE	2″ 58431E	2″ 31740E	Motorfabrikant
2″ 65549SSFE			Motorfabrikant
2″ 65548SSFE	2″ 57905E		Motorfabrikant
2″ 70596SSFE	2″ 61748E	2″ 31744E	Motorfabrikant
2″ 70609SSFE	2″ 59310E	2″ 31710E	-
2″ 70598SSFE			-
2″ 65550SSFE	2″ 57901E		-
2″ 70597SSFE	2″ 64279E		-
2″ 65522SSFE			
2″ 70600SSFE			VDO
2″ 67581SSFE (VDO)			VDO
2″ 67579SSFE (SW)			allpa
			VDO
2″ 75527SSFE			H
2″ 67412E			-

Alles 12V

67412E

67399E

67874E

Tiefenmesser Einbaumontage

Veethree/Seastar Digital- Tiefenmesser komplett mit universellem Geber für sowohl Einbau*- als Spiegelmontage. Passend zu aktuellen Veethree/Seastar Instrumentenserien.
Bereich 1-60m bei Geschwindigkeiten bis 100 Km/h. Abmessungen als 2" Instrument

Kabellänge 25 Fuß

Art. 67412E	Modell Argent Pro mit NIRO Rand
Art. 67399E	Modell Lido Pro mit NIRO Rand
Art. 67874E	Modell Premier Pro

Art. 67309 Geber einzeln

* Geeignet für GFK-Rumpfe; Geber wird eingeklebt

66271F

84770FE

75527SSFE

Ruderstandanzeiger

Ruderstandanzeiger (beschlägt nicht):

Art. 66271F	Lido Pro 12V
Art. 84770FE	Premier Pro 12V
Art. 75527SSFE	Argent Pro 12V

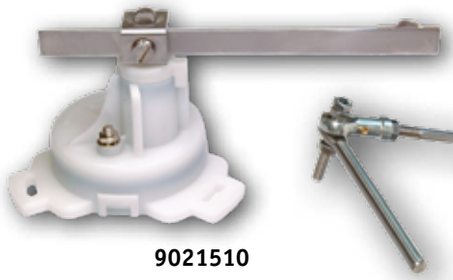

9021510

Ruderstandgeber

Art. 9021510	Für einzelnen Steuerstand, 0-90Ω, 12/24V Komplett mit verstellbaren Armen

Achtung: bei 24V-Bordnetz brauchen Sie für den Anzeiger einen Voltreduzierer und muss eine 24V-Birne montiert werden. Sehen Sie S. 335.

Für einem zweiten Steuerstand einfach einen extra Satz bestellen.

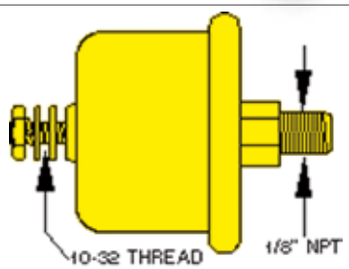

Öldruckgeber

CODE C
Öldruckgeber (240-33 Ohm)

Bereich	1 Steuerstand
80 PSI (5,5 bar)	**Art. 1500171E**
100 PSI (6,9 bar)	**Art. 1501671E**

(1 PSI = 0,069 bar)

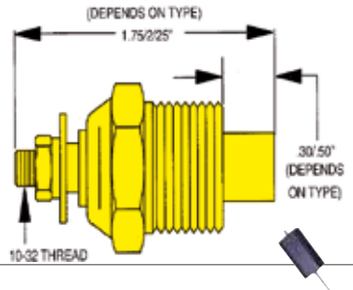

Temperaturgeber

CODE D
Temperaturgeber 120-240°F (50-115°C)

Kabel	1 Steuerstand	2 Steuerstände
1/8 NPT	**Art. 52320E010**	*****
1/4 NPT	**Art. 52320E004**	
3/8 NPT	**Art. 52320E009**	
1/2 NPT	**Art. 52320E003**	

Kraftstoff-Anzeige und Geber

CODE F

- Kraftstoff-Geber (240-33 Ohm)
- 5-Loch-Flansch, Arm rechts oder links anzubauen, für Tanks mit einer Höhe von 4-24" (10-61cm). Neue „VITON" Flanschpackung: geeignet für alle Kraftstoffarten (weltweit).

Art. 90424K	Kraftstoff-Geber
Art. 57902E	Kraftstoff-Anzeige

Anschluß Drehzahlmesser

CODE T Anschluß Drehzahlmesser für Dieselmotoren. Wechselstrom-Lichtmaschinen müssen einen AC-Anschluß haben, in der Regel angegeben mit „AC", „R" oder „W". Aus der Anzahl der Pole Ihrer Lichtmaschine und dem Verhältnis zwischen den Größen der Riemenscheiben von Kurbelwelle und Lichtmaschnine läßt sich ein geeigneter Drehzahlmesser bestimmen. Drehzahlmesser werden von TFX/Seastar kalibriert für verschiedene Kombinationen von Polen und Riemenscheiben-Übersetzungen. Allerdings benötigt man oft einen Werkstatt-Drehzahlgeber für die erforderliche Justierung.

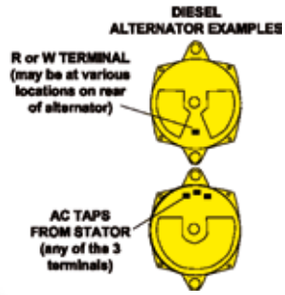

Staudruckgeber

CODE G
Staudrucksender (Pitot)
Art. 56973E Pitot
Art. 56353E Schlauch 30m (100')

24V-Birnen / Voltreduzierer

Spannungsstandard für alle Veethree Marine Instrumente ist 12V.
(**Art. 22.60900045A** = 12vdc lamp)
Für Anwendung in einem 24V-System siehe unten:
Die 12V Birnen werden ersetzt durch 24V Birnen
Art. 40102E007 24V-dc Birne (Satz von zwei), GE400, 1.6 LUX

Voltreduzierer (Widerstände) sind nicht erforderlich bei:
- Mech. Geschwindigkeitsmesser
- Ampèremeter
- Stundenzähler

Bei den nachfolgenden Art.-Nr. sind Widerstände erforderlich:

Art. 50446E004	für Drehzahlmesser und elektr. Geschwindigkeitsmesser
Art. 6221776E	für Johnson/Evinrude Trimm-Messer
Art. 6219371E	für alle übrigen 2" Instrumente

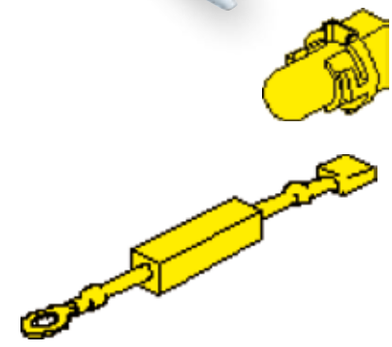

Wasserdruck-geber

CODE WP
Wasserdrucksgeber für Außenborder
(wird nicht einzeln geliefert)

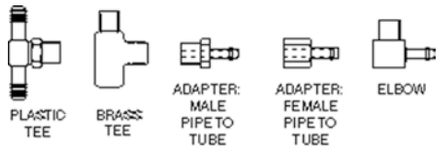

NIRO Tankgeber

- 12/24V, 5-Lochmontage (ø 54/70mm)
- Kraftstoff-/Trinkwassergeber haben Kunststoffschwimmer.
- Fäkalientankgeber haben NIRO Schwimmer mit spezifischen selbstreinigenden Merkmalen.
- USA-Type für Veethree/Seastar-, Vetus-, Faria-Anzeiger usw. Spezielle Ausführung für VDO-Anzeiger.

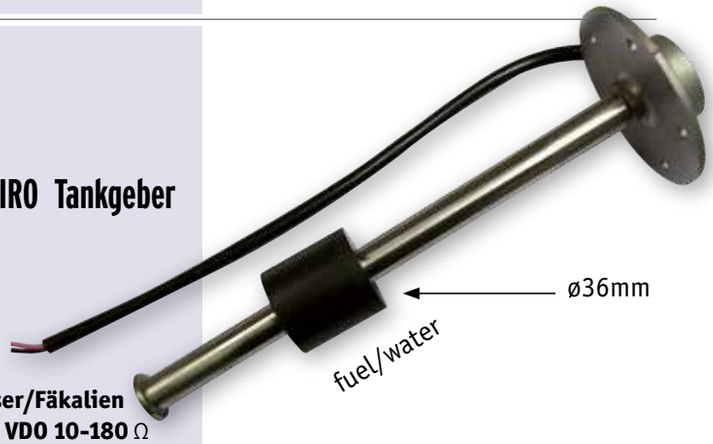

	Kraftstoff/Trinkwasser		Trink-/Grauwasser/Fäkalien	
Länge	**USA 240-30 Ω**	**VDO 10-180 Ω**	**USA 240-30 Ω**	**VDO 10-180 Ω**
160 mm	**9021810/T**	**9021810/V**		
200 mm	**9021811/T**	**9021811/V**	**9021811/WT**	**9021811/WV**
250 mm	**9021812/T**	**9021812/V**		
280 mm	**9021813/T**	**9021813/V**		
300 mm	**9021814/T**	**9021814/V**	**9021814/WT**	**9021814/WV**
320 mm	**9021815/T**	**9021815/V**		
350 mm	**9021816/T**	**9021816/V**		
380 mm	**9021817/T**	**9021817/V**		
400 mm	**9021818/T**	**9021818/V**	**9021818/WT**	**9021818/WV**
450 mm	**9021819/T**	**9021819/V**		
480 mm	**9021820/T**	**9021820/V**		
500 mm	**9021821/T**	**9021821/V**		

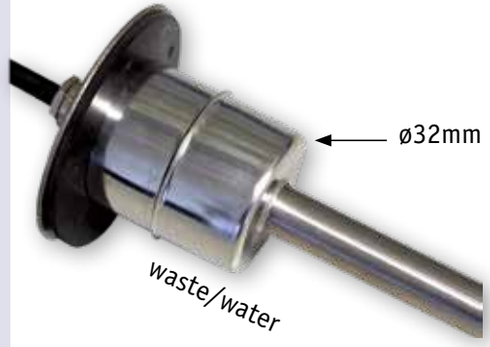

Art. 9021850 Einzelne Dichtring

allpa Scheibenwischer
Modell ALPHA

Merkmale	
Motor	1-Speed, 12V/6W (ZD1132)
Stromabnahme	≤ 5A unter Last
Arbeitsdrehmoment	0.6Nm
Schallpegel	≤ 40dB(A)
Max. Wandstärke	19mm
Wellenlänge	58mm
Wischwinkel	90°
Wischschläge	27 ± 3 /min, (unter Last)
Schutzart	IP54 (Outdoor-Gebrauch)
Schalter	Am Motorgehäuse
Kompletter Satz	
Art. 9096980	**Satz: Motor, Arm, Wischerblatt**
Einzelteile	
Art. 9096001	Einzelner 12V Motor
Art. 9096830	Wischerarm 300mm, NIRO 316
Art. 9096930	Wischerblatt 300mm, NIRO 316

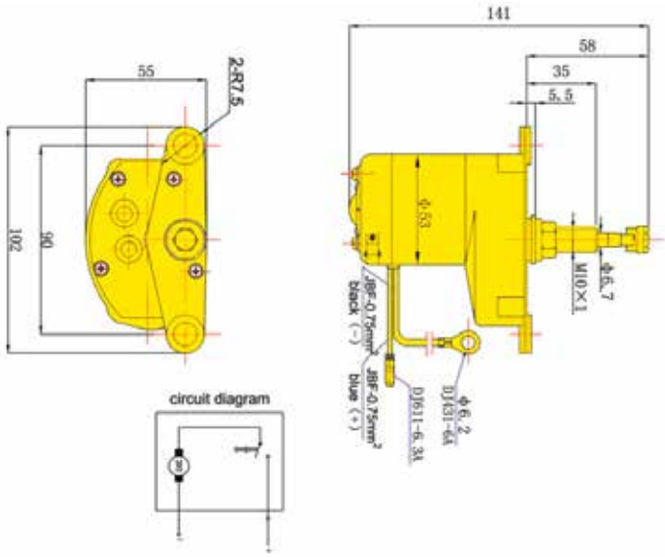

allpa Scheibenwischer
Modell GOLF

Merkmale	
Motor	12V, 1-Speed
Schallpegel	≤ 55dB(A)
Max. Wandstärke	35mm
Wellenlänge	92mm
Wischwinkel	90°
Wischschläge	35 ± 3 /min, (unter Last)
Komplette Sätze	
Art. 9078300/S	**Satz 12V: Motor, Arm, Wischerblatt**
Art. 9078301/S	**Satz 24V: Motor, Arm, Wischerblatt**
Einzelteile	
Art. 9078300	Einzelner 12V Motor
Art. 9078301	Einzelner 24V Motor
Art. 9078316	Wischerarm 210-355mm, NIRO 316
Art. 9078311	Wischerblatt 355mm, NIRO 316

allpa Scheibenwischer
Modell BRAVO

Merkmale	
Motor	2-Speed, 12V/20W (ZD1230BA)
Stromabnahme-1	≤ 2.4A Low (unter Last)
Stromabnahme-2	≤ 3.6A High (unter Last)
Arbeitsdrehmoment	1.5Nm
Schallpegel	≤ 50dB(A)
Max. Wandstärke	19mm
Wellenlänge	48mm
Wischwinkel	90°
Wischschläge-1	35 ± 4 /min (unter Last)
Wischschläge-2	50 ± 5 /min (unter Last)
Schutzart	IP54 (Outdoor Gebrauch)
Mit automatischer Parkstellung	
Mit automatischer Überbelastungssicherung	
Kompletter Satz	
Art. 9096105	**Satz mit: Motor (9096005), Wischerarm (9096545), Wischerblatt (9096940) & 3-Stufenschalter (9096404)**
Einzelteile	
Art. 9096005	Einzelner 12V Motor
Wischerarme NIRO 316	
Art. 9096840	Einzelarm 400mm
Art. 9096845	Einzelarm 450mm
Art. 9096850	Einzelarm 500mm
Art. 9096645	Einzelarm verstelbaar 350-450mm
Art. 9096655	Einzelarm verstelbaar 450-500mm
Art. 9096740	Parallelarm 400mm
Art. 9096745	Parallelarm 450mm
Art. 9096750	Parallelarm 500mm
Art. 9096545	Parallelarm verstellbar 350-450mm
Art. 9096550	Parallelarm verstellbar 450-550mm
Wischerblätter NIRO 316	
Art. 9096935	Wischerblatt 350mm
Art. 9096940	Wischerblatt 400mm
Art. 9096945	Wischerblatt 450mm
Art. 9096950	Wischerblatt 500mm
ALL-WIS Flat Blade Wischerblätter nur für Einzelarme (De Luxe)	
Art. 9041600	Flat Blade Wischerblatt 14" - 350mm
Art. 9041605	Flat Blade Wischerblatt 16" - 400mm
Art. 9041610	Flat Blade Wischerblatt 18" - 450mm
Art. 9041615	Flat Blade Wischerblatt 20" - 500mm
Zubehör	
Art. 9096404	3-Stufenschalter für Wischermotor
Art. 9096401	Scheibensprühsystem XD-105 12V + Tank und 6m Schlange
Art. 9096403	Düsensatz für Einzelarm
Art. 9096407	Düsensatz für Parallelarm
Art. 9025261	NIRO Sprühschalter mit blauem LED-Ring 12V
Art. 9025266	NIRO Sprühschalter mit blauem LED-Ring 24V

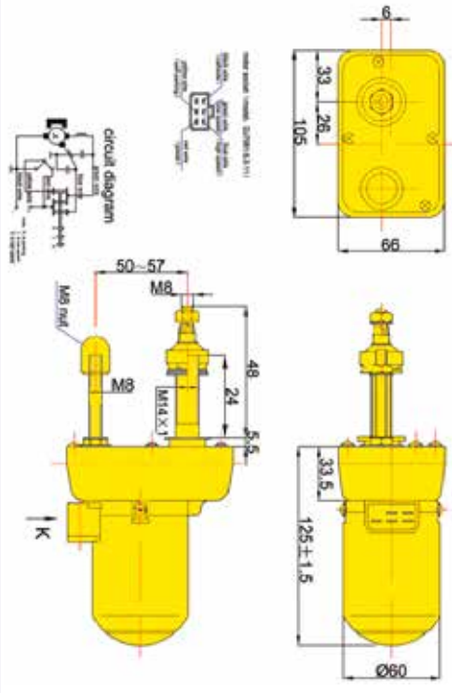

allpa Scheibenwischer

Modell CHARLY

Merkmale	
Motor	2-Speed, 12V/20W (ZD1233AA)
Motor	2-Speed, 24V/20W (ZD2233AA)
Stromabnahme-1	≤ 12V 5.0A / 24V 2.5A Low (u. Last)
Stromabnahme-2	≤ 12V 7.0A / 24V 3.5A High (u. Last)
Arbeitsdrehmoment	3.43Nm
Schallpegel	≤ 50dB(A)
Max. Wandstärke	13 oder 25mm
Wellenlänge	43 oder 68mm
Wischwinkel	Einstellbar: 50-70-90-100°
Wischschläge-1	30 ± 4 /min (unter Last)
Wischschläge-2	40 ± 4 /min (unter Last)
Schutzart	IP54 (Outdoor-Gebrauch)
Mit automatischer Parkstellung	
Mit automatischer Überbelastungssicherung	

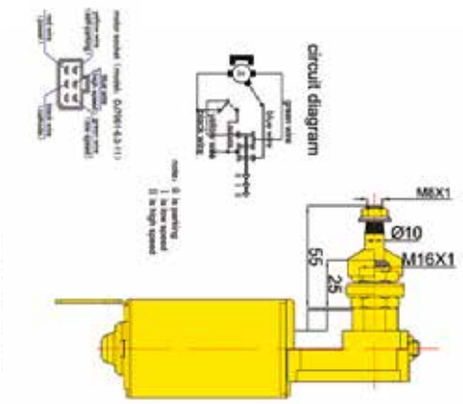

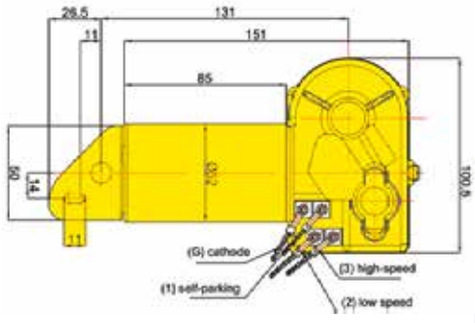

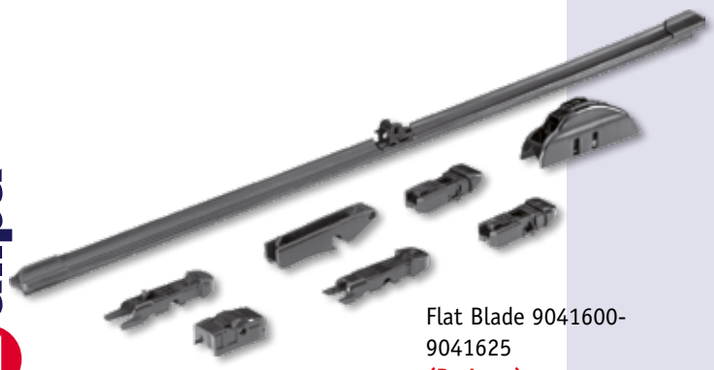

Flat Blade 9041600-9041625 **(De Luxe)**

Einzelteile	
Art. 9096011	Einzelner 12V Motor – netto Wellenlänge 25mm
Art. 9096012	Einzelner 12V Motor – netto Wellenlänge 53mm
Art. 9096010	Einzelner 24V Motor – netto Wellenlänge 25mm
Art. 9096013	Einzelner 24V Motor – netto Wellenlänge 53mm
Wischerarme NIRO316	
Art. 9096835	Einzelarm 350mm
Art. 9096840	Einzelarm 400mm
Art. 9096845	Einzelarm 450mm
Art. 9096850	Einzelarm 500mm
Art. 9096645	Einzelarm verstellbar 350-450mm
Art. 9096655	Einzelarm verstellbar 450-500mm
Art. 9096660	Einzelarm verstellbar 500-600mm
Art. 9096736	Paralellarm 350mm
Art. 9096741	Parallelarm 400mm
Art. 9096746	Parallelarm 450mm
Art. 9096751	Parallelarm 500mm
Art. 9096546	Parallelarm verstellbar 350-450mm
Art. 9096551	Parallelarm verstellbar 450-550mm
Art. 9096561	Parallelarm verstellbar 500-600mm
Wischerblätter NIRO 316	
Art. 9096935	Wischerblatt 350mm
Art. 9096940	Wischerblatt 400mm
Art. 9096945	Wischerblatt 450mm
Art. 9096950	Wischerblatt 500mm
Art. 9096955	Wischerblatt 550mm
ALL-WIS Flat Blade Wischerblätter nur für Einzelarme (De Luxe)	
Art. 9041600	Flat Blade Wischerblatt 14" - 350mm
Art. 9041605	Flat Blade Wischerblatt 16" - 400mm
Art. 9041610	Flat Blade Wischerblatt 18" - 450mm
Art. 9041615	Flat Blade Wischerblatt 20" - 500mm
Art. 9041620	Flat Blade Wischerblatt 21" - 525mm
Art. 9041625	Flat Blade Wiper Blade 24" - 600mm
Zubehör	
Art. 9096404	3-Stufenschalter für Wischermotor
Art. L061012601	12V Kippschalter ON-OFF-ON
Art. L061012624	24V Kippschalter ON-OFF-ON
Art. 9078318	Controlbox für 1-3 Motoren (mit Intervall)
Art. 9096401	Scheibensprühsystem XD-105 12V + Tank und 6m Schlange
Art. 9096402	Scheibensprühsystem XD-105 24V + Tank und 6m Schlange
Art. 9096403	Düsensatz für Einzelarm
Art. 9096407	Düsensatz für Parallelarm
Art. 9025261	NIRO Sprühschalter mit blauem LED-Ring 12V
Art. 9025266	NIRO Sprühschalter mit blauem LED-Ring 24V

allpa Scheibenwischer
Modell CHARLY

ECO

Modell CHARLY	Kompletter Satz No. 1
Art. 9096991 De Luxe	Satz mit: Motor 12V, Wellenlänge 53mm (9096012), verstellbarem Einzelarm (9096655), Flat Blade Wischerblatt 460mm (9041610) & Kippschalter (L061012601)
Modell CHARLY	**Kompletter Satz No. 2**
Art. 9096992 De Luxe	Satz mit: Motor 12V, Wellenlänge 25mm (9096011), verstellbarem Einzelarm (9096655), Flat Blade Wischerblatt 460mm (9041610) & Kippschalter (L061012601)

Modell CHARLY	Kompletter Satz No. 3
Art. 9096993 ECO	Satz mit: Motor 12V, Wellenlänge 53mm (9096012), verstellbarem Parallelarm (9096551), Niro Wischerblatt 400mm (9096940) & Kippschalter (L061012601)
Modell CHARLY	**Kompletter Satz No. 4**
Art. 9096994 ECO	Satz mit: Motor 12V, Wellenlänge 25mm (9096011), verstellbarem Parallelarm (9096551), NIRO Wischerblatt 400mm (9096940) & Kippschallter (L061012601)

Lieferbare Bedienungsschalter und Controlbox	
1-3 Motoren 12V	1-3 Motoren 24V
Art. L061012601 Kippschalter ON-OFF-ON (1 x per Motor) Schalter-Montagerahmen sehen Sie S. 333	**Art. L061012624** Kippschalter ON-OFF-ON (1 x per Motor) Schalter-Montagerahmen sehen Sie S. 333
Art. 9096404 3-Stufen Zugschalter (1 x per Motor)	**Art. 9096404** 3-Stufen Zugschalter (1 x per Motor)
Art. 9078318 Controlbox 12V mit Intervall, low & high Speed. Für 1-3 Motoren	**Art. 9078319** Controlbox 24V mit Intervall, low & high Speed. Für 1-3 Motoren

9096404

L061012601/
L061012624

9078318/319

allpa Scheibenwischer Modell ECHO

Merkmale	
Motor	2-Speed, 12V/30W (ZD1330C)
Motor	2-Speed, 24V/30W (ZD2330C)
Stromabnahme-1	≤ 12V 5.0A / 24V 2.5A Low (u. Last)
Stromabnahme-2	≤ 12V 7.0A / 24V 3.5A High (u. Last)
Arbeitsdrehmoment	3.5Nm
Schallpegel	≤ 50dB(A)
Max. Wandstärke	19mm
Wellenlänge	65mm
Wischwinkel	50-70-90-100°
Wischschläge-1	32 ± 3 /min (unter Last)
Wischschläge-2	46 ± 4 /min (unter Last)
Schutzart	IP54 (Outdoor-Gebrauch)
Mit automatischer Parkstellung	
Mit automatischer Überbelastungssicherung	
Einzelteile	
Art. 9096021	Einzelner 12V Motor
Art. 9096022	Einzelner 24V Motor
Wischerarme NIRO 316	
Art. 9096835	Einzelarm 350mm
Art. 9096840	Einzelarm 400mm
Art. 9096845	Einzelarm 450mm
Art. 9096850	Einzelarm 500mm
Art. 9096645	Einzelarm verstellbar 350-450mm
Art. 9096655	Einzelarm verstellbar 450-500mm
Art. 9096660	Einzelarm verstellbar 500-600mm
Art. 9096735	Parallelarm 350mm
Art. 9096740	Parallelarm 400mm
Art. 9096745	Parallelarm 450mm
Art. 9096750	Parallelarm 500mm
Art. 9096545	Parallelarm verstellbar 350-450mm
Art. 9096550	Parallelarm verstellbar 450-550mm
Art. 9096560	Parallelarm verstellbar 500-600mm
Wischerblätter NIRO 316	
Art. 9096935	Wischerblatt 350mm
Art. 9096940	Wischerblatt 400mm
Art. 9096945	Wischerblatt 450mm
Art. 9096950	Wischerblatt 500mm
Art. 9096955	Wischerblatt 550mm
ALL-WIS Flat Blade Wischerblätter nur für Einzelarme (De Luxe)	
Art. 9041600	Flat Blade Wischerblatt 14" - 350mm
Art. 9041605	Flat Blade Wischerblatt 16" - 400mm
Art. 9041610	Flat Blade Wischerblatt 18" - 450mm
Art. 9041615	Flat Blade Wischerblatt 20" - 500mm
Art. 9041620	Flat Blade Wischerblatt 21" - 525mm
Art. 9041625	Flat Blade Wischerblatt 24" - 600mm
Zubehör	
Art. 9096405	3-Stufenschalter für Wischermotor
Art. L061012601	12V Kippschalter ON-OFF-ON
Art. L061012624	24V Kippschalter ON-OFF-ON
Art. 9078318	Controlbox für 1-3 Motoren (mit Intervall)
Art. 9096401	Scheibensprühsystem XD-105 12V + Tank und 6m Schlange
Art. 9096402	Scheibensprühsystem XD-105 24V + Tank und 6m Schlange
Art. 9096403	Düsensatz für Einzelarm
Art. 9096407	Düsensatz für Parallelarm
Art. 9025261	NIRO Sprühschalter mit blauem LED-Ring 12V
Art. 9025266	NIRO Sprühschalter mit blauem LED-Ring 24V

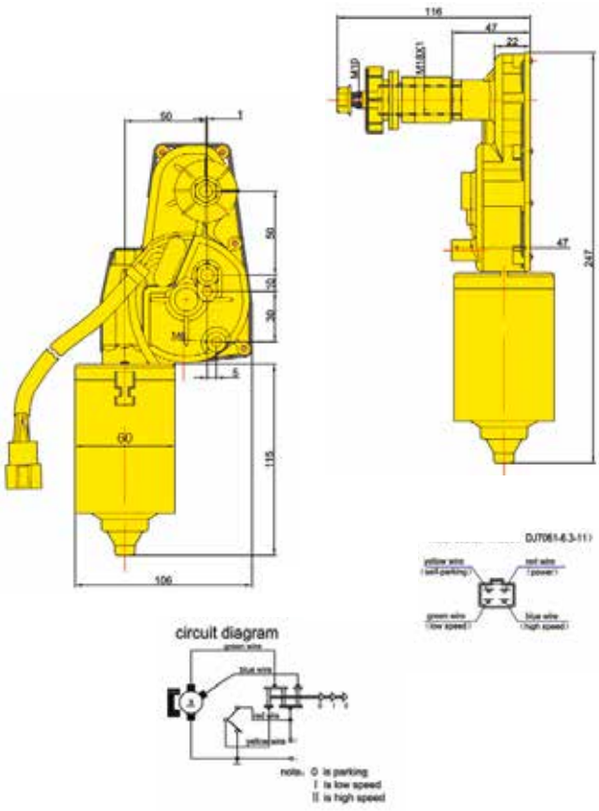

Lieferbare Bedienungsschalter und Controlbox	
1-3 Motoren 12V	**1-3 Motoren 24V**
Art. L061012601 Kippschalter ON-OFF-ON (1 x per Motor) Schalter Montagerahmen sehen Sie S.333	**Art. L061012624** Kippschalter ON-OFF-ON (1 x per Motor) Schalter Montagerahmen sehen Sie S.333
Art. 9096405 3-Stufen Zugschalter (1 x per Motor)	**Art. 9096405** 3-Stufen Zugschalter (1 x per Motor)
Art. 9078318 Controlbox 12V mit Intervall, low & high Speed. Für 1-3 Motoren	**Art. 9078319** Controlbox 24V mit Intervall, low & high Speed. Für 1-3 Motoren

allpa ScheibenwischerModell FOXTROT

Merkmale	
Motor	2-Speed, 12V/30W (ZD1330C)
Motor	2-Speed, 24V/30W (ZD2330C)
Stromabnahme-1	≤ 12V 5.0A / 24V 2.5A Low (u. Last)
Stromabnahme-2	≤ 12V 7.0A / 24V 3.5A High (u. Last)
Arbeitsdrehmoment	3.5Nm
Schallpegel	≤ 50dB(A)
Max. Wandstärke	19mm
Wellenlänge	65mm
Wischwinkel	90°
Wischschläge-1	32 ± 3 /min (unter Last)
Wischschläge-2	46 ± 4 /min (unter Last)
Schutzart	IP54 (Outdoor-Gebrauch)
Mit automatischer Parkstellung	
Mit automatischer Überbelastungssicherung	
Einzelteile	
Art. 9096025	Einzelner 12V Motor
Art. 9096026	Einzelner 24V Motor
Wischerarme NIRO 316	
Art. 9096752	Parallelarm 500mm
Art. 9096552	Parallelarm verstellbar 450-550mm
Art. 9096562	Parallelarm verstellbar 500-600mm
Wischerblätter NIRO 316	
Art. 9096950	Wischerblatt 500mm
Art. 9096955	Wischerblatt 550mm
Art. 9096960	Wischerblatt 600mm
ALL-WIS Flat Blade Wischerblätter nur für Einzelarme (De Luxe)	
Art. 9041615	Flat Blade Wischerblatt 20" - 510mm
Art. 9041620	Flat Blade Wischerblatt 21" - 535mm
Art. 9041625	Flat Blade Wischerblatt 24" - 610mm
Zubehör	
Art. 9096406	3-Stufenschalter für Wischermotor
Art. L061012601	12V Kippschalter ON-OFF-ON
Art. L061012624	24V Kippschalter ON-OFF-ON
Art. 9078318	Controlbox für 1-3 Motoren (mit Intervall)
Art. 9096401	Scheibensprühsystem XD-105 12V + Tank und 6m Schlange
Art. 9096402	Scheibensprühsystem XD-105 24V + Tank und 6m Schlange
Art. 9096403	Düsensatz für Einzelarm
Art. 9096407	Düsensatz für Parallelarm
Art. 9025261	NIRO Sprühschalter mit blauem LED-Ring 12V
Art. 9025266	NIRO Sprühschalter mit blauem LED-Ring 24V

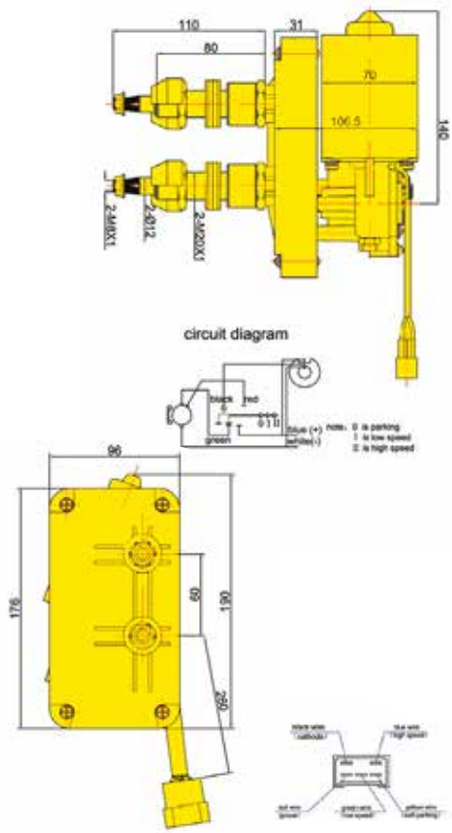

9096406

L061012601/
L061012624

9078318/319

Lieferbare Bedienungsschalter und Controlbox	
1-3 Motoren 12V	**1-3 Motoren 24V**
Art. L061012601 Kippschalter ON-OFF-ON (1 x per Motor) Schalter Montagerahmen sehen Sie S.333	**Art. L061012624** Kippschalter ON-OFF-ON (1 x per Motor) Schalter Montagerahmen sehen Sie S.333
Art. 9096406 3-Stufen Zugschalter (1 x per Motor)	**Art. 9096406** 3-Stufen Zugschalter (1 x per Motor)
Art. 9078318 Controlbox 12V mit Intervall, low & high Speed. Für 1-3 Motoren	**Art. 9078319** Controlbox 24V mit Intervall, low & high Speed. Für 1-3 Motoren

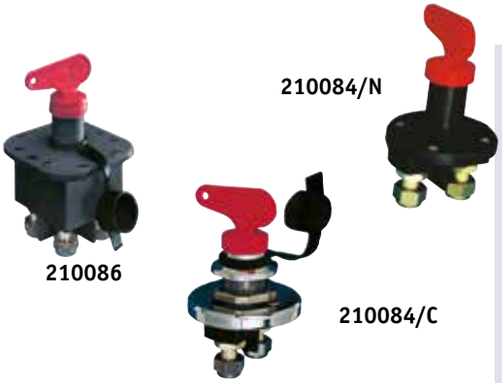

Hauptschalter

Art. 210086	120A Dauerleistung, CE-zugelassen, Kunststoff, doppelpolig
Art. 210084/N	100A Dauerleistung, Kunststoff
Art. 210084/C	140A Dauerleistung, Messing verchromt und Kunststoff
Art. 9041000	Kappe für Hauptschalter
Art. 9041001	Ersatzschlüssel für Hauptschalter (für 210084/C + 210086)
Art. 210084/S	Ersatzschlüssel für Hauptschalter (für 210084/N)

Einzelne Kappe / Schlüssel

Batterieschalter

Art. L0610090	Batterieschalter, Konstant 180A. Gehäuse Nylon mit Drehknopf aus PVC. Kontakte aus versilbertem Kupfer. 2 Positionen: ON / OFF 180A Konstant. 1000A/5 sec. Abm. Ø66mm, H=97mm

Batterieschalter

Art. L0670002	Batterieschalter, Dauerleistung 100A. 1000A/5 sec. Gehäuse aus ABS mit Batterieschalter. Ø68mm. Kragen Ø88mm. Einbautiefe 68+60mm
Art. L0670002/S	Ersatzschlüssel

Batterieschalter

Art. L0610193	Batterieschalter, Dauerleistung 250A. Spritzwasserdicht, kompaktere Aufbaumodell: Abm. 71,5x71,5x105,2mm
Art. L0610193/S	Ersatzschlüssel

Batterieschalter

Art. L0610003	250A

Batterieschalter

Art. L0612350	Batterieschalter, Dauerleistung 350A/12V. Spritzwasserdicht. Abm. 140x140x90mm(LxBxH)

Hella marine
Vision and Innovation

Batterieschalter

Art. 9041460 275A Batterie-Trennschalter, EIN/AUS
275A Konstant - 455A 5 min - 1250A 10 sec., 12/24V DC, Abm. 68x 68x76 mm. Max.48V DC
2x10mm Kontakte aus verzinntem Kupfer
Versenkter Einbau möglich: Bohrloch Ø52mm
Abnehmbarer Schaltknopf (nicht einzeln lieferbar)

Art. 9041464 600A Batterie Trennschalter, EIN/AUS
600A Konstant - 800A 5 min - 2500A 10 sec., 12/24V DC, Abm. 102x102x90mm. Max.48V DC
2x12mm Kontakte aus verzinntem Kupfer
Versenkter Einbau möglich: Bohrloch Ø85mm

Art. 9041462 350A Batterie-Wahlschalter, 1-2/1+2/0(AUS)
350A Konstant - 500A 5 min - 1500A 10 sec., 12/24V DC, Abm. 102x102x90mm. Max.48V DC
3x10mm Kontakte aus verzinntem Kupfer
Versenkter Einbau möglich: Bohrloch Ø52mm

Kabelanschlußmöglichkeit an 4 Seiten!

Batterieschalter

Mit einer Ringmutter mit Gewinde ist es möglich, den Schalter auf Paneelen mit einer Dicke von bis zu 19 mm zu installieren. Der Knauf kann durch einfaches Drehen um 45° gegen den Uhrzeigersinn entfernt werden.

Art. L0610843 ON/OFF 275A Ein oder Aufbau

Batterieschalter

Kompakter Schalter für Platte- oder Schottmontage.

Art. L0610823 ON/OFF/OUT 200A Ø45mm

Art. L0610842 ON/OFF/OUT 300A Ø55mm

Sierra Batterieschalter

Art. 64BS11000 275A, Batterieschalter, ON/OFF

275A Konstant, 455A 5 min, 1250A 10 sec., 12/24V, Max 48V

Sierra Batterieschalter

Art. 64BS11020 200A, Batterieschalter, 1-2-Both-OFF

200AA Konstant, 300A 5 min, 1000A 10 sec., 12/24V, Max 48V

Klemmenbox

Art. L0610094	Klemmenbox, Wasserdichtes Bakelit. 2x 4 Anschlüsse. Abm. 127x76x45mm
Art. L0610095	Klemmenbox, Wasserdichtes Bakelit. 2x 8 Anschlüsse. Abm. 140x102x54mm

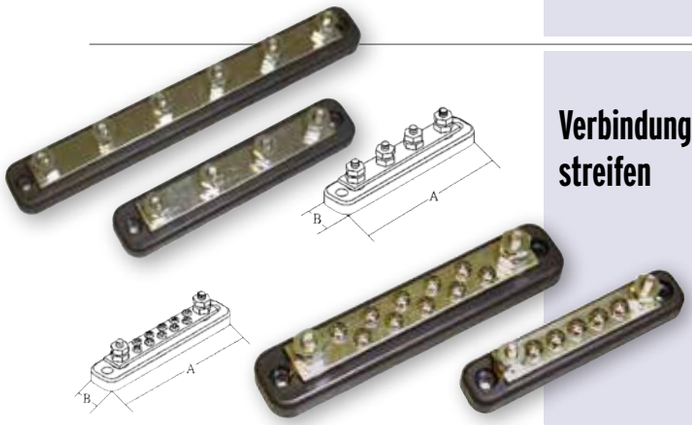

Verbindungs-streifen

Platte aus Zinn. ABS-Basis

Art. 9078645	4x Terminal Ø6mm A=152mm, B=31mm, 150A
Art. 9078646	6x Terminal Ø6mm A=231mm, B=31mm, 150A
Art. 9078640	5x Terminal Ø5mm A=106mm, B=22mm, 100A
Art. 9078641	10x Terminal Ø6mm A=152mm, B=31mm, 150A

Verbindungs-streifen

Schwarz gegossene Basis mit 2 massiv Kupferstreife

Art. 64FS40680	2 x 6 Terminal Ø6mm

In-Line Sicherungshalter

Art. 9078460	In-Line Sicherungshalter 30A

Wasserdichte Stecker

Art. L0611536	3A 2 Anschlüsse (Kunststoff Deckel) Ø36, H=55
Art. L0611539	3A 3 Anschlüsse (Kunststoff Deckel) Ø36, H=55
Art. 9078465	5A 2 Anschlüsse (Kunststoff Deckel) Ø44,5, H=65
Art. 9078466	5A 3 Anschlüsse (Kunststoff Deckel) Ø44,5, H=65
Art. 9078467	5A 4 Anschlüsse (Kunststoff Deckel) Ø44,5, H=65

Wasserdichte Kabeldurch-führung

Messing verchromt

Rändermutter Ø Kabel		Sechskantmutter Ø Kabel	
Art. 9078470	6mm	**Art. 9078473**	12mm
Art. 9078471	8mm	**Art. 9078474**	16mm
Art. 9078472	10mm	**Art. 9078475**	19mm

Isolierter Aschluß bolzenen

Isolierter Anschlußbolzen (terminal)
Zinn Platte aus ABS

Art. 9025200	Rot	8mm
Art. 9025201	Rot	10mm
Art. 9025205	Schwarz	8mm
Art. 9025206	Schwarz	10mm

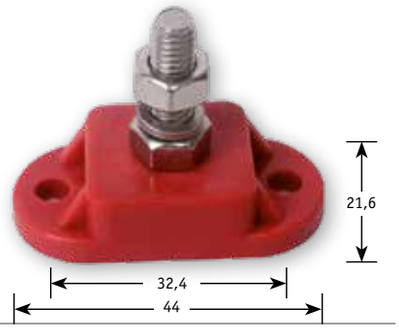

Isolierter Anschluß bolzenen Doppelt

Isolierter Anschlußbolzen (terminal)
Zinn Platte aus ABS

Art. 9025210	Schwarz 2x6mm
Art. 9025211	Schwarz 2x10mm

Mit Spacer:

Art. 9025215	Schwarz 2x10mm

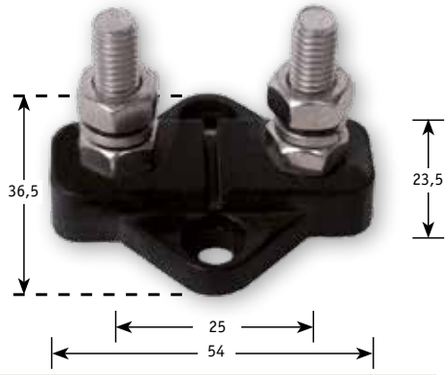

Sicherungshalter

1. Sicherungshalter aus Bakelit

Art. 9025220 30 bis 200A

2. Sicherungshalter aus Nylon mit Deckel aus Polykarbonat

Art. 9025225 35 bis 200A

Einzelne Sicherungen
Kupferlegierung mit Bakelit-Abdeckung

Art.	Ampère
9025235	35A
9025236	50A
9025237	80A
9025238	100A
9025239	150A
9025240	200A

Sicherungs-kasten

Max. 25A Dauerstrom. Max. 150A - 10sec. Max. Voltage 32VDC.
ABS Gehäuse mit Polykarbonat-Deckel und verzinnte Kupferanschlüsse. Mehrere Label mitgeliefert.
Ohne Sicherungen.

Art. 9025230	6 - Positionen
Art. 9025231	8 - Positionen
Art. 9025232	10 - Positionen
Art. 9025233	12 - Positionen

Art. 9025234
Sicherungen-Satz:

Ampère	Farbe
3 x 5A	Hellbraun
1 x 7,5A	Kaffee
3 x 10A	Rot
3 x 15A	Blau
1 x 20A	Gelb
1 x 25A	Transparent

NIRO Druckschalter mit LED Ring

Art.	LED Farbe	Volt	Amp.	Ring	Bohrloch	Tiefe	Typ
9025250	Rot	12V	3A	Ø18mm	Ø16mm	36mm	ON/OFF
9025251	Rot	12V	3A	Ø18mm	Ø16mm	36mm	(ON)/OFF
9025252	Rot	12V	3A	Ø25mm	Ø22mm	40mm	ON/OFF
9025253	Rot	12V	3A	Ø25mm	Ø22mm	40mm	(ON)/OFF
9025260	Blau	12V	3A	Ø18mm	Ø16mm	36mm	ON/OFF
9025261	Blau	12V	3A	Ø18mm	Ø16mm	36mm	(ON)/OFF
9025262	Blau	12V	3A	Ø25mm	Ø22mm	40mm	ON/OFF
9025263	Blau	12V	3A	Ø25mm	Ø22mm	40mm	(ON)/OFF
9025255	Rot	24V	3A	Ø18mm	Ø16mm	36mm	ON/OFF
9025256	Rot	24V	3A	Ø18mm	Ø16mm	36mm	(ON)/OFF
9025257	Rot	24V	3A	Ø25mm	Ø22mm	40mm	ON/OFF
9025258	Rot	24V	3A	Ø25mm	Ø22mm	40mm	(ON)/OFF
9025265	Blau	24V	3A	Ø18mm	Ø16mm	36mm	ON/OFF
9025266	Blau	24V	3A	Ø18mm	Ø16mm	36mm	(ON)/OFF
9025267	Blau	24V	3A	Ø25mm	Ø22mm	40mm	ON/OFF
9025268	Blau	24V	3A	Ø25mm	Ø22mm	40mm	(ON)/OFF

NIRO Druckschalter mit LED Punkt

Niro Schalter mit LED Beleuchtung. Bohrloch: Ø16mm Einbautiefe: 36mm oder 40mm, Schutzart: IP40

Art.	LED Farbe	Volt	Amp.	Ring	Bohrloch	Tiefe	Typ
9025270	Rot	12V	3A	Ø18mm	Ø16mm	36mm	ON/OFF
9025271	Rot	12V	3A	Ø18mm	Ø16mm	36mm	(ON)/OFF
9025280	Blau	12V	3A	Ø18mm	Ø16mm	36mm	ON/OFF
9025281	Blau	12V	3A	Ø18mm	Ø16mm	36mm	(ON)/OFF
9025275	Rot	24V	3A	Ø18mm	Ø16mm	36mm	ON/OFF
9025276	Rot	24V	3A	Ø18mm	Ø16mm	36mm	(ON)/OFF
9025285	Blau	24V	3A	Ø18mm	Ø16mm	36mm	ON/OFF
9025286	Blau	24V	3A	Ø18mm	Ø16mm	36mm	(ON)/OFF

NIRO Summer mit LED Ring

Niro Summer mit LED Beleuchtung. Bohrloch: Ø19mm, Einbautiefe: 54mm

Art.	LED Farbe	Volt	Amp.	Ring	Bohrloch	Tiefe
9025290	Rot	12V	3A	Ø22mm	Ø19mm	54mm
9025291	Rot	24V	3A	Ø22mm	Ø19mm	54mm

Kippschalter mit LED Beleuchtung

Kippschalter mit LED Beleuchtung

Art.	LED Farbe	Volt	Amp.	Typ
9025292	Rot	12V	3A	ON/OFF
9025293	Rot	24V	3A	ON/OFF
9025294	Schutzkappe Blau			

Wasserdichte Schalter mit LED-Indikator

Wasserdichte Schalter mit LED-Indikator und inkl.
25 verschiedene viereckige Label.
Max. 15A/12V

Art.	Typ	Kontakte	Schaltfunktion	
L061012301	SPST	3	ON	- OFF
L061012302	SPST	3	(ON)	- OFF
L061012401	DPST	4	ON	- OFF
L061012402	DPST	4	(ON)	- OFF
L061012501	SPDT	5	(ON)	OFF ON
L061012601	DPDT	6	ON	OFF ON
L061012602	DPDT	6	(ON)	OFF (ON)

Art. L0700058 Montagerahmen für Schalter (Seite)
Art. L0701058 Montagerahmen für Schalter (Mitte)

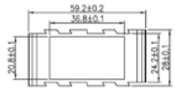

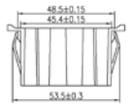

L0701058

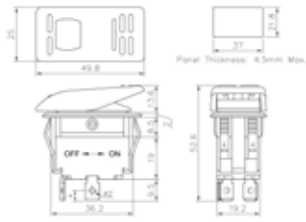

L0700058

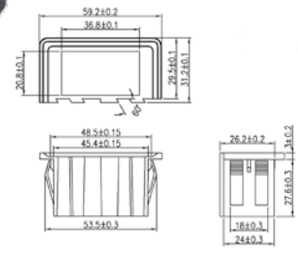

(ON) = zurück-federend!

Sierra Wasserdichte HALO Schalter

20A/12V. Wasserdichte (IP68) HALO Dauerleuchtende Schalter.
Geeignet für Schalttafelausschnitt nach Industriestandard.

Art.	LED Farbe	Typ	Schaltfunktion
64RK40610B	Blau	SPST	ON - OFF
64RK40610G	Grühn	SPST	ON - OFF
64RK40620B	Blau	SPST	(ON) - OFF
64RK40620G	Grühn	SPST	(ON) - OFF
64RK40630B	Blau	SPST	ON - ON
64RK40630G	Grühn	SPST	ON - ON
64RK40640B	Blau	SPDT	ON - OFF - ON
64RK40640G	Grühn	SPDT	ON - OFF - ON
64RK40650B	Blau	DPST	ON - OFF
64RK40650G	Grühn	DPST	ON - OFF
64RK40660B	Blau	DPST	ON - ON
64RK40660G	Grühn	DPST	ON - ON
64RK40670B	Blau	DPDT	ON - OFF - ON
64RK40670G	Grühn	DPDT	ON - OFF - ON
64RK40680B	Blau	DPDT	(ON) - OFF - (ON)
64RK40680G	Grühn	DPDT	(ON) - OFF - (ON)
64RK40690B	Blau	SPDT	ON - OFF - ON
64RK40690G	Grühn	SPDT	ON - OFF - ON
64RK40700B	Blau	DPDT	ON - OFF - ON
64RK40700G	Grühn	DPDT	ON - OFF - ON

Art. 64RS20200 Kabelklemmengehäuse

Art. 64RS20180 17-20AWG, 15A

Art. 64RS20190 13.5-17AWG, 15A

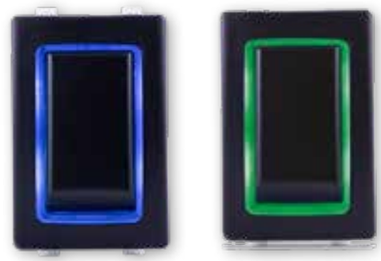

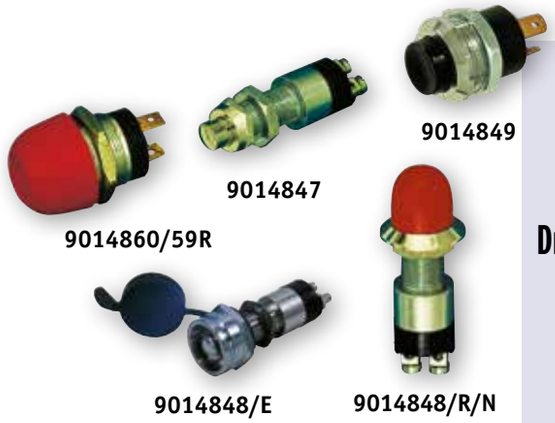

Druckschalter

Art. 9014847	30A, Bohrung Ø14mm, Messing verchromt (E-Toilet)
Art. 9014849	20A, Bohrung Ø21mm, Messing verchromt
Art. 9014860/R	20A Kontaktschalter, Bohrung Ø21mm Wasserdicht, Messing verchromt
Art. 9014859/R	20A Unterbrechungsschalter, Bohrung Ø21mm Wasserdicht, Messing verchromt
Art. 9014848/R	30A, Bohrung Ø14mm, rote Kappe, Messing verchromt
Art. 9014848/N	30A, Bohrung Ø14mm, schwarze Kappe, Messing verchromt, Wasserdicht IP55
Art. 9014848/E	30A, Bohrung Ø14mm, Messing verchromt, mit Abdeckkappe

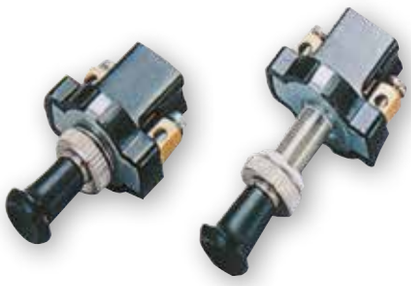

Druck- und Zugschalter

Art. 9078450	5A, 2 Positionen ON-OFF, Bohrung Ø8mm, Gewinde l=7mm, Kunststoff + Messing
Art. 9078451	5A, 2 Positionen ON-OFF, Bohrung Ø8mm, Gewinde l=20mm, Kunststoff + Messing

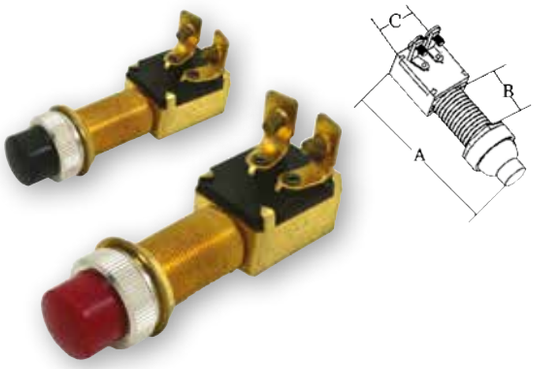

Druckschalter

12V, zwei Positionen
A = 28mm, B = 14mm, C = 18mm
Lieferbar mit schwarzem oder rotem Druckknopf.

Art. 9078635	schwarz (momentary)
Art. 9078636	rot (momentary)

Wasserdichte Schalter mit LEDIndikator

Wasserdichte Schalter mit LED-Indikator.
Kunststoff, 12V / 20A, IP65. Bohrung: Ø19mm

Art.	Typ	Kontakte	Schaltfunktion
L061011901	SPST	3	ON - OFF

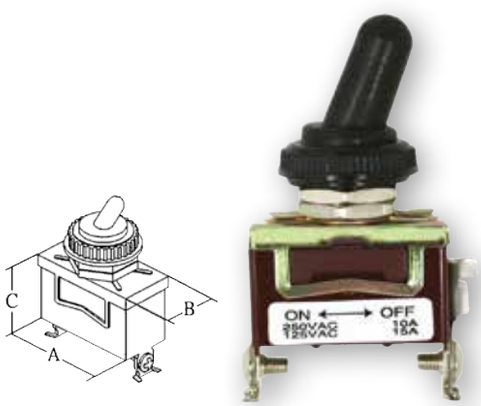

Kippschalter 12V

Art. 9078630	12V, 10A

Zwei Positionen.
A = 28mm, B = 14mm, C = 18mm

NMEA Kabel

NMEA-zugelassen und speziell entwickelt, um die Anforderungen der Marine zu erfüllen. Eingestuft nach IPX7 für zuverlässige, wasserdichte Verbindungen. Austauschbar mit anderen NMEA 2000-Produkten. Hochwertige Verbindungsmanschetten aus Metall sorgen für feste und sichere Verbindungen.

2000 DROP Kabel Micro-C (Metall)

Art.	Lange im cm	ANCOR #	
64PC51140	60	270300	**(A)**
64PC51150	90	270301	**(B)**
64PC51160	180	270302	**(C)**
64PC51170	490	270305	**(D)**

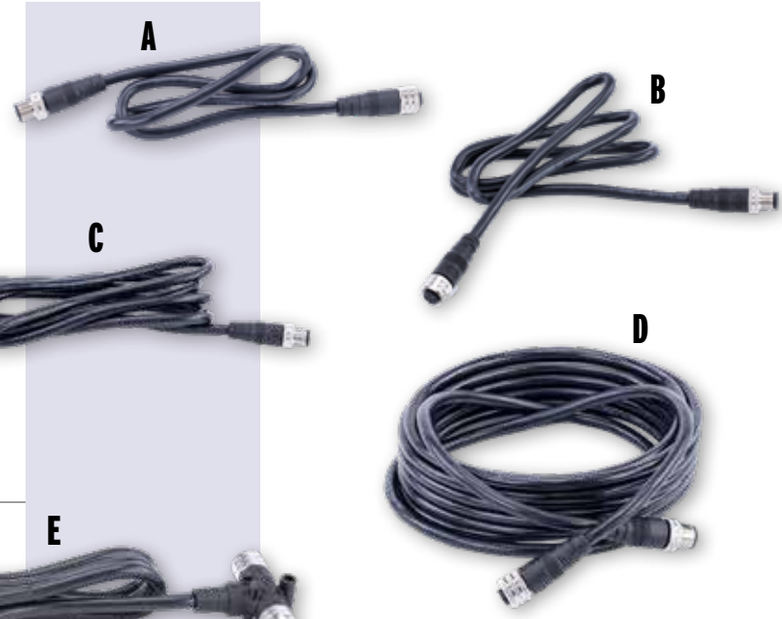

Art. 64PC51050 (E)
NMEA 2000 Power Tee cable
ANCOR # 27000

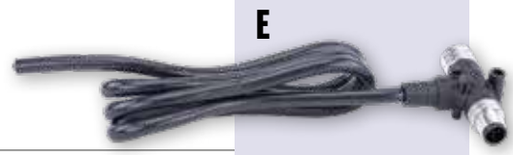

Art. 64PC51060 (F)
NMEA Micro 1 T piece
ANCOR # 270101

Art. 64PC51070 (G)
NMEA 2000 termination resistor
ANCOR # 270105

Art. 64PC51080 (H)
NMEA 2000 termination resistor
ANCOR # 270106

NMEA Kabel

Art. 64PC51090 (I)
NMEA Micro 90 elbow
ANCOR # 270108

Art. 64PC51100 (J)
NMEA Micro 2 Tee piece
ANCOR # 270103

Art. 64PC51110 (K)
NMEA Micro 4 T piece
ANCOR # 270104

Art. 64PC51120 (L)
M12 metal cap for female conn
ANCOR # 270112

Art. 64PC51130 (M)
M12 metal cap for conn
ANCOR # 270111

Art. 64PC51180 (N)
NMEA 2000 Hub

Wasserdichter einbau Steckdose

Art. 9025318 12V/24V Eingang
Abm. 60 x 42 x 34mm (lxhxt)
Input 12V-20A/24V-10A

Wasserdichter einbau Steckdose

Art. 9025320 USB Stecker mit 2 Eingangen
Input 12-24VDC. Output 5V/3.1A (total)
Abm. 60 x 42 x 34mm (lxhxt)

Wasserdichter einbau Steckdose

Art. 9025325 2x USB und 1x Voltmeter (5-30VDC)
Abm. 60 x 106 x 34mm (lxhxt)

Wasserdichter einbau Steckdosen

Art. 9025326 2x 12V Eingang
12V/20A of 24V/10A
Abm. 60 x 106 x 34mm (lxhxt)

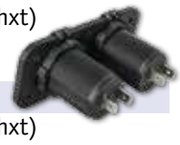

Art. 9025327 1x 12V Eingang und 2x USB
Abm. 60 x 106 x 34mm (lxhxt)

Ignition switches - 3 position

Position	3 conventional off - run - start (cont.)	3 conventional off - run - start (cont.)	3 magneto off - run - start	3 magneto off - run - start	3 magneto off - run - start (cont.)	3 magneto off - run - start (cont.)
Length	Long: 1 1/8" maximum panel thickness	Short: 5/8" maximum panel thickness	Short: 5/8" maximum panel thickness	Short: 5/8" maximum panel thickness	Short: 5/8" maximum panel thickness	Long: 1 1/8" maximum panel thickness
Terminal type	3 screw tab	3 screw tab	5 screw, 1 boss screw	6 screw	6 color coded wire leads / potted	6 screw tab
Hole size	7/8"	7/8"	7/8"	7/8"	7/8"	7/8"
Ignition	15 Amp @ 12 VDV	15 Amp @ 12 VDV	15 Amp @ 12 VDV	15 Amp @ 12 VDV	15 Amp @ 12 VDV	15 Amp @ 12 VDV
Solenoid	30 Amp @ 12 VDC	30 Amp @ 12 VDC	30 Amp @ 12 VDC	30 Amp @ 12 VDC	30 Amp @ 12 VDC	30 Amp @ 12 VDC
Choke (push to choke)	-	-	7 Amp @ 12 VDC	7 Amp @ 12 VDC	7 Amp @ 12 VDC	7 Amp @ 12 VDC*
Art.	64MP39200	64MP41030	64MP39760	64MP41000	64MP41070	64MP39830

* Terminal to power separately controlled choke unit

64MP39200

64MP41030

64MP39760

64MP41000

64MP41070

64MP39830

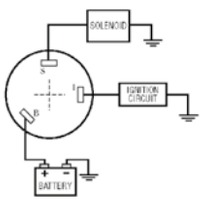

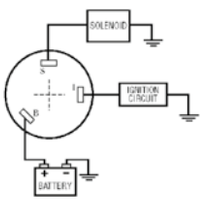

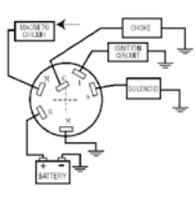

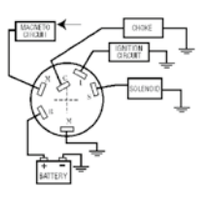

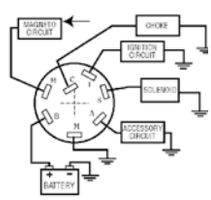

12V Anschluss mit Stecker / USB-Anschluss für 12V Steckdose

Art. N0001338
12V /10A. Anschluss mit Stecker.
Inklusive Abdeckung **A**

Art. N0001343
12-24V, 2 USB Anschlüsse, 2.1A
Output Voltage 5V, Voltage protection 6.8V Maximum **B**

Zigaretten-anzünder mit Beleuchtung

Art. 9078625
NIRO. Komplett mit Beleuchtung,
Stecker, Anzünder und Kabeln.

Maße: A = 53mm, B = 39mm, C = 55mm

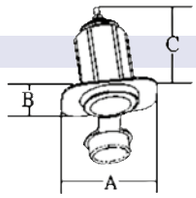

Schalttafel 9-32 Volt

Wasserdicht IP67

OPTION: Satz Labels
Art. L0700024

Art. L0680108 Karbonoptik-Polycarbonat 9-32V Panel
Inklusive Sicherung und Halter 20A. Vorverdrahtet mit 1 Meter Verkabelung. Abm. 207x123mm.
1x Hupe-Schalter (ON)/OFF, 2x Winde-Schalter,
6x Schalter ON/OFF und USB 1x 5V-1A und 5V 2.1A.

Art. L0680109 Karbonoptik-Polycarbonat 9-32V Panel
Inklusive Sicherung und Halter 20A. Vorverdrahtet mit 1 Meter Verkabelung. Abm. 207x123mm.
1x Hupe-Schalter (ON)/OFF, 2x Winde-Schalter,
7x Schalter ON/OFF.

Art. L0680208 Karbonoptik-Polycarbonat 9-32V Panel
Inklusive Sicherung und Halter 20A. Vorverdrahtet mit 1 Meter Verkabelung. Abm. 133x178mm.
1x Hupe-Schalter (ON)/OFF, 2x Winde-Schalter,
6x Schalter ON/OFF.

Art. L0680107 Karbonoptik-Polycarbonat 9-32V Panel
Inklusive Sicherung und Halter 20A. Vorverdrahtet mit 1 Meter Verkabelung. Abm. 133x178mm.
1x Hupe-Schalter (ON)/OFF, 2x Winde-Schalter,
5x Schalter ON/OFF und USB 1x 5V-1A und 5V 2.1A.

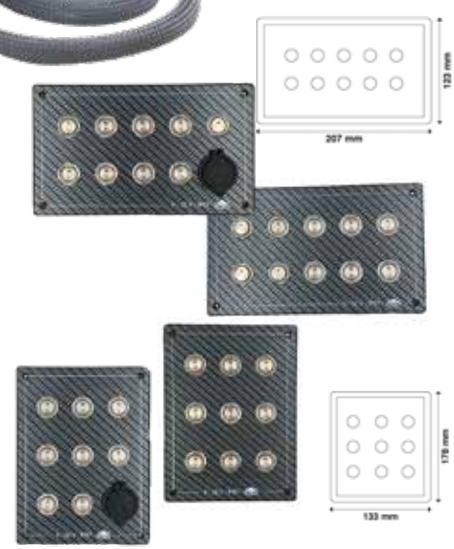

Schalttafel 12-24 Volt

Art. 9078609 12-24V, 4 Pos. Schalter
mit Blauen LED-Indikator

Art. 9078611 12-24V, 6 Pos. Schalter
mit Blauen LED-Indikator

12 Volt Schalter mit Steckdose

Art. 9078612 6 Pos. Schalter
mit LED 12V Steckdose

3.1A doppelte USB, Voltmesser und 12V Steckdose
Schalter mit Blauen LED-Indikator

Sierra Touch-Schalttafel 11-30 Volt

11-30V, 10A bei 12V, IP67. Die Funktionen der beleuchteten Touch-Tasten sind vollständig programmierbar. Eingebaute rückstellbare Sicherungen (PPTC), 60 verschiedene Etiketten enthalten. Einbaugröße Ø15mm. Einfache Montage durch sehr geringe Einbautiefe. Die Steuerbox kann in einem maximalen Abstand von 1 Meter montiert werden.

Art. 64SP21020 6 Pos.
Art. 64SP21030 10 Pos.

Schalttafel 12V Auto Fuse

Art. L0610226
ABS, 5 Pos. 12V, spritzwasserdicht, UL geprüfte Schalter mit LED Indikator, 5A x 1, 10A x 2, 15A x 2 Sicherungen und 12V Anschluss.
Abm. 180x107mm

Schalttafel 12V Auto Fuse

Art. L0610225
ABS, 5 Pos. 12V, spritzwasserdicht, UL geprüfte Schalter mit LED Indikator, 5A x 1, 10A x 2, 15A x 2 Sicherungen und Voltanzeige.
Abm. 160x107mm

Wasserdichte schalttafel 12V Auto Fuse

Art. L0611186
ABS, 6 Pos. 12V, wasserdicht IP66, UL geprüfte Schalter mit LED Indikator, 5A x 2, 10A x 2, 15A x 2 Sicherungen
(23 St. versch. Label mitgeliefert).
Abm. 183x90mm

Art. L0611188
ABS, 8 Pos. 12V, wasserdicht IP66, UL geprüfte Schalter mit LED Indikator, 5A x 2, 10A x 3, 15A x 3 Sicherungen
(23 St. versch. Label mitgeliefert).
Abm. 235x90mm

Wasserdichte schalttafel 12V Auto Fuse

Art. L0611176
ABS, 6 Pos. 12V, wasserdicht IP66, UL geprüfte Schalter mit LED Indikator, 5A x 2, 10A x 2, 15A x 2 Sicherungen
(23 St. versch. Label mitgeliefert).
Abm. 183x120mm

Art. L0611178
ABS, 8 Pos. 12V, wasserdicht IP66, UL geprüfte Schalter mit LED Indikator, 5A x 2, 10A x 3, 15A x 3 Sicherungen
(23 St. versch. Label mitgeliefert).
Abm. 235x120mm

Art. 9025310
ABS, 4 pos. 12V, Spritzwasserdicht mit automatische Sicherungen und LED Indikatoren.
Abm. 130x100mm (BxH)
2x5A, 1x10A, 1x15A

Achtung: 1 Pos. mit zurück federnden Schalter (15A)

Schalttafel 12V Auto Fuse

Art. 9025315
ABS, 6 pos. 12V, Spritzwasserdicht mit automatische Sicherungen und LED Indikatoren.
Abm. 182,5x100mm (BxH)
3x5A, 2x10A, 1x15A

Achtung: 1 Pos. mit zurück federnden Schalter (15A)

Schalttafel 12V Auto Fuse

***Passend zu Schaltpanele**
Art. 9025310 & 9025315

Spritzwasserdicht. Abm. 60 x 100mm,
Lochmaß 42 x 81mm (BxH)
6 Ausführungen:

Art. 9025330	12V Steckdose
Art. 9025331	USB Anschluß
Art. 9025332	Sigarettenanzünder Anschluß
Art. 9025333	Voltmesser
Art. 9025334	Bilge Schalter
Art. 9025335	Ampèremesser

Modulare* Einzel wirkende Mini-schalttafel, 12V

Schalttafel 12V

Art. L0610044
12V, schwarze Kunststoff-Schalttafel, spritzwasserdicht. Inkl. 15A Sicherungen. 4 Positionen (28 St. versch. Label mitgeliefert). Abm. 110x95mm

Art. L0674044
12V, weiße Kunststoff-Schalttafel, spritzwasserdicht. Incl. 15A Sicherungen. 4 Positionen (28 St. versch. Label mitgeliefert). Abm. 110x95mm

Schalttafel 12V

Art. L0610064
12V, schwarze Kunststoff-Schalttafel, spritzwasserdicht.
Mit LED-Indikatoren und inkl. 15A Sicherungen. 6 Positionen (28 St. versch. Label mitgeliefert). Abm. 110x124mm

Art. L0674064
12V, weiße Kunststoff-Schalttafel, spritzwasserdicht.
Mit LED-Indikatoren und inkl. 15A Sicherungen. 6 Positionen (28 St. versch. Label mitgeliefert). Abm. 110x124mm

Schalttafel 12V

Art. L0612054
ABS 4 Pos. Schalttafel 12V, spritzwasserdicht. Mit LED-Indikatoren, Ohne Sicherungen.
(30 St. versch. Label mitgeliefert). Abm. 100x110mm.

Art. L0612056
ABS 6 Pos. Schalttafel 12V, spritzwasserdicht. Mit LED-Indikatoren, ohne Sicherungen.
(30 St. versch. Label mitgeliefert). Abm. 100x150mm.

Schalttafel 12V Auto Fuse

Art. L0680013
ABS 3 Pos. Schalttafel 12V, spritzwasserdicht.
Mit LED-Indikator, autom. Sicherungen (5-10-15A).
(30 St. versch. Label mitgeliefert). Abm. 130x110mm.
Art. L061013301 Ersatzschalter

Art. L0680016
ABS 6 Pos. Schalttafel 12V, spritzwasserdicht.
Mit LED-Indikator, autom. Sicherungen (2x5-2x10-2x15A).
(30 St. versch. Label mitgeliefert). Abm. 130x190mm.
Art. L061013301 Ersatzschalter

Sierra Schalttafel

12-24V, IP66. Mit LED-Indikator und autom. Sicherungen.

Art. 64SP21000 4 Pos. blue Sea #8372

Art. 64SP21010 6 Pos. blue Sea #8371

Sierra Touch-Schalttafel

11-30V, 10A bei 12V, IP67. Die Funktionen der beleuchteten Touch-Tasten sind vollständig programmierbar. Eingebaute rückstellbare Sicherungen (PPTC), 60 verschiedene Etiketten enthalten. Einbaugröße Ø15mm. Einfache Montage durch sehr geringe Einbautiefe. Die Steuerbox kann in einem maximalen Abstand von 1 Meter montiert werden.

Art. 64SP21020 6 Pos.

Art. 64SP21030 10 Pos.

Schalttafel 12V

Schwarz beschichtetes Aluminium, komplett mit 5A Glas-sicherungen, aufleuchtenden Schaltern, Klebern mit Verzeichnis und Befestigungsmaterial:

Art. 9078270 Abm. 125 x 115mm, 4 Schalter
Art. 9078271 Abm. 165 x 115mm, 6 Schalter

Schalttafel 12V

Schwarz beschichtete Tafel mit automatischen Sicherungen:
2 x 3A, 2 x 6A, 1 x 8A und 1 x 10A

Art. 9078275 Abm. 165 x 115mm, 6 Schalter

Schalttafel 12V

Schaltpanel 12V Vertikal
Schwarz beschichtetes Aluminium, wetterbeständig
Komplett mit 5A Glassicherungen und Kontroll-Lampen.

Art.	Modell	A mm	B mm
9078615	3 Schalter	102	100
9078616	4 Schalter	125	100
9078617	6 Schalter	170	100
9078627	Einzelne Sicherungshalter (keine Sicherung)		

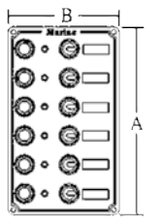

9078627

Wasserdichte Schalttafel 12V

Art. L0610037
12V, schwarz Aluminium, wasserdichte Schalttafel mit 3 Pos., UL geprüft. Mit LED-Indikator, autom.15A Sicherungen.
(30 St. versch. Label mitgeliefert). Abm. 133x 95mm.

Wasserdichte Schalttafel 12V

Art. L0610067
12V, schwarz Aluminium, wasserdichte Schalttafel mit 6 Pos., UL geprüft. Mit LED-Indikator, 15A Glassicherungen.
(30 St. versch. Label mitgeliefert). Abm. 133x 190mm.

Wasserdichte Schalttafel 12V

Art. L0610247
12V, schwarz Aluminium wasserdichte Schalttafel, UL geprüft.
Mit LED-Indikator, 15A Sicherungen.
8 Pos. (30 St. versch. Label mitgeliefert).
Abm. 240x95mm

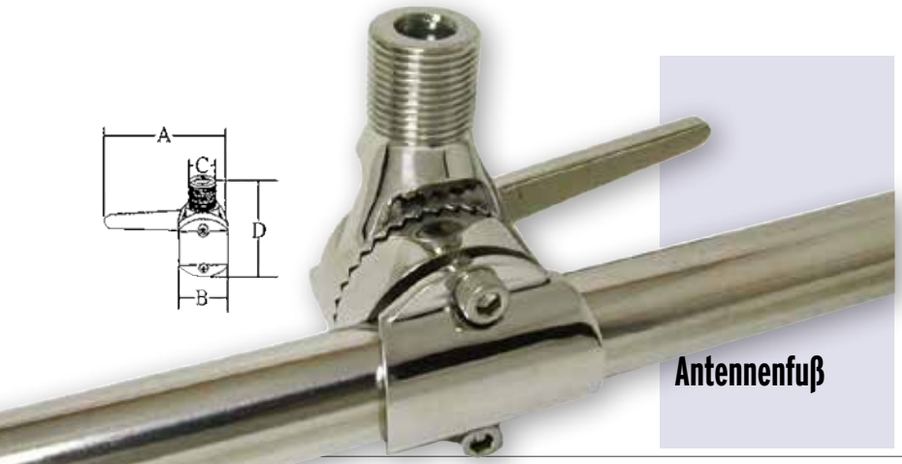

Antennenfuß

Antennenfuß einstellbar, Relingsmontage
Lieferbar in NIRO und Kunststoff.
Passend von 20-25mm Reling.
Gewünschter Winkel einfach einstellbar.

Maße:
NIRO: A = 116mm, B = 49mm, C = 25mm, D = 87mm
Kunststoff: A = 110mm, B = 44mm, C = 25mm, D = 70mm

Art. 9078560 NIRO
Art. 9078565 Kunststoff

Antennenfuß

stainless steel 316

Lieferbar in NIRO und Kunststoff
Passend für jede Standard-Antenne.
A = 41mm, B = 70mm, C = 25mm

Art. 9078550 NIRO
Art. 9078551 Kunststoff

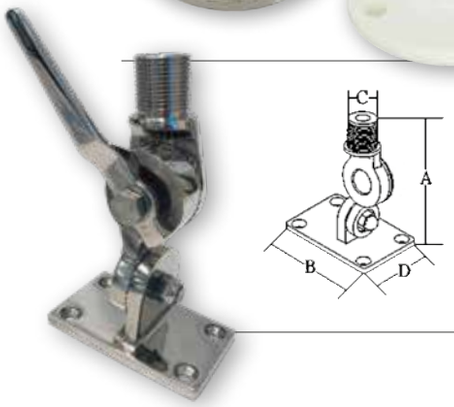

Verstellbarer Antennenfuß

Art. 9078555
NIRO. Gewünschter Winkel einfach einstellbar.
Passend für jede Standard-Antenne.
A = 138mm, B = 92mm, C = 25mm, D = 52mm

Radio Einbaukasten

Art. 9089200
Radio-Einbau-Kasten, schwarz Kunststoff
Abm. 233 x 107 x 85mm (lxhxt)

Radio Einbaukasten

Art. 9024345
Radioblende aus weißem Kunststoff für alle gängigen Autoradios. Öffnet durch Federdruck. UV-beständig.
Frontblende aus Plexiglas, inkl. Dichtung.
Abm. 229 x 104 x 50mm (lxhxt)

Radio Einbaukasten

Art. 9024346
Radioblende aus weißem Kunststoff für alle gängigen Autoradios. Öffnet durch Federdruck. UV-beständig.
Frontblende aus Plexiglas schiebt in Gehäuse
Inkl. Dichtung.
Abm. 241 x 102 x 25(114)mm (lxhxt)

HERTZ HMR 10 - FM/USB/BT 4X50 WATT

Perfekter On-Board-Sound in der Größe eines Tachometer-Instruments. Es ist die perfekte Wahl für Bootsfahrer, die ein großartiges On-Board-Audiosystem mit einer kompakten Installation wünschen. DOT MATRIX DISPLAY - auch bei direkter Sonneneinstrahlung gut ablesbar. Ausgangsleistung: **4x 50W**.

Technische Daten:
- Bluetooth-Funktion
- USB-Eingang
- AUX-Eingang
- RCA-Ausgang
- Radio AM/FM
- Schutz: IP66
- Ø eingebaut: 89.5mm, Ø außen: 113mm
  Eingelassene Tiefe: 72mm

Art. 9025101 Radio AM/FM
Art. 9025106 USB-AUX Connector

HERTZ HMR 10D - DAB+/FM/USB/BT 4X50 WATT

Perfekter Klang an Bord und mit dem eingebauten DAB+ Tuner gibt es eine große Auswahl an Lieblingsradiosendern in unübertroffener Klangqualität. Es ist die perfekte Wahl für Bootsliebhaber, die ein großartiges On-Board-Audiosystem mit einer kompakten Installation wünschen. DOT MATRIX DISPLAY - auch bei direkter Sonneneinstrahlung gut ablesbar. Leistung: **4x 50W**.

Technische Daten:
- Bluetooth-Funktion
- USB-Eingang
- AUX-Eingang
- RCA-Ausgang
- Radio DAB+/AM/FM
- Schutz: IP66
- Ø eingebaut: 89.5mm, Ø außen: 113mm
  Eingelassene Tiefe: 72mm

Art. 9025102 Radio AM/FM/DAB+
Art. 9025106 USB-AUX Connector

allpa® Lautsprechersatz 200W mit Hochtöner

Wasserbeständiger 200W Lautsprechersatz

- Schutzart : IP67
- Leistung: 200W
- Impedanz: 4Ω
- Frequenz: 85Hz-18kHz
- Empfindlichkeit: 91dB ± 2dB
- Durchmesser: Ø190mm
- Einbaumaß: Ø160mm, Einbautiefe: 65mm
- Kunststoff Gehäuse und Gitter
- Salzwasser- und UV-beständig

Art. 9035400 200W Lautsprechersatz von 2 Stück, weiss
Art. 9035410 200W Lautsprechersatz von 2 Stück, schwarz

FM Radio mit Lautsprechersatz 200W - SATZ

Art. 9025131
Radio AM/FM (9025101) + 200W Lautsprechersatz (9035400) - weiß

Art. 9025136
Radio AM/FM (9025101) + 200W Lautsprechersatz (9035410) - schwarz

DAB+ Radio mit Lautsprechersatz 200W - SATZ

Art. 9025132
Radio DAB+ (9025102) + 200W Lautsprechersatz (9035400) - weiß

Art. 9025137
Radio DAB+ (9025102) + 200W Lautsprechersatz (9035410) - schwarz

Drahtantenne

Drahtantenne, Aktive 12V-Antenne

Art. 9025141 FM Antenne (A)

Art. 9025142 DAB Antenne, Glasmontage (B)

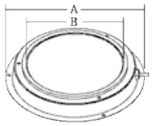

Kajütlampe

Mit geriffelter Linse. Lieferbar in NIRO (AISI 304) oder Messing. Mit Ventilationsöffnungen.

Art.	Modell	A mm	B mm	Strom
9078361	3" NIRO	110	70	12V 8W
9078580	4" NIRO	140	98	12V 15W
9078581	5" NIRO	170	115	12V 15W
9078363	3" Messing	110	70	12V 8W
9078362	4" Messing	140	98	12V 15W
9078364	5" Messing	170	115	12V 15W

Messing Kajütlampe

Mit Basis aus Teakholz und geriffelter Linse.

Art.	Modell	A mm	B mm	Strom
9078600	4"	145	98	12V 15W
9078601	5"	158	115	12V 15W

Birne: BA15D

Kabinenleuchte

Art. 9078367 Kabinenleuchte,
Messing poliert, mit Schalter
Wandfuß Ø76mm, 12V/10W

Kartentisch-leuchte

Art. 9078366 Kartenleselampe aus Messing
mit flexiblem Hals. Inkl. Schalter.
Wandmontage. Halogen 12V/10W - G4.
Abm.: L=373mm, Fuß 92 x 59mm,
Lampe Ø30mm.

Art. 9078368 Kartenleselampe aus Messing
mit flexiblem Hals. Inkl. Schalter.
Wandmontage. Halogen 12V/10W – MR16.
Abm.: L=383mm, Fuß 54 x 46mm,
Lampe Ø53mm.

Innenleuchte

Art. 9078356 Innenleuchte, Kupfer 12V/10W Halogen
Ø Basis = 70mm, Höhe 175mm,
Ø Glas = 90mm

Halogen verstellbare Leselampe

12V/10W, mit Schalter
70x38mm (Basis)x54mm Tiefe.

Art. L4400942 Messing, gefirnißt
Art. L4400943 Chrom

LED

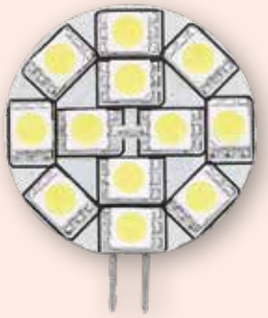

allpa

marine equipment

BAY15D 25W

Art. L8000825
BAY15D 12V / 25W
LongLife Ersatz Lampe für Positionslaternen

BA15D

Art. L8000803
BA15D 12V / 3W
Ersatz Lampe,
Verkauf pro 10 Stück

Art. L8000810
BA15D 12V / 10W
Ersatz Lampe,
Verkauf pro 10 Stück

Art. L8000815
BA15D 12V / 15W
Ersatz Lampe,
Verkauf pro 10 Stück

MR16 Halogen

Art. L8000910
12V / 10W MR16 Halogen

LED Leuchtmittel mit G4 Sockel

Farbtemperatur: 2800-3000K, Warm White, dimmbar

LED 6 x 0,3W, 10-30V/1,8W. Ø23mm
Lichtstrom: 70LM. Vergleichbar mit einer 15W Glühbirne
Abstrahlwinkel 120°
Art. L8000014 G4-Anschluß, seitlich
Art. L8000015 G4-Anschluß, hinten

LED 12 x 0,2W, 10-30V/2,5W. Ø31mm
Lichtstrom: 120LM. Vergleichbar mit einer 20W Glühbirne
Abstrahlwinkel 120°
Art. L8000016 G4-Anschluß, seitlich
Art. L8000017 G4-Anschluß, hinten

Verlaufsockel Bajonett zu G4

Verlaufsockel für LED G4 lampe

Art. L8000051 BA15D zu G4
Art. L8000050 BAY15D zu G4

LED Leuchtmittel mit MR11 Sockel

Art. L8000111
Aluminiumgehäuse mit Klarscheibe
1 x 1W high power LED, 12VDC
Abm. Ø34,5mm, L=38mm

LED Leuchtmittel mit MR16 Sockel

Farbtemperatur: 2800-3000K, Warm White, dimmbar

Art. L8000116
LED 4 x 1W, 12VDC. Vergleichbar mit einer 10-15W Glühbirne

Art. L8000117
LED 12 x Ø5mm. 12VDC. Vergleichbar mit einer 20W Glühbirne

LED Leuchtmittel mit Bajonett-sockel BA15D (Innenleuchte) & BA15YD (Navigation)

Art. L4401162
LED **BA15D** (10-30V, 2.5W) Leuchtmittel für Innenleuchte
Abm. Ø19mm, H=43mm. Warm White

Art. L4401172
LED **BA15D** (10-30V, 2.5W) Leuchtmittel für Innenleuchte
Silikonenschutz, 6000K
Abm. Ø15mm, H=53,5mm. Cool White

Art. L4401164
LED **BAY15D** (10-30V, 2.5W) Leuchtmittel für Positionslaternen
Ersetz 25W Birne (nicht BSH-zugelassen)
Abm. Ø26,5mm, H=55,5mm

LED Soffittenlampe

12VDC

Anzahl LED's:	Leistung:	Abm.:	Lichtfarbe:	
1	0,5W	35 x 10mm	Warm White	**Art. L8000005**
2	0,98W	42 x 12mm	Warm White	**Art. L8000006**
3	0,5W	42 x 12mm	Warm White	**Art. L8000009**
6	0,5W	42 x 12mm	Warm White	**Art. L8000010**

LED

LED Deckenleuchte

Mit Schalter

Art. L4400534 LED Deckenleuchte, Messing gefirnißt

Art. L4400535 LED Deckenleuchte, NIRO 304

Spannung:	12V
Lichtbündel:	15°
Farbetemperatur:	5500-6300K, Cool White
Leistung:	3,6W
Schutzart:	**IP67**

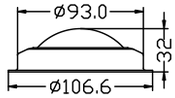

LED

LED Deckenleuchte

Mit Schalter

Art. L4400544 LED Deckenleuchte, Messing gefirnißt

Art. L4400545 LED Deckenleuchte, NIRO 304

Spannung:	12V
Lichtbündel:	15°
Farbetemperatur:	5500-6300K, Cool White
Leistung:	1,7W

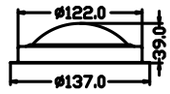

LED

LED Deckenleuchte

Art. L4400556

Mit Schalter, spritzwasserdicht.

Spannung:	12V
Material:	Vergoldet, Kunststoff Gehäuse
Lichtbündel:	15°
Farbetemperatur:	2850-3200K, Warm White
Leistung:	1,7W

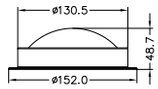

LED

LED Deckenleuchte

Art. L4400520

Mit Schalter

Spannung:	12V
Material:	Messing Gehäuse
Lichtbündel:	120°
Farbetemperatur:	2800-3000K, Warm White
Leistung:	6 x 0,3W

LED

LED Deckenleuchte

Art. L4400546

Mit Schalter, spritzwasserdicht.

Spannung:	12V
Material:	Kunststoff Gehäuse
Lichtbündel:	120°
Farbetemperatur:	2850-3200K, Warm White
Leistung:	1W

Art. L4400601
Spritzwasserdicht

Spannung:	12V
Material:	RVS 304 huis, Top LED
Lichtbündel:	120°
Farbetemperatur:	2850-3200K, Warm White
Leistung:	1W

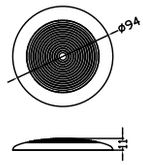

LED Deckenleuchte

Art. L4400602
Spritzwasserdicht

Spannung:	12V
Material:	NIRO 304 Gehäuse, Top LED
Lichtbündel:	120°
Farbetemperatur:	2850-3200K, Warm White
Leistung:	2,26W

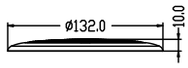

LED Deckenleuchte

Art. L4400554
Mit Schalter, spritzwasserdicht.

Spannung:	12V
Material:	NIRO 304 Gehäuse
Lichtbündel:	110°
Farbetemperatur:	2850-3200K, Warm White
LED Typ:	High Power LED 1 x 3W
Leistung:	3,1W

LED Deckenleuchte

Art. L4400701
Geeignet für OEM und Dimmer für NON-PWM-Signal
(Steady Volt)

Spannung:	12V
Material:	NIRO 304 Gehäuse
Lichtbündel:	120°
Farbetemperatur:	2850-3200K, Warm White
LED Typ:	LED 0,5W (Samsung 5630)
Schutzart:	**IP65**

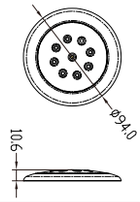

LED Deckenleuchte Laut BS EN60945

LED

Aufbau LED Deckenleuchte

Art. L1900251	Ø50mm
Art. L1900252	Ø70mm
Art. L1900253	Ø105mm mit Touch-Schalter
Spannung:	10-30V
Material:	Verchromt Aluminium, mattierte Linse
Farbetemperatur:	3000K
LED Typ:	15x Warm White LED 4014
	27x Warm White LED 4014
	42x Warm White LED 4014
Leistung:	3W, 6W, 6.3A/430lm
Höhe:	7.5mm
Schutzart:	**IP65**

Ø50-70 en 105mm!

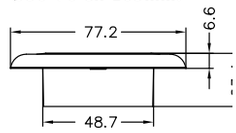

LED

LED Deckenluchte dimmbar

Art. L1900262	Ø105mm mit dimmbaren Touch-Schalter
Spannung:	10-30V
Material:	Verchromt Aluminium, mattierte Linse
Schalter:	Dimmbaren Touch-Schalter
Farbetemperatur:	2800-3200K
LED Typ:	42x Warm White LED 4014
Leistung:	6W
Abmessungen:	Durchmesser: Ø105mm
	Höhe: 7.5mm
Schutzart:	**IP20**

LED

LED Deckenluchte dimmbar

Art. L1900263	Ø74mm mit Dimmbaren Touch-Schalter
Spannung:	10-30V
Material:	Weiß Kunststoff
Schalter:	Dimmbaren Touch-Schalter
Farbetemperatur:	2800-3200K
LED Typ:	30x Warm White LED 4014
Leistung:	3W
Höhe:	11mm
Schutzart:	**IP20**

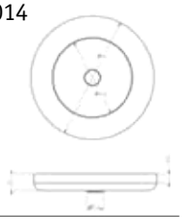

LED

LED Deckenleuchte

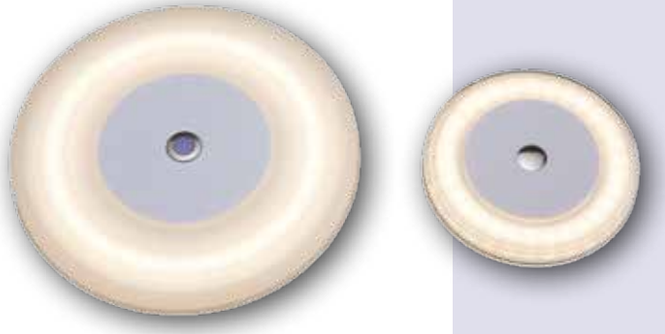

Art. L1900273	Ø74mm mit Touch-Schalter
Art. L1900274	Ø120mm mit Touch-Schalter
Spannung:	10-30V
Material:	Aluminium, Kunststoff
Schalter:	Touch-Schalter
Farbetemperatur:	2800-3200K
LED Typ:	30x Warm White LED
	42x Warm White LED
Leistung:	3W, 6W
Schutzart:	**IP20**

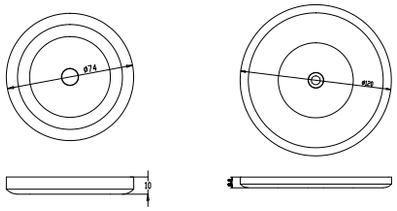

Art. L1900260 Ø93mm
Art. L1900261 Ø115mm

Spannung: 10-30V
Material: Verchromt Aluminium, mattierte Linse
Farbetemperatur: 2800-3200K
LED Typ: 21x SMD 2835 Warm White LED
27x SMD 2835 Warm White LED
Leistung: 2W, 4W
Schutzart: **IP60**

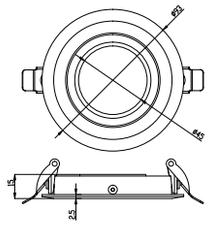

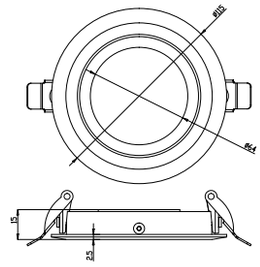

LED Deckenleuchte

LED

Art. L1900266 Ø55 mm

Spannung: 12V
Material: Aluminium
Farbetemperatur: 3000K
LED Typ: 9x Warm White LED 3535
Leistung: 3W
Schutzart: **IP65**

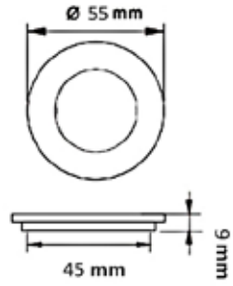

LED Deckenleuchte

LED

Art. L4400229 Ø40 mm

Spannung: 8-30V
Material: Aluminium
Lichtbündel: 110°
Farbetemperatur: 2900-3200K
LED Typ: Warm White LED
Leistung: 1.2W
Bohrergröße: Ø28 mm (+ Klemmen)

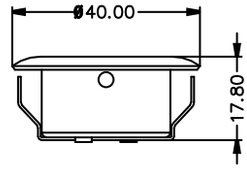

LED Deckenleuchte

LED

LED

LED Deckenleuchte

Dimmbare.

Art.	Modell	Schalter
L4400249	Messing	x
L4400250	Messing	ja
L4400251	Chrom	x
L4400252	Chrom	ja

Spannung: 12-24V
Material: Kunststoff Gehäuse
Schalter: 120°
Farbetemperatur: 2800-3000K Warm White
Leistung: 1.8W

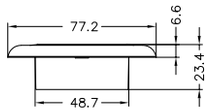

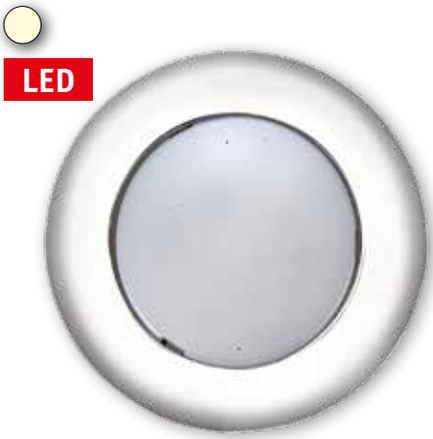

LED

LED Deckenleuchte Laut BS EN60945

Art. L4400658

Geeignet für OEM und für Dimmer für NON-PWM Signal (Steady Volt)
Spannung: 12V
Material: Weiß Polycarbonatgehäuse
Schalter: 120°
Farbetemperatur: 2900-3200K, Warm White
Leistung: 2,20W
Schutzart: **IP67**

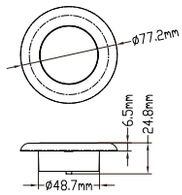

LED

LED Deckenleuchte Laut BS EN60945

Art. L4400604

Geeignet für OEM und für Dimmer für NON-PWM Signal (Steady Volt)
Spannung: 12V
Material: Kunststoff Gehäuse, Trimmring NIRO 304
Schalter: 120°
Farbetemperatur: 2850-3200K, Warm White
Leistung: 7,5W
Schutzart: **IP67**

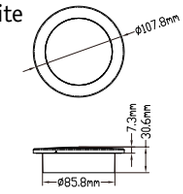

LED

LED Deckenleuchte Laut BS EN60945

Art. L4400605

Geeignet für OEM und für Dimmer für NON-PWM Signal (Steady Volt)
Spannung: 12V
Material: Kunststoff Gehäuse, Trimmring NIRO 304
Schalter: 120°
Farbetemperatur: 2850-3200K, Warm White
Leistung: 9,3W
Schutzart: **IP67**

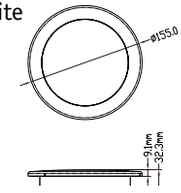

Art. L4400190
Spritzwasserdicht

Spannung:	12V
Material:	Aluminium Gehäuse
Schalter:	140°
Farbetemperatur:	2850-3200K, Warm White
Leistung:	3,1W

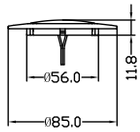

LED Deckenleuchte superflach

LED

Art. L4400290
Geeignet für OEM und für Dimmer für NON-PWM Signal (Steady Volt). Spritzwasserdicht , nur 7mm hoch!

Spannung:	12V
Material:	Aluminium Gehäuse
Schalter:	120°
Farbetemperatur:	2900-3200K, Warm White
Leistung:	1W

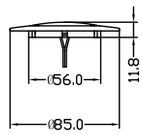

LED Deckenleuchte laut BS EN60945, Superflach

LED

Art. L4400607
Geeignet für OEM und für Dimmer für NON-PWM Signal (Steady Volt)

Spannung:	12V
Material:	Polycarbonatgehäuse
Schalter:	120°
Farbetemperatur:	2900-3200K, Warm White
LED Typ:	LED 5Ø x 5 (Samsung 5630)
Leistung:	2W
Schutzart:	**IP67**

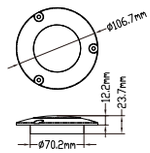

LED Deckenleuchte laut BS EN60945

LED

Art. L4400615
Mit touch Schalter + Dimmer combo
Geeignet für OEM und Dimmer für NON-PWM Signal (Steady Volt)

Spannung:	12-24V
Material:	Kunststoff Gehäuse, Trimmring NIRO 304
Schalter:	120°
Farbetemperatur:	2850-3200K, Warm White
Leistung:	3W
Schutzart:	**IP67**

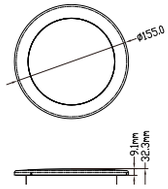

LED Deckenleuchte laut BS EN60945

LED

LED

LED Innen-beleuchtung

Art. L4401804

Mit Schalter. Spritzwasserdicht

Spannung:	12-24V
Material:	ABS
Schalter:	120°
Farbetemperatur:	2700-3200K, Warm White
Leistung:	7W
Abmessungen:	(lxbxh): 400x78x30mm

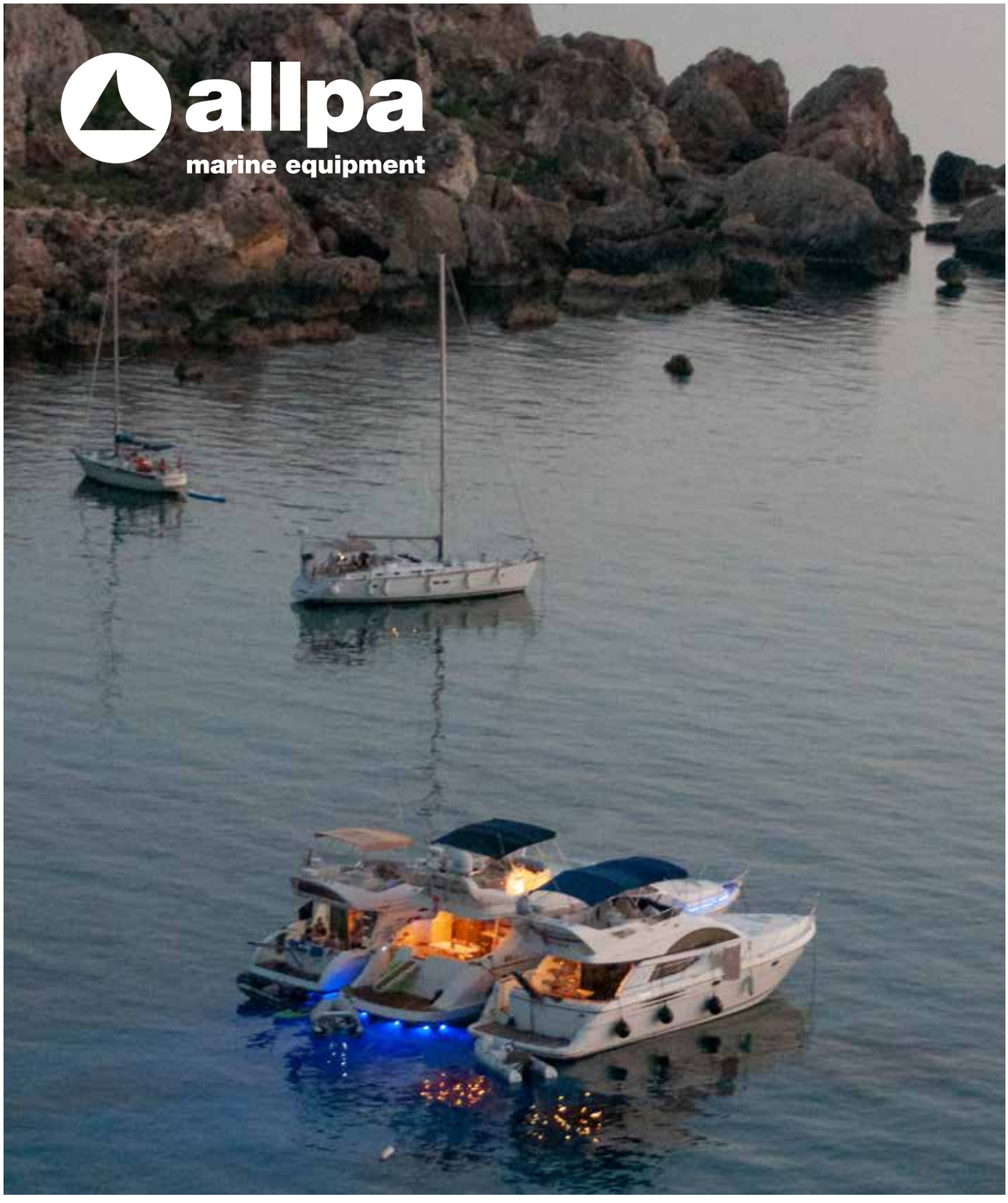

LED Unterwasser Beleuchtung

Art. L1900297	Lumen 180LM Cool White mit NIRO Ring und 1.5M Kabel
Art. L1900298	Lumen 20LM Blue mit NIRO Ring und 1.5M Kabel
Montage:	Aufbau
Spannung:	12V
Material:	Kunststoff polymere mit NIRO Ring
Lichtbündel:	120°
Farbetemperatur:	4500K
LED Typ:	12 x 0.2W "2835" LED
Leistung:	2.3W
Schutzart:	**IP68**
Abmessungen:	Länge: 85.1mm Breite: 40.1mm Höhe: 18mm

LED Unterwasser Beleuchtung

Art. L4400297	Lumen 372LM **4x** Cool White mit NIRO Gehäuse und 1.5M Kabel
Art. L1901298	Lumen 68LM **4x** Blue mit NIRO Gehäuse und 1.5M Kabel
Art. L4400298	Lumen 670LM **6x** Cool White mit NIRO Gehäuse und 1.5M Kabel
Art. L1901299	Lumen 156LM **6x** Blue mit NIRO Gehäuse und 1.5M Kabel
Art. L4400299/D	Driver für allpa LED Unterwasser Beleuchtung L4400298/99
Montage:	Aufbau
Spannung:	10-30V
Material:	NIRO 316 Gehäuse
Lichtbündel:	120°
Farbetemperatur:	5500-6300K
LED Typ:	4 x 3W "2835" LED 6 x 3W "2835" LED
Leistung:	10W en 14.2W
Schutzart:	**IP68**
Abmessungen:	L=137.5mm, B=68mm, H=24mm

LED Unterwasser Beleuchtung

Art. L4400299	Lumen 5602LM Cool White mit NIRO Gehäuse und 1.5M Kabel
Art. L1900299	Lumen 188LM Blue mit NIRO Gehäuse und 1.5M Kabel
Art. L4400299/D	Driver für allpa LED Unterwasser Beleuchtung L4400298/99
Montage:	Aufbau
Spannung:	10-30V
Material:	NIRO 316 Gehäuse
Lichtbündel:	120°
Farbetemperatur:	5500-6300K
LED Typ:	6 x 3W "2835" LED
Leistung:	14.2W
Schutzart:	**IP68**
Abmessungen:	Durchmesser: Ø94mm, H=21mm

LED (Drain) Stecker Unterwasser Beleuchtung

Art. L1900307	Cool White
Art. L1900308	Blue
Spannung:	10-30V
Material:	Messing
LED Typ:	1x 7W Daylight White oder Blue LED
Schutzart:	**IP68**
Abmessungen:	½" NPT Gewinde

LED

LED flexible Karten-Leselampe

Art. L4401324

Spannung:	8-30VDC
Material:	Messing verchromt
Lichtbündel	110°
Farbetemperatur:	2850-3200K, Warm White
Leistung:	1,2W
Abmessungen:	Fuß Ø50mm
	Lampe Ø30mm
	L=416mm

LED

LED flexible Karten-Leselampe

Art. L4401325

Spannung:	8-30VDC
Material:	Messing verchromt
Schalter:	110°
Farbetemperatur:	2850-3200K, Warm White
Leistung:	1,2W
Abmessungen:	Fuß Ø50mm
	Lampe Ø30mm
	L=416mm

LED

LED flexible Karten-Leselampe

Art. L4401326

Spannung:	8-30VDC
Material:	Messing verchromt
Schalter:	110°
Farbetemperatur:	2850-3200K, Warm White
Leistung:	1,2W
Abmessungen:	Fuß Ø50mm
	Lampe Ø36mm
	L=416mm

Art. L1900018 LED Wand- Leselampe mit dimmbaren Touch-Schalter

Spannung:	10-30V
Material:	Verchromt Aluminium, Glaslinse
Schalter:	Dimmbaren Touch-Schalter
Farbtemperatur:	2800-3200K
LED Typ:	1x Warm White LED
Leistung:	3W
Abmessungen:	Ø Fuß: 65mm Ø Schirm: 60mm Tiefe: 97mm Höhe: 104mm

LED Wand-Leselampe dimmbar

LED

Art. L1900017 LED Wand- Leselampe mit dimmbaren Touch-Schalter

Spannung:	10-30V
Material:	Verchromt Aluminium, Glaslinse
Schalter:	Dimmbaren Touch-Schalter
Farbtemperatur:	2800-3200K
LED Typ:	1x Warm White LED
Leistung:	3W
Abmessungen:	Ø Fuß: 65mm Ø Schirm: 55mm Tiefe: 78mm Höhe: 101mm

LED Wand-Leselampe dimmbar

LED

Art. L1900019 LED Wand- Leselampe mit dimmbaren Touch-Schalter

Spannung:	10-30V
Material:	Gebürstetes Aluminium, vernickelt
Schalter:	Dimmbaren Touch-Schalter
Farbtemperatur:	2800-3200K
LED Typ:	1x Warm White LED
Leistung:	1W
Abmessungen:	Ø Fuß: 65mm Ø Schirm: 32mm Tiefe: 60mm Höhe: 88mm

LED Wand-Leselampe dimmbar

LED

Art. L4400926

Messing Wand-Leselampe, 8-30V / 3W dimmbar mit externem Schalter. Verstellbar. Material: Messing mit Milchglas. 1x 3W warm weiß LED. Mit Schalter. Abm. Ø Fuß 65mm, Ø Schirm 64,5mm, Höhe 153mm

Art. L4400936

Verchromter messing Wand- Leselampe, 8-30V / 3W dimmbar mit externem Schalter. Verstellbar. Material: verchromter Messing mit Milchglas. 1x 3W warm weiß LED. Mit Schalter. Abm. Ø Fuß 65mm, Ø Schirm 64,5mm, Höhe 153mm

Messing Wand-Leselampe

LED

LED mini Leselampe

Art. L4400002	Messing mini Leselampe
	Mit Schalter.
Spannung:	8-30V
Material:	Messing
LED Typ:	1x Warm weiß LED
Leistung:	1W
Abmessungen:	Fuß Ø40mm, Schirm Ø30mm
	Höhe 84mm

Art. L4400012	Verchromter Messing mini
	Leselampe. Mit Schalter.
Spannung:	8-30V
Material:	Verchromter Messing
LED type:	1x Warm weiß LED
Leistung:	1W
Abmessungen:	Fuß Ø40mm, Schirm Ø30mm
	Höhe 84mm

LED mini Leselampe

Art. L4400821	Messing mini Leselampe
	Mit Schalter.
Spannung:	8-30V
Material:	Messing
LED type:	1x warm weiß LED
Leistung:	3W
Abmessungen:	Fuß Ø54mm, Schirm Ø42mm
	Höhe 112mm

Art. L4400841	NIRO mini Leselampe
	Mit Schalter.
Spannung:	8-30V
Material:	NIRO (304)
LED type:	1x warm weiß LED
Leistung:	3W
Abmessungen:	Fuß Ø54mm, Schirm Ø42mm
	Höhe 112mm

NIRO LED Wand-Leselampe dimmbar

Art. L1900014	NIRO LED Wand- Leselampe mit
	dimmbaren Touch-Schalter
Spannung:	10-30V
Material:	NIRO Gehäuse
Schalter:	Dimmbaren Touch-Schalter
Farbtemperatur:	3000K
LED Typ:	1x Warm White LED
Leistung:	3W
Schutzart:	**IP20**
Abmessungen:	Fuß Ø40, Höhe: 90mm

NIRO LED Wand-Leselampe

Art. L1900015	NIRO LED Wand- Leselampe
	mit Touch-Schalter
Spannung:	10-30V
Material:	NIRO Gehäuse
Schalter:	Touch-Schalter
Farbtemperatur:	3000K
LED Typ:	1x Warm White LED
Leistung:	3W
Schutzart:	**IP20**
Abmessungen:	Fuß Ø65mm, Höhe: 106mm

Art. L4400001 LED Leselampe, Messing lackiert
Art. L4400010 LED leeslamp, Messing verchromt

LED 1 x 1W, 50.000 Stunden, 8-30V/1,2W
Abm. Fuß Ø40mm, Lampe Ø30mm, H=84mm (aufrecht)
Farbtemperatur: 2850-3500K, Warm White, Lichtbündel 110°
Lichtstärke: 80LM

LED mini Lese- und Wandlampe

LED

Art. L4400922 LED Leselampe, Messing lackiert

Art. L4400923 LED Leselampe, NIRO 304

Messinggehäuse
LED MR16-3.1W (16 x 0.2W) 50.000 Stunden, 12V
Abm. Fuß Ø65mm, Lampe Ø53mm, H=109mm
Farbtemperatur: 2850-3500K, Warm White, Lichtbündel 30°
mit Schalter

LED mini Lese- und Wandlampe

LED

Art. L4400832 LED Wandlampe, NIRO 304

LED 2x 1W, 50.000 Stunden, 8-30V/2,1W
Abm. Fuß Ø54mm, Lampe Ø32mm, L=73mm
Farbtemperatur: 2850-3200K, Warm White, Lichtbündel 110°
mit Schalter

LED mini Wand-lampe, 2-seitig

LED

Art. L4401160
Dimmer von ABS, 12-30VDC, max. 120W
Abm.: 61mm x 61mm
Mit eingebaute Sicherheit.
Der Dimmer unterbricht den Kontakt bei:

- Last über 120W
- 12V: < 9V oder > 15V
- 24V: < 19V oder > 31V
- Nicht geeignet für High power LED's

Dimmer 12V-24V

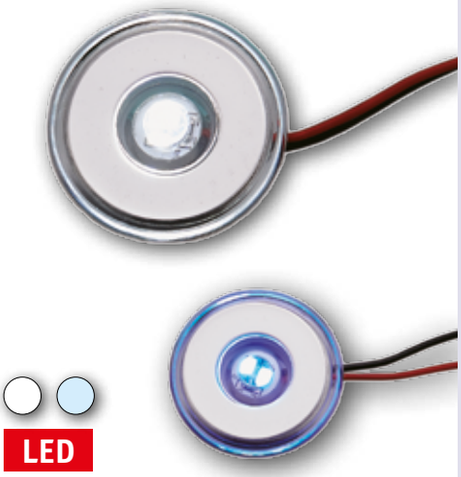

LED

LED Orientierungs-leuchte

Art. L1902061	Weiß
Art. L1902062	Blau
Spannung:	12V
Material:	Kunststoff
Farbtemperatur:	6300K
LED Typ:	2 x 0.2W SMD 2835 LED
Abmessungen:	Durchmesser: Ø39mm, Einbautiefe: 11mm Einbau Durchmesser: Ø19mm

LED

LED Orientierungs-leuchte

Art. L1902162	Orientierungsleuchte NIRO Ring	Weiß
Art. L1902163	Orientierungsleuchte NIRO Ring	Blau
Art. L1902164	Orientierungsleuchte NIRO halb bedeckt	Weiß
Art. L1902165	Orientierungsleuchte NIRO halb bedeckt	Blau
Spannung:	12V	
Material:	Kunststoff und NIRO 316	
Farbtemperatur:	6300K	
LED Typ:	2 x 0.2W SMD 2835 LED	
Leistung:	0.4W	
Abmessungen:	Länge: 53.4mm, Höhe: 33mm, Einbautiefe: 28mm, Einbau Durchmesser: Ø22mm	

LED

LED Orientierungs-leuchte

Art. L4400185 Chrom, 38x38mm
Art. L4400186 Chrom, Ø31mm

12V/1W Leuchtfarbe Cool White.
Klarsichtscheibe, spritzwasserdicht.

LED

LED Orientierungs-leuchte, Einbau

Art. L4400189
Polycarbonatgehäuse, 1 x 5Ø LED, 50.000 Stunden, 12V/0,21W
Abm. 45x32x21mm (lxbxh)
Farbtemperatur: 5500-6300K, Cool White, Lichtbündel 30°
spritwasserdicht

LED

LED Orientierungs-leuchte, Aufbau

Art. L4400600
Kunststoffgehäuse, LED 1 x 3W, 50.000 Stunden, 8-30V/2,28W
Abm. Ø128, H=29mm
Farbtemperatur: 2850-3200K, Warm White, Lichtbündel 110°
spritzwasserdicht

Art. L4400181
Verchromtes Metallgehäuse, 5x TOP LED, 50.000 Stunden, 12V/0,4W
Abm. 80x18x16mm (LxBxH)
Farbtemperatur: 5500-6300K, Cool White, Lichtbündel 110°x120°
spritzwasserdicht

LED Orientierungs-leuchte, Aufbau

LED

Art. L4400169 LED Orientierungsleuchte - Rot

Kunststoffgehäuse, 4x 5Ø LED, 50.000 Stunden, 12V/0,38W
Abm. 72,5x38x11mm (LxBxH), Einbautiefe 16mm
Farbtemperatur: 5500-6300K, Cool White, Lichtbündel 30-35°
Schutzart: IP67

LED Orientierungs-leuchte, Einbau

LED

Art. L4400159
LED Orientierungsleuchte, Einbau
Polycarbonatgehäuse, LED 5Ø x 2, 50.000 Stunden, 12V/0,21W
Abm. 84 x 29mm, Einbautiefe 11mm
Farbtemperatur: 5500-6300K, Cool White, Lichtbündel 30-35°
Schutzart: IP67

LED Orientierungs-leuchte, Einbau

LED

Art. L4400160
Polycarbonatgehäuse mit NIRO Trimmring, LED 5Ø x 2, 50.000 Stunden, 12V/0,21W
Abm. 86 x 31mm, Einbautiefe 11mm
Farbtemperatur: 5500-6300K, Cool White, Lichtbündel 30-35°
Schutzart: IP67

LED Orientierungs-leuchte, Einbau

LED

Art. L4400184
Metallgehäuse, 4x Flat LED, 50.000 Stunden, 12V/0,48W
Abm. 83x20x8mm (LxBxH)
Farbtemperatur: 5500-6300K, Cool White, Lichtbündel 120°
spritzwasserdicht

LED Bühnen-beleuchtung, Aufbau

LED

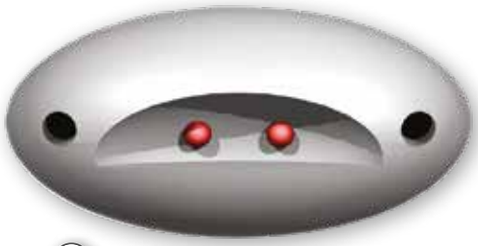

LED

LED Orientierungsleuchte, Aufbau

Art. L4400260

Kunststoff, 2x 5Ø LED, 50.000 Stunden, 12V/0.23W
Farbtemperatur: 5500-6300K, Cool White, Lichtbündel 30°
spritzwasserdicht

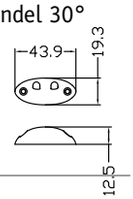

LED

LED mini Deckenleuchte, Einbau

Art. L4400230

Gehäuse aus eloxiertem Aluminium, LED 3W x 1, 50.000 Stunden, 12V/3,1W
Farbtemperatur: 2850-3200K, Warm White,
Lichtbündel 110°
spritzwasserdicht

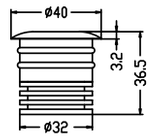

LED

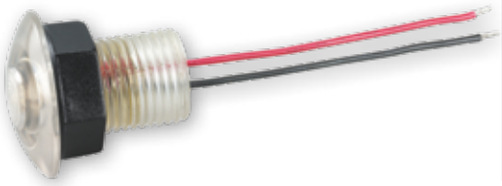

LED Orientierungsleuchte, Einbau

Art. L4400162

Kunststoffgehäuse, 1x 5Ø LED, 50.000 Stunden, 12V/0,21W
Abm. Ø38mm, Einbautiefe 16mm, Einbau Ø21,5mm
Farbtemperatur: 5500-6300K, Cool White,
Lichtbündel 30-35°
spritzwasserdicht

LED

LED Orientierungsleuchte, Einbau

Art. L4400287

Kunststoffgehäuse, 1 x 5Ø LED, 50.000 Stunden, 12V/0,24W
Abm. Ø12,7mm, Einbautiefe 26mm
Farbtemperatur: 2850-3200K, Warm White,
Lichtbündel 30°x35°
spritzwasserdicht

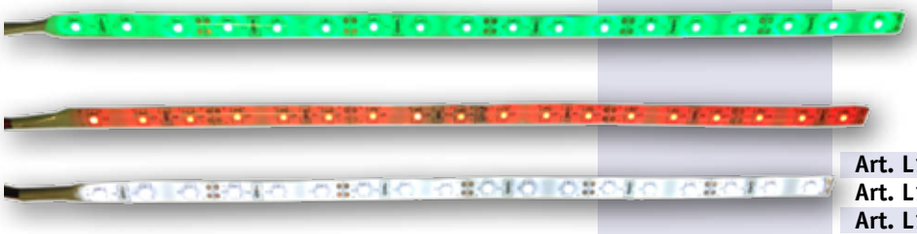

LED

LED-Streifen

Art. L1901178	LED-Streifen flexibel mit Kleberand	Weiß
Art. L1901180	LED-Streifen flexibel mit Kleberand	Rot
Art. L1901181	LED-Streifen flexibel mit Kleberand	Grühn
Art. L1901182	**Satz** LED-Streifen flexibel mit Kleberand 1x Rot + 1x Grühn	
Art. L1901179	LED-Streifen flexibel mit Kleberand	Blau

Spannung:	12V
Material:	Kunststoff
Lichtbündel:	120°
Farbtemperatur:	6300K
LED Typ:	18 x 3528 “SMD” LED
Leistung:	1.44W
Abmessungen:	Länge: 300mm, Breite: 80mm, Höhe: 2.2mm

Art. 16198137 LED Cockpitbeleuchtung geländermontage abnehmbar mit Sonnenkollektor

Abnehmbare LED-Lampe 3000K warmweiß. IP65 mit einem Akku 800mAh für 10 Stunden Licht und integriert Sonnenkollektor. Passend für Geländer 19/25mm.

LED cockpit-beleuchtung

LED

PDS-10 Bewegungsaktivierter Schalter

Der PDS-10 ist ein Schalter der durch Bewegung aktiviert wird, mit einem passiven Infrarot-Sensor (PIR). Hiermit schaltet man z.B. BL LED-Armaturen (auf Distanz) und/oder andere Verbraucher von max. 10A (Dauerstrom) in 12 oder 24V Systemen. Der PDS-10 ist für Verwendung in Innenräumen konzipiert worden. Der PDS-10 hat auch einige Sicherheitskenzeichnungen, um Überspannung, Unterspannung und Überstrom zu verhindern.

Art. 9056001 PDS-10

PLS-1 Bewegungsaktivierte LED-Lampe

Die PLS-1 ist eine bewegungsaktivierte LED-Lampe für 12 und 24V Systeme, mit einem passiven Infrarot-Sensor (PIR). Diese PLS-1 ist versehen mit einer eingebauten "High Efficiency Power" CREE LED (1 Watt). Die PLS-1 ist für Verwendung in Innenräumen konzipiert worden. Die PLS-1 hat auch einige Sicherheitskenzeichnungen, um Überspannung, Unterspannung und Überstrom zu verhindern.

Art. 9056002 PLS-1

9056001

LED

9056002

LED

Art.	Auto Voltage	Standard Schaltzeit	Start-verzögerung	Erfassungs-winkel	Schalt-abstand	Gewicht	Abm. L x B x H
9056001	12VDC /24VDC	5 min.	1 Sec.	60° H – 60° V	5m	30g	76,5x48,5x30mm
9056002	12VDC /24VDC	5 min.	1 Sec.	60° H – 60° V	5m	35g	67x50x30mm

---

Ideale LED-Beleuchtung für z.B. Motorräume!

Diese neu entwickelte Serie von LED-Lampen eignet sich ideal als Motorraum-, Kasten- oder Konsolenleuchten und hat mehr als 100 Lumen pro Watt! Lampen können auch mit dem Bewegungsschalter PDS-10 **(Art. 9056001)** geschaltet werden.

Merkmale:

- Gehäuse aus eloxiertem Aluminium mit optimaler Kühlung der LEDs
- Eingangsspannung: 12V DC
- Mehr als 100 Lumen pro Watt
- Verpolungsschutz von Plus-/Minus Akku
- Das Kabel kann in die Kunststoffabdeckung zurückgebogen werden, so dass es nicht aus dem Gehäuse herausragt.
- IP54

		abm. l x b x h
Art. 9056020	180 lumen	abm. 104 x 63 x 20
Art. 9056022	360 lumen	abm. 184 x 63 x 20
Art. 9056024	720 lumen	abm. 264 x 63 x 20
Art. 9056028	1440 lumen	abm. 344 x 63 x 20

LED-Beleuchtung für z.B. Motorräume!

LED

Hella Easy fit Stufenleuchte

Hella marine

Multivolt 12-24V, LED 0.5W, IP6K7K Strahlungswinkel 30°.
Einbaumaß Ø25mm, Einbautiefe 14mm.

Art. 9041422	LED Weiß
Art. 9041423	LED Blau
Art. 9041424	LED Rot

LED

Hella Slim Line Akzentenleuchte

Ø75mm, 12V, 0.5W, IP6K7K Lichtregulierung mit **Art. 9041480**
Einbaumaß Ø50mm, Einbautiefe 13mm.

Art. 9041347	LED Weiß
Art. 9041348	LED Blau
Art. 9041343	LED Rot

LED

Hella DuraLED 12

Multivolt 12-24V, LED 2.5W, Strahlungswinkel 120°.
Abm. 140x65x32mm (BxHxT).

Art. 9041394	IP67, Weiß
Art. 9041395	IP67 mit Schalter, Weiß

LED

Hella EuroLED 150 touch

Multivolt 9-33V, LED 4W, IP6K6 6K7
Komplett versiegelt, weißes Kunststoffgehäuse.
Abm. 150x20mm (ØxH)

Art. 9041520	Weiß / Rot
Art. 9041522	Weiß / Blau

Hella marine

Hella EuroLED 75

LED

Ø72mm, 12 oder 24V LED <3W, 2700K,
IP6K7 und IP6K9K komplett versiegelt.
Einbaumaß Ø50mm, Einbautiefe 16mm, schraube Montage.

Art. 9041383	12V Kunststofffassung, Warmweiß
Art. 9041384	24V Kunststofffassung, Warmweiß
Art. 9041386	12V Edelstahlfassung 316, Warmweiß
Art. 9041387	24V Edelstahlfassung 316, Warmweiß

Hella EuroLED 95 GEN 2

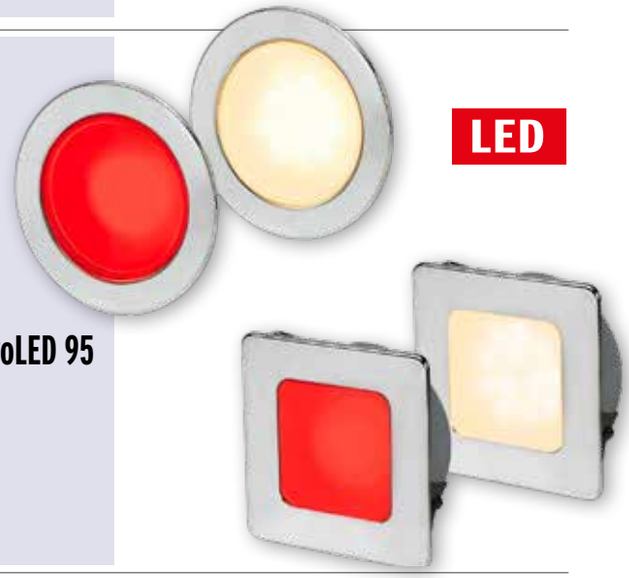

LED

Multivolt 12-24V, LED <6W, 2700K,
IP6K9K komplett versiegelt Edelstahlfassung aus 316.
Einbaumaß Ø72mm, Einbautiefe 27mm, Federclip Montage.

Art. 9041500	Ø95mm, Warmweiß
Art. 9041510	Quadratisch 78mm, Warmweiß
Art. 9041502	Ø95mm, Warmweiß / Rot
Art. 9041512	Quadratisch 78mm, Warmweiß / Rot

Hella Flexi-spot Kartentisch-leuchte

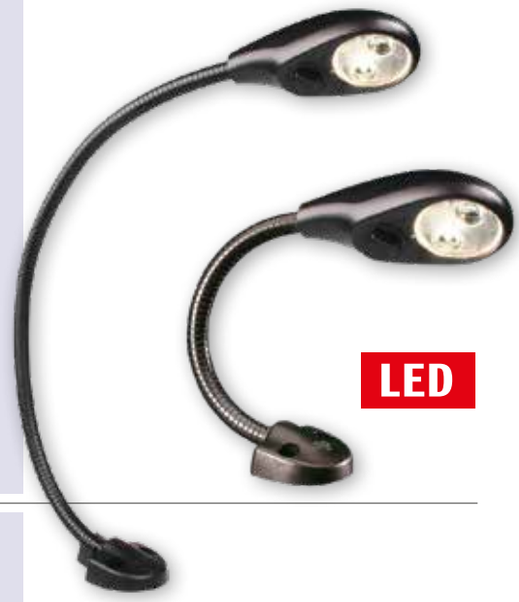

LED

Multivolt 9-31V, LED <2W IP53, 4000K Weiß und Rot.

Art. 9041487	Länge 150mm
Art. 9041488	Länge 400mm

Hella Zweigruppen-Lichtdimmer

8-30V, 2 x 10A präzise Lichtregulierung für 1 oder 2 separate Lichtgruppen sowie eine hochwertige, geregelte „Soft Start"-Automatik. Schutz gegen Überlast, Temperatur und Unterspannung. Abm. 99x89x41mm (BxHxT)

Schalter pro Gruppe ist Unbegrenzt.

Art. 9041480	Max. Leistung 12V-200W / 24V-400W

APELO
Underwater Lighting Brilliance

Hella marine

Die Apelo RGB Multi-Color-Beleuchtung lässt sich über verschiedene RGB-Controller steuern, funktioniert aber auch ohne externen RGB-Controller. In diesem Modus besteht der Effekt aus 3 Lampen in einer. Sie können alle gewünschten Farben wählen, allerdings wird dann für jede Farbe ein eigener Schalter benötigt. Sie können Farben mischen, um auf Wunsch eine zusätzliche Farbe zu erhalten.

Apelo A1

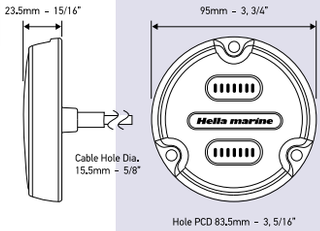

Anthrazitfarbenes Kunststoffgehäuse, Multivolt 9-32V, LED, IP68/IP69

Art. 9041560 20W, 1800 Lumen, Weiß/Blau
Kommt mit 2,5 Meter Kabel

Art. 9041562 15W, RGB Multi-color
Kommt mit 2,5 Meter Kabel

Apelo A2 Aluminium-gehäuse

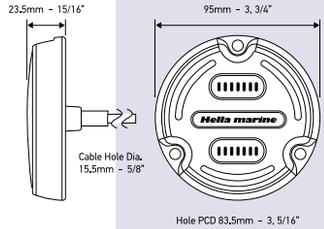

Anthrazitfarbenes hartanodisiertes Aluminiumgehäuse und Bling-Ring (Ambientebeleuchtung).
Multivolt 9-32V, LED 30W, IP68/IP69

Art. 9041565 30W, RGB Multi-color, 3000 Lumen
Kommt mit 2,5 Meter Kabel

Apelo A2 Bronzegehäuse

Weiße Linse mit Bronzegehäuse (Marinequalität) und Bling-Ring (Ambientebeleuchtung). Multivolt 9-32V, LED 30W, IP68/IP69

Art. 9041567 30W, RGB Multi-color, 3000 Lumen
Kommt mit 2,5 Meter Kabel

Die Apelo A3 ist mit einer Lichtleistung von 6000 Lumen aufgeladen, was sie die ultimative Hella Marine Apelo Unterwasserleuchte. Das A3-Modell hat eine verbesserte Formel mit doppelter Lichtausbeute, so dass die lebhaften blauen oder intensives Weiß bzw. RGBW-color über das gesamte Spektrum maximiert werden.
Die RGBW-Version enthält spezielle LEDs, die weißes Licht emittieren und Ihrer RGB-Unterwasserbeleuchtung ein helleres und intensiveres weißes Licht verleihen.

NEW

Apelo A3 Bronzegehäuse RGBW Underwater Light

Art. 9041568 Multivolt 12-24V, IP68/IP69
70W, RGBW-color, 6000 Lumen
Kommt mit 2,5 Meter Kabel

LED

Aufbau NIRO Rumpflicht

Art. 9025160 **12V / 3.5W**

Aufbau NIRO 316 High Power LED Rumpflicht. Kompletter Satz.

- IP66
- 6300K
- Lichtstärke 300 Candela
- UV beständig
- Aufbau Montage
- Abm. 105x62x34mm (L x B x H)

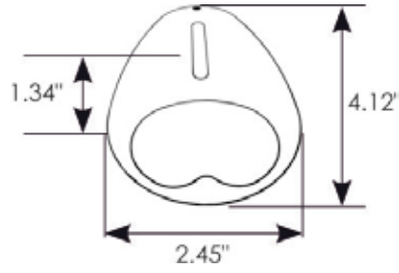

LED

Aufbau NIRO Rumpflicht

Art. 9025165 **12V / 5W**

Aufbau NIRO 316 High Power LED Rumpflicht. Kompletter Satz.

- IP66
- 6300K
- Lichtstärke 300 Candela
- UV beständig
- Aufbau Montage
- Abm. 190x114x35mm (L x B x H)

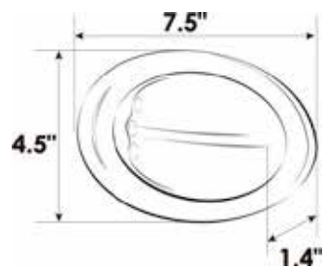

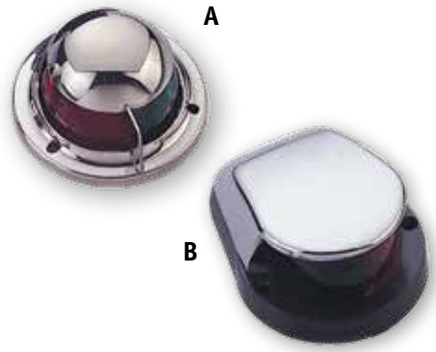

Positionslaternen für Deckmontage am Bug

	Gehause:	Soffitten-birne
Art. L4400153		
rot/grün, 2 x 112,5˚. 57 x 35mm (ØxH) '**A**'	NIRO	12V/3W
Art. L4400154		
rot/grün, 2 x 112,5˚. 102 x 79mm (ØxH) '**B**'	Chrom	12V/5W

Satz Positions-laternen für seitlichen Aufbau

Art. L4400197 Satz für Back- und Steuerbord
Abm. 102 x 54 x 38mm (lxbxh). NIRO-304. 12V/8W (Kugellampe)

Satz Positionslaternen Aufbau

Art. L4400198 Satz für Back- und Steuerbord horizontal

Art. L4400199 Satz für Back- und Steuerbord vertikal

Abm. 57 x 35mm (ØxH). NIRO-304. 12V/3W (BA15D)

LED

Satz Positions-laternen für seitlichen Einbau

Art. L4400195 Satz für Back- und Steuerbord
Abm. 197 x 57 x 70mm. NIRO-304. 12V/6W (BA15D)

Art. L4400196 Satz für Back- und Steuerbord **LED**
Abm. 197 x 57 x 70mm. NIRO-304. 12V

NIRO-Hecklicht

Art. L4400345 Hecklicht mit 12V/8W Soffittenlampe
Art. L4400346 Hecklicht mit 12V/6 x 0.5W Cool White **LED**
Art. L4400344 Rundes Hecklicht mit 12V/6 x 0.5W **LED**

Rechteckig:
Einbaulampe aus NIRO 304. Abm. 131 x 85 x 34mm (lxbxh)
Spritzwasserdicht
Lichtstärke Soffittenlampe: 20LM, LED: 128LM

Rund:
Einbaulampe aus NIRO 304. Abm. Ø-75mm, Einbautiefe 40mm
Spritzwasserdicht
Lichtstärke LED: 128LM

LED

LED Positionslaternen

Poliertes NIRO-304-Gehäuse, IP66.
Rote und grüne LED in klarer Linse.
12-24V, 1/2W LED
Für Boote bis 12M

Art. 9015540	rot	112.5°
Art. 9015541	grün	112.5°
Art. 9015542	rot/grün	2x 112.5°

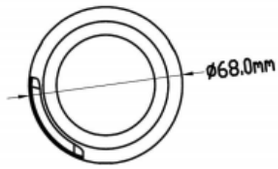

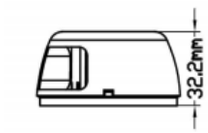

LED

LED Positionslaternen

Poliertes NIRO-304-Gehäuse, IP66.
Rote und grüne LED in klarer Linse.
10-30V, 1.7/3.4W LED
Für Boote bis 12M

Art. 9015555	rot	112.5°
Art. 9015556	grün	112.5°
Art. 9015557	rot/grün	2x 112.5°

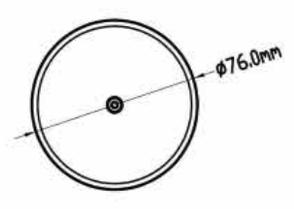

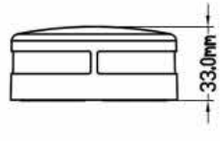

LED

LED Toplaterne

Verchromtes Kunststoffgehäuse.
12-24V, 2.2W LED
Für Boote bis 20M

Art. 9015560	Weiß	360°

LED

LED Positions-laternen

Schwarz Kunststoffgehäuse.
RINA aproval
12-24V, 2.2W LED
Für Boote bis 20M

Art. 9015510	rot	112.5°
Art. 9015511	grün	112.5°
Art. 9015512	weiß Toplaterne	225°
Art. 9015513	weiß Hecklaterne	135°

LED

LED Positions-laternen

Weiß Kunststoffgehäuse.
RINA aproval
12-24V, 2.2W LED
Für Boote bis 20M

Art. 9015520	rot	112.5°
Art. 9015521	grün	112.5°
Art. 9015522	weiß Toplaterne	225°
Art. 9015523	weiß Hecklaterne	135°

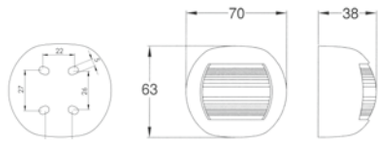

LED

LED Toplaterne

Kunststoffgehäuse.
RINA aproval
12-24V, 2.2W LED
Für Boote bis 20M

Art. 9015530	schwarz Gehäuse	weiß	360°
Art. 9015535	weiß Gehäuse	weiß	360°

NIRO-Rohr mit verstellbarem ABS-Fuß. 1 x 0,5W
Cool White LED

Art. L4401126 L=241mm
Art. L4401127 L=635mm

LED Navigations Stablaterne 360°

Ausnehmbares NIRO-Rohr mit Einbaufuß aus ABS
1 x 0,5W Cool White LED, 8-30 VDC. Neigungswinkel 15°

Art. L4400226 L=635mm
Art. L4400227 L=914mm

LED Navigations Stablaterne

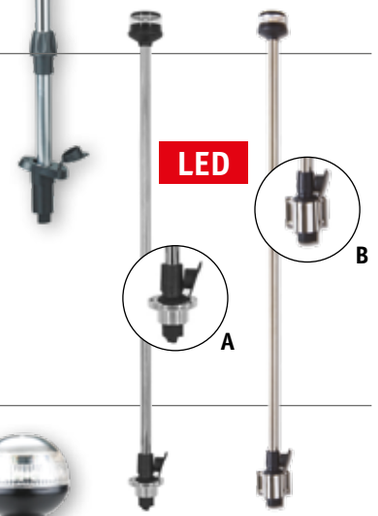

Art. 9015500 L=1000mm, 360°, Fußmontage **A**
Ausnehmbares NIRO Rohr und Einbaufuß, RINA aproval
12V, für Boote bis 20M

Art. 9015501 L=1000mm, 360°, Wandmontage **B**
Ausnehmbares NIRO Rohr und Einbaufuß, RINA aproval
12V, für Boote bis 20M

LED Navigations Stablaterne 360°

NIRO-Rohr mit verstellbarem ABS-Fuß

Art. L4400324 L=241mm, 12V/10W (BA15D)
Art. L4400325 L=635mm, 12V/10W (BA15D)
Art. L4400326 L=241mm, LED 5Ø x 12
Art. L4400327 L=635mm, LED 5Ø x 12

Navigations Stablaterne 360°

Art. 269035 L=610mm 360°
12V / 8W, NIRO-Rohr (abnehmbar) mit Chrom-Fuß

LED Navigations Stablaterne 360°

NIRO-Rohr mit verchromtem Fuß. 12V/8W (BA15D)
Teleskopisch. Neigungswinkel ±30°

Art. L4400101 L=254mm
Art. L4400102 L=610mm
Art. L4400103 L=914mm

Navigations Stablaterne 360°

LED

LED Positionslaternen

Abm. 107 x 93 x61 mm (lxbxh). Kunststoffgehäuse. 1W LED, 8-30VDC

		Gehäuse	Tragweite
Art. L4400292	rot 112,5°	weiß	2 sm
Art. L4400291	grün 112,5°	weiß	2 sm
Art. L4400295	rot/grün, 2 x 112,5°	weiß	2 sm
Art. L4400293	weiß 225°, Toplaterne	weiß	2 sm
Art. L4400294	weiß 135°, Hecklaterne	weiß	2 sm

LED

LED Positionslaternen für Boote bis 12m

Abm. 64 x 75mm (BxH). Kunststoffgehäuse. 12 VDC, 0,54W. Brenndauer: 50.000 Stunden

		Gehäuse	Tragweite
Art. L4400125	rot 112,5°	schwarz	1nm
Art. L4400115	grün 112,5°	schwarz	1nm
Art. L4400155	rot/grün, 2 x 112,5°	schwarz	2nm
Art. L4400135	weiß 225°, Toplaterne	schwarz	2nm
Art. L4400145	weiß 135°, Hecklaterne	schwarz	2nm
Art. L4400126	rot 112,5°	weiß	1nm
Art. L4400116	grün 112,5°	weiß	1nm
Art. L4400156	rot/grün, 2 x 112,5°	weiß	2nm
Art. L4400136	weiß 225°, Toplaterne	weiß	2nm
Art. L4400146	weiß 135°, Hecklaterne	weiß	2nm

LED Positionslaternen Luxe, NIRO 316, für Boote bis 12m

Abm. 72 x 62mm (BxH). LED 12V - 0,8W

		Gehäuse:	Tragweite:
Art. L4400170	rot 112,5°	NIRO 316	2nm
Art. L4400171	grün 112,5°	NIRO 316	2nm

LED

LED Positionslaternen für Boote bis 12m

Abm. 70 x 45 x 40mm (LxBxH). Kunststoff Gehäuse. 0.6W. Brennstunden: 50.000, IP66, 12V.

	Gehäuse:	
Rot 112.5°	schwarz, 1NM	**Art. L4400422**
Grün 112.5°	schwarz, 1NM	**Art. L4400421**
Weiß 225°, Hecklicht	schwarz, 2NM	**Art. L4400424**
Rot/grün, 2x 112.5°	schwarz, 2NM	**Art. L4400425**

Notsatz Positionslaternen

Art. L4000000
Kunststoffgehäuse. 0,45W. Für 1,5V Batterien (nicht im Lieferumfang enthalten)

3-Farbenlaterne
Ankerlicht 360°
Kombinationlaterne

Abm. 89 x 89 x 115mm (l x b x h), 12V/10W (BAY15D)

	Gehäuse:	Tragweite:
Art. L4400238 3-Farbenlaterne	Kunststoff	1nm
Art. L4400237 Ankerlicht weiß 360°	Kunststoff	1nm

Abm. 89 x 89 x 210mm (l x b x h)
1 x 12V/10W (BAY15D) + 1 x 12V/25W (BAY15D)

	Gehäuse:	Tragweite:
Art. L4400224 3-Farbenlaterne + ankerlicht weiß 360°	Kunststoff	1nm

Rundumlicht

Kunststoff. Abm. 76 x 67mm(hxd). 12V/6W (Soffittenlampe)
Art. L4400161

Ankerlampe mit integriertem Dämmerungsschalter

Kunststoffgehäuse mit FRESNEL-Linse für 2 nm Tragweite und klarer Linse zum Ausleuchten
Mit 12V-Stecker & 15' (4,5m) Kabel

Art. L4401644 1 x 0,1A + 1 x 0,24A Lampe

Ankerlicht

Kunststoff. Abm. 54 x 71mm (DxH). 12V/8W (BA15D)
Art. L4400106

Topp-/Decklicht Kombination für Boote bis 12m

Kunststoff. Abm. 186 x 162 x 65mm (BxHxT).
Motor(Topp)licht 12V/10W (Soffittenlampe)
Deckscheinwerfer 12V/10W (MR16A)

Art. L4400100

Tragbare LED Navigationslichter

Kunststoff Gehäuse, IP67, Batterien 3x AA (nicht im Lieferumfang enthalten). Achteckiger Verriegelungssockel für Aufbau-, Versenkt oder Schlauchbootmontage. Inklusive Abdeckung.

Art. L0601103 Rot/Grün/Kombination

Art. L0601104 360° Weiß

Tragbare LED Navigationslichter Multi-Adapter

Kunststoff Gehäuse, IP67, Batterien 3x AA (nicht im Lieferumfang enthalten). Für die gängigsten Marken sind 3 Adapter im Lieferumfang enthalten.

Art. L0601101 Rot/Grün/Kombination

Art. L0601102 360° Weiß

Tragbare LED Navigations Stablaterne 360°

360° Stablaterne mit Teleskop-Aluminiumrohr, IP67, Batterien 3x AA (nicht im Lieferumfang enthalten).

Art. L0601105 L = 790-1358mm
Inklusive achteckiger Verriegelungsbasis für seitliche Montage

Tragbare LED Navigations Stablaterne Satz

Art. L0601106 Navigationsbeleuchtungsset, IP67
Batterien 3x AA (nicht im Lieferumfang enthalten).

Beleuchtung:
- Rot/Grün/Kombination
- 360° Weiß

Montage:
- Aufbau-, Einbau-, Seiten- und Schlauchbootmontage
- 3 Adapter für die gängigsten Marken
- Teleskop-Aluminiumrohr 790-1358mm

Hella marine
Vision and Innovation

Hella Positionslaternen Serie 2984

- Für Boote ≤20m.
- BSH-geprüft (und DHI, GL & VDE 0710).
- Antimagnetisch.
- Seewasserfest.
- Zwangsbelüftet.
- Schraubloser Gehäuseschnellverschluß mit Rastbefestigung.
- Hängende Glühlampe und Kontakte im oberen Bereich, sicheren die Anschlüsse vor Elektrolyse (Serie 9041100-9041108).
- IP-55 Schutzart laut DIN 40050.
- Geliefert mit 12V Longlifelampe BAY15d.

Art. 9041100	Toplaterne, schwarzes Gehäuse	25W	225°
Art. 9041200	Toplaterne, weisses Gehäuse	25W	225°
Art. 9041102	Heckaterne, schwarzes Gehäuse	10W	135°
Art. 9041202	Heckaterne, weisses Gehäuse	10W	135°
Art. 9041104	Steuerbordlaterne,schwarzes Gehäuse	25W	112,5°
Art. 9041204	Steuerbordlaterne, weisses Gehäuse	25W	112,5°
Art. 9041106	Backbordlaterne, schwarzes Gehäuse	25W	112,5°
Art. 9041206	Backbordlaterne, weisses Gehäuse	25W	112,5°
Art. 9041108	2-Farbenlaterne, schwarzes Gehäuse	25W	2x 112,5°
Art. 9041208	2-Farbenlaterne, weisses Gehäuse	25W	2x 112,5°

Für Montage auf dem Mast:
(Bajonettverschluß für leichten Glühlampenwechsel)

Art. 9041150	3-Farbenlaterne, schwarzes Gehäuse	
	25W 2 x 112,5° + 135°	
Art. 9041160	Farbenlaterne, mit Ankerlicht	
	25W+10W 2 x 112,5° + 135° + 360°	

Signallaternen:

Art. 9041165	Signallaterne weiß, schwarzes Gehäuse	10W 360°
Art. 9041265	Signallaterne weiß, weisses Gehäuse	10W 360°
Art. 9041166	Signallaterne rot, schwarzes Gehäuse	25W 360°
Art. 9041167	Signallaterne grün, schwarzes Gehäuse	25W 360°

Zubehör:

Art. 9041120	NIRO Universalhalter
Art. 9041121	NIRO Masthalter
Art. 9041123	Kunststoff Aufbausockel für Deckmontage, schwarz

Glühlampen (BAY15d):

Art. 9041130	25W/12V
Art. 9041131	10W/12V
Art. 9041135	25W/24V
Art. 9041136	10W/24V

9041100 **9041102**

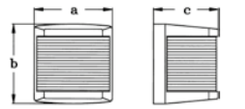

A = 107mm, B = 108mm, C = 90

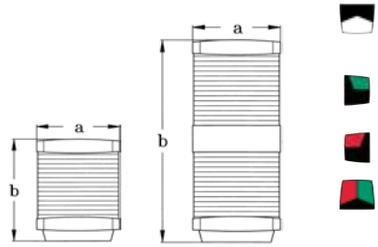

A = 88mm B = 107mm

A = 88mm B = 200mm

9041150 + 9041160

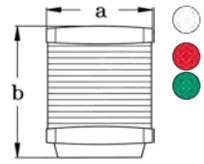

A = 88mm
B = 107mm

9041166

BSH IMO USCG CE RINA ABYC A-16

LED Dreifarben-/ Anker-Laterne

Hella NAVILED-Trio® Positionslaterne, BSH-geprüft für Segelyachten bis 20 m unter Segel

Merkmale:

- Ultraniedrige Stromaufnahme – Backbord, Steuerbord & Heck-laterne: kombinierter Verbrauch weniger als 3.5W (<0.29A @ 12V), Ankerlaterne verbraucht weniger als 1.5W (<0.13A @ 12V)
- Ultralange Lebensdauer – keine Wartung: installieren und vergessen
- IP 67 – komplett dichtes System
- UV-beständiges, stoß- & vibrationfestes Material
- Multivolt™ 8-28V – geschützt gegen Spannungsspitzen bis +500V. Vor Verpolung geschützt bis -700V / Vorverkabelung L= 400mm
- INOX 316 Befestigungsschaft
- Gewicht 400g (inkl. Kabel)
- Minimale Tragweite: 2 Seemeilen (Segelboot)
- 7-jährige Herstellergarantie!

BSH IMO USCG CE RINA ABYC A-16

NAVILED TRIO

Art. 9041440
NAVILED-TRIO 2NM (**A**) Abm. Ø85mm, Höhe 95mm.
Art. 9041442
Adapter für Montage Windex (**B**)
Art. 9041950
NAVILED-TRIO + Adapter + Windex (**C**)

A

B

C

Hella NAVILED

Hella marine

Multivolt 9-33V - 360° Laterne.
IP67, L = 1080mm.

Art. 9041367 Vollkreis 360° - 2 NM - Schwarz

Hella NAVILED®360 Laterne

Multivolt 9-33V - 360° Laterne.
Fuß und Mast aus eloxiertem Aluminium (H = 204 mm)
& Fuß: B = 75mm, Lochabstand 57mm, M6

Art. 9041335	Vollkreis 360° - 2 NM – Fuß Schwarz, Ø90mm, H 83mm
Art. 9041351	Vollkreis 360° - 2 NM – Fuß Weiß, Ø90mm, H 83mm
Art. 9041359	Top (zusammenklappbar) auf Aluminiumstange, 360°, 9-33V, 360°, 2NM

Hella NAVILED®360 Navigationslicht

Multivolt 9-33V - 360° Navigationslicht, IP67,
Abm. Höhe = 60mm.

Art. 9041362	Vollkreis 360° - 2 NM, Schwarz Gehäuse
Art. 9041364	Vollkreis 360° - 2 NM, Weiß Gehäuse
Art. 9041361	Vollkreis 360° - 2 NM auf Mast, Schwarz

Hella NAVILED

Multivolt 9-33V, IP67, Abm. 90x38.5x50mm (BxHxT).

Art. 9041377
Satz Backbord 112.5° und Steuerbord 112.5°, 2NM, Schwarz
Art. 9041378
Satz Backbord 112.5° und Steuerbord 112.5°, 2NM, Weiß

Hella NAVILED

Multivolt 9-33V, Abm. 71x53x33mm (BxHxT).

Art. 9041352	Backbord	112.5°	- 2 NM - Schwarz
Art. 9041353	Backbord	112.5°	- 2 NM - Weiß
Art. 9041354	Steuerbord	112.5°	- 2 NM - Schwarz
Art. 9041355	Steuerbord	112.5°	- 2 NM - Weiß
Art. 9041356	Heck	135°	- 2 NM - Schwarz
Art. 9041357	Heck	135°	- 2 NM - Weiß

NAVILED

Hella NAVILED PRO

Multivolt 9-33V, Abm. 87x90x57mm (BxHxØ). NAVILED PRO
Für Boote bis zu 20 Metern

Art. 9041300	Backbord	Schwarz	112,5°	2NM
Art. 9041320	Backbord	Weiß	112,5°	2NM
Art. 9041302	Steuerbord	Schwarz	112,5°	2NM
Art. 9041322	Steuerbord	Weiß	112,5°	2NM
Art. 9041304	Heck	Schwarz	135°	2NM
Art. 9041324	Heck	Weiß	135°	2NM
Art. 9041310	Top	Schwarz	225°	3NM
Art. 9041329	Top	Weiß	225°	3NM
Art. 9041332	2-Farben	Schwarz	225°	3NM

Hella Sea Hawk

Multivolt 12-24V, LED 3W 200 lumen.
Abm. 136x53x49mm (BxHxT).

Art. 9041412 IP6K7K Breitstrahlende Lins, Schwarz

Hella Sea Hawk-XL

Multivolt 9-33V, LED weiß <12W, LED blau<4W 750 lumen.
Abm. 170x68x58mm (BxHxT).

Art. 9041411 IP6K7K Breitstrahlende Lins, Schwarz

Hella modell 70 - Generation 4

Multivolt 9-33V, Suchscheinwerfer LED 21W 2100 lumen.
Abm. 83x110x74mm (BxHxT).
IP6K9K komplett versiegelt.

Art. 9041450 Spot, Schwarz

Art. 9041451 Breitstrahlend, Schwarz

Hella FMS LED Deckbeleuchtung

Multivolt 9-32V, 6500K, IP6K9K, IP6K8.
Abm. 243x38x66mm (LxBxH)

Art. 9041540 Base 14W LED, 1200 Lumen, Schwarz

Art. 9041542 Prime 28W LED, 2500 Lumen, Schwarz

Hella Sea Hawk-470 Light bar

NEW

Multivolt 12/24V, LED max. 36W, 2200 Lumen, 5000K.
Abm. 524x67x57mm (LxBxH)

Art. 9041557 Schwarzes Gehäuse,
Combi (Spot- und Breitstrahllicht)

Art. 9041457 Weißes Gehäuse, Combi (Spot- und Breitstrahllicht)

Art. 9041459 Halterung für zwei Sea-Hawk-470 Lampen

Handsuch-scheinwerfer

- Halogen Lampe 12V / 55W
- Wasserdicht
- Gummi Gehäuse
- Spiralkabel L = 2m mit Bordstecker
- Mit Schalter
- Gewicht ±0,4kg

Art. 9078350

Hella Doppel-lampen-Suchschein-werfer

2 Halogenlampen mit FF-Reflektoren mit separaten Schaltern An/Aus Schalter für 12V/55W H3 Lampe für 550m Bereich. Tastschalter im Griff ermöglicht Morsefunktion für 12V/100W H3 Lampe für 600m Bereich. Beide Lampen zusammen ergibt 750m Bereich. 3.5m Spiralkabel mit Stecker für Zigaretten-anzünder. Gehäuse aus schlagfestem, formstabilen Kunststoff. Schutzart IP X6K. Abm. Ø154mm, L = 166mm

Art. 9041400 Handsuchscheinwerfer
Art. 9041405 Halter für Suchscheinwerfer

LED Hella Doppellampen Such-scheinwerfer

Art. 9041418 LED Handsuchscheinwerfer
Art. 9041405 Halter für Suchscheinwerfer

12-24V, 30W LED, 2500 Lumen. IP6K9, IP6K8
An/Aus und Tastschalter für Morsefunktion. Spiralkabel 3,5M mit Stecker für Zigarettenanzünder.

LED Deck-scheinwerfer und Salingleuchte

Art. L2001511

LED 8 x 3W, 50.000 Stunden, 10-30V
Abm. 143x60x126mm (LxBxH). 1400 LM
Farbtemperatur: 6000-6500K, Cool White, Lichtbündel 15°
Schutzart: IP67

Halogen

Suchscheinwerfer IP65

Suchscheinwerfer 125000K, Bereich 262m

Art. 180010	Handbedienung 12V/5A (Halogen)
Art. 180011	Handbedienung 24V/3A (Halogen)

Suchscheinwerfer 170000K, Bereich 320m

Art. 180013	Elektrischer bedienung 12V/4A (LED)
Art. 180023	Elektrischer bedienung 24V/2A (LED)
Art. 180015	Funkfernbedienung 12V/4A (LED)
Art. 180025	Funkfernbedienung 24V/2A (LED)

LED

Suchscheinwerfer IP65

Suchscheinwerfer mit zwei Strahlern
Lamp 1; kurzen aber breiten Strahl (etwa 100m)
Lamp 2; lange Strahl wie ein Kegel (etwa 1000m)
Komplett mit Bedienpanel. 12V.
Horizontaler Schwenkbereich 380° Vertikaler Schwenkbereich 70°. Abm. 220x257x210mm (lxbxh).

Art. 180213	Suchscheinwerfer 12V
Art. 181113	Ersatzeinheit mit 2 Lampen 12V
Art. 180090	4M Kabel
Art. 180132	Panel 12V

Suchscheinwerfer Xenon IP65

± 1000 Betriebsstunden, auch continuirlich.

XENON

Suchscheinwerfer 600000K, Bereich 400m

Art. 181232	Elektrischer bedienung 12V/4A (XENON)
Art. 181242	Elektrischer bedienung 24V/2A (XENON)

Art. 181132	Ersatz Xenon Birne 12V
Art. 181142	Ersatz Xenon Birne 24V
Art. 180090	4M Kabel
Art. 180132	Panel 12V
Art. 180142	Panel 24V

LED Such-scheinwerfer mit Fernbedienung

Art. L1901650	**545LM** LED Suchscheinwerfer mit Fernbedienung
Spannung:	10-30V
Material:	Gehäuse von Polykarbonat, Fuß von Nylon, 4M Kabel
Lichtbündel:	110°
Schwenkbereich:	355° & E70°
Bereich Fernbedienung:	50 Meter
Farbetemperatur:	5500-6300K
LED typ:	9 x 3W Cool Weiß
schutzart:	**IP67**
Abmessungen:	Durchmesser Fuß: Ø120mm Höhe: 262mm Länge: 213mm Linse: Ø165mm

Batterieboxen - Seite 117

allpa SPORT AGM

allpa SPORT AGM

Diese Dual-Purpose AGM-Batterien sind für Freizeitanwendungen entwickelt: hohe Leistung, eine ausreichende zyklische Kapazität und schnell Nachladen. Dank Web-Technologie bieten sie ein Höchstmaß an Benutzerfreundlichkeit und absolute Sicherheit.
Diese Batterien sind wartungsfrei. Installation ist auch gewinkelt möglich und in jedem normal ventilierten Bereich.

Art.		Spannung	Kapazität	Gewicht	Abmessungen (LxBxHxTH)
9094003	ALLPGM60	12	60Ah	16,9 kg	242 x 175 x 190 x 190
9094006	ALLPGM70	12	70Ah	19,5 kg	277 x 174 x 190 x 190
9094008	ALLPGM95	12	95Ah	26 kg	354 x 175 x 190 x 190
9094010	ALLPGM100	12	100Ah	27,4 kg	330 x 172 x 218 x 242

allpa DEEP CYCLE AGM

allpa DEEP CYCLE AGM

Mit Abstand die beste AGM-Batterie für den zyklischen Einsatz. In AGM-Batterien wird der Elektrolyt in mikroporösen Glasfaser Separatoren behalten. Lecken nicht, kann gewinkelt montiert werden und in jedem normal belüfteten Bereich installiert werden.

Art.		Spannung	Kapazität	Gewicht	Abmessungen (LxBxHxTH)
9094020	ALLPDC125-12	12	125Ah	33 kg	325 x 172 x 222 x 222
9094023	ALLPDC160-12	12	160Ah	44,5 kg	483 x 170 x 240 x 240
9094025	ALLPDC190-12	12	190Ah	55 kg	530 x 209 x 214 x 219
9094027	ALLPDC210-12	12	210Ah	60,5 kg	522 x 240 x 219 x 240
9094029	ALLPDC280-12	12	280Ah	74 kg	520 x 268 x 220 x 225

allpa SPORT

Batterieboxen - Seite 117

Schiffe brauchen leistungsfähige und zuverlässige Batterien. Die Serie allpa SPORT eignet sich hervorragend. Die extra dicke X-Frame® Gitter mit Kalzium-Hoch Zinn-Technologie, Glasmatte Trennung und einzigartige Kohlenstoffadditive in der aktiven Masse sorgen für schnelle Lastaufnahme, geringe Selbstentladung und lange Lebensdauer.

- Siegel- und wartungsfrei
- Lange Lebensdauer
- Inspektions-Auge mit Ladeanzeige

allpa SPORT

Art.		Spannung	Kapazität	Gewicht	Abmessungen (LxBxHxTH)	
9094100	ALLP60M	12	60Ah	12,7 kg	242 x 175 x 175 x 175	
9094103	ALLP70M	12	70Ah	15,7 kg	277 x 175 x 175 x 175	
9094105	ALLP95M	12	95Ah	21,2 kg	354 x 175 x 190 x 190	
9094107	ALLP102M	12	105Ah	24,4 kg	330 x 172 x 220 x 240	Einpolig
9094108	ALLP31M	12	105Ah	25 kg	330 x 172 x 218 x 239	Doppelpolig
9094110	ALLP120M	12	120Ah	34 kg	506 x 182 x 210 x 233	
9094113	ALLP165M	12	165Ah	39,8 kg	506 x 212 x 210 x 230	
9094115	ALLP200M	12	200Ah	51,5 kg	509 x 274 x 218 x 238	
9094117	ALLP225M	12	225Ah	56,6 kg	509 x 274 x 218 x 238	

Art. 9078480 Satz Batterieklemmen 60 x 37mm (L x B)

Art. 9078481 Satz Batterieklemmen mit Kunststoff-Kappe
A = 65mm, B = 45mm, C = 24mm

Batterie-Polklemmen

Kabelaugen

Presskabelaugen (aus einem Rohr gestanzt), doppeltdick, also sehr stark. Bricht nicht und nahezu kein Übergangswiderstand. Preis per Stück, **Mindestabnahme 10 Stück.**

Art.	Beschreibung	Art.	Beschreibung
9056300	25mm²/M 6	**9056310**	50mm²/M 8
9056302	25mm²/M 8	**9056312**	50mm²/M10
9056304	25mm²/M10	**9056314**	50mm²/M12
9056306	35mm²/M 8	**9056316**	70mm²/M10
9056308	35mm²/M10	**9056318**	70mm²/M12

Kabelaugen

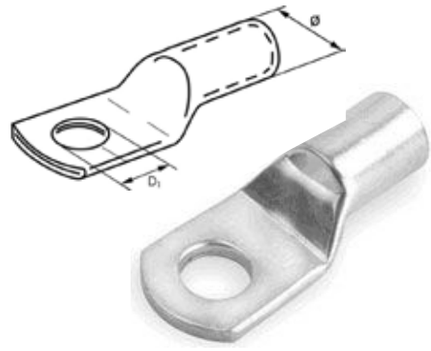

Batteriekabel

Extrem flexibel, lieferbar in 25, 35, 50 und 70 mm². Preis pro Meter, **Mindestabnahme 10m pro Artikelnummer**

Art.	Beschreibung
9056325/R	Batteriekabel, 25mm², rot
9056328/R	Batteriekabel, 35mm², rot
9056330/R	Batteriekabel, 50mm², rot
9056332/R	Batteriekabel, 70mm², rot

Art.	Beschreibung
9056325/Z	Batteriekabel 25mm², schwarz
9056328/Z	Batteriekabel 35mm², schwarz
9056330/Z	Batteriekabel 50mm², schwarz
9056332/Z	Batteriekabel 70mm², schwarz

Batteriekabel

NEW

rebelcell

Rebelcell: Gegründet in den Niederlanden im Jahr 2012, fertigt Lithium-Ionen-Batterien, die die Kraft neu definieren. Leichter, leistungsstärker, schnelleres Laden und längere Lebensdauer – unsere Batterien sind für Bequemlichkeit und eine grünere Zukunft konzipiert. Schließe dich der Rebellion an für eine kraftvolle, nachhaltige Energieerfahrung

Outdoorbox ODB Li-Ion-Batterie
Robuste, leichte und wasserdichte (IP65) Outdoorbox, hergestellt in den Niederlanden. Speziell entwickelt als tragbare Stromquelle für den "Outdoor"-Einsatz (Tiefenmesser, Elektromotor bis zu 45 Lbs, Stromversorgung für den Außenbereich).

Art.	900710516	900710564	900710517
Kapazität	35 Ah	50 Ah	70 Ah
Spannung	9.0 - 12.6 V	12 V	9.0 - 12.6 V
Abmessungen (LxBxH)	258x243x118mm	258x243x118mm	355x305x175mm

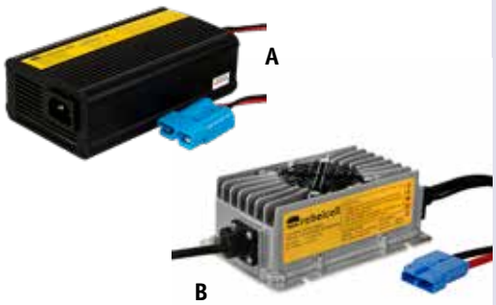

Rebelcell Batterie-ladegeräte

Art. 900710540 10A Batterieladegerät Li-ion für alle Outdoor-Boxen mit blauem Stecker. 1 Ausgang, 165x95x55mm, 12,6V/10A und 1,1kg **A**

Art. 900710541 20A Batterieladegerät für ODB 12.50AV/12.70AV Li-Ion Batterie. 1 Ausgang, 180x90x63mm, 12,6V/20A und 1,2kg

Art. 900710580 20A Wasserdichtes Batterieladegerät für ODB 12.50AV/12.70AV Li-Ion Batterie. 1 Ausgang, 290x120x55mm, 12,6V/20A und 3,1kg **B**

Rebelcell AV-Line Angepasste Spannung Li-Ion-Akkus

Art. 900710510 AV-Line Eingestellte Spannung Li-Ionen-Akku 12V07 9,0-12,6V/7A, 151x65x95mm und 0,75kg

Art. 900710511 AV-Line Eingestellte Spannung Li-Ion Akku 12V18 9,0-12,6V/18A, 151x65x95mm und 1kg

Rebelcell 4A Batterie-ladegerät

Art. 900710519
4A Batterieladegerät für 12V07/12V18 Li-Ion Batterie

Rebelcell AV-Line Angepasste Spannung Li-Ion-Akkus

Art. 900710610 AV-Line Eingestellte Spannung Li-Ion Akku 12V30 12,6V/30A, 151x65x95mm und 1,6kg

Art. 900710571 AV-Line Eingestellte Spannung Li-Ion Akku 12V35 9,0-12,6V/35A, 195x130x155mm und 3,1kg

Art. 900710572 AV-Line Li-Ionen-Akku mit angepasster Spannung 12V50 9,0-12,6V/50A, 195x130x155mm und 3,9kg

Art. 900710512 AV-Line Eingestellte Spannung Li-Ion Akku 12V70 9,0-12,6V/70A, 195x130x155mm und 6,5kg

rebelcell

NEW

Rebelcell Batterie-ladegeräte

Art. 900710611
6A Batterieladegerät für 12V18/12V30 Li-Ion Batterie **A**

Art. 900710520
10A Batterieladegerät für 12V35/12V50/12V70 Li-Ion Batterie

Art. 900710521
20A Batterieladegerät für 12V50/12V70/12V100/12V140 Li-Ion Batterie

Art. 900710522
20A Wasserdichtes Batterieladegerät für 12V50/12V70/12V100/12V140 Li-Ion Batterie **B**

A

B

Rebelcell AV-Line Adjusted Voltage Li-Ion Batterien

Art. 900710579 AV-Line Adjusted Voltage Li-Ion Batterie 12V100 9,0-12,6V/100A, 260x170x230mm und 8,3kg

Art. 900710513 AV-Line Adjusted Voltage Li-Ion Batterie 12V140 9.0-12.6V/140A, 262x175x220mm und 12,5kg

Art. 900710586 AV-Line Adjusted Voltage Li-Ion Batterie 12V190 9.0-12.6V/50A, 260x167x210mm und 12,5kg

Rebelcell Batterie-ladegeräte

Art. 900710538
35A Batterieladegerät für 12V100/12V140/12V190 Li-Ion-Batterie
12,6V/35A, 1 Ausgang, 260x167x210mm und 3kg **A**

Art. 900710587
35A Wasserdichtes Batterieladegerät für 12V100/12V140/12V190 Li-Ion Batterie
12.6V, 1 Ausgang und 290x120x55mm **B**

A

B

Rebelcell Lithium Batterien

Art. 900710514 24V50 Lithium Batterie 21.0-29.4V/50A, 259x167x212mm und 9,5kg

Art. 900710515 24V100 BT Lithium Batterie 21.0-29.4V/100A, 318x185x144mm und 14,3kg

Rebelcell Batterie-ladegeräte

Art. 900710525
12A Batterieladegerät für 24V50/24V100 Li-Ion Batterie
29,4V/12A, 1 Ausgang, 210x90x65mm und 1,5kg **A**

Art. 900710539
20A Wasserdichtes Batterieladegerät für 24V50/24V100/12V140 Angling
29.4V/20A, 1 Ausgang und 230x135x80mm **B**

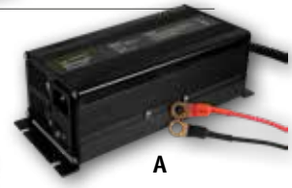

A

B

Rebelcell Start Lithium-Batterie

Art. 900710573 Start Lithium-Batterie 135A, 150x87x130mm 2,3kg und Anschluss M5

NEW

rebelcell

Li-Ionen Batterie-ladegerät für Start

Art. 900710575
Batterieladegerät für Start Li-Ion Batterie.
1 Ausgang, 125x65x36mm, 14,6V/3A und 0,35kg

Rebelcell Li-Ion Batterie

Art. 900710584 36V70 Li-Ion Batterie
2,69kWh, 30-42V, 405x173x233mm und 14,5kg

Rebelcell Wasserdichtes Batterie-ladegerät

Art. 900710585 42V20 Wasserdichtes (IP65) Li-Ion-Ladegerät für 36V70-Batterie
1 Ausgang, 231x136x116mm, 42V/20A und 3,1kg

Rebelcell Outdoorbox ThrustMe Li-Ion Batterie

Art. 900710612
Outdoorbox ThrustMe 18.5V36.4 Li-Ion Batterie
258x243x118mm, 18.5V/36A,
Max. Entladung kontinuierlich 50A
Nutzungsdauer in Ladungen 1000

Rebelcell Batterie-ladegerät für ThrustMe Li-Ion Batterie

Art. 900710613
Ladegerät 21V10A Li-Ion für 18.5V ODB ThrustMe Li-Ion Batterie
170x90x50mm, 21V/10A und 1,1kg
Ladezeit 4 bis 5 Stunden bei leerem Akku

Rebelcell Range Extender

Art. 900710523 Range Extender 12.6V13A
Der Range Extender 12.6V13A verlängert die Nutzungsdauer der Rebelcell 12V70 AV / 12V140 AV-Batterie, indem er während des Gebrauchs über den (Außenbord-) Motor aufgeladen wird. Geeignet für Außenbordmotoren mit 12V-Dynamo mit> 15A Ladestrom (entspricht in der Praxis einem Außenbordmotor mit 60 PS oder mehr).

Art. 900710524 Range Extender 29.4V07A
Der Range Extender 29.4V07A verlängert die Nutzungsdauer der Rebelcell 24V50 / 24V100-Batterie, indem er während des Gebrauchs über den (Außenbord-) Motor aufgeladen wird. Geeignet für Außenbordmotoren mit 12V-Dynamo mit> 17A Ladestrom (entspricht in der Praxis einem Außenbordmotor mit 80 PS oder mehr).

Rebelcell Batterie-Tragetasche

Art. 900710527 Batterie Tragetasche -bis 2kg,
200x100x145mm
Geeignet für 10V07/12V18/12V30

Art. 900710528 Batterie Tragetasche L -bis7,5kg,
250x160x220mm
Geeignet für 12V35/12V50/12V70

Art. 900710529 Batterie Tragetasche XL -bis 15kg,
310x190x265mm
Geeignet für 12V80PRO/12V100/12V140

rebelcell

NEW

Rebelcell Quick connect

Art. 900710530 Quick Connect 60A E-Motor

Art. 900710531 Quick Connect 60A E-Motor resettable

Art. 900710532 Quick Connect 100A E-Motor

Art. 900710533 Quick Connect 100A E-Motor resettable

Art. 900710536 Quick Connect Fishfinder-Outdoorbox

Art. 900710614 Quick Connect ThrustMe E-Motor

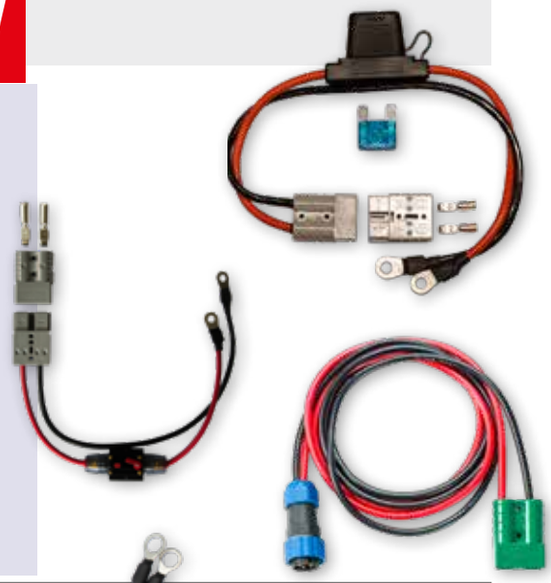

Rebelcell USB Adapter

Art. 900710577 USB Adapter Duo-M8 für 12V50/12V70/12V100/12V140 AV Batterie

Rebelcell Solar Laderegler

Art. 900710270 16V10A Solar Laderegler für 12V50/12V100

Art. 900710576 12V10A Solar Laderegler für 12V50

Art. 900710581 29V20A Solar Laderegler für 24V50/24V100

Rebelcell Stabilisator FF - 9 Amp

Art. 900710582

Der 12V DC Stabilisator 9A wandelt die Spannung aller 12V Rebelcell-Batterien in eine stabile 12-Volt-Ausgangsspannung um. Dadurch kann die Rebelcell-Batterie mit elektronischen Geräten verwendet werden, die eine stabile 12-Volt-Spannung benötigen oder eine andere Arbeitsspannung als die Batterie haben.

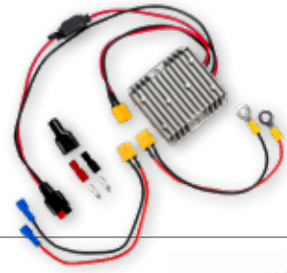

Rebelcell Stecker

Art. 900710542 Rebelcell Stecker - Grau

Art. 900710537 Rebelcell Stecker - Blau

Art. 900710592
Power Rebel 26K Powerbank

Die Power Rebel 26K V2 ist eine leistungsstarke Powerbank für den Outdoor-Einsatz. Das stoßfeste Gehäuse mit mehreren Schnellladeausgängen, drahtloser Ladefunktion, integriertem Solarpanel und LED-Lampe macht diese Powerbank besonders geeignet, um Telefon, Tablet und andere USB-Geräte im Freien aufzuladen.

Art. 900710574
Power Rebel 48K Powerbank

Der Power Rebel 48K ist eine leistungsstarke Powerbank für den Outdoor-Einsatz. Diese Power Rebel verfügt über ein stoßfestes Gehäuse mit mehreren Schnellladeausgängen (QC3.0 und PD über USB-C), eine LED-Lampe und einen 12V-Ausgang. Damit ist der Power Rebel 48K ideal für das Aufladen von Telefon, Tablet, Laptop und anderen USB-Geräten in Outdoor-Situationen wie Angeln, Camping und Festivals.

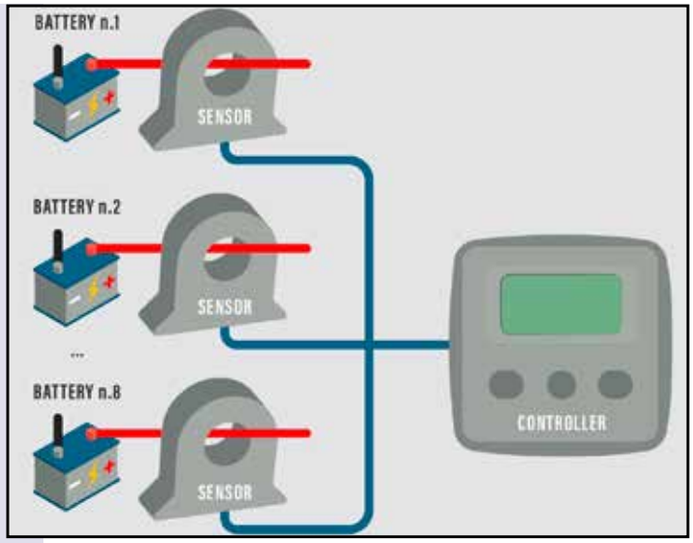

Energiezähler

Das EVVA-M Volt / Amperemeter misst gleichzeitig Strom und Spannung von bis zu 8 Batterien und gibt einen Alarm aus, wenn die Werte von den maximalen und minimalen Einstellwerten abweichen.

Technische Daten des Gerätes:

Eingangsspannung	von 10 bis 30V DC
Eingangsstrom	min. 5mA-max. 40mA
Schutzart	IP65
Temperaturbereich	0 / +70°C
Bildschirmauflösung	128 x 64 Pixel
DC Voltage-Messung	0.0…30.0V (± 0.5%)
Ampère-Messung	0.0…300A (± 0.5%)
Leistungsmessung	0…9000W (± 0.5%)
Abmessungen	100 x 100 x 32mm (ohne Schutzkappe)
Gewicht	160g

Technische Daten des Sensors:

Eingangsspannung	von 10 bis 30V DC
Eingangsstrom	<1.3W
IP-Schutzart	IP20
Temperaturbereich	-15 / +65°C
Abmessungen	89.1 x 99.25 x 28.5mm
Gewicht	370g
Messart	DC kontinuierlich
Probenahme	11K Proben/sek
Überspannungskategorie	Cat IV (100V)

Lieferumfang:
- Voltmeter-Amperemeter, Schutzabdeckung mit Dichtung
- Ein Sensor für Spannung, Strom und Leistung
- 10-Poliger Stecker mit 10-poligen Schrumpfkontakten
- Gebrauchsanweisung

Art. 149020	Energiezähler-Satz: Display + 1 x Sensor
Art. 149025	Extra Sensor für Energiezähler (eine für jede Batterie erforderlich)

Batterie Kontrollmonitor

Art. 9056185	Universeller Batteriewächter/Start-Stop UBA – Universal Battery Alert Ø45mm, H=20mm

Der UBA hat drei Hauptprogramme mit Summer und Alarm-Kontakt. Die ersten zwei Programme sollen den Gebraucher erinnern, das die Batterie wieder aufgeladen werden muss. Das dritte Programm ist gemeint als ein universeller Unterspannungsalarm für 12V und 24V Systeme.

START-/STOP System für Generator oder Batterielader:
Durch den Alarm-Output des UBA , ist es möglich, ein Aggregat oder Batterielader anzuschließen. Bei Unterspannung wird das Aggregat oder der Batterielader gestartet und wenn der Batterie wieder voll ist, gestoppt.

Batterie Kontrollmonitor e-xpert lite e-xpert pro

Präzisionsbatteriemonitore
Der **E-xpert lite** mit der Basis Anzeigefunktionen von zwei Batterien. Der **E-xpert pro** zeigt Ihnen darüberhinaus die Restzeit Ihrer Batteriebank an, und hat einen internen Speicher für zahlreiche zurückliegende Daten. Diese Daten können auf einem Laptop ausgelesen werden. Beide Modelle haben ein Alarmmodul. Der Pro verfügt auch noch über ein extra vollprogrammierbares Alarmrelais, das bei Bedarf z.B. einen Generator oder ein Batterieladegerät ein oder ausschaltet, wenn die Batteriespannung programmierbare Grenzwerte überschreitet. Ideal im Winterlager!

Merkmale
- 500A Mess-Shunt mitgeliefert
- Die Anzeige gibt Information über:
- Voltage, Lade- und Entladestrom, verbrauchte Ampères/Stunde, verbleibende Batteriekapazität
- Programmierbares Alarmrelais
- Große, hintergrundbeleuchtete LCD-Anzeige
- CE und e-mark zertifiziert
- zwei Batterieeingänge
- spritzwassergeschützt
- 24 Monate Garantie!

Der Pro hat als extra:
- Temperatursensor (Option)
- Interner Datenspeicher
- Vollprogrammierbares,
- Isolierte RS-232 Schnittstelle
- Isolierte USB Schnittstelle
- Batteriebank Restzeit

Art. 9056190	**e-xpert lite** Präzisionsbatteriemonitor 0-35 VDC
Art. 9056192	**e-xpert pro** Präzisionsbatteriemonitor 0-35 VDC
Art. 9056189	**e-xpert pro-HV** Präzisionsbatteriemonitor 14-70 VDC
Art. 9056193	QuickConnection Kit 3m für e-xpert lite & pro
Art. 9056194	QuickConnection Kit 10m für e-xpert lite & pro
Art. 9056197	Batterietemperatursensor-Kit 10m, nur für e-xpert pro
Art. 9056198	Batterietemperatursensor-Kit 20m, nur für e-xpert pro
Art. 9056199	USB Schnittstelle inkl. Dashboard Software Windows XP/Vista/7, nur für e-xpert pro
Art. 9056200	RS-232 Schnittstelle inkl. Dashboard Software Windows XP/Vista/7, nur für e-xpert pro

Batterie Kontrollmonitor

Art. 9056180 BW-02 Batterie Kontrollmonitor

Spritzwasserdichte Vorderseite, Ø35mm (M32/T=20mm), Gewicht 40gr. Wenn auf den Batterie Monitor eine beliebige Spannung zwischen 7 und 32V angeschlossen wird, detektiert das System selbst, welche Akku Spannung vorhanden ist, bevor der Status des Akku angezeigt wird. Anzeige der unterschiedlichen Batterie-Ladezustände durch LED's (12V).

Batterie Kontrollmonitor

Art. 9056182 BW-03 Batterie Kontrollmonitor - Rot

Der BW-03 ist ein intelligenter Akku-Messer, der die Spannung einer oder mehrerer Batterien messen und anzeigen kann. Der BW-03 kann auch einen Alarm erzeugen auf Unter-/Überspannung und auf Spannungsdifferenz.

Kenmerken
- Programmierbar
- Spritzwasserdichte Vorderseite Ø60 mm
- Mehrere Batterienüberwachung
- Power-Save-Modus
- Geschalteter Alarmausgang
- Auto Spannung Detektion

Aansluiting:
Insgesamt sind 5 verschiedene Batterie-Konfigurationen auf der BW-03 möglich:
1x 12V - 1x 24V - 2x 12V - 2x 24V - 1x 12V & 1x 24V

Dolphin premium

Plug & play Batterielader

Dolphin premium	12V				
	10A	15A	25A	40A	60A
Eingang (AC)					
Eingangsspannung	230V (+/-15%) 115V auf Anfrage		115V/230v (+/-15%) automatische Umschaltung		
Frequenz	50HZ/60Hz (+/-10%)				
Cos phi	0,6 Typ		0,9 Typ		
Maximum Wirkungsgrad	80% Typ				
Max. Leistung 115V/230V	NA/1,3A	NA/1,9A	4A/2A	7A/3,5A	12A/6A
Sicherung (5x20mm)	T2A 250V	T3,15A 250V	T6A 250V	T10A 250V	T16A 250V
Ausgang (DC) 12V					
Anzahl Ausgänge	3 isolierte Ausgänge				
Ladeprogramme	4 Programme, Auswahl mit Dip-Switch, neu: Eines davon ist LiFeS04 mit integriertem BMS				
Ladeeigenschaften	IUUo + wöchentlicher, automatischer Ausgleich				
Wöchentlicher Ausgleich	automatisch				
Spannungsteilung	+/-2%				
Spannungswelligkeit	<1% pp (BW<20Mhz)				
Sicherung (Auto Mini)	F15A 32V	F20A 32V	2xF15A 32V	2xF25A 32V	3xF25A 32V
Sicherung					
Überladung, Überhitzung, Ausgangsspannung zu hoch, Polaritätwechsel (Sicherung)					
Allgemein					
Bedienpaneel	LED 3-farbig				
Nacht/Stille Modus	mit Schalter				
Betriebstemperatur	-10°C bis +50°C				
Lagertemperatur	-20°C bis +70°C				
Feuchtigkeit	10% bis 90% (nicht kondensierent)				
Belüftung	natürlich		Gebläsekühlung		
Sicherheit	EN60335-2-29 (2002)				
Gehäuse	Aluminium mit Pulverbeschichtung				
Montage	2 Schrauben 4mm				4 Schrauben Ø4
Abmessungen	96x120x238mm			96x120x354mm	284x240x115mm
Gewicht	1,30kg			1,90kg	3,1kg
Eingangsanschlüsse	20A-230V, 4mm² max WINSTA-WAGO 770.813/G11-000				4 Pole 35mm² 125A max, Klemmleisten
Ausgangsanschlüsse	40A-630V, 10mm² max PHOENIX CONTACT PC6-16/4-G1F,16				
CANbus	nein				Ja
Art.	**9086212**	**9086213**	**9086214**	**9086215**	**9086216**

Dolphin premium

- Neues robustes und kompaktes Gehäuse
- 3 völlig isolierte Ausgänge
- Sehr gebrauchsfreundlicher Anschluß durch die Winsta (Wago) und Phoenix Stecker
- Digitale Steuerung mit aktuellem Microcontroller
- 4 Ladeprogramme einschließlich eine für Lithium-Ion-Iron-Phosphat (LiFeSO4) Batterien mit integriertem BMS
- Volle Leistung bei Temperaturen bis 50°C
- Automatische, wöchentliche Statuskontrolle und Nachladung mit allen Ladeprogrammen
- Automatische Umschaltung 115V/230V (nur 12V-25A & 40A)
- Nachtmodus: still – ohne Ventilator (nur 12V-25A & 40A)
- Conformal-Beschichtung der Platine für lange Lebensdauer
- 4 Jahr Garantie
- Weltweiter Service

Plug & play Batterielader

DOLPHIN PROLITE PLUG & PLAY BATTERIELADER WASSERDICHT IP65

- Super-compact
- Ohne Gebläse (also superleise)
- Staub- und Wasserdicht (IP65)
- Schutz gegen Zündung feuergefährliche Gäse (ISO 8846)
- Geeichnet für Blei, Gel AGM, Kalcium & Lithium-ion Batterien
- 4 Ladeprogramme
- Bluetooth Interface
- Gratis App (Android, iOS)
- 230V/50Hz Eingang

ProLite Series

Art. 9086280
12V, 15A, 2 x Ausgang, Abm. 142 x 195 x 72,5mm

Art. 9086281
12V, 25A, 3 x Ausgang, Abm. 142 x 244 x 72,5mm

Dieses Gerät kombiniert drei Stromfunktionen in einem Gehäuse:
- 220 Volt 15 Ampere Doppel-Ausgangsbatterieladegerät
- 25 Ampere + 15 Ampere DC/DC Doppel-Ausgangs-Booster
- 250-Watt-MPPT-Laderegler

Eigenschaften:
- Gute Motorlast
- Einzigartige doppelt patentierte Ausgabe
- Kühlschrankleistung ≤ 18A
- Verstärkte Hilfsbatterielast ≤ 25A
- Lüfterloses Design
- Ultra-kompakt und leicht
- Kompatibel mit Lin & Bus Can - Bluetooth
- Kostenlose DolphinConnect-App

Art. 10000033

NEW

Batterielader Integral

Entwickelt nach den Anforderungen von OEMs und unter Verwendung neuester Technologien ist Integral eine neue Innovation von Dolphin Charger. Kompakt und leicht, ermöglicht Integral eine einfache und sichere Installation durch flache oder Wandmontage.

Dolphin all-in-one

ALL-IN-ONE AC Verteilungs-system (Landanschluss) & Batterielader

- Inklusive AC Sicherung, zwei 10A-AC Sicherungsautomaten und ein kluger 12V -25A DOLPHIN PREMIUM Batterielader
- Wirtschaftliches All-in-One Konzept
- Sichere 230V Wechselstrom: RCD (Fehlerstromschutzschalter), zweipoliger Trennschalter und 2 x einpolige Sicherungen
- Der interne Batterielader ist ähnlich wie der 25A DOLPHIN PREMIUM Unit
- DC- und AC-Steckverbinder sind sorgfältig auf höchste Qualitäts und Sicherheits-standards ausgelegt
- Conformal-Beschichtung der Platine für lange Lebensdauer

Dolphin All-in-One	12V-25A
Hauptstrom Merkmale	
Eingangsspannung	230V (+/-15%)
Frequenz	50HZ/60Hz (+/-10%)
Stromaufnahme Lader	2,5A
230V Ausgang	Max. 10A total für beide Ausgänge
Bedienpaneel	LED (gelb)
Differentialschutzschalter	16A 30mA
Sicherung Ladegerät	T6,3AT10A
Infopaneel	On/Off LED (gelb)
Batterielader Merkmale	
Spannung	115V-230V +/- 15%
Frequenz	50 – 60Hz +/- 10%
Anzahl Ausgänge	3 isolierte Ausgänge
Ladeprogramme	gesamt 8
Programmwahl	Kippschalter Innenseite Gehäuse
Spannungstoleranz	+/- 2%
Spannungsweilligkeit	<1%
Max. Leistung	25A +/- 5%
DC-Gleichstromsicherung	F30A
Sicherung	Überhitzung, abnormale Ausgangs-spannung, Ausgangs-Kurzschluß oder Polaritätswechsel
Kontrollpaneel	LED 3-farbig Gelb: Boost-Modus / Grün: Float-Modus / Rot: Fehler
AC Hilfsausgang Merkmale	
Anzahl Ausgänge	2
Spannung	Gleich an Landstrom
Frequenz	Gleich an Landstromfrequenz
Max. Leistung	10A
Sicherung	10A magnetischer Thermalschutzschalter
Allgemein	
Betriebstemperaturbereich	-10°C bis +55°C
Lagertemperaturbereich	-20°C bis +70°C
Abmessungen (bxhxt) mm	395x188x103mm
Gewicht	3kg
Art.	**9086259**

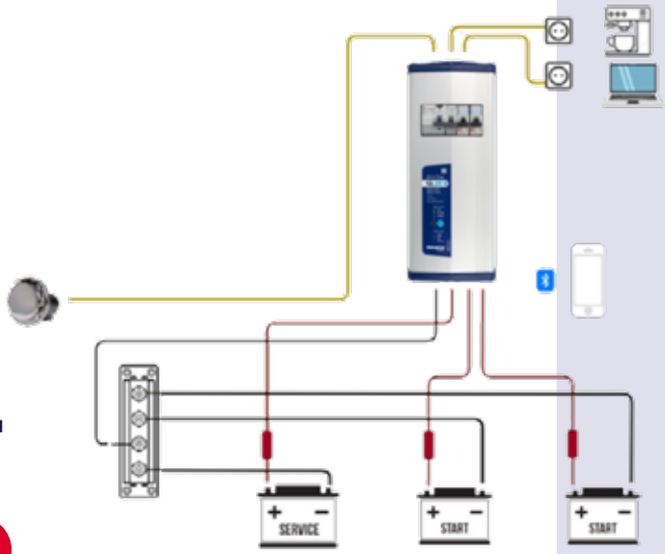

Dolphin ACS

- **Intelligentes Relais erkennt die Spannung**
- **Strombegrenzungsfunktion**
- **Einwegbetrieb “Diodenblockierfunktion”**
- Kein Halbleiterrelais
- Mosfet-Technologie mit Mikroprozessorsteuerung
- **Perfekt für Aussenbordmotoren**
- Pulsierende Ladefunktion
- Sehr geringer Stromverlust (< 5mA)
- Auch mit Hand zu schalten
- Mehrfarbige LED Steuerung

DOLPHIN Automatischer Batterie-separator 12V-50A

ACS 12/50 - ACS 12/80

Spezifikationen	
Systemspannung	12V
Stromstärke	50A kontinuierlich 120A Spitzenstrom
	80A kontinuierlich 190A Spitzenstrom
120A Spitzenstrom	**LED Display**
Einschaltung:	Off: Abgeschaltet
BAT_IN>13,0V 90s	Grün blinkend: Kuopplung bevorstehend (max 90s)
BAT_IN>13,6V 30s	Grün: eingeschaltet
BAT_OUT<10,5V	Gelb blinkend: Pulslademodus
Abschaltung:	Rot: Überspannungs- oder Temperaturfehler
BAT_IN<12,4V 10s	Rot blinkend: Unterspannungsfehler
BAT_IN<12,7V 30s	
	Sicherung:
	Temperatur zu hoch
	Überlastung
	Unter- & Über “Start” Batteriespannung
ISO 13297, ISO 10133, ISO 8846. Schutzart: IP67	
Art. 9086275	12V/50A kontinuierlich (120A Spitzenstrom)
Art. 9086276	12V/80A kontinuierlich (190A Spitzenstrom)

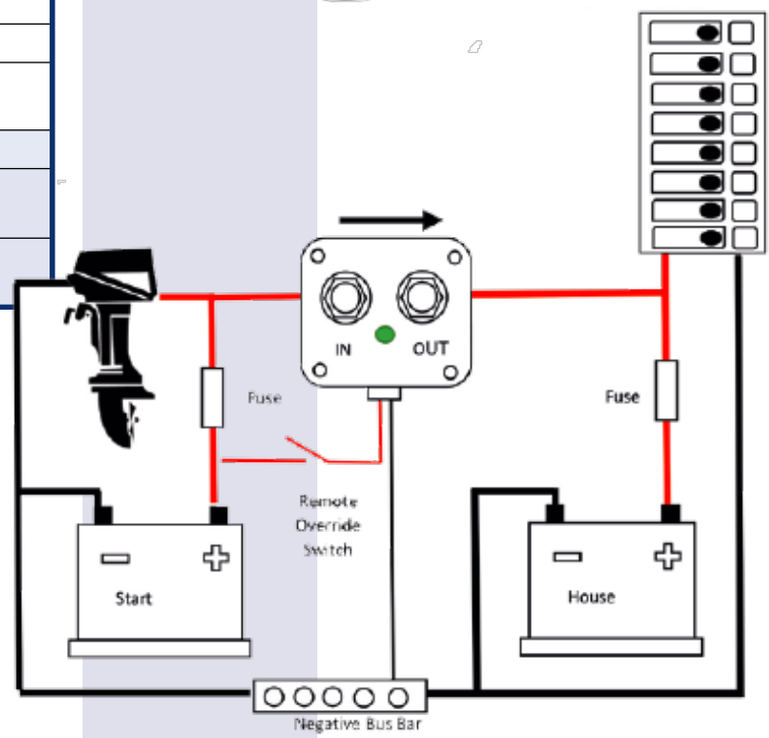

Robuster und kräftiger Marine Batterielader

Dolphin pro

Dolphin pro	24V		
	40A	**60A**	**80A**
Eingang (AC)			
Eingangsspannung	115/230V (+/-15%)		230v (+/-15%)
Frequenz	50HZ/60Hz		
Cos Phi	>0,9		
Maxium Wirkungsgrad	87%		
Max. Leistung 115V/230V	14A/6A	15A/9A	15A
Sicherung (6,35x32mm)	T20A	T20A	T20A
Ausgang (DC)			
Anzahl Ausgänge	3		
Anzahl Ladeprogramme	Offen Blei-Säure/Geschlossen Blei-Säure/Blei-Kalzium/Kalzium-Kalzium/Spiralzelle AGM/Winterprogr. Offen Blei-Säure/Winterprogr.geschlossen Blei-Säure/GEL AGM/Power supply/LifeSo4 + BMS		
Ladeeigenschaften	IUUo		
Spannungsteilung	+/-2%		
Spannungswelligkeit	<1% (BW<20Mhz)		
Sicherung (auto mini)	3F25A	3F25A	5F25A
Sicherung			
Zu hoher Ausgangsstrom / Ausgangs-Kurzschluß / Ausgangsspannung zu hoch/ Polaritätswechsel / Überhitzung			
Allgemein			
Bedienpaneel	LED Display oder optionales Touch Screen Multi-Color Bedienpaneel		
Betriebstemperatur	-10°C bis +65°C		
Lagertemperatur	-20°C bis +70°C		
Feuchtigkeit	10% bis 95% (ohne Kondensation)		
IP-Schutzart	IP22		
Belüftung	Gebläsekühlung		
Sicherheit	EN 60335-1		
EMC	EN 55016, IEC 61000		
Gehäuse	Aluminium mit Pulverbeschichtung		
Montage	Wandmontage 4 x M4 Schrauben		
Abmessungen TxBxH	128 x 346 x 358mm		
Gewicht	6kg		
AC- Anschlüsse	3-Position-Klemmleiste 10mm2 max		
DC-Anschlüsse	4x M8 Terminal		
Ausgangs-Alarmkontakt	1A 30V NO		
Batterie Temp. Sensor	2-Position 1,5mm2 Klemmleiste		
Optional			
Fernbedienungspaneel	Touch Screen RJ45 Touch-View		
CANBus	2 Micro-Fit & RJ11		
Art.	**9086227**	**9086228**	**9086229**

Dolphin pro

Robuster und kräftiger Marine Batterielader

- **9 Ladeprogramme (inklusif 2 Winterprogramme und 1 Power Supply), abhängig vom Batterietyp, machen diese Lader geeignet für alle Ladebedürfnisse**
- Funktioniert bis 65°C ohne Leistungsreduzierung
- Interner Dioden-Isolator ohne Spannungsverlust
- Solider Aluminiumkasten, Montage durch 4 einfach erreichbare Schrauben
- Frontdeckel für schnellen Zugang zum Ladeprogramm-Selektor und Kabelanschlüsse (4 massive M8 Anschlüsse für Batterie-Ladeausgänge)
- **Integriertes Kontrollpaneel:** LED-Display mit Wiedergabe von Ladekurve (Boost, Absorption, Floating), und Abweichungen und Fehler (Temperatur, Voltage, Sicherungen...)
- 3 isolierte Ausgänge, automatische Umschaltung 115V / 230V, 50Hz / 60Hz
- Conformal-Beschichtung der Platine für lange Lebensdauer
- Standard mit Batterietemperatursensor
- **Mit Gebrauch des eingebauten CANBus J1939 Interface, kann der Dolphin Pro angeschlossen werden auf jedes Monitorsystem**
- Optional: externes Touchscreen Kontrollpaneel "Touch-View"

4 Year WARRANTY

9086227

9086228

Art. 9086227 24V-40A

Art. 9086228 24V-60A

Art. 9086229 24V-80A

9086229

TOUCH VIEW KONTROLLPANEEL

- Optional externes Touch-Screen Kontrollpaneel für Dolphin Pro
- CANBus Anschluß
- Kontrolle von Batterielader und Batteriebank
- 5-sprachiges Menü : Temperatur, Fehlermeldungen, Ladestrom, Lade- Select, Ladephase (Boost, Absorption, Float), max. gelieferte Stromstärke
- Bohrung Ø72mm – 16-Bit Interface für i80-System – Beleuchtung: Weisse LED. Laut: ROHS

9086238

Art. 9086238

BATTERIELADER/ WANDLER 2000W / 80A

Freedom XC Batterielader/ wandler

xantrex
Smart choice for power

Freedom XC
BATTERIELADER/
WANDLER

Der Freedom XC Wechselrichter/Lader bietet erstklassige Leistung für ein leichtes und kompaktes Gerät. Ausgangleistung bis zu 4000 W (Spitzenleistung) zum Starten schwerer Geräte wie Kühlschrank und Mikrowelle.

Leistungsmerkmale

- Wahre Sinuswelle für empfindliche Geräte
- Funktion zum Ein-/Ausschalten des Wechselrichters über ein 12V-Signal und zur Minimierung des Batterieverbrauchs durch Ausschalten des Wechselrichters bei ausgeschaltetem Zündschlüssel
- Volle Leistung für Wechselrichter und Ladegerät bei extremen Temperaturen zwischen -20 und +40 Grad Celsius
- Maximiert die Batterielebensdauer

Optionales Zubehör

- Bedienfeld mit 25ft kabel **Art. 9056774**
- Einzelne Bedienfeldkabel
  Art. 9056775 7.62 Meter (25ft)
  Art. 9056776 15.24 Meter (50ft)

Elektrische Spezifikationen - FREEDOM Wandler-	***Wahre Sinuswelle***
Wandler	**XC 230V**
Ausgangsleistung (durchgehend)	2000W
Spitzenleistung	4000W (>2 sec)
Ausgangsspannung	230V ±5%
Ausgangfrequenz	50 - 60 Hz
Spitzeneffizienz	91%
Continue AC output	8.7A
Wandler	XC 230V
Ausgangsvoltage	18V
Ladestrom	5 – 80A
Allgemeine Spezifikationen	
Betriebstemparatur	**-20°C bis 60°C**
Abmessungen (hxbxl) mm	100 x 305 x 370
Gewicht	7.2 kg
Art.	**9056770**

xantrex
Smart choice for power

TRUE*CHARGE* 2 BATTERIELADER

ULTRA-KOMPACTE, HOCHLEISTUNG BATTERIELADER FÜR WELTWEIT GEBRAUCH

Applications:

TRUECharge2 akzeptiert 90 - 265Vac, 47-63Hz, was bedeutet, dass schlechte Stromqualität kein Problem ist.
Das leicht ablesbare Display der Modelle TRUECharge2 20A, 40A-12V und 30A-24V kann mit einem optionalen Fernbedienung erweitert werden.

Leistungs-Merkmale

- TRUECharge2 20A, 40A-12V und 30A-24V sind ausgestatted mit PARALLEL STACKING.
- Dadurch können zwei Ladegeräte zusammenarbeiten und den Ausgangsstrom für große Batteriebänke bis max.120A kombinieren. Eine optionale Fernbedienung ist dafür erforderlich (Art. 9056762).
- Mikroprozessorgesteuerte, mehrstufige Ladealgorithmen
- Einstellungen für “Nasse”, Gel, AGM oder Blei-Kalcium-Batterien
- Batterie-Ausgleichsfähigkeit
- Möglichkeit Batterien aufzuladen bis zu einer
- extrem niedregen Spannung
- Optionale Batterie-temperatursensor (Art. 9056760)

UL 1564, UL 1236 Including Marine Supplement

Intertek

Sicherungs-Merkmale

- Polaritätwechsel
- Wassertropfsicheres Design
- Über- und Untertemperaturschutz
- DC-Überspannungsschutz

Drei-Stufen-Ladung

- Mehrstufige Ladung sorgt für optimal geladene Batterien
- Bulk: Bietet 70-80% der Ladung in der kürzest möglichen Zeit
- Absorption: Die verbleibenden 20-30% der Ladung bringt die Batterie langsam und sicher auf 100% Ladung
- Die Spannung wird reduziert und konstant gehalten, um eine Beschädigung der Batterien zu vermeiden und sie vollständig geladen zu halten

Art.	Modell	Ausgangs-Voltage	Ausgangs-leistung	Batterie-banken	Fern-bedienung	Parallel Stacking	Abmessung mm	kg
9056720	**TRUE***CHARGE***2** 10	12V	10A	2	Neen	Neen	70x138x224	1,5
9056722	**TRUE***CHARGE***2** 20	12V	20A	3	Optional	Yes	70x170x250	2,2
9056723	**TRUE***CHARGE***2** 40	12V	40A	3	Optional	Yes	70x170x250	2,2
9056733	**TRUE***CHARGE***2** 30	24V	30A	3	Optional	Yes	70x170x250	2,2
9056760	Battery Temp. sensor	**TRUE***CHARGE***2** Alle Modelle						
9056762	Fernbedienungspaneel	**TRUE***CHARGE***2** Alle Modelle ausser 10A						

Wandler
12 → 230V

xantrex
Smart choice for power™

XPOWER
WANDLER

Elektrische Spezifikationen - XPOWER WANDLER -	*Modifizierte Sinuswelle*		
Modell	**150**	**300**	**500**
Ausgangsleistung (durchgehend)	150W	300W	500W
Spitzenleistung	300W	600W	1000W
Ausgangsspannung	230V ± 5%	230V ± 5%	230V ± 5%
Ausgangsfrequenz	50 ± 3Hz	50 ± 3Hz	50 ± 3Hz
Spitzeneffizienz	90%	90%	90%
Stromaufnahme (0-Last)	<0.18A	<0.2A	<0.3A
Eingangsspannungbereich	10-15VDC	10-15VDC	10-15VDC
Allgemeine Spezifikationen			
Betriebstemperaturbereich	0°C bis 40°C	0°C bis 40°C	0°C bis 40°C
Abmessungen (hxbxl) mm	63x104x157	66x104x200	66x112x241
Gewicht	0.65kg	0.79kg	1.2kg
Art.	**9056700**	**9056705**	**9056710**

Wandler
12 → 230V

PROwatt SWi
WANDLER

Elektrische Spezifikationen - PROWATT SWi WANDLER -	*Wahre Sinuswelle*		
Modell	**700i**	**1400i**	**2000i**
Ausgangsleistung (durchgehend)	700W	1400W	2000W
Spitzenleistung	1400W	2800W	4000W
Ausgangsspannung	230V ± 10%	230V ± 10%	230V ± 10%
Ausgangsfrequenz	50 ± 0,5Hz	50 ± 0,5Hz	50 ± 0,5Hz
Spitzeneffizienz	90%	90%	90%
Unbelastete Stromaufnahme	<1000mA	<1000mA	<1000mA
Eingangsspannungbereich	10,5-15,5VDC	10,5-15,5VDC	10,5-15,5VDC
Allgemeine Spezifikationen			
Betriebstemperaturbereich	0°C bis 40°C	0°C bis 40°C	0°C bis 40°C
Alarm Batterie-Unterspannung	Summer,11V	Summer,11V	Summer,11V
Abmessungen (hxbxl) mm	90x185x310	115x240x369	115x240x418
Gewicht	2.7kg	4.6kg	5.5kg
Art.	**9056740**	**9056741**	**9056742**
Optional Fernbedienungspaneel + 25' cable	**Art. 9056768**		

xantrex
Smart choice for power

Wandler
12 → 230V
24 → 230V

230V AC Wechselstrom aus Ihrem Batterie!

PROsine
WANDLER

Elektrische Spezifikationen - PROsine WANDLER -	***Wahre Sinuswelle***	
Modell	**1000i**	**1800i**
Ausgangsleistung (durchgehend)	1000W	1800W
Spitzenleistung (Surge)	1500W	2900W
Spitzen-Ausgangsstrom	11A	20A
Ausgangsspannung (0-Last)	230V ± 3%	230V ± 3%
Ausgangsfrequenz	50 ± 0,05Hz	50 ± 0,05Hz
Ausgangs-Sinuswelle	Wahre Sinuswelle (<3% THD)	Wahre Sinuswelle (<3% THD)
Spitzeneffizienz	90%	90%
Stromaufnahme (0-Last)	<0.18A	<0.2A
Eingangspannungsbereich 12V	10-16VDC	10-16VDC
Eingangspannungsbereich 24V	20-32VDC	20-32VDC
Allgemeine Spezifikationen		
Betriebstemperaturbereich	0°C-60°C	0°C-60°C
LCD Display-Paneel	Herausnehmbar; kann als Fernbedienung gebraucht werden (bestellen Sie dafür Interfacekit Art. 056764)	
Empfohlene DC-Sicherung (12V)	175A	300A
Empfohlene DC-Sicherung (24V)	90A	100A
Abmessungen (hxbxl) mm	115x280x390	115x280x390
Gewicht	6,5kg	7,5kg
Art. 12V	**9056750**	**9056752**
Art. 24V	**9056754**	**9056756**

CE Mark – Low Voltage Directive 2006/95/EC (EN 50178: 1997)
EMC Directive 2004/108/EC (EN 61000-6-1:2007 EN 61000-6-3:2007)
Automotive EMC Directive 2004/104/EC as amended by 2005/83/EC

LCD Display, herausnehmbar

Fernbedienungs - Interfacekit
Art. 9056764

allpa DC/DC omvormers

allpa DC/DC Wandler

Eine komplette Reihe DC/DC Wandler von hoher Qualität im kompakten Gehäuse mit oder ohne galvanischer Trennung.

SMC: Nicht getrennt/nicht isoliert

* Die SMC-Reihe hat am Ausgang eine stabile 12V Spannung, aus einem 24V System. Mit einem 13.8V Ausgang können diese Wandler auch als 12V Batterielader gebraucht werden, um z.B. eine 12V Start- oder Hilfsbatterie laden zu können in einem 24V System.

** Zwei SMC-60 Wandler können parallel geschaltet werden, woraus sich ein Ladestrom von 120A ergibt!

*** SMUC-Reihe: wenn die Ausgangsspannung höher ist als die Eingangsspannung (z.B. 12V=>24V)

Art.	Modell	Eingang V	Ausgang V	Strom A	Leistung W	Gewicht Gr.	Abm. LxBxH (mm)
9056070	SMC-5*	18-35	13,8	5	69	170	68x88x49
9056074	SMC-20*	20-35	13,8	20	276	477	126x88x49
9056075	SMC-30*	20-35	13,8	30	414	600	151x88x49
9056076	SMC-60**	20-35	13,8	60	828	1200	176x88x98
9056080	SMUC 5 (Step-Up)***	5-7	12	5	60	270	98x88x49
9056082	SMUC 10 (Step-Up)***	9-18	25	10	250	500	126x88x49

allpa DC/DC Wandler

SMG: mit galvanischer Trennung/Isolierung

SMG: mit galvanischer Trennung/Isolierung

* **SMG-Reihe:** Hier sind der Eingang und der Ausgang komplett galvanisch getrennt. Mit oder ohne Lüfterkühlung, abhängig vom Modell.

***SMG-3A-Reihe:** Mit extra großem Eingangsspannungsbereich (7-35V => 12V/3A)

***SMGCH-Reihe:** Um 24V Batterien laden zu können aus einem 12V System, Eingangsspannung 9 – 18V, Ausgangsspannung 27,6V, Strom 12A, mit Lüfterkühlung.

Bei dieser Bauart kann die Ausgangsspannung über ein Potentiometer eingestellt werden.

Art.	Modell	Eingang V	Ausgang V	Strom A	Nennlast W	Gewicht Gr.	Lüfter-Kühlung Geforceerd	Temp. Anstieg nach 30 min. bei Vollast (°C)	Abm. LxBxH (mm)
9056090	SMG-1212-100	9-18	12,5	8	100	500	x	25	152x88x49
9056091	SMG-2412-100	20-35	12,5	8	100	500	x	25	152x88x49
9056094	SMG-1224-100	9-18	24	4	100	500	x	25	152x88x49
9056095	SMG-2424-100	20-35	24	4	100	500	x	25	152x88x49
9056100	SMG-1212-200	9-18	12,5	15	200	600	ja	30	182x88x49
9056101	SMG-2412-200	20-35	12,5	15	200	600	ja	30	182x88x49
9056104	SMG-1224-200	9-18	24	7,5	200	600	ja	30	182x88x49
9056105	SMG-2424-200	20-35	24	7,5	200	600	ja	30	182x88x49
9056107	SMG-4812-200	30-60	12,5	15	200	600	ja	30	182x88x49
9056110	SMG-1212-360	9-18	12,5	25	360	1400	ja	30	160x163x64
9056111	SMG-2412-360	20-35	12,5	25	360	1400	ja	30	160x163x64
9056114	SMG-1224-360	9-18	24	12,5	360	1400	ja	30	160x163x64
9056115	SMG-2424-360	20-35	24	12,5	360	1400	ja	30	160x163x64
9056117	SMG-4824-360	30-60	24	12,5	360	1400	ja	30	160x163x64
9056120	SMG-3A	7-35	12,6	1,5-3	19-38	270	x	25	86x 88x49
9056122	SMGCH 12A	9-18	27,6	12	330	1400	ja	30	160x163x64

allpa BS/BSW/BSB intelligentes Batterie Trenn/ Verbindungs Relais:

eine hervorragende Alternative für Diode Ladestromverteiler, da praktisch kein Spannungsverlust auftritt.

Diese Batterie-Separatoren sind mikroprozessorgesteuerte Hochleistungs-Lade-Relais mit automatischer Parallelschaltung. Es übernimmt beim Ladevorgang die Parallelschaltung von Batterien dann, wenn ein voreingestelltes Spannungsniveau erreicht ist, und es trennt sie, wenn infolge einer Entladung ein bestimmter Spannungswert unterschritten wird. Dieser Batterie-Separator ist auch zu verwenden als spannungsabhängiger Schalter: angeschlossen zwischen Startbatterie und Verbraucher wird der Schalter schliessen, wenn die Startbatterie geladen wird und wenn die Batteriespannung über 13,2V (26,2V) steigt, wird der Verbraucher versehen mit Spannung.

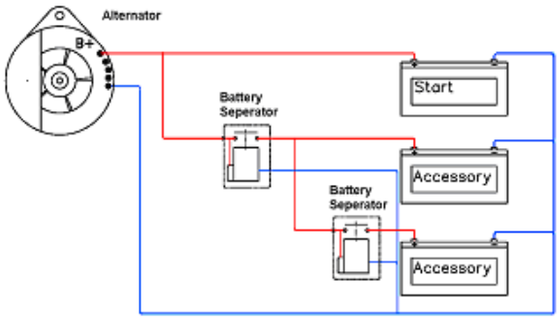

Art.	9056150	9056152	9056155
BS Batterie-Separator	BS100 Dual	BSW160 Dual	BSB250 Dual
Eingangsvoltage (V) autodetect	12/24V	12/24V	12/24V
Schaltstrom Kontinuierlich (A)	100A	160A	250A
Schaltstrom Spitze (A)	250A	480A	1500A
Parallel Schaltspannung (V)	13,2V/26,4V	13,2V/26,4V	13,2V/26,4V
Trennspannung (V)	11,8V/23,6V	12,8V/25,6V	12,8V/26,4V
Stromverbrauch	1,5mA/1,5mA	1,8mA/2,0mA	<3mA
Schutzart	IP54	IP67	IP66
Gewicht (kg)	95g	470g	370g
Afmessungen hxbxl (mm)	46x46x80mm	58x72x108mm	120x82x57mm

Merkmale

- Kein Spannungsverlust
- Erkennt automatisch die Systemspannung, 12V oder 24V.
- Vorrangschaltung für die Starterbatterie. Übrige Batterien werden jeweils einzeln über den Batterie-Separator dazugeschaltet.
- Bidirektionele Spannungsmessung; Einzigartig! Die Ladespannung eines eventuell angeschlossenen Ladegerätes wird erfasst und Berücksichtigt, wenn eine der angeschlossene Batterien eine zu niedrige Arbeitsspannung hat.
- Da der Schaltvorgang ohne Signalleitungen aus dem Fahrzeug geschieht, ist ein Nachrüsten auch in modernen CAN-Bus gesteuerten Anlagen problemlos möglich.

Dioden Ladestrom Verteiler

Batterietrenndioden ermöglichen gleichzeitiges Laden mehrerer Batterien aus einer Stromquelle. So kann z.B. die Bordnetzbatterie belastet werden, ohne dass gleichzeitig auch die Starterbatterie mitentladen wird. Durch die Nutzung moderner Schottky-Dioden wird darüber hinaus der Spannungsverlust klein gehalten. Er beträgt bei niedrigen Strömen ca. 0,3V und beim Nennstrom ca. 0,45V.

Alle Modellen sind mit einer Kompensationsdiode ausgerüstet.

Art.	9056170	9056171	9056172	9056173	9056174	9056175	9056176
DB mit Kompensationsdiode	DB70-2C	DB90-2C	DB90-3C	DB120-2C	DB120-3C	DB160-2C	DB160-3C
Maximaler Ladestrom (A)	50	70	70	100	100	130	130
Max. Strom Lichtmaschine (A)	70	90	90	120	120	160	160
Anzahl der Batterien	2	2	3	2	3	2	3
Kabelanschluß	M6	M8	M8	M8	M8	M8	M8
Anschluß Kompensations-Diode	M4	M4	M4	M4	M4	M4	M4
Gewicht (kg)	0,6	0.8	1,2	0,8	1,2	1,2	1,5
Abmessungen HxBxL (mm)	60x120x80	60x120x100	60x120x150	60x120x100	60x120x150	60x120x150	60x120x200

Batterie Combining Schottky Diode (BCD)

Wird gebraucht, wo immer genügend Spannung für den Verbraucher notwendig ist. Hierbei braucht man nicht mit der Hand “um zu schalten” zwischen 2 oder 3 Batterien. Die totale Batterie-kapazität ist die Summe von allen angeschlossenen Batterien.
Beispiele Verbraucher: UKW-Schiffsfunk, Navigation, Bordcomputer, Not-Apparatur, Elektronische Motorbedienung.

Art.	Modell	IN V	AUS V	Strom A	Anzahl Accus IN	Gewicht Kg.	Abm. LxBxH (mm)
9056160	BCD 702	12/24	12/24	70	2	0,6	120 x 80 x 60
9056161	BCD 703	12/24	12/24	70	3	0,8	120 x 80 x 60

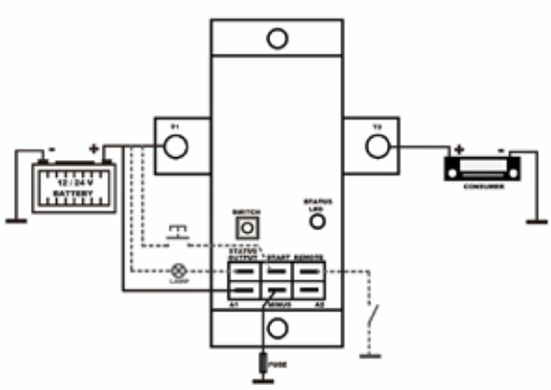

Made in The Netherlands

BGB 250A Batterieüberwacher

Der BGB Batterieüberwacher ist ein bi-stabiles Relais, das Unter-/Überspannung und zu hohen Strom detektieren und abschalten kann und anschließend die angeschlossenen Gebraucher abschaltet und wieder einschaltet, wenn der eingestellte Einschaltwert erreicht wird. Das abgeschaltete Relais läßt den Ladestrom aber durch. Es gibt 10 programmierbare Ein- und Abschaltwerte. Sehen Sie die Tabelle.

Art. 9056195 BGB 250A Batterieüberwacher

Merkmale:
- Automatische Spannungsdetektion 12V/24V
- Einstellbare Unterspannung - einstellbare Resetspannung
- Schaltstrom kontinuierlich 250A - Schaltstrom Spitze 1500A
- Aufgenommener Strom Aktiv 3mA - aufgenommener Strom Passiv 2mA
- Einschaltstrom 12V - 2.6A, 24V - 5.0A
- Temperaturschutz
- Schutzart IP67
- Verpolungsschutz
- Gewicht 370g - Abmessungen 10 x 82 x 57mm (lxbxh)
- Montagelöcher Ø 5mm - Anschlußstreifenlöcher Ø 8mm
- Kabelanschluß (T1 & T2) 50mm2 - Faston 1,5mm2
- Manuelles und Fernschalten möglich
- LED-Kontrollleuchte erlischt, wenn der Batterieüberwacher ausgeschaltet ist

12V	Unter-spannung	Reset-spannung	24V	Unter-spannung	Reset-spannung
Position 1	9.50V	11.50V	Position 1	19.0V	23.0V
Position 2	10.00V	11.50V	Position 2	20.0V	23.0V
Position 3	10.00V	13.20V	Position 3	20.0V	26.4V
Position 4*	10.50V	12.00V	Position 4*	21.0V	24.0V
Position 5	10.50V	12.80V	Position 5	21.0V	25.6V
Position 6	11.25V	13.25V	Position 6	22.5V	26.5V
Position 7	11.50V	12.80V	Position 7	23.0V	25.6V
Position 8	11.50V	13.80V	Position 8	23.0V	27.6V
Position 9	11.80V	12.80V	Position 9	23.6V	25.6V
Position 10	12.80V	13.20V	Position 10	25.6V	26.8V

* Werkseinstellung
Überspannungsschutz 12V => 16.0V und 15.6V Reset, 24V => 32.0V und 31.2V Reset.

9056202

Battery Guard

BG-18 Battery Guard

12/24V, Maximale Belastung 18-25A, Spitzenstrom 75A @12V.
Abm: 62x27x9 mm.
Art. 9056201

BGM-40 Battery Guard

12/24V, Maximale Belastung 40-45A, Spitzenstrom 120A.
Abm: 80x60x40 mm.
Verhütung von Tiefentladung: Die Batterie wird von unwichtigen Verbrauchern getrennt bevor die Kapazität soweit abfällt, dass der Motor nicht mehr gestartet werden kann. Der BatteryGuard ist eine vollprogrammierbare AKKU-Überwachung mit verzögerte Lastabschaltung.
Art. 9056202

9056205 / 9056209

Corrosiestopper 16A / 32A

GI-16 & GI-32 Galvanischer Isolator zur Korrosionsvermeidung

Bei Schiffen wird der Stromkreis zwischen den unterschiedlichen Metallen durch die Verbindung der Erdleitung des Landanschlusses mit den Metallteilen des Schiffes (Erde) zwangsläufig geschlossen. Das führt zu galvanischer Korrosion. Durch Einbau des galvanischen Isolator - GI16 – können diese Schäden vermieden werden. Dieser galvanische Isolator sorgt für eine Schwellenspannung von 1Volt. Hiermit wird die Potentialdifferenz zwischen Metallen aufgehoben und Korrosion Ihres Schiffes wird verhütet!
Art. 9056205 GI-16 Stromspitze 1600A/20ms, 100%
Wasserdicht (IP67), Abm: 55x120x200 mm, Gewicht 1kg
Art. 9056209 GI-32 Stromspitze 3200A/20ms, 100%
Wasserdicht (IP67), Abm: 55x120x200 mm, Gewicht 1kg

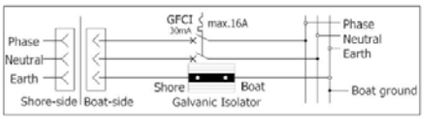

allpa
marine equipment

ELECTRA

Stecker

Art. Z2016001 Stecker 16A-250V
Aus PA6 PVC mit versilberten Messingkontakten
(CE: ISO13297) IP56, 16A, 250V.

Steckdose

Art. Z2016002 Steckdose 16A-250V
Aus PA6 PVC met vernickelten Messingkontakten.
(CE: ISO13297) IP56, 16A und 250V.
lxb: 95x83mm

NIRO 316 Steckdose

Art. Z2032016 Steckdose 16A-250V
NIRO 316, IP56, 16A en 250V.
Ø87mm

Wasserdichte Land Adapter-verlängerung (16A-32A)

Art. Z2001050 Wasserdichte Land Adapterverlängerung (16A-32A)

Von 16A Steckdose auf 32A Stecker, mit 50cm EC Kabel und wasserdichte EC Stecker.

Wasserdichte Land Adapter-verlängerung (32A-16A)

Art. Z2001051 Wasserdichte Land Adapterverlängerung (32A-16A)

Von 32A Steckdose auf 16A Stecker, mit 50cm EC Kabel und wasserdichte EC Stecker.

Land Kabel

Art. Z2010015 Land Kabel (CE: ISO13297)
Gelbe Farbe, vorverdrahtet
Ø10mm, 3x2,5mm², 16A und Länge: 15m

Art. Z2010025 Land Kabel (CE: ISO13297)
Gelbe Farbe, vorverdrahtet
Ø10mm, 3x2,5mm², 16A und Länge: 25m

3-Poliges Kabel

Art. Z2016011 16A 3-Poliges Kabel, gelbe Farbe
Ø11mm, 3x2,5mm², 16A und Länge: 50m

Art. Z2032014 32A 3-Poliges Kabel, gelbe Farbe
Ø14mm, 3x6mm², 32A und Länge: 50m

Abdeckgeflecht für Landkabel

Hergestellt aus HD Polyester, beständig gegen Abrieb, Reibung, Salz und UV Strahlen. Länge: 50m, Ø11-14mm.

Art. T1650080 Abdeckgeflecht für Landkabel, Schwarz

Art. T1650075 Abdeckgeflecht für Landkabel, Navy blau

Art. T1650079 Abdeckgeflecht für Landkabel, Grau

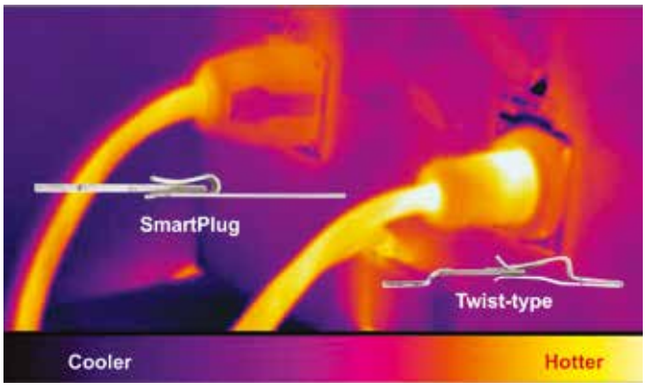

SmartPlug
Innovations in Power Delivery

SAFER !

- Wetterfestes Multi-Point Auto-Locking-System
- Gerade Edelstahl-Kontakte mit 20 x größeren Kontaktflächen als Drehverriegelungssystemen, verringern die Gefahr der Überhitzung

EINFACHER ZU BEDIENEN !

- Keine Drehbewegung erforderlich: Eingesteckt ist der Stecker automatisch verriegelt
- Immer eine Wasserdichte Abdichtung und keine Gefahr von schiefgedrehtem Gewinde

SmartPlug Kunststoff Buchse 16A & 32A

Die SmartPlug Landanschlußbüchse ist geschlossen total wasserdicht versiegelt, hat eine einzigartige Form für leichtes Einstecken der Stecker, der automatisch durch das Mehrpunkt-Verriegelungssystem verriegelt wird und ist ausgestattet mit Power-Anzeige Linse.

Art. 9089350	16A Buchse weiß
Art. 9089351	16A Buchse grau
Art. 9089355	32A Buchse weiß
Art. 9089356	32A Buchse grau

SmartPlug NIRO 316 Buchse 16A & 32A

Die SmartPlug Edelstahl-Landanschlußbüchse ist geschlossen total wasserdicht versiegelt, hat eine einzigartige Form für leichtes Einstecken der Stecker, der automatisch durch das Mehrpunkt-Verriegelungssystem verriegelt wird.

Art. 9089360	16A NIRO 316 Buchse
Art. 9089361	32A NIRO 316 Buchse

SmartPlug Kupplung 16A & 32A

Der SmartPlug Landstromstecker ist eingesteckt total wasserdicht versiegelt, hat eine einzigartige Form für leichtes Einstecken und wird automatisch durch das Mehrpunkt-Verriegelungssystem verriegelt. SmartPlug Landstrom Kupplung, komplett wasserdicht durch drei Doppeldichtungen. Robuste und sichere Verbindung durch das Multi-point locking System.

Art. 9089365	16A Kupplung
Art. 9089366	32A Kupplung
Art. 9089367	16A Kupplung + 10m Kabel (lose)
Art. 9089368	32A Kupplung + 10m Kabel (lose)

Stromkabel

Art. 9089369	16A Stromkabel (pro meter) 3-Leiter 2½mm² Außendurchmesser 10mm

Euro Stecker

Art. 9045400 CEE Stecker männlich
Art. 9045405 CEE Stecker weiblich

IP44
200-250V/16A
2-polig +

Winkelkupplung

Art. 9045440	CEE x schuko

Schuko/CEE Adapter

Adapter von Schuko nach CEE

Art. 9045408	Schuko

Verlängerung Kabel

Neopren Verlängerung Kabel, CEE Stecker nach CEE Gegenstecker

Art. 9045410	10 Meter
Art. 9045420	20 Meter
Art. 9045430	30 Meter

Kabeltrommel

Neopren Kabeltrommel. CEE Stecker nach CEE Gegenstecker

Art. 9045455	Nur den Trommel
Art. 9045450	Kabeltrommel mit 50M Kabel

CEE Landstromstecker 16A & 32A

CEE Landstromstecker mit Ringverschluß. IP67

Art. 9089314 16A/230V

Art. 9089324 32A/230V

CEE Wand-einbaustecker 16A & 32A

CEE Wandeinbaustecker weiblich mit Schraubdeckel. IP67. Montagebohrungen 79.3 x 79.3mm.

Art. 9089322 32A/230V

Aufbaugehäuse für CEE Wandeinbaustecker aus Aluminiumguß mit korrosionsbeständiger Alkyd-basierter Oberfläche.

Art. 9089323 Aufbaugehäuse für CEE Wandeinbaustecker 9089322

NEMA Landanschluß-stecker 16A & 32A Kunststoff

NEMA Landanschlußstecker aus U.V.-resistentem weißem Kunststoff. Mit weißem Deckel für wasserdichte Schließung. Bohrabstände 60.3 x 60.3mm. IP56

Art. 9089300 16A/230V

Art. 9089320 32A/230V

NEMA Landanschluß-stecker 16A & 32A NIRO

NEMA Landanschlußstecker NIRO316. Traditionelle NIRO Dose mit klarer Innenseite für schnelle Inspektion und mit Schraubdeckel fur wasserdichte Abdichtung. Bohrabstände 60.3 x 60.3mm. Bohrmaße 66.6mm. IP 56.

Art. 9089305 16A/230V

Art. 9089325 32A/230V

NEMA Landanschluß-kabel 16A & 32A

NEMA Landanschlußkabel mit auf der Schiff-Seite einem weiblichen NEMA Stecker. Andere Seite glatt geschnitten. IP56

Art. 9089317 16A/230V Landanschlußkabel Länge 7.6M

Art. 9089316 16A/230V Landanschlußkabel Länge 15.2M

NEMA Ersatzteile 16A & 32A

NEMA Ersatz-Kupplung weiblich. IP20

Art. 9089310 16A/230V für Art. 9089317 und Art. 9089316

9089310
9089328

Art. 9089315 Ersatz-Schutz für NEMA Kupplung weiblich Art. 9089310 oder Art. 9089328 mit Ringverschluß. IP55

9089315

Exkl.
Inverter

Paguro 4 MY **Art. G04105**
Elektrische Dauerleistung 4kVA – 3.5kW
Gewicht (Inkl. Schallhaube) = 65kg
Wasser-/Luftgekühlt
Permanent magnet Generator
Abm. 470x420x520mm (lxbxh)
Wird mit einem separaten Inverter geliefert.

← Dauerdrehzahl 3000 Umdr/min-1 →

Paguro 4 SY **Art. G04104**
Elektrische Dauerleistung 4kVA – 3.5kW
Gewicht (Inkl. Schallhaube) = 90kg
Wasser-/Luftgekühlt
Abm. 615x429x525mm (lxbxh)

Paguro 5.5 SY **Art. G05105**
Paguro 6000 **Art. G06100**
Elektrische Dauerleistung
6kVA – 5kW
Gewicht (Inkl. Schallhaube) = 130kg
Abm. 684x486x595mm (lxbxh)

← Dauerdrehzahl 3000 Umdr/min-1 →

Paguro 9000 **Art. G09100**
Elektrische Dauerleistung
9kVA – 8kW
Gewicht (Inkl. Schallhaube) = 160kg
Abm. 745x487x615mm (lxbxh)

Paguro 6500 **Art. G06115**
Elektrische Dauerleistung
50Hz 6.5kVA – 6kW
Gewicht (Inkl. Schallhaube) = 170kg
Abm. 794x487x615mm (lxbxh)

← Dauerdrehzahl 1500 Umdr/min-1 →

Paguro 8500 **Art. G08115**
Elektrische Dauerleistung
50Hz 8.5kVA – 8kW
Gewicht (Inkl. Schallhaube) = 200kg
Abm. 925x634x645mm (lxbxh)

allpa
marine equipment

← Dauerdrehzahl 3000 Umdr./min. →

Paguro 18000 **Art. G18100**
Elektrische Dauerleistung
18kVA – 18kW
Gewicht (Inkl. Schallhaube) = 230kg
Abm. 995x634x645mm (lxbxh)

Paguro 14000 **Art. G14100**
Elektrische Dauerleistung
14kVA – 14kW
Gewicht (Inkl. Schallhaube) = 210kg
Abm. 885x634x645mm (lxbxh)

← Dauerdrehzahl 3000 Umdr./min. →
Variable Drehzahl 2000-3000 Umdr./min.

Paguro 9000 V **Art. G09100/V**
Elektrische Dauerleistung
9kVA – 8kW
Gewicht (inkl. Schallhaube) =
150kg + 15kg (Inverter)
Abm. 686x487x615mm (lxbxh) Generator
Abm. 250x220x330mm (lxbxh) Inverter

Paguro 16500 **Art. G16115**
Elektrische Dauerleistung
50Hz 16.5kVA – 14kW
Gewicht (Inkl. Schallhaube) = 320kg
Abm. 1300x660x750mm (lxbxh)

← Continu toerental 1500 omw./min. →
Variabel toerental 2000-3000 omw./min.

Paguro 12000 V **Art. G12100/V**
Elektrisch continu vermogen
12kVA – 10kW
Gewicht (inkl. Schallhaube) =
165kg + 15kg (Inverter)
Abm. 794x487x615mm (lxbxh) Generator
Abm. 250x220x330mm (lxbxh) Inverter

Paguro Marine Stromerzeuger

Modell	4 MY	4 SY	5.5 SY	6000	9000	9000 V	12000 V	14000	18000	6500	8500	16500
Art.	**G04105**	**G04104**	**G05105**	**G06100**	**G09100**	**G09100/V**	**G12100/V**	**G14100**	**G18100**	**G06115**	**G08115**	**G16115**
Generator	Permanent-magnet & Inverter	Synchron Bürstenlos AC	Synchron Bürstenlos AC	Synchron Bürstenlos AC	Synchron Bürstenlos AC	Permanent-magnet & Inverter	Permanent-magnet & Inverter	Synchron Bürstenlos AC	Synchron Bürstenlos AC	Synchron Bürstenlos AC	Synchron Bürstenlos AC	Synchron Bürstenlos AC
Generatorkühlung	Wasser, mit Wärmetauscher aus NIRO AISI 316L											
Dauerleistung DIN bei 50Hz	4.0 kVA	4.0 kVA	5.0 kVA	6.0 kVA	9.0 kVA	9.0 kVA	12.0 kVA	14.0 kVA	18.0 kVA	6.5 kVA	8.5 kVA	16.5 kVA
	3.5 kW	3.5 kW	4.5 kW	5.0 kW	8.0 kW	8.0 kW	10.0 kW	14.0 kW	18.0 kW	6.0 kW	8.0 kW	14.0 kW
Anlaufstrom für 2 sec.(230V)	45 A	45 A	60 A	70 A	102 A	65 A	80 A	180 A	230 A	72 A	102A	180 A
Spannung bei 50 Hz	1-Phase 230 V AC, selbstregelnd											
Schutzart	IP 55	IP 55	IP 55	IP 55	IP 55	IP 55	IP 55	IP 55	IP 55	IP 55	IP 55	IP 55
Extra Ausgang für Batterieladung	12 V - 8 A	12 V - 8 A	12 V - 8 A	12 V - 8 A	12 V - 8 A	12 V - 8 A	12 V - 8 A	12 V - 8 A	12 V - 8 A	12 V - 8 A	12 V - 8 A	12 V - 8 A
Motortyp	L70N5	L70N5	L100	KDW502MG	KDW702	KDW702	KDW1003	KDW1003	KDW1404	KDW1003	KDW1404	KDW2004
	YANMAR	YANMAR	YANMAR	KOHLER	KOHLER	KOHLER	KOHLER	KOHLER	KOHLER	KOHLER	KOHLER	KOHLER
Anzahl Zylinder	1	1	1	2	2	2	3	3	4	3	4	4
Dauerleistung Motor	4.5 kW	4.5 Kw	4.5 Kw	6.5 kW	10.0 kW	10.0 kW	17.0 kW	17.0 kW	22.0 kW	8.3 Kw	11.5 kW	18.0 kW
Drehzahl p. Min. bei 50 Hz	3000	3000	3000	3000	3000	2000 - 3000	2000 - 3000	3000	3000	1500	1500	1500
Spezifisch Verbrauch ltr/kW/Stunde	0.35	0.35	0.35	0.35	0.35	0.35	0.35	0.35	0.35	0.35	0.35	0.35
Kühlsystem	Luft/Wasser mit Wärmetauscher und NIRO Auspuffkrümmer & Wassereinspritzung			wassergekühlt mit Wärmetauscher und NIRO Auspuffkrümmer mit Wassereinspritzung								
Start/Stop-System	12 V mit Bedienpaneel											
Bedienpaneel komplett mit:	Stundenzähler, Belastungsanzeige, Autostopp bei niedrigem Öldruck und Überhitzung, Startblockierung bei laufendem Motor, 15 m Kabel											
Schallpegel auf 7 m	53 dB(A)	53 dB(A)	53 dB(A)	52 dB(A)	52 dB(A)	50-53 dB(A)	50-53 dB(A)	54 dB(A)	54 dB(A)	49 dB(A)	49 dB(A)	51 dB(A)
Gewicht	90 kg	90 kg	110 kg	130 kg	160 kg	150+15 kg	165+15 kg	210 kg	230 kg	170 kg	200 kg	320 kg

Achtung: 400 V, 3-Phase Ausführungen gegen Mehrpreis (+5%) ab 8 kVA und nur 3000 Umdrehungen.

Zubehör:	
Art. 71.A10	Landstromschalter mit Handbedienung
Art. 71.A11	Automatischer Landstromschalter
Art. 71.A14	Automatische Startvorrichtung bei niedriger Batteriespannung
	Auch timer- und/oder thermostatgesteuert (Option)
Art. 71.A19	Massefreie Ausführung für Generator mit Lombardini Motor
Art. 71.91010	Extra Bedienpaneel mit 15 m Kabel
Art. 71.A20	2-Wege-Anschluss mit 3 m Kabel (bei Gebrauch von 2 Bedienpaneelen)
Art. 71.5410382	Inline Kraftstoff-Filter

ACHTUNG !!

Der Anlaufstrom oder die Anlaufleistung von elektrischen Geräten von 230 und 400 V wie etwa Waschmaschinen - Klimaanlagen - Ankerwinden - Wasserpumpen - Kompressoren usw., kann das Vielfache der angegebenen nominalen Leistung dieser Geräte betragen. Die Praxis zeigt dann, dass eine viel größere Generatorleistung notwendig ist als die angegebene nominale Leistung des jeweiligen Gerätes, um den Antriebsmotor des Geräts auf die gewünschte Drehzahl zu bringen.

Häufig ist außer einer größeren Generatorleistung auch noch die Anwendung einer "Anlauf-Vorschaltung" erforderlich.

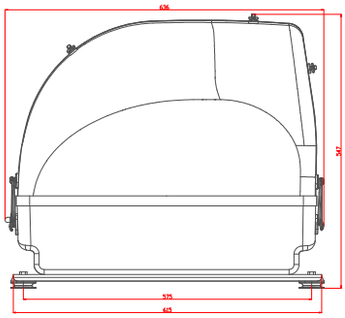

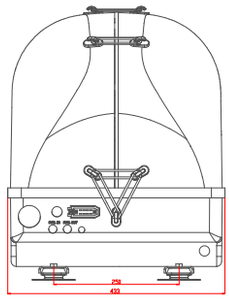

Paguro 4 SY

Abm. 615x429x525mm (lxbxh)

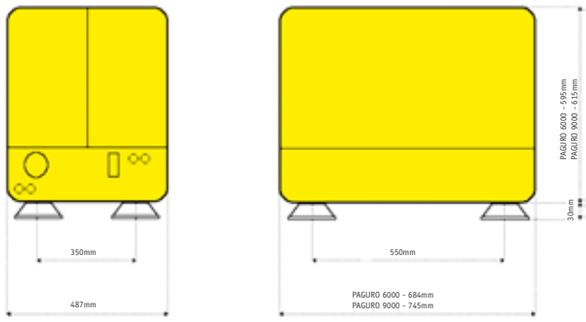

Paguro 6000 & 9000

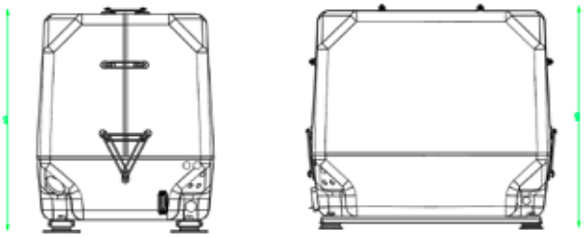

Paguro 9000 V 686x487x615mm (lxbxh)
Paguro 12000 V 794x487x615mm (lxbxh)
+ Inverter: 250x220x330mm (lxbxh)

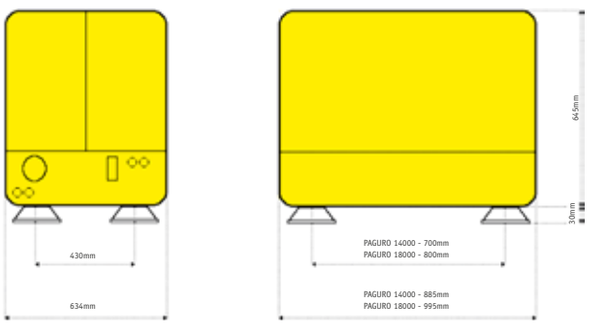

Paguro 14000 & 18000

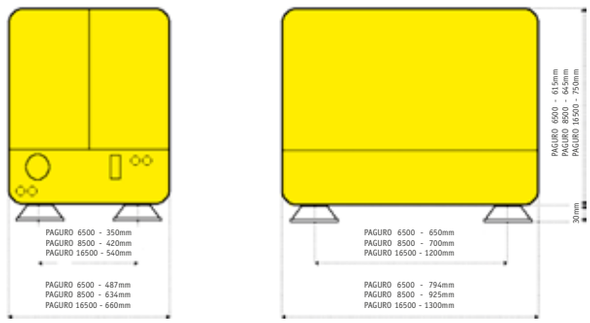

Paguro 6500, 8500 & 16500

Abmessungen

Paguro
LCD Bedienpaneel
Außenmaß Ø108mm
Bohrloch Ø100mm
Einbautiefe 38mm
Tiefe inkl.
Anschlüsse: 60mm
Höhe Kragen 10mm
Schotzart: IP65
Temperaturbereich:
-10° bis + 65°C
8-30 VDC
Inkl. 10M Kabel

Wasserfiltersatz

Auspuffsatz

Einbausätze Stromerzeuger

Typ Generator	Art. Wasserfiltersatz komplett	Art. Auspuffsatz komplett
G04104	9090151	9090155
G04105	9090151	9090155
G05105	9090151	9090155
G06100	9090152	9090155
G09100	9090152	9090155
G09100/V	9090152	9090155
G12100/V	9090152	9090156
G14100	9090152	9090156
G18100	9090152	9090156
G06115	9090152	9090156
G08115	9090152	9090156
G16115	9090152	9090157

Wasserfiltersatz umfasst:
Wassereinlass, Kugelhahn, Schlauchtülle, Wasserfilter, Schlauch mit Klammer.
Auspuffsatz umfasst:
Auspuffschlauch, Wassersammler, Bord-durchlass, Schlauchklammer.

allpa Stromerzeuger in Low Noise Gehäuse

Die neu entwickelten allpa Gen-Sets sind äußerst langlebig und zuverlässig. Dank der Kombination von Mitsubishi oder Deutz Dieselmotoren und dem kompletten Aluminiumgehäuse auch besonders geräuscharm!

3-Phase Marine Stromerzeuger @ 1500 U/min - 50Hz

Art.	Motortyp	Modell	Volt DC	Volt AC	kW	kVA	Zyl.	cm³	Gewicht	Abm. (lxbxh) mm
9022527/C	Mini 26	8 GTC	12V	400/230V	6	7.5	3	952	220	892 x 560 x 608
9022531/C	Mini 33	11 GTC	12V	400/230V	8.4	10.5	3	1318	300	1032 x 580 x 668
9022536/C	Mini 44	17 GTC	12V	400/230V	13.2	16.4	4	1758	344	1181 x 580 x 668
9022541/C	Mini 63	25 GTC	12V/24V*	400/230V	19.5	24.3	4	2311	412	1310 x 610 x 698
9022543/C	Mini 74	35 GTC	12V/24V*	400/230V	28	35	4	3331	545	1445 x 630 x 788
9022548/C	SM 105	50 GTC	12V/24V*	400/230V	39	49	6	4996	795	1875 x 840 x 848
9022549/C	SM81	68 GTC	12V/24V*	400/230V	54.7	68.4	6	4996	761	1903 x 840 x 848
9022550/C	SDZ 109	85 GTC	24V	400/230V	68	85	4	4764	1100	1980 x 865 x 1048
9022552/C	SDZ 165	115 GTC	24V	400/230V	90	112	4	4764	1117	1980 x 865 x 1048

* 24V = optie

1-Phase Marine Stromerzeuger @ 1500 U/min - 50Hz

Art.	Motortyp	Modell	Volt DC	Volt AC	kW	kVA	Zyl.	cm³	Gewicht	Abm. (lxbxh) mm
9022525/C	Mini 26	7 GSC	12V	230V	6.6	6.6	3	952	220	892 x 560 x 608
9022530/C	Mini 33	10 GSC	12V	230V	9.4	9.4	3	1318	308	1032 x 580 x 668
9022535/C	Mini 44	14 GSC	12V	230V	13.8	13.8	4	1758	358	1181 x 580 x 668
9022540/C	Mini 63	20 GSC	12V	230V	18.4	18.4	4	2311	426	1310 x 610 x 698
9022542/C	Mini 74	29 GSC	12V	230V	28.4	28.4	4	3331	714	1670 x 740 x 837

Digitales Bedienfeld

Das SCO-5 ist eine 12/24V LCD Schalttafel für Schiffsgeneratoren. Es ist einfach und benutzerfreundlich zu installieren und zu bedienen. Sie zeigt nur Symbole und Zahlen an, so dass keine Übersetzung erforderlich ist. Es wird standardmäßig mit Solé Diesel Schiffsgeneratoren bis zu 25 kVA geliefert. Ab 34 kVA ist das aufwändigere SCO-10-Panel enthalten. Output-Info über CANbus SAE J1939. Schutzart IP65. Auto Start ist eine Option und beide Panels sind dafür vorbereitet.

Standard: SCO-5

OPTION: SCO-11

Alarm Management:

- Shut Downs (SD):
- High coolant temperature
- Low oil pressure
- Overspeed
- Overload*
- Short circuit*
- Overcurrent*
- Over/Under voltage
- Over/Under frequency
- Emergency stop
- Warnings (WRN)
- High coolant temperature
- Low oil pressure
- High/Low battery voltage
- Maintenance request
- Sensor Fails (FLS)

* The specified function needs the current transformers (Optional Equipment) for showing the information in SCO 10 panel display

Display Information:

- Measurement L1-L3
- Voltage (V)
- Frequency (Hz)
- Oil Pressure (bar)
- Coolant Temperature (°C)
- Battery Voltage (V)
- Rpm
- Active Power* (kW)
- Apparent Power* (kVA) Current* (A)
- History log
- Fuel level

* The specified function needs the current transformers (Optional Equipment) for showing the information in SCO 10 panel display

allpa Stromerzeuger

von 6.6 kVA bis 112 kVA in 1 und 3 Phase

- @ 1500 omw./min
- Plug and play!
- Langlebig und zuverlässig (Basis Mitsubishi oder Deutz)
- Aluminiumgehäuse und Paneele
- Geräuschdämpfende Isolation
- Von 54dB(A) unter Volllast auf 7m
- Easy-Clip-System für bequemes Öffnen
- Motor ist rundherum erreichbar
- Sincro, Mecc-alte Generator

allpa
Stromerzeuger

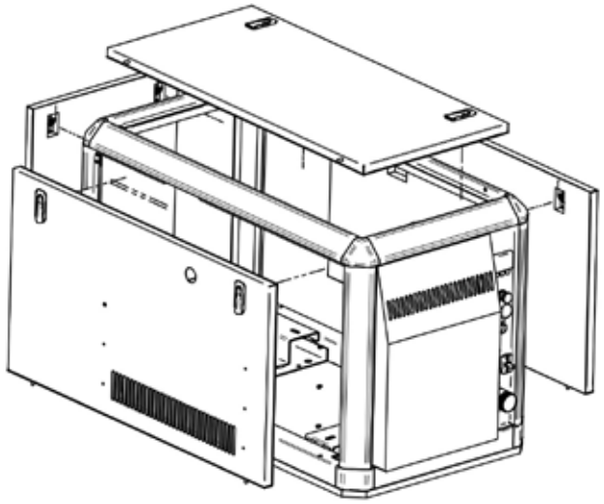

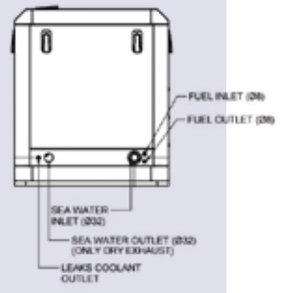

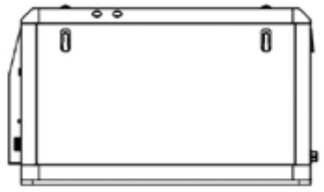

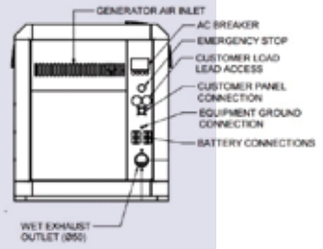

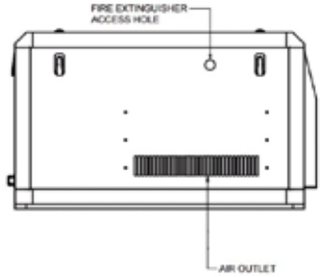

allpa Stromerzeuger

Optionen

Anfragen von Abbildungen, DWG-Zeichnungen, PDF-Beschreibung und Installationsanleitung ist möglich. Das ist nur ein kleiner Griff von erhältlichen Optionen. Fragen Sie Ihren allpa Händler für mehr Informationen.

Optionen allpa Stromerzeuger

Generator Control Panel SCO10
Extra DigitalPanel
Kit 2nd Digital Panel
Electrical System
Earth isolated installation 12V
Earth isolated installation 24V
Special Kits
Auto-Start, automatic battery charge kit V2
Pression Gauge Kit
Belt Protection Alt.
Kit 2nd Fuel Filter
Boiler Kit
Kit Stop Emergency
Kit Current Transformers.100/5A 1-Phase
Kit Current Transformers. 60/5A 3-Phase
Kit Current Transformers.100/5A 3-Phase
Kit Current Transformers.150/5A 1-Phase
Pression Gauge Kit
Exhaust System
Exhaust Flange
Kit Dry Exhaust
Kit Dry Exhaust With Flexible Pipe
Kit Dry Exh. Flexible Pipe & Silencer
Power Take-off Pulley
Pulley 2B
Pulley 2A
Kit Power Take-off D30
Pulley 4A D138
Kit Power Take-off 2A

Diese Stromerzeuger sind mit 1- oder 3-Phasen Generatoren mit eingebautem automatischem Spannungsregler. Dadurch wird eine Spannungsstabilität ±2,5% garantiert, ungeachtet der Belastung oder Temperatur. Die Motoren verfügen über ein automatisches 2-Kreis-Kühlsystem mit Wärmetauscher.
Der Standard-Grundrahmen mit flexiblem Motorlager sorgt für einen ruhigen und vibrationsfreien Gebrauch.

Merkmale:

- Motorkühlung mit Wärmertausc her
- 12V Elektrische Anlage
- 12V Lichtmaschine
- Kontrolltafel mit Kabelverlängerung
- Automatischer Stop bei zu hoher Kühlwassertemperatur oder zu niedrigem Öldruck
- Selbsterregender, selbstregulierender, bürstenloser Generator
- Schutzart: IP-55
- Isolationsklasse H
- Spannungsstabilität ±2,5%

Solé Marine Stromerzeuger

Stromerzeuger @ 3000 U/min - 50Hz

Art.	Motortyp	Modell	Phase	Volt DC	Volt AC	kW	kVA	Zyl.	cm³	Gewicht (kg)	Abm. (lxbxh) mm
9022510	Mini 17	G-8M-3	1	12V	230V	6.4	8	2	635	145	845 x 480 x 559
9022511	Mini 17	G-8T-3	3	12V	400/230V	6.4	8	2	635	145	889 x 482 x 547
9022515	Mini 26	G-15M-3	1	12V	230V	12	15	3	952	225	1023 x 500 x 589
9022516	Mini 26	G-15T-3	3	12V	400/230V	12	15	3	952	221	930 x 485 x 549
9022520	Mini 44	G-25M-3	1	12V	230V	20	25	4	1758	320	1214 x 560 x 619
9022521	Mini 44	G-25T-3	3	12V	400/230V	20	25	4	1758	320	1214 x 560 x 619

Stromerzeuger @ 1500 U/min - 50Hz

Art.	Motortyp	Modell	Phase	Volt DC	Volt AC	kW	kVA	Zyl.	cm³	Gewicht (kg)	Abm. (lxbxh) mm
9022525	Mini 26	7GS	1	12V	230V	4.8	6	3	952	200	756 x 560 x 561
9022526	Mini 26	8GT	3	12V	400/230V	4.8	6	3	952	196	756 x 560 x 561
9022530	Mini 33	10GS	1	12V	230V	8	10	3	1318	280	885 x 580 x 599
9022531	Mini 33	11GT	3	12V	400/230V	8	10	3	1318	272	885 x 580 x 599
9022535	Mini 44	14GS	1	12V	230V	12	15	4	1758	325	1036 x 580 x 602
9022536	Mini 44	17GT	3	12V	400/230V	12	15	4	1758	320	1036 x 580 x 602
9022540	Mini 63	20GS	1	12/24V*	230V	20	20	4	2311	380	1139 x 610 x 662
9022541	Mini 63	25GT	3	12/24V*	400/230V	19.5	24.3	4	2311	389	1139 x 610 x 662
9022542	Mini 74	29GS	1	12/24V*	230V	27.2	34	4	3331	656	1507 x 740 x 781
9022543	Mini 74	35GT	3	12/24V*	400/230V	27.2	34	4	3331	494	1308 x 630 x 732
9022548	SM 105	50GT	3	12/24V*	400/230V	40	50	6	4996	690	1675 x 840 x 800
9022549	SM81	68GT	3	12/24V*	400/230V	54.7	68.4	6	4996	750	1772 x 722 x 800
9022550	SDZ109	85GT	3	24V	400/230V	68	85	6	4764	978	1775 x 865 x 958
9022552	SDZ165	115GT	3	24V	400/230V	90	112	4	4764	995	1770 x 865 x 996

* 24V = Optie

NEUE EIGENSTÄNDIGE KLIMAANLAGEN

Die neuen Stand-Alone-Klimaanlagen (Kompressor, Seewasserkondensator, Verdampfer und Gebläse) eignen sich zur Kühlung von Einzel- oder Mehrkabinen und sind in 3 verschiedenen Modellen mit Nennkühlleistungen von 7.000 bis 16.000 Btu/h erhältlich. Diese Klimageräte sind ideal für ganzjähriges Kühlen und Heizen. Die kompakte Einheit eignet sich besonders für Installationen an Bord, wo der Luftstrom durch isolierte Schläuche und über Luftverteilungsgitter in den klimatisierten Raum geleitet werden kann.

Marine Klimaanlagen

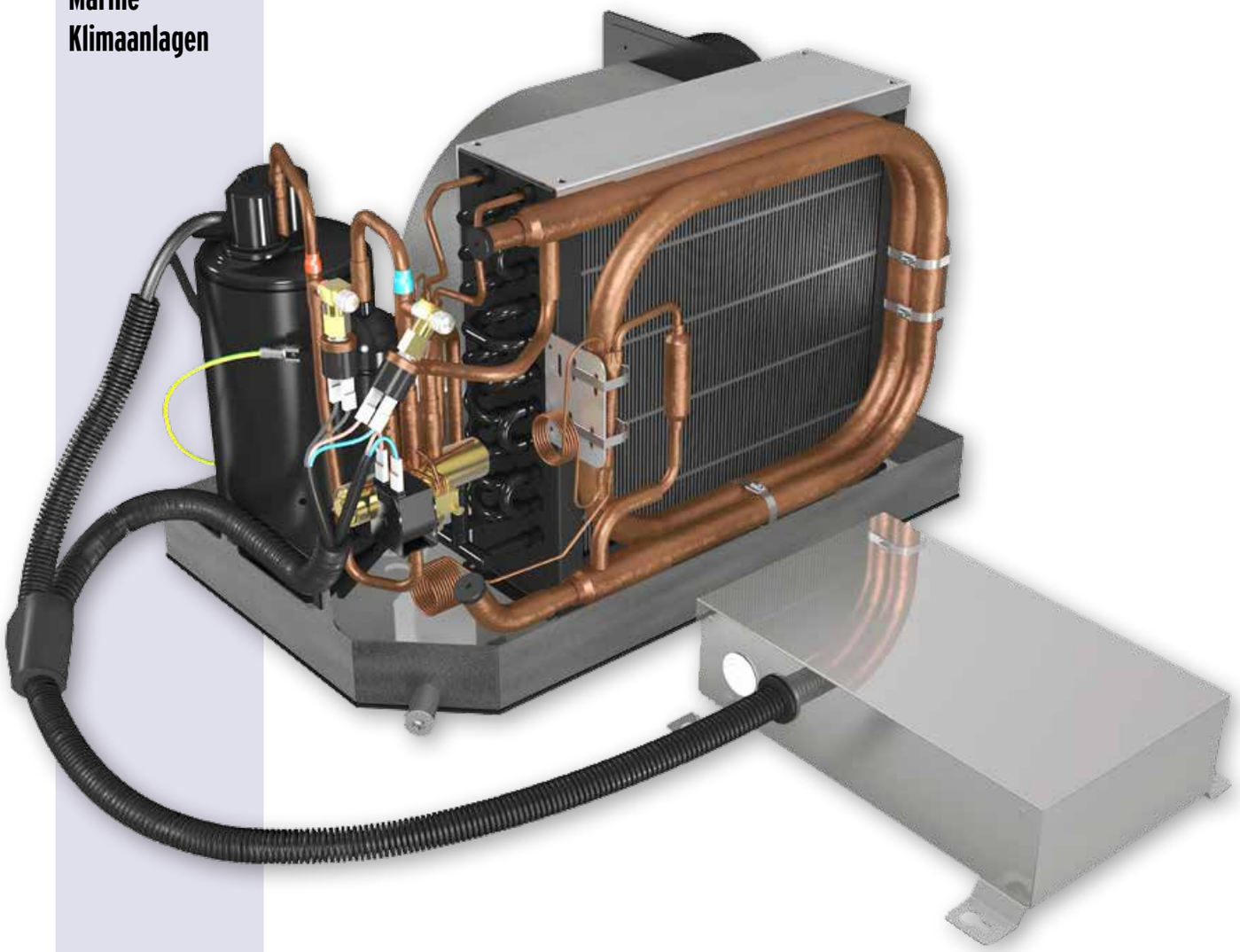

Einfach zu bedienendes OLED Bedienfeld.
Es kann in alle großen Hersteller von Schalterkomponenten (B-TICINO, GEWISS, VIMAR) integriert werden.
Optionale Infrarot-Fernbedienung.
Abm.: 120x80 (bxh).
Einbautiefe 31,2mm.

Modell	Typ 7000	Typ 12000	Typ 16000
Gerätemaße (l x b x h)	454 x 273 x 300mm	520 x 321 x 330mm	557 x 349 x 340mm
Nettogewicht	23kg	26kg	31kg
Abmessungen Anschlußbox	245 x 188 x 64mm	245 x 188 x 64mm	245 x 188 x 64mm
Spannung/Phase/Frequenz	230V/1-Phase/50Hz	230V/1-Phase/50Hz	230V/1-Phase/50Hz
Nennkühlleistung	7000 BTU/Std.	12000 BTU/Std.	16000 BTU/Std.
Nennwärmeleistung	7800 BTU/Std.	13000 BTU/Std.	18000 BTU/Std.
Luftdurchsatz	400m3/Std.	540m3/Std.	640m3/Std.
Luftauslass	Ø102mm	Ø152mm	Ø152mm
Kondensabfuhr	Ø18mm	Ø18mm	Ø18mm
Nennleistungsaufnahme (Kühlung)	0.6kW	0.9kW	1.1kW
Nennleistungsaufnahme (Heizung)	0.7kW	1.1kW	1.3kW
Nennstromstärke (Kühlung)	2.6A	4.0A	5.0A
Nennstomstärke (Heizung)	3.0A	4.7A	5.5A
Empfohlene Pumpenleistung	600l/Std.	900l/Std.	1500l/Std.

OLED Digitales Bedienpaneel mit folgenden Funktionen

- Anzeige in °C oder °F
- Funktionsmodus Auto/Kühlen/Heizen/Lüften
- Regelung Gebläsegeschwindigkeit
- Intensität Schirmbeleuchtung
- Anfang Zeiteinstellung
- Ein/Aus Schalter

Lufttemperatursensor im Panel eingebaut

Kabinentyp	Oberfläche*	Kapazität
A	8 → 11m²	7000 BTU/h
	16 → 19m²	12000 BTU/h
	19 → 25m²	16000 BTU/h
B	5 → 7m²	7000 BTU/h
	10 → 12m²	12000 BTU/h
	12 → 17m²	16000 BTU/h
C	→ 6m²	7000 BTU/h
	8 → 10m²	12000 BTU/h
	10 → 13m²	16000 BTU/h

Kabinentyp	Beschreibung
A	Kabine auf oder unter der Wasserlinie mit wenig oder keinen Öffnungen nach außen
B	Kabine auf oder über der Wasserlinie mit Bullaugen und Luken
C	Kabine mit direkter Sonnen-bestrahlung und Fenster rund um

Marine Klimaanlagen

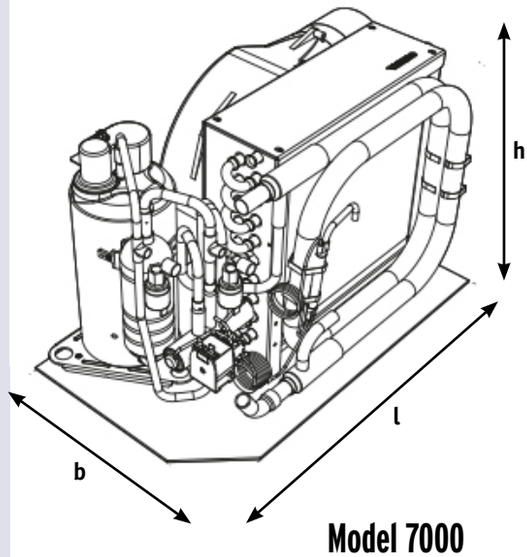

Model 7000
Model
12000-16000

*= Oberfläche des Kabinenfußbodens (eine mittlere Kabinenhöhe von 2 m wird kalkuliert)

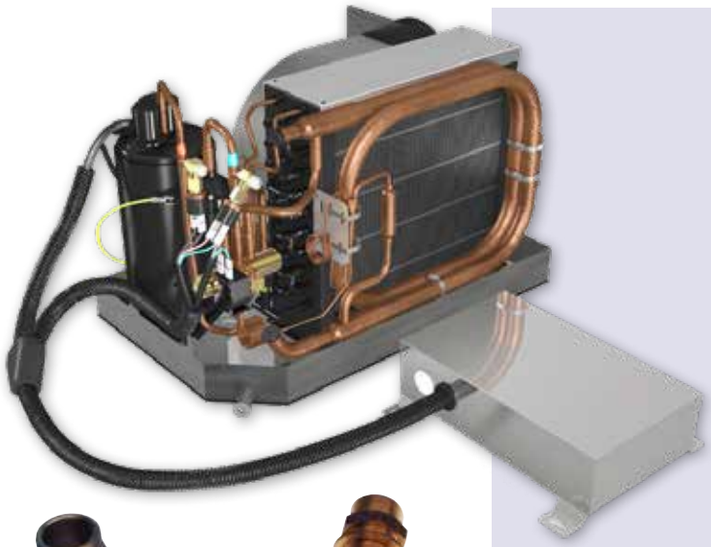

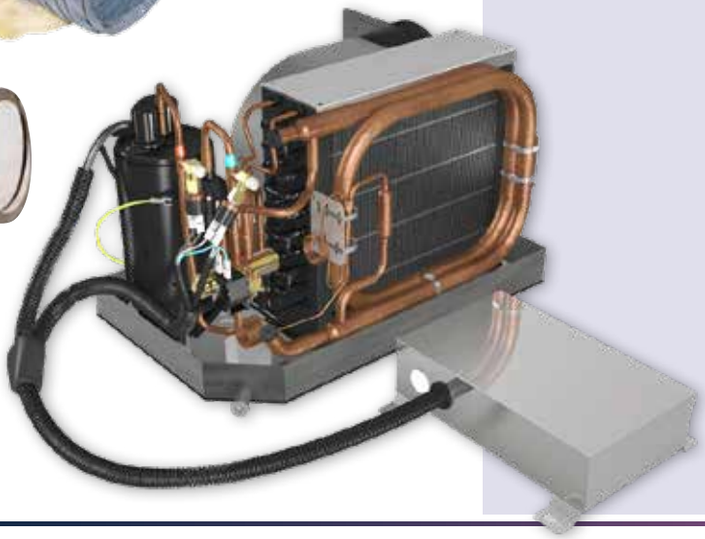

Marine Klimaanlagen Komplette Sätze

Art. 175890	KOMPLETTER SATZ MODELL - 7000	
Art.	**Beschreibung Lieferumfang:**	**Anzahl**
√ 175960	Self-Contained Unit 7000 BTU/Std. - 230V	1
√ 175966	OLED Bedienpaneel	1
Seewasserkreis:		
√ 9075966	Seewasserpumpe 230V 22l/min@1,5m	1
√ 9001120C	Wasserlöffel 1/2"	1
√ 9001540C	Kugelhahn 1/2"	2
√ 9001160C	Seewasserfilter 1/2"	1
√ 1004C16	Schlauchtülle 1/2" x 16mm	4
√ 9001121C	Borddurchlaß 1/2"	1
√ 861623	Wasserschlauch 16 x 23mm mit stählerner Spirale	6m
Luftverteilkreis:		
√ 175970	Isolierter Lüftungsschlauch Ø102mm	5m
√ 175957	Lufteinlaßgitter (plastic) mit Filter, 254 x 254mm	1
√ 175977	Luftauslaßgitter (plastic) 254 x 102mm, mit Schlauchanschluß	1

Art. 175893	KOMPLETTER SATZ MODELL - 12000	
Art.	**Beschreibung Lieferumfang:**	**Anzahl**
√ 175963	Self-Contained Unit 12000 BTU/h - 230V	1
√ 175967	OLED Bedienpaneel	1
Seewasserkreis:		
√ 9075967	Seewasserpump 230V 36l/min@2,0m	1
√ 9001120D	Wasserlöffel 3/4"	1
√ 9001540D	Kugelhahn 3/4"	2
√ 9001160D	Seewasserfilter 3/4"	1
√ 1004D20	Schlauchtülle 3/4" x 20mm	4
√ 9001121D	Borddurchlaß 3/4"	1
√ 862027	Wasserschlauch 20 x 27mm mit stählerner Spirale	8m
Luftverteilkreis:		
√ 175972	Isolierter Lüftungsschlauch Ø152mm	5m
√ 175975	Lufteinlaßgitter (plastic) mit Filter, 305 x 305mm	1
√ 175978	Luftauslaßgitter (plastic), 254 x 127mm, mit Schlauchanschluß	1
Art. 175896	**Satz für 2e Luftauslaß (separat zu bestellen):**	
√ 175977	Luftauslaßgitter (plastic), 254 x 102mm, mit Schlauchanschluß	1
√ 175970	Isolierter Lüftungsschlauch Ø102mm	5m
√ 175983	3-Wege Y-Verteilstück Ø152/Ø152/Ø102	1

Art. 175894	KOMPLETTER SATZ MODELL - 16000	
Art.	**Beschreibung Lieferumfang:**	**Anzahl**
√ 175964	Self-Contained Unit 16000 BTU/h - 230V	1
√ 175969	OLED Bedienpaneel	1
Seewasserkreis:		
√ 9075968	Seewasserpumpe 230V 54l/min@3,0m	1
√ 9001120D	Wasserlöffel 3/4"	1
√ 9001540D	Kugelhahn 3/4"	2
√ 9001160D	Seewasserfilter 3/4"	1
√ 1004D20	Schlauchtülle 3/4" x 20mm	4
√ 9001121D	Borddurchlaß 3/4"	1
√ 862027	Wasserschlauch 20 x 27mm mit stählerner Spirale	8m
Luftverteilkreis:		
√ 175972	Isolierter Lüftungsschlauch Ø152mm	5m
√ 175975	Lufteinlaßgitter (plastic) mit Filter, 305 x 305mm	1
√ 175976	Luftauslaßgitter (plastic), 305 x 152mm, mit Schlauchanschluß	1
Art. 175896	**Satz für 2e Luftauslaß (separat zu bestellen):**	
√ 175977	Luftauslaßgitter (plastic), 254 x 102mm, mit Schlauchanschluß	1
√ 175970	Isolierter Lüftungsschlauch Ø102mm	5m
√ 175983	3-Wege Y-Verteilstück Ø152/Ø152/Ø102	1

allpa
marine equipment

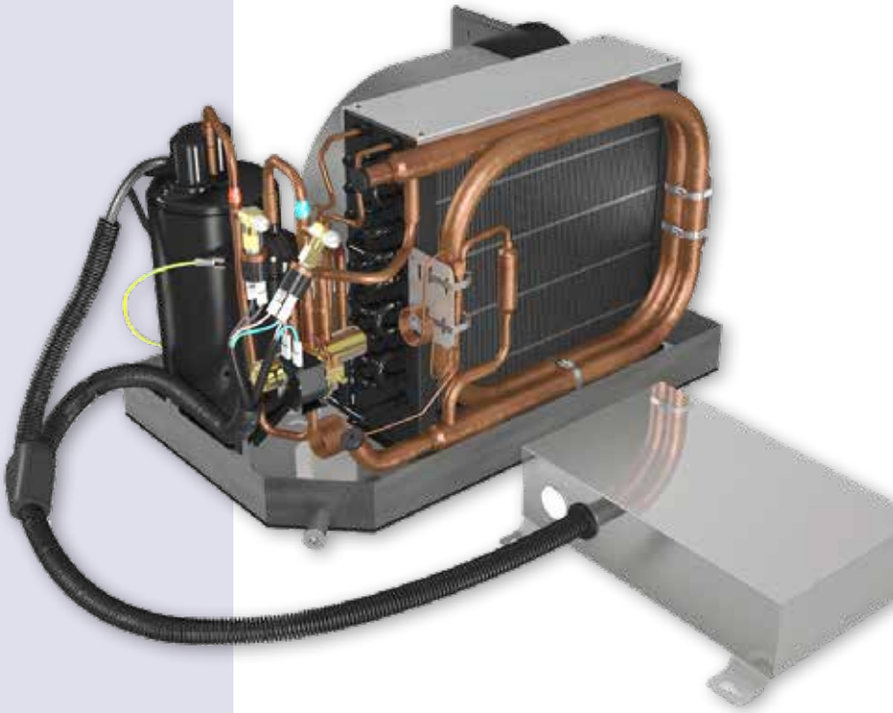

Marine
Klimaanlagen
Komplette Sätze

Sea Classic

Einbaukühlschrank "Sea Classic" mit integriertem Kompressor

Modell	C39i	C50i	C51i	C60i	C62i	C85i	C90i
Art.	**9075500**	**9075530**	**9075540**	**9075550**	**9075560**	**9075580**	**9075590**
Inhalt	38l	50l	51l	60l	62l	90l	87l
Inhalt Gefrierfach	3,6l	3,6l	3,6l	10,2l	4,5l	12,8l	9,1l
Voltage	12/24V	12/24V	12/24V	12/24V	12/24V	12/24V	12/24V
Netto Gewicht	17kg	17kg	17kg	20kg	18kg	25kg	22kg
Leistung	40W/h	40W/h	40W/h	40W/h	40W/h	40W/h	40W/h
Min. Einbaumaße (txbxh)	365x400x544	360x396x634	480x390x529	410x480x619	508x460x529	415x495x789	513x480x619
Nautische sluiting	Ja	Ja	Ja	Ja	Ja	Ja	Ja
Euro Einbaurahmen	**9075910**	**nvt**	**9075900**	**9075930**	**9075920**	**9075940**	**9075930**

C39i

C50i

C51i

C60i

C62i

C85i

C90i

Modell	C42L	C75L	C95L	C130L
Art.	**9075510**	**9075570**	**9075595**	**9075600**
Inhalt	40l	75l	96l	133l
Inhalt Gefrierfach	3,6l	10,2l	12,8l	17,1l
Voltage	12/24V	12/24V	12/24V	12/24V
Netto Gewicht	16kg	20kg	24kg	27kg
Leistung	31W/h	40W/h	40W/h	45W/h
Nautischer Verschluß	355x380x529	415x470x619	415x485x789	518x525x764
LED-Beleuchtung	Ja	Ja	Ja	Ja
Euro Einbaurahmen	Nein	Ja	Ja	Ja
Europees inbouwframe:	**9075900**	**9075930**	**n/a**	**9075950**

Einbaukühlschrank "Sea Classic" mit externem Kompressor

Alle Sea Classic Kühlschränke werden standardmäßig ausgeführt mit Euro Einbaurahmen!

C42L

C75L

C95L

C130L

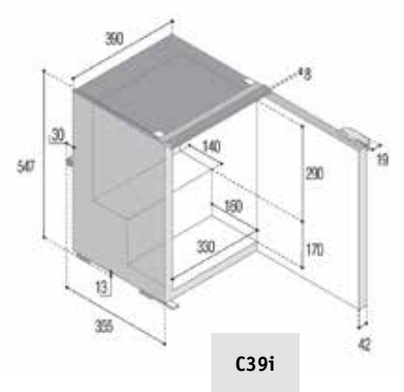

C39i

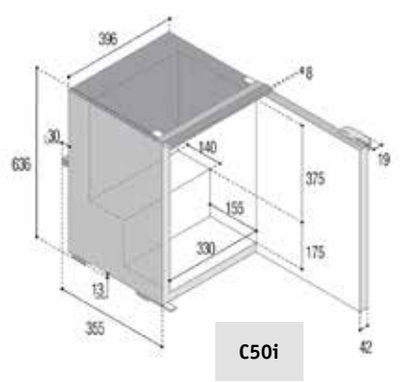

C50i

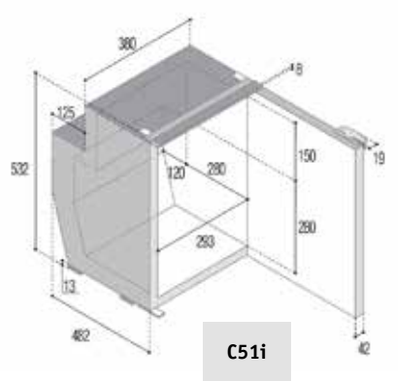

C51i

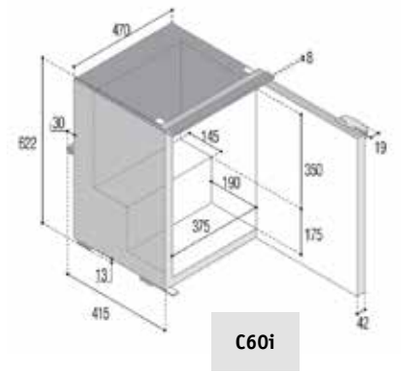

C60i

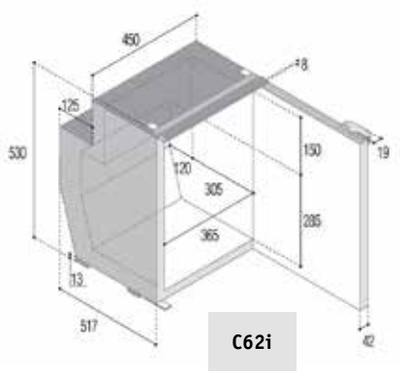

C62i

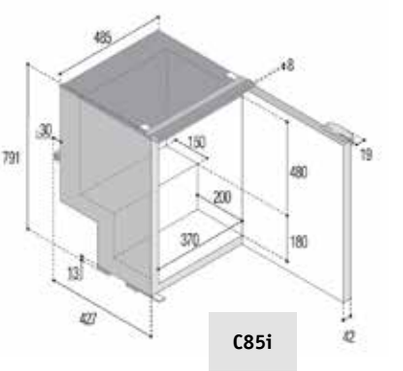

C85i

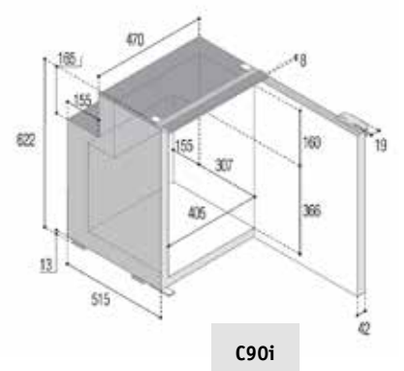

C90i

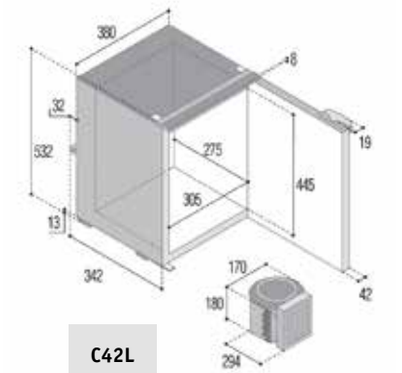

C42L

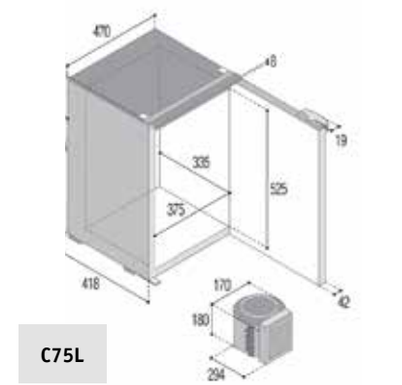

C75L

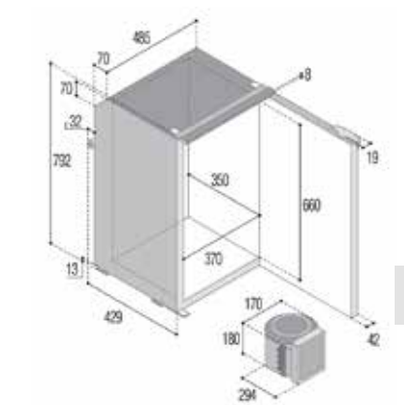

C95L

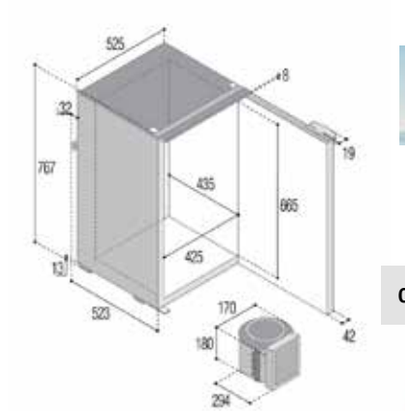

C130L

Sea Classic

Euro Einbaurahmen:		
Art.	**Maß (mm)**	**Modell**
9075900	389x533	C42/C51
9075910	399x548	C39/C49/35BT
9075920	459x533	C62
9075930	479x623	C60/C75/C55/C90
9075940	493x793	C85
9075950	533x768	C115/C130

Sea Classic Air Lock Standard Türverschluß mit Ventilationsstellung.

Sea Steel

NIRO AISI 316 Einbaukühlschrank "Sea Steel" mit integriertem Kompressor

Modell	C51iX	C60iX	C62iX	C85iX	C90iX	C115iX	DP2600iX
Art.	9075542	9075552	9075562	9075582	9075592	9075598	9075607
Inhalt	51l	60l	62l	85l	90l	115l	230l
Inhalt Gefrierfach	3,6l	10,2l	4,5l	12,8l	9,8l	17,1	60l
Voltage	12/24V	12/24V	12/24V	12/24V	12/24V	12/24V	12/24V
Netto Gewicht	19,2g	22kg	20kg	27kg	25kg	30kg	62kg
Leistung	40W/h	40W/h	40W/h	40W/h	40W/h	45W/h	65W/h
Nautischer Verschluß	Ja	Ja	Ja	Ja	Ja	Ja	Ja
LED-Beleuchtung	Ja	Ja	Ja	Ja	Ja	Ja	Ja

C51iX

C60iX

C62iX

C85iX

C90iX

C115iX

DP2600iX

Modell	C42LX	C75LX	C130LX
Art.	9075512	9075572	9075602
Inhalt	42l	75l	130l
Inhalt Gefrierfach	3,6l	10,2l	17,1l
Voltage	12/24V	12/24V	12/24V
Netto Gewicht	17kg	23kg	31kg
Leistung	31W/h	40W/h	45W/h
Nautischer Verschluß	Ja	Ja	Ja
LED-Beleuchtung	Ja	Ja	Ja

NIRO AISI 316 Einbaukühlschrank "Sea Steel" mit externem Kompressor

C42LX

C75LX

C130LX

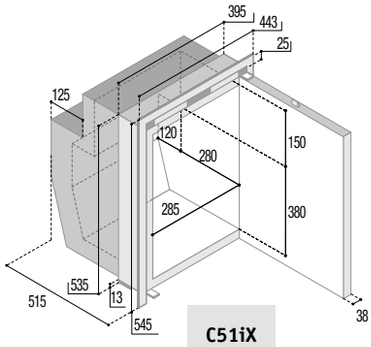

C51iX

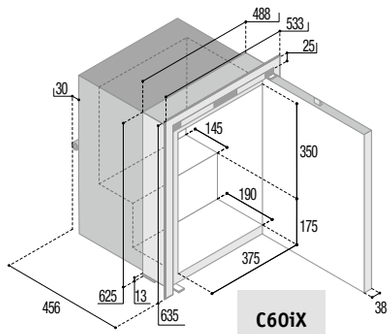

C60iX

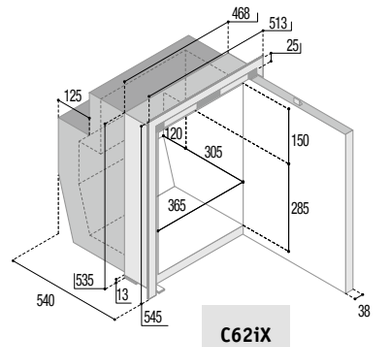

C62iX

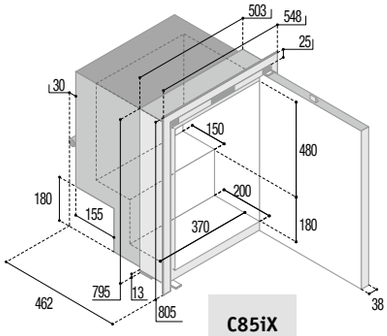

C85iX

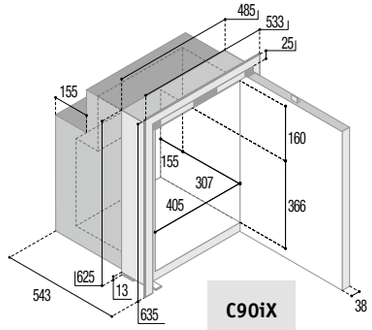

C90iX

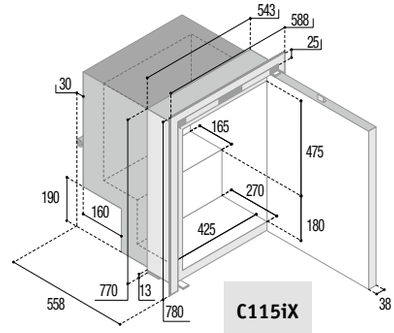

C115iX

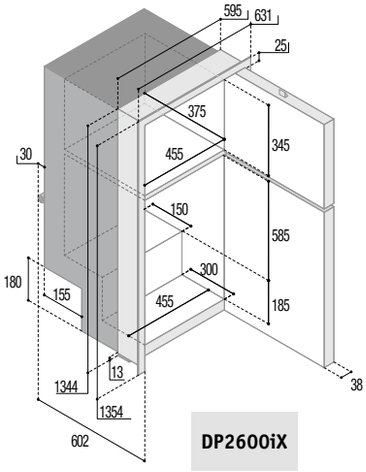

DP2600iX

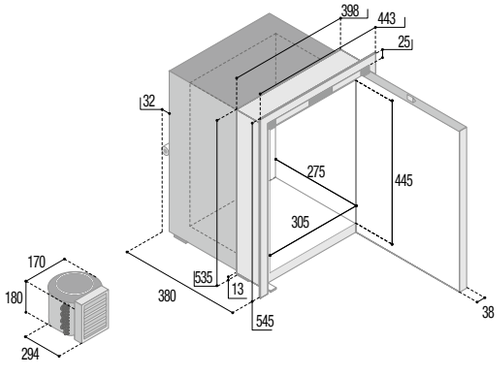

C42LX

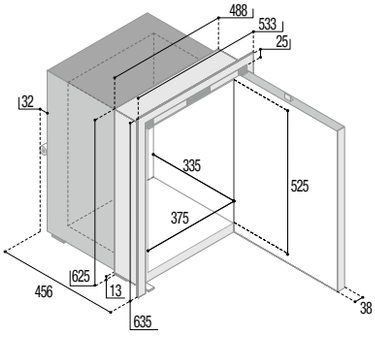

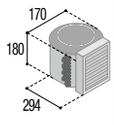

C75LX

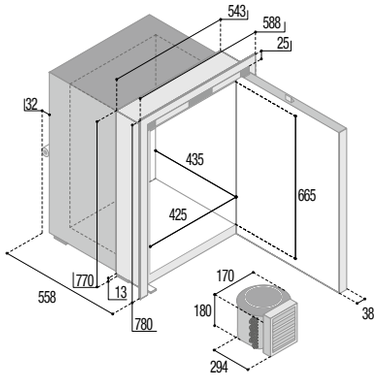

C130LX

Sea Steel Standard
Steel Lock Türverschluß

NIRO AISI 316 Einbaukühllade “Sea Drawer”

Modell	DW70RFX	DW180RFX	DW210RFX
Art.	**9075800**	**9075810**	**9075820**
Inhalt	75l	80+64l	78+104l
Voltage	12/24V	12/24V	12/24V
Netto Gewicht	32kg	55kg	60kg
Leistung	40W/h	45W/h	45W/h
Nautischer Verschluß	Ja	Ja	Ja
Kompressor	Extern	Intern	Intern

DW70RFX
DW70BTX

DW180RFX
DW180DTX

DW210RFX
DW210DTX IM

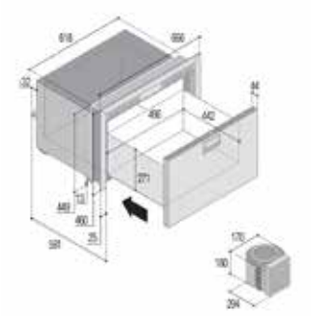

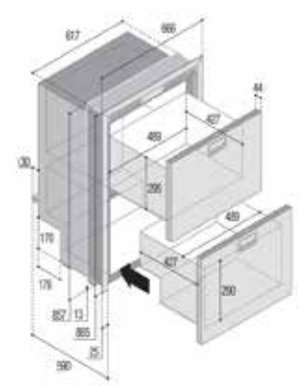

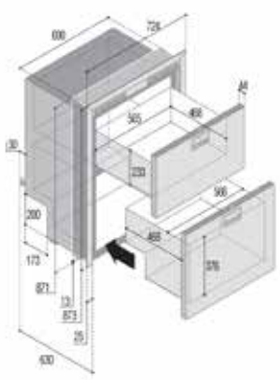

Modell	DW70BTX Gefrierlade	DW180DTX Gefrierlade + Kühllade	DW210DTX IM Gefrierlade & Eis-würfelmachine + Kühllade
Art.	**9075802**	**9075812**	**9075822**
Inhalt Kühllade	-	64l	-
Inhalt Gefrierlade	75l	80l	104l
Inhalt Gefrierlade & Eiswürfelmaschine	-	-	78l
Voltage	12/24V	12/24V	230V
Netto Gewicht	32kg	55kg	66kg
Leistung	38W/h	61W/h	140W/h
Nautischer Verschluß	Ja	Ja	Ja
Kompressor	Extern	Intern	Intern

NIRO AISI 316 Einbaukühllade/Gefrierlade/ Eiswürfelmaschine “Sea Drawer”

Eiswürfelbereiter

Digitales Thermostat mit LED-Display

NIRO AISI 316 Einbaukühllade “Sea Drawer”

Modell	DW 42	DW 51
Art.	**9075801**	**9075808**
Inhalt	42l	51l inkl. Gefrierfach
Voltage	12/24V	12/24V
Netto Gewicht	22kg	26kg
Leistung	31W/h	40W/h
Nautischer Verschluß	Ja	Ja
Kompressor	Extern	Intern

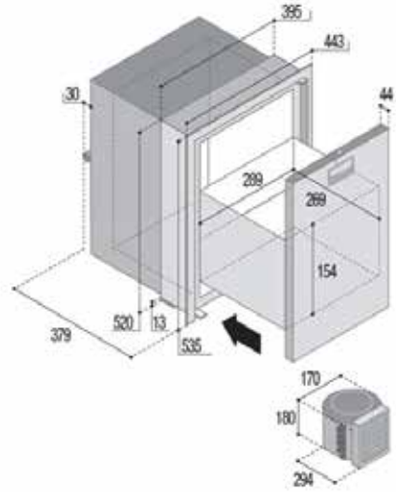

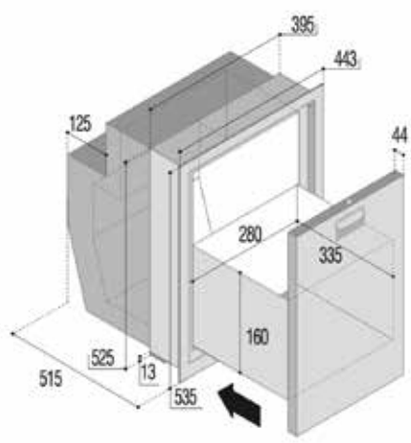

Speziale Einbaukühllade/Kühltruhe

Modell	BRK35PX
Art.	**9075702**
Inhalt	35l
Voltage	12/24V
Netto Gewicht	16,7kg
Leistung	31W/h
Verschluß	Push-Turn

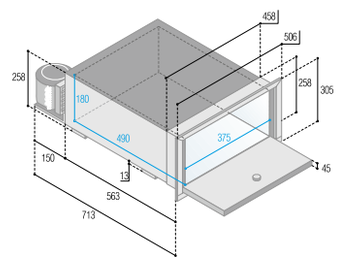

NIRO AISI 316 Einbau - „Ice Maker"

Modell	IM CLASSIC HYDRO P	IM CLASSIC REFILL P
	Direktanschluß am Trinkwassersystem	Nachfüllbare Behälter für Mineralwasser
Art.	**9075750**	**9075752**
Inhalt	24l	24l
Netto gewicht	26kg	26kg
Leistung	140W/h	140W/h
Kompressor	Unten	Unten
Voltage	230V	230V

IM CLASSIC HYDRO P

IM CLASSIC REFILL P

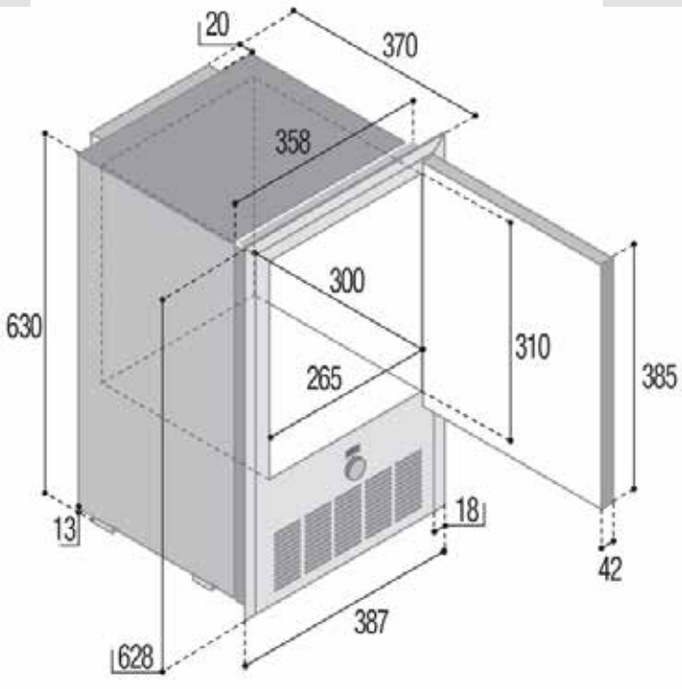

Kühlboxen "Sea Special" mit internem Kompressor

Sea Special

Modell	C29M	C41L	C65L
Art.	**9075612**	**9075620**	**9075630**
Inhalt	29l	41l	65l
Voltage	12/24V	12/24V	12/24V
Netto Gewicht	15kg	17kg	24kg
Leistung	48W/h	31W/h	45W/h
LED-Beleuchtung	Ja	Ja	Ja
LED-Display	Nein	Ja	Ja
Abmessungen (mm)	530x345x390	650x385x400	765x510x458

C29M

°C + 10°C / - 15°C

C35L

°C + 10°C / - 22°C

C45L

°C + 10°C / - 22°C

Speziale Einbaukühllade/Kühltruhe

Modell	C40L
Art.	**9075506**
Inhalt	40l
Voltage	12/24V
Netto Gewicht	10kg
Leistung	31W/h
Verschluß	Deckel

C40L

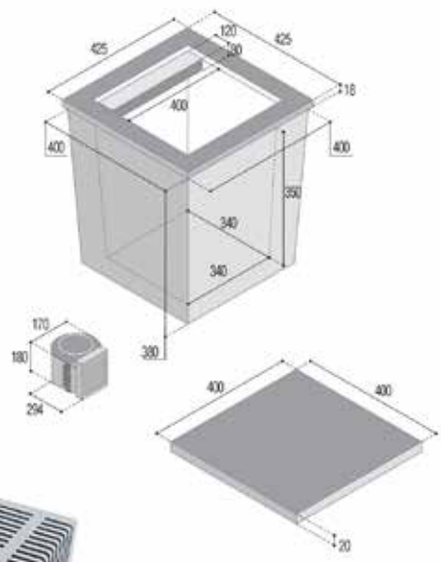

Automatische Wandler AC/DC

Modell	R11605
Art.	**9075884**
Eingangsvoltage	115Vac-60Hz & 230Vac-50Hz
Ausgangsvoltage	24Vdc
Gesichert gegen Überspannung	
Geeignet für alle Kühlschränke	

9075884

MARINE EQUIPMENT

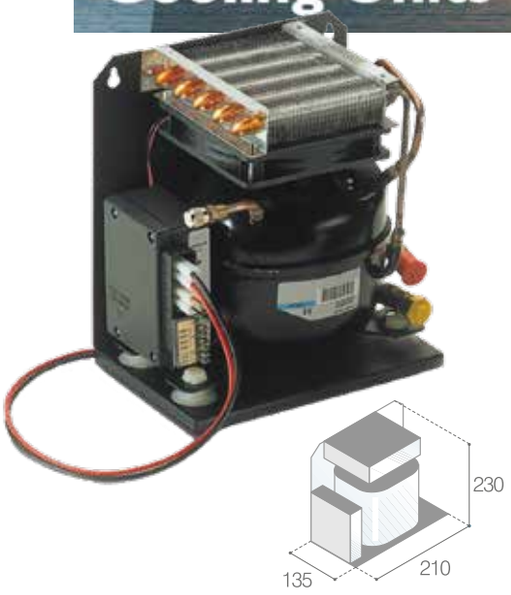

Kühl-kompressoren

Kühlkompressoren		
Modell	**ND35VR-V**	**ND50VR-V**
Art.	**9075886**	**9075887**
Voltage	12/24V	12/24V
Für Kühlungen bis	90l	130l
Quick-Connect Kupplungen	Ja	Ja
Leistung	59W	59W
Amp.	4.91/2.46	4.91/2.46

PT1

PT2

Platten-verdampfer

Plattenverdampfer mit vorgefüllter Leitung		
Modell	**PT1**	**PT2**
Art.	**9075840**	**9075841**
FürC Kühlungen bis	40l	60l
Quick-Connect Kupplungen	Ja	Ja
Leitunglänge	1.8m	1.8m
Thermostat für Kühlung (separat zu bestellen!)		
Art.	**9075849**	
Min.	Cut-In + 15.5°C	Cut-Off + 6.0°C
Max.	Cut-In - 6.0°C	Cut-Off - 15.5°C
Länge Temperaturfühler	1.2m	

ACHTUNG:
Thermostat muss extra bestellt werden.

S8

S3

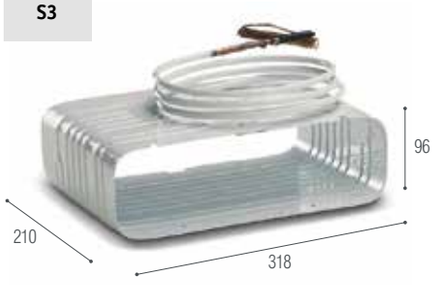

Boxverdampfer

Boxverdampfer mit vorgefüllter Leitung, für Gefrierfach/-Schrank		
Modell	**S8**	**S3**
Art.	**9075847**	**9075848**
Länge Temperaturfühler	80l	150l
Quick-Connect Kupplungen	Ja	Ja
Leitunglänge	1.8m	1.8m
Thermostat für Gefrierfach/-Schrank (separat zu bestellen!)		
Art.	**9075850**	
Min.	Cut-In - 12.0°C	Cut-Off - 16.5°C
Max.	Cut-In - 23.0°C	Cut-Off - 28.0°C
Länge Temperaturfühler	2.0m	

ACHTUNG:
Thermostat muss extra bestellt werden.

allpa
marine equipment

Kombüse

NIRO Einbau-Ofen

Art. 487607

NIRO Einbau-Ofen mit Grill und 3-flammiger Kochplatte mit Glastop,
Niro Innenseite, thermische Glastür und dito Glasdeckplatte.
Geeignet für festen Einbau.

Maße:	457 x 494 x 459mm (BxTxH)
Brenner:	1x Klein (1000W) 2x Medium (1750W)
Ofenleistung:	1900W mit thermostatischem Gasventil
Grillleistung:	1800W mit thermostatischem Gasventil
Backraum:	37l
Sicherung:	Thermisch
Zündung:	Elektrisch 12V, (Bordnetz) für alle Brenner
Gasdruck:	30mBar
Gewicht:	26kg

Art. 487039 Pfannenhalter für drei Brenner

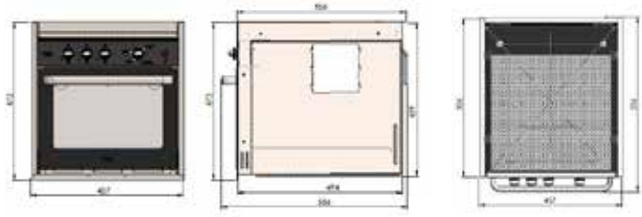

NIRO Einbau-Ofen

Art. 487650

NIRO Einbau-Ofen mit Grill, Niro Innenseite und thermische Glastür. Geeignet für festen Einbau.

Maße:	456 x 491 x 406mm (BxTxH)
Ofenleistung:	1900W mit thermostatischem Gasventil
Grillleistung:	1800W mit thermostatischem Gasventil
Backraum:	37l
Sicherung:	Thermisch
Zündung:	Elektrisch 12V, (Bordnetz) für alle Brenner
Gasdruck:	30mBar
Gewicht:	23kg

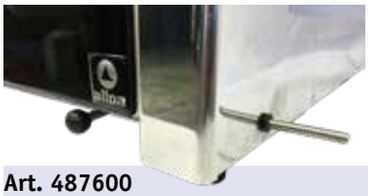

Art. 487600

NIRO Einbau-Ofen mit 2-flammiger Kochplatte mit Glastop,
Niro Innenseite und thermische Glastür.
Geeignet für halb-kardanischen- oder festen Einbau.

Maße:	500 x 431 x 458mm (BxTxH) *
Brenner:	1x Klein (1000W) 1x Medium (1750W)
Ofenleistung:	1900W
Backraum:	30l
Sicherung:	Thermisch
Zündung:	Piëzo (nur für den Ofen)
Gasdruck:	30mBar
Gewicht:	22kg

Art. 487038 Pfannenhalter für 2 Brenner

* Breite ohne halb-kardanische Aufhängung

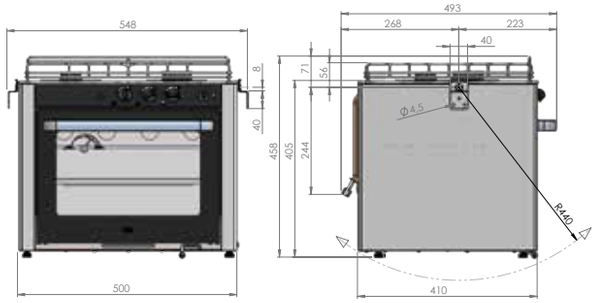

NIRO
Einbau-Ofen

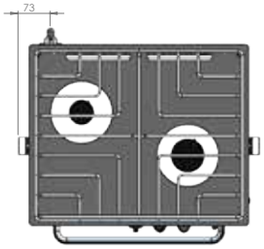

Art. 487603

NIRO Einbau-Ofen mit 3-flammiger Kochplatte mit Glastop,
Niro Innenseite und thermische Glastür.
Geeignet für halb-kardanischen- oder festen Einbau.

Maße:	500 x 431 x 460mm (BxTxH) *
Brenner:	1x Klein (1000W) 2x Medium (1750W)
Ofenleistung:	1900W
Backraum:	30l
Sicherung:	Thermisch
Zündung:	Piëzo (nur für den Ofen)
Gasdruck:	30mBar
Gewicht:	23kg

Art. 487039 Pfannenhalter für 3 Brenner

* Breite ohne halb-kardanische Aufhängung

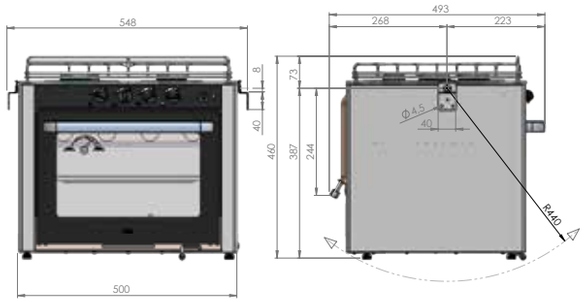

NIRO
Einbau-Ofen

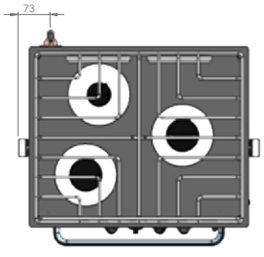

Gaskocher mit Thermoglasplatte

Art. 487569

Abmessung (BxTxH)	325 x 290 x 80mm
Aufbauhöhe	49mm ab Unterkante Keramikplatte
Gewicht	5kg
Brenner	1x mittel (1750W)
Topfhalter Option	Art. 487035

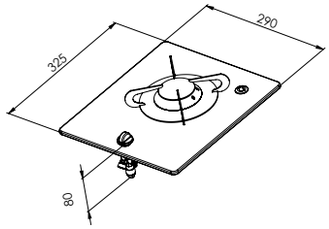

Gaskocher mit Thermoglasplatte

Art. 487570

Abmessung (BxTxH)	365 x 200 x 80mm
Aufbauhöhe	49mm ab Unterkante Keramikplatte
Gewicht	5kg
Brenner	1x mittel (1750W)
Topfhalter Option	Art. 487035

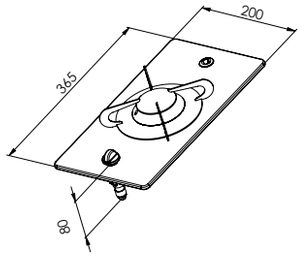

Gaskocher mit Thermoglasplatte

Art. 487571

Abmessung (BxTxH)	380 x 280 x 80mm
Aufbauhöhe	49mm ab Unterkante Keramikplatte
Gewicht	8kg
Brenner	1x klein (1000W) 1x mittel (1750W)
Topfhalter Option	Art. 487036

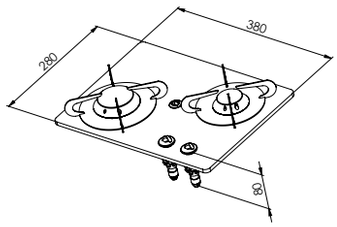

Gaskocher mit Thermoglasplatte

Art. 487573

Abmessung (BxTxH)	500 x 300 x 80mm
Aufbauhöhe	49mm ab Unterkante Keramikplatte
Gewicht	7kg
Brenner	1 x mittel (1750W) 1x groß (3000W)
Topfhalter Option	Art. 487036

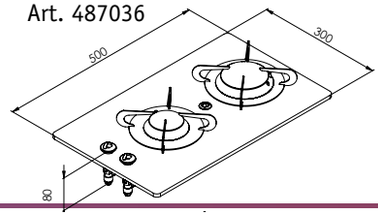

Gaskocher mit Thermoglasplatte

Art. 487574

Abmessung (BxTxH)	505 x 410 x 80mm
Aufbauhöhe	49mm ab Unterkante Keramikplatte
Gewicht	7kg
Brenner	1x klein (1000W) 1x mittel (1750W) 1x groß (3000W)
Topfhalter Option	Art. 487037

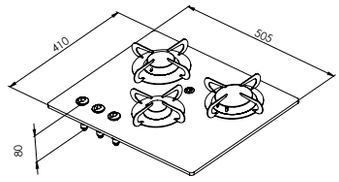

Gaskocher mit Thermoglasplatte

Art. 487572

Abmessung (BxTxH)	420 x 370 x 80mm
Aufbauhöhe	49mm ab Unterkante Keramikplatte
Gewicht	10kg
Brenner	1x klein (1000W) 1x mittel (1750W) 1x groß (3000W)
Topfhalter Option	Art. 487037

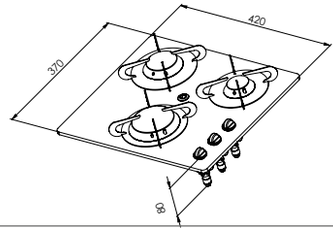

Gaskocher rund mit Abdeckplatte

Art. 487575

Abmessung (DxH)	Ø340 x 80mm
Gewicht	2,1kg
Brenner	1x mittel (1750W)
Topfhalter Option	Art. 487035

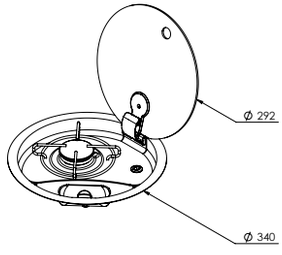

Gaskocher oval mit Abdeckplatte

Art. 487527

Abmessung (BxTxH)	510 x 390 x 80mm
Gewicht	7kg
Brenner	1 x mittel (1750W) 1x groß (3000W)
Topfhalter Option	Art. 487036

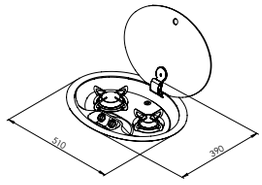

Gaskocher mit Abdeckplatte

Art. 487576

Abmessung (BxTxH)	530 x 290 x 80mm
Gewicht	4,8kg
Brenner	1x klein (1000W) 1x mittel (1750W)
Piëzo-Zündung	Ja
Topfhalter Option	Art. 487036

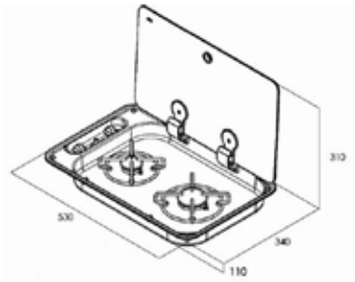

Gaskocher mit Abdeckplatte

Art. 487577

Abmessung (BxTxH)	440 x 440 x 90mm
Gewicht	5,3kg
Brenner	1x klein (1000W) 2x mittel (1750W)
Topfhalter Option	Art. 487037

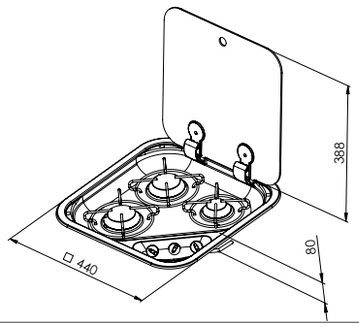

Gaskocher mit Spülbecken und Abdeckplatte

Art. 487680

Abmessung (BxTxH)	530 x 325 x (120+50)mm Ø230mm
Gewicht	5,5kg
Branders	1x mittel (1750W)
Topfhalter Option	Art. 487035
Passender Hahn Option	Art. 487106

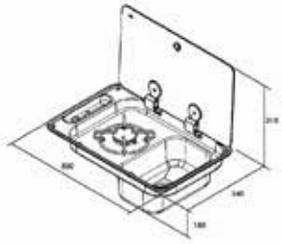

Gaskocher mit Spülbecken und Abdeckplatte

Art. 487689

Abmessung (BxTxH)	765 x 355 x (100+50)mm
Gewicht	6kg
Brenner	1x klein (1000W) 1x mittel (1750W)
Topfhalter Option	Art. 487036
Passender Hahn Option	Art. 487106

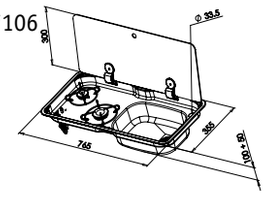

Art. 487520

Abmessung (BxTxH)	320 x 285 x 80mm
Gewicht	2,2kg
Brenner	1x Mittel (1750W)
Piëzo-Zündung	Ja
Topfhalter Option	Art. 487035

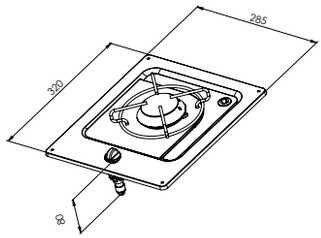

Gaskocher NIRO

Art. 487523

Abmessung (BxTxH)	350 x 320 x 80mm
Gewicht	3kg
Brenner	2x mittel (1750W)
Topfhalter Option	Art. 487036

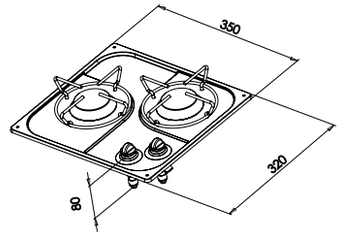

Gaskocher NIRO

Art. 487522

Abmessung (BxTxH)	470 x 360 x 80mm
Gewicht	4,6kg
Brenner	1x klein (1000W) 1x mittel (1750W) 1x groß (3000W)
Topfhalter Option	Art. 487035

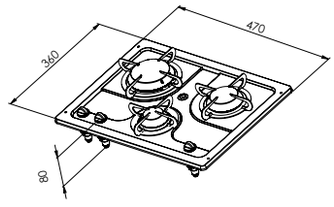

Gaskocher NIRO

Art. 487529

Abmessung (BxTxH)	690 x 340 x 180mm
Gewicht	6kg
Brenner	1x mittel (1750W)
Topfhalter Option	Art. 487037
Hahn	Ja, inklusive

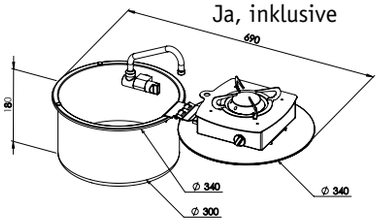

Gaskocher mit Spülbecken und Abdeckplatte

Induktions-kochplatte

Art. 487150

Abmessung (BxTxH)	505 x 300 x 60mm
Gewicht	5kg
Brenner	1x Ø145mm (1200W) 1x Ø210mm (1600W)
Voltage	230V
Topfhalter Option	Art. 487036

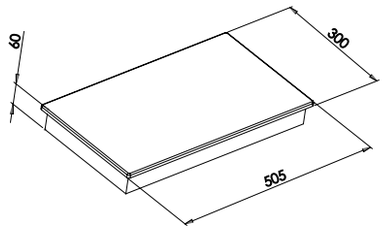

Elektrische Kochplatte

Art. 487190

Abmessung (BxTxH)	505x 285 x 60mm
Gewicht	5kg
Brenner	1x Ø145mm (1200W) 1x Ø180mm (1800W)
Voltage	230V
Topfhalter Option	Art. 487036

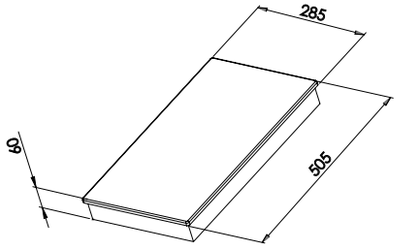

Elektrischer Barbecue

Art. 487196

Abmessung (BxTxH)	500 x 300 x 55mm
Gewicht	7kg
Vermögen	2400W
Voltage	230V

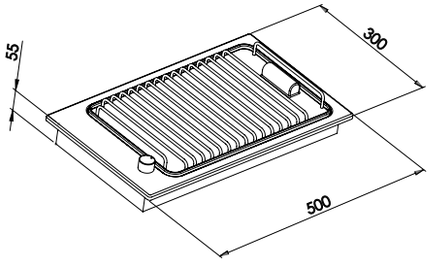

Elektrischer Grillplatte

Art. 487195

Abmessung (BxTxH)	510 x 305 x 60mm
Gewicht	5,5kg
Vermögen	2500W
Voltage	230V

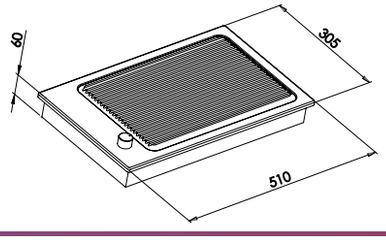

Gaskocher werden komplett geliefert mit Bebestigungsbügel, Schlauchanschluß und thermischer Sicherung. Die Maßangaben sind exklusive 30 mm für die Bedienungsknöpfe und 40mm für den Gasanschluß. Arbeitsdruck: 30mbar, geeignet für Butan und Propan, CE-zugelassen.

Art. 487511	
Abmessung (BxTxH)	210 x 290 x 90mm
Gewicht	2kg
Brenner	1x mittel (1750W)
Aufhängebügel Option	Art. 487031 halb kardanisch
Topfhalter Option	Art. 487035

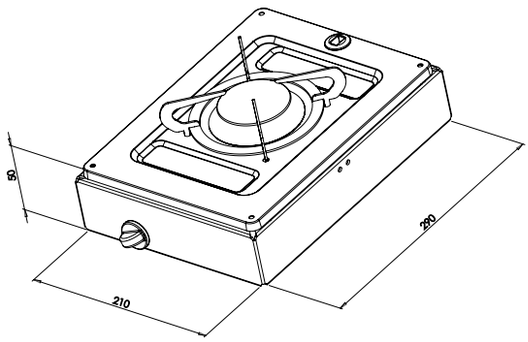

Gaskocher Aufbau

Art. 487513	
Abmessung (BxTxH)	440 x 290 x 90mm
Gewicht	4kg
Brenner	1x klein (1000W) 1x mittel (1750W)
Aufhängebügel Option	Art. 487031 halb kardanisch
Topfhalter Option	Art. 487036

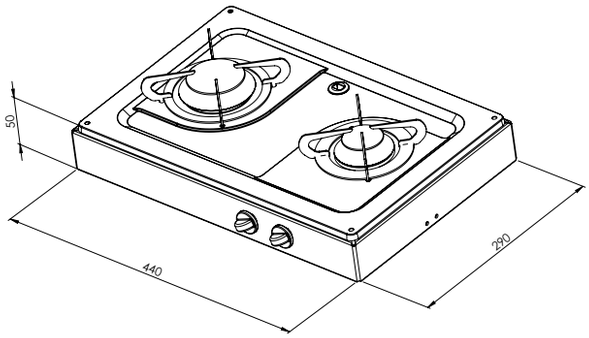

Gaskocher Aufbau

Gaskocher 1-Flammig mit Einbauspüle

Art. 487681 Gaskocher 1-Flammig mit Einbauspüle

Gaskocher 1-Flammig mit rechteckiger Spüle, Vibration Dämpfer und Abdeckplatte aus Verstärktes Glas.
1900W ohne Hahn und Abfluss.
Abmessungen: 530x340x150mm
NIRO 304
Gewicht: 4,5kg

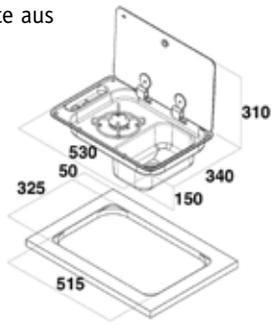

Gaskocher 2-Flammig mit Einbauspüle rechts

Art. 487687 Gaskocher 2-Flammig mit Einbauspüle rechts

Gaskocher 2-Brenner mit rechteckiger Spüle (rechts), Vibration Dämpfer und Abdeckplatte aus Verstärktes Glas.
1900W ohne Hahn und Abfluss.
Abmessungen: 765x355x100mm
NIRO 304
Gewicht: 6kg

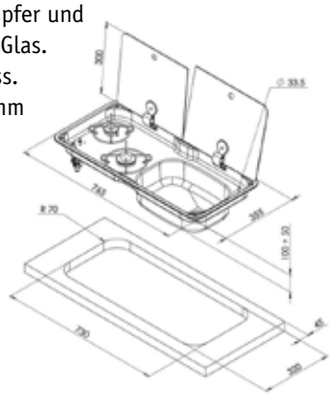

Gaskocher 2-Flammig mit Einbauspüle links

Art. 487686 Gaskocher 2-Flammig mit Einbauspüle links

Gaskocher 2-Brenner mit rechteckiger Spüle (links), Vibration Dämpfer und Abdeckplatte aus Verstärktes Glas.
1900W ohne Hahn und Abfluss.
Abmessungen: 765x355x100mm
NIRO 304
Gewicht: 6kg

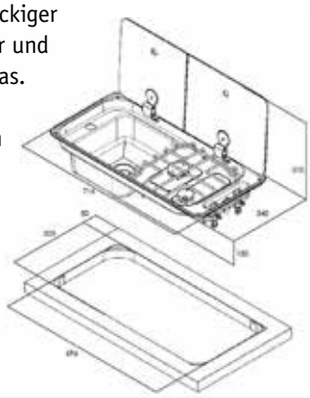

Gaskocher mit Spüle

Art. Z0801710 Gaskocher mit Spüle

Gaskocher mit Spüle und klappbarem Kaltwasserhahn.
Abmessungen: 750x320x150mm
NIRO 304. Gewicht: 6kg

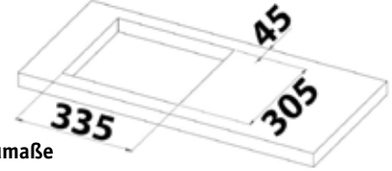

Einbaumaße

Gasbrenner groß

Art. 487615 Gasbrenner groß

Gasbrenner klein

Art. 487616 Gasbrenner klein **A**

Art. 487617 Schwarze Platte **B**

Schwarze Knopf

Art. 487610 Schwarz verchromter Knopf **A**
Ø34mm, 90° Drosselklappe Gehäuse

Art. 487611 Schwarze Knopf **B**

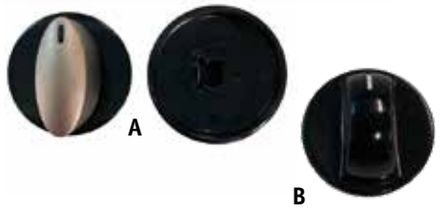

EPDM Durchfur / Low bushing

Art. 487612 EPDM Durchfur Ø7.2mm löcher **A**

Art. Z0830001 EPDM Low bushing 7.2mm **B**

Durchführung

Art. 487613 Glassplattendurchführung

Piëzo Zündknopf

Art. 487620 Piëzo Zündknopf
18x1,5mm

Piëzo Entzündung

Art. 487614 Piëzo Entzündung
Länge: 480mm

Pilzförmige abdeckung

Art. Z0830004 Pilzförmige abdeckung 5.5mm

Gummidämpfer

Art. Z0830002 Gummidämpfer M5x11mm **A**

Art. Z0830003 Dämpfer mit Gummitülle M5 **B**

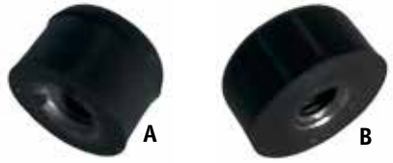

Gaskocher mit Spüle

Art. 487525 Gaskocher 2-Flammig mit Spüle

Verstärkte Glasplatte mit Edelstahlspüle.
Abmessungen: 600x420mm
Gewicht: 8,5kg
1750W

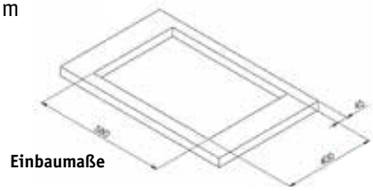

Einbaumaße

Gaskocher NIRO 2-flammig SR

Art. 487521 Gaskocher NIRO 2-flammig SR
Komplett mit Thermoelement

Abmessungen: 380x360x80mm. NIRO 304.
Gewicht: 3,6kg

Gaskocher 2-flammig mit Deckel

Art. 487579 Gaskocher 2-flammig mit Deckel

Gaskocher 2-flammig mit Deckel aus gehärtetem Glas.
Abmessung: 460x335mm. NIRO 304.
Gewicht: 4,8kg

Elektrische Kochplatte

Art. 487191 Elektrische Kochplatte

230V, Keramische Kochplatte.
Abmessungen: 550x505x60mm
2x Zonen: Ø154mm, 1200W
2x Zonen: Ø210mm, 1600W
Gewicht: 8kg

Rechteckige Spüle mit Klapphahn

Art. 488061 Rechteckige Spüle mit Klapphahn

Komplett mit Wasserhahn und Abdeckplatte aus Verstärktes Glas.
Abmessungen: 330x320x150mn
NIRO 304.
Gewicht: 4,4kg

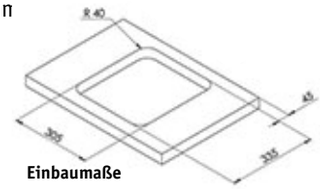

Einbaumaße

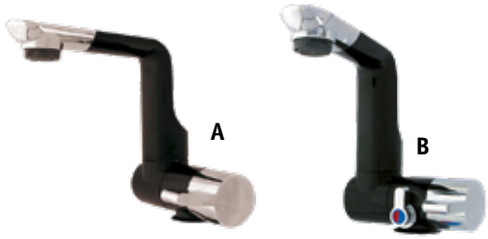

Elektrisch Wasserhahn

Art. 487108 Elektrisch Kaltwasserhahn - 12V
A

Art. 487109 Elektrisch Mischhahn - 12V
B

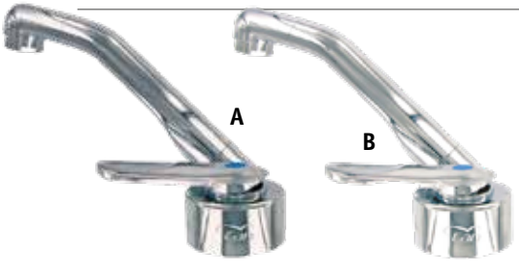

Chrom Elektrisch Wasserhahn

Art. 487105 Chrom Elektrisch Kaltwasserhahn - 12V
A

Art. 487106 Chrom Elektrisch Mischhahn - 12V
B

Thermo Element

Art. 487622 Thermo Element
Länge: 600mm

Scharniersatz

Art. Z0820008 Scharniersatz rund **A**

Art. Z0820350 Scharniersatz quadratisch **B**

Ofentür

Art. 487641 Ofentür CU2000-CU3000

Top Grill

Art. 487640 Verchromter Top Grill für CU2000-CU3000

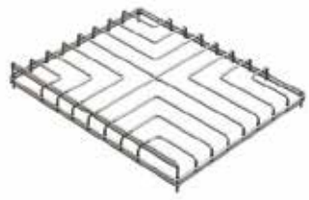

Drahtgitter

Art. Z0830073 Drahtgitter für Hilfsbränder

Art. Z0830074 Drahtgitter für SR bränder

Glassabdeckung

Art. Z0830410 Glassabdeckung für Rechtshänder

Art. Z0830411 Glassabdeckung für Linkshänder

Verstärktes Glas

Art. 487646 Verstärktes Glas 487689 **1**

Art. Z0830505 Verstärktes Glas für FL1400-FL1410-FL1349 **2**

Art. Z0830506 Verstärktes Glas für FL1323-FL1324-FL1336 **3**

Art. Z0830277 Verstärktes Glas für FC1346 **4**

Art. Z0830305 Verstärktes Glas für LR1760 **5**

Art. Z0830319 Verstärktes Glas für FC1345 **6**

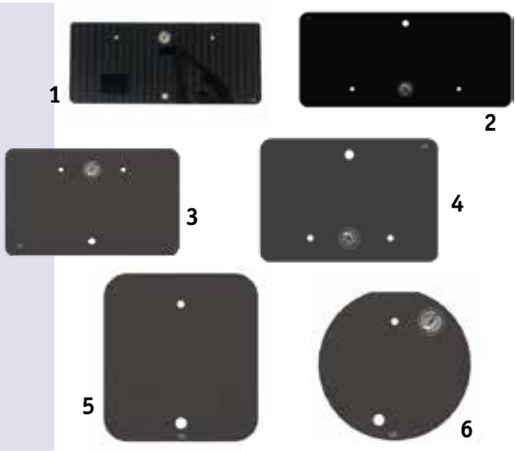

KENYON® VDC GRILL

BATTERY POWERED GRILL

Der erste und einzige 48V Elektrogrill.

Portable VDC GRILL

Art. 497100
Portable 48V DC Grill

Spezifikationen:
48V DC, 27A und 1300W
533,4x304,8x139,7mm (254mm mit Deckel)
(190,5mm mit eingeklapptem Deckel)

Art. 497105
Post Mount 48V DC Grill

Spezifikationen:
48V DC, 27A und 1300W
533x305x244mm (184mm mit eingeklapptem Deckel)
Eingebauter Adapter für kundenspezifische Nylonstangen.
Einfache Montage auf einem Mast Ø57,2mm.

Eingebauter VDC GRILL

AVAILABLE

FRONTIER

Art. 497110
Frontier Lid 48V DC

Spezifikationen:
48V DC, 27A und 1300W
533x305x125mm (211mm mit Deckel)

AVAILABLE

NO LID

Art. 497115
No Lid 48V DC

Spezifikationen:
48V DC, 27A und 1300W
533x305x125mm

Einbaumaße:
502x295mm mit 6mm Radius

AVAILABLE

SilKEN

Art. 497120
SilKEN Lid 48V DC

Spezifikationen:
48V DC, 27A und 1300W
533x305x125mm (229mm mit Deckel)
(174mm mit eingeklapptem Deckel)

Einbaumaße:
502x295mm mit 6mm Radius

Zubehör GRILLS

Art. 497016 Beschichtete Tropfschale
Permanente Tropfschale, die nicht ausgetauscht werden muss.
Diese spülmaschinenfeste Tropfschale hat eine
Antihaftbeschichtung, die leicht zu reinigen ist.

MEDITERRANEAN SERIES
Dezent strukturierte schwarze Oberfläche mit hellgrauer Grafik. Kann als Auf- oder flushmontage montiert werden. PUPS TM steht für Pop Up Potholder System. Diese Gummipuffer sind bündig am Kochfeld montiert. Mit einem Druck auf das PUPS springen diese auf und halten den Topf oder die Pfanne fest an Ort und Stelle.

CERANfelder

Standard Mediterranean-Serie

Art. 497070	Drehknopf, 5A/240V - 1300W,
1-ZONE	1x Ø16.5cm
	Abm.: 305x318x83mm (LxBxH)
	Einbaumaße: 292x273mm
Art. 497071	Drehknopf, 10A/240V - 2400W,
2-ZONES	2x Ø16.5cm
	Abm.: 533x305x83mm (LxBxH)
	Einbaumaße: 508x273mm
Art. 497072	Drehknopf, 12.5A/240V - 3000W,
2-ZONES	1x Ø16.5 + 1x Ø 20.3cm
	Abm.: 590x362x83mm (LxBxH)
	Einbaumaße: 552x324mm

Mediterranean-Serie mit PUPS

Art. 497027	Lite-touch, 5A/240V - 1300W,
1-ZONE	1x Ø16.5cm, Portrait
	Abm.: 305x318x105mm (LxBxH)
	Einbaumaße: 292x273mm
Art. 497028	Lite-touch, 10A/240V - 2400W,
2-ZONES	2x Ø16.5cm, Portrait
	Abm.: 533x305x105mm (LxBxH)
	Einbaumaße: 508x273mm
Art. 497031	Lite-touch, 10A/240V - 2400W,
2-ZONES	2x Ø16.5cm, Landscape
	Abm.: 305x533x82,5mm (LxBxH)
	Einbaumaße: 273x508mm
Art. 497032	Lite-touch, 12.5A/240V - 3000W,
2-ZONES	1x Ø16.5 + 1x Ø 20.3cm, Portrait
	Abm.: 590x362x105mm (LxBxH)
	Einbaumaße: 552x324mm
Art. 497033	Lite-touch, 12.5A/240V - 3000W,
2-ZONES	1x Ø16.5 + 1x Ø 20.3cm, Landscape
	Abm.: 362x590x105mm (LxBxH)
	Einbaumaße: 324x552mm

KENYON®

Make any day a weekend

allpa marine equipment

FRONTIER

AVAILABLE:

Spezifikationen:
240V, 1x 1300W, 1 Grillplatte, landscape und einbau
Abm.: 533x305x185,7mm (LxBxH). (208mm mit Deckel)
Einbaumaße: 502x295mm

Art. 497050	Bedienung Lite-touch
Art. 497051	Bedienung inteLLiKen touch

NO LID

AVAILABLE:

Spezifikationen:
240V, 1x 1300W, 1 Grillplatte,
landscape oder portrait und einbau
Abm.: 533x305x123mm (LxBxH). Einbaumaße: 502x295mm

Art. 497010	Bedienung Lite-touch, Landscape
Art. 497011	Bedienung Lite-touch, Portrait
Art. 497014	Bedienung inteLLiKen touch, Landscape

SilKEN

AVAILABLE:

Spezifikationen:
240V, 1x 1300W, 1 Grillplatte, landscape und einbau
Abm.: 533x305x229mm (LxBxH). (214mm mit Deckel)
Einbaumaße: 502x295mm

Art. 497055	Bedienung Lite-touch
Art. 497056	Bedienung inteLLiKen touch

TEXAN

AVAILABLE:

Spezifikationen:
240V, 2X 1500W, 2 Grillplatten, landscape und einbau
Abm.: 749,3x533,4x184mm (LxBxH).
Einbaumaße: 711x470mm

Art. 497060	Bedienung Lite-touch
Art. 497061	Bedienung inteLLiKen touch

BIG AMERICAN

AVAILABLE:

Spezifikationen:
240V, 3X 1500W, 3 Grillplatten, landscape und einbau
Abm.: 1039x533x184mm (LxBxH).
Einbaumaße: 988x470mm

Art. 497065	Bedienung inteLLiKen touch

Art. 497015 Backblech
Mit dem glatten Backblech-Zubehör können Sie beispielsweise Pfannkuchen, Eier oder Speck einfach backen. Austauschbar mit dem Gitter, das standardmäßig mit jedem Kenyon-Grill geliefert wird. Spülmaschinenfest.

Zubehör GRILLS

INDUKTIONS kochfelder

Hochwertiges schwarzes Keramikglas mit metallfarbenen Grafiken. Wird immer mit dem IntelliKEN-Steuerungssystem geliefert. Damit lässt sich die Temperatur exakt einstellen. Kommt mit Verriegelungsoption, Timer pro Kochzone und kann die Leistung einer Kochzone reduzieren, wenn die volle Leistung auf der zweiten Kochzone angefordert wird.

2-ZONEN

Art. 497021 IntelliKEN, 6A - 2x 1300W
kombinierte max. Wattleistung 1800W
2x Ø159mm, Portrait
Abm.: 304.8x533.4x76mm (LxBxH)
Einbaumaße: 273x508mm/6.35mm radius

Art. 497022 IntelliKEN, 6A - 2x 1300W
kombinierte max. Wattleistung 1800W
2x Ø159mm, Landscape
Abm.: 533x330x76mm (LxBxH)
Einbaumaße: 508x273mm/6.35mm radius

Art. 497023 IntelliKEN, 15A - 1x 1300W + 1x 2300W
kombinierte max. Wattleistung 3600W
1x Ø159mm + 1x Ø203mm, Portrait
Abm.: 533x305x76mm (LxBxH)
Einbaumaße: 324x552mm/6.35mm radius

Art. 497024 IntelliKEN, 15A - 1x 1300W + 1x 2300W
kombinierte max. Wattleistung 3600W
1x Ø159mm + 1x Ø203mm, Landscape
Abm.: 591x362x76mm (LxBxH)
Einbaumaße: 552x324mm/6.35mm radius

4-ZONEN

Art. 497025 IntelliKEN, 26A - max Wattleistung 6200W
Abm.: 609.6x552.5x77.72mm (LxBxH)
Einbaumaße: 584.2x514.4mm
mit 6.35mm radius

Zonen:
1x Ø127mm - 800W
1x Ø159mm - 1200W
1x Ø203mm - 1800W
1x Ø254mm - 2000W/3000W Boost

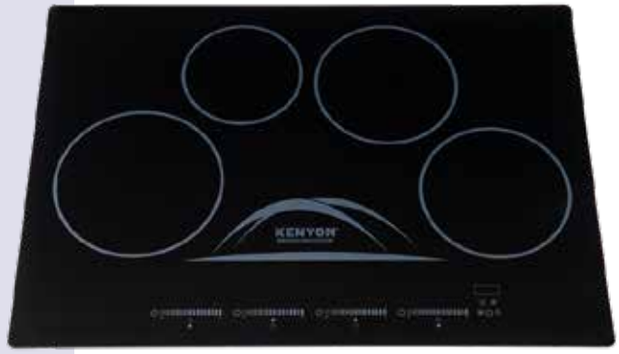

Immer im Lieferumfang eines Induktionskochfeldes enthalten: Eine Silikonmatte.

Deckt das gesamte Kochfeld ab und bietet Spritzschutz und hält Topf oder Pfanne sicher an Ort und Stelle. Sorgt für eine schnelle Wärmeableitung und ist leicht zu reinigen. Spülmaschinenfest.

KENYON®

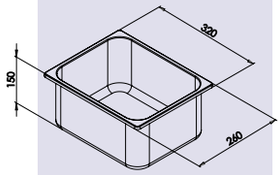

Art. 488007	NIRO Spülbecken
Abmessung (BxTxH)	320 x 260 x 150mm
Gewicht	1kg
Abfluß	90° Abfluß, 25mm mit Stopfen

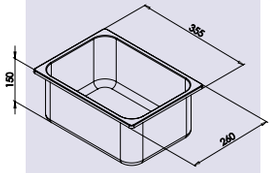

Art. 488008	NIRO Spülbecken
Abmessung (BxTxH)	355 x 260 x 150mm
Gewicht	1,3kg
Abfluß	90° Abfluß, 25mm mit Stopfen

NIRO 304 Spülbecken

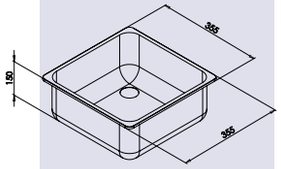

Art. 488010	NIRO Spülbecken
Abmessung (BxTxH)	360 x 360 x 150mm
Gewicht	1,6kg
Abfluß	90° Abfluß, 25mm mit Stopfen

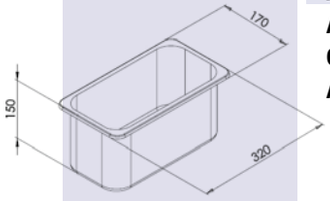

Art. 488011	NIRO Spülbecken
Abmessung (BxTxH)	320 x 170 x 150mm
Gewicht	0,8kg
Abfluß	90° Abfluß, 25mm mit Stopfen

Spülbecken Rund

Art. 488001	NIRO 304 Spülbecken rund
Art. 488000	Weiß Epoxy Spülbecken rund
Abmessung (ØxH)	Ø290 x 120mm
Gewicht	0,6kg
Abfluß	90° Abfluß, 25mm mit Stopfen

Art. 488017	NIRO 304 Spülbecken rund
Art. 488015	Weiß Epoxy Spülbecken rund
Abmessung (ØxH)	Ø330 x 150mm
Gewicht	0,8kg
Abfluß	90° Abfluß, 25mm mit Stopfen

Spülbecken Glas

Art. 488041	Spülbecken Glas (ohne Abfluß)
Abmessung (ØxH)	Ø280 x 110mm
Gewicht	1kg
Abfluß Spülbecken Glas Option	Art. 488049

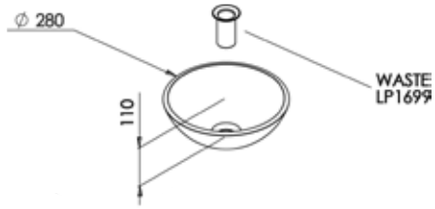

Art. 488039	Spülbecken Glas (ohne Abfluß)
Abmessung (ØxH)	Ø420 x 140mm
Gewicht	1,3kg
Abfluß Spülbecken Glas Option	Art. 488049

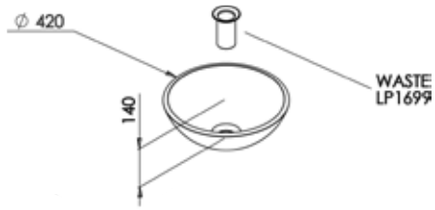

NIRO 304 Spülbecken

Art. 488006	NIRO Spülbecken oval
Abmessung (BxTxH)	385 x 265 x 130mm
Gewicht	1,5kg
Abfluß	90° Abfluß, 25mm, mit Stopfen

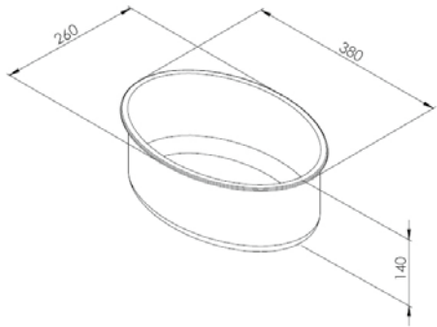

Abflüsse

Art. 488026	Gerader Abfluß 1 ¼”mit Stopfen
Art. 488027	Gerader Anschluß für Abfluß 1¼” 25mm
Art. 488028	Rechtwinkliger Anschluß 1¼” 25mm

Abflüsse

Art. 488025	Gerader Abfluß 1½”mit Stopfen
Art. 488020	Reduzierstück 1½” 32mm
Art. 488021	Reduzierkupplung 1½” x 1¼”
Art. 488022	Reduzierstück 1¼” x 32mm

Abflüsse

Art. 488034	Rechtwinkliger Abfluß 90°, 20 & 25mm mit Stopfen

Abflüsse

Art. 488029	Abflußsatz mit Überlauf für Art. 488050, 488051, 488052

Abflüsse

Art. 488049	Abfluß für Spülbecken Glas “easy-click”

Gasdruck-minderer

Art. 9075025	Gasdruckminderer, 50mBar nach 30mBar

Kunststoff-verchromter Mischhah

Art. 487106 Kunststoff-verchromter Mischhahn, 3/8" Anschluß. Warmes und kaltes Wasser. Mit Wechseln 12/24V.

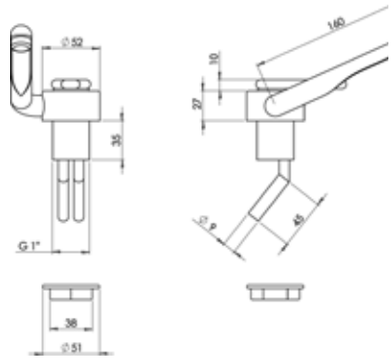

Verchromter Mischhahn

Art. 487097 Verchromter Mischhahn, 3/8" Anschluß. Warmes und kaltes Wasser.

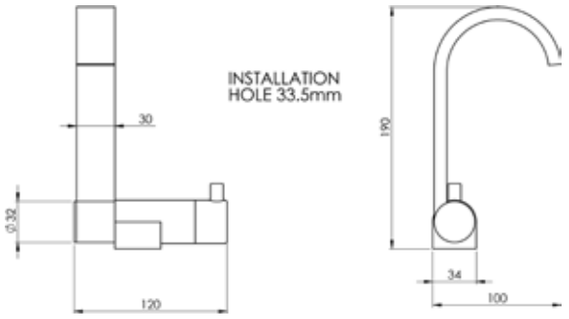

Wasserauslauf

Art. 9078240 mit Drehverschluss

Art. 9078241 mit Stopfen

Schwenk- und ausziehbar, verschließbar, für Spüle und Waschbecken.
H= 38+87=125mm

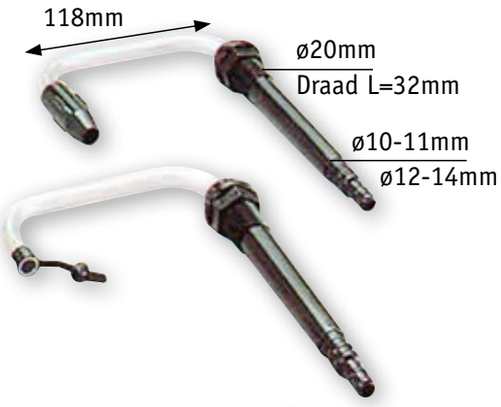

Waschbeckenpumpe

Art. 9078242 Handpumpe mit Kunststoff-Gehäuse, Aluminium-Auslauf und NIRO-Pumpenhebel.
Kapazität 4l/Min.
Schlauchanschluss Ø10mm (3/8")
Höhe: 146mm
Einbautiefe: 118mm
Bohrloch: ± 50mm,
Befestigungslochabstand: ±80mm

Verchromter Wasserhahn

Art. 9081000 Verchromter Wasserhahn
mit schwenkbarem Auslauf,
Anschluss 1/2"

Verchromter Wasserhahn

Art. 9081001 Verchromter Wasserhahn mit Ø10mm Auslauf
Anschluss 3/8", Knopf auf rechter Seite

Art. 9081002 Verchromter Wasserhahn mit Ø10mm Auslauf
Anschluss 3/8", Knopf auf linker Seite

Verchromter Mischhahn

Art. 9081003 Verchromter Mischhahn
mit Ø12mm Auslauf
Anschluss 3/8"

Verchromter Mischhahn

Art. 9081004 Auslauf Ø10mm. Anschluß 3/8".

Trinkwasser-Auslauf

Art. 9078675 NIRO 316. Standard-Gewinde
für Wasserschlauch.
A = 69mm, B = 35mm, C = 27mm, D = 26mm.
Unterseite mit ½" Innengewinde

Verchromter Einhebel-Mischhahn

Art. 9081013 Verchromter Einhebel-Mischhahn
mit Handdusche.
Höhe = 150mm, Ø = 45mm
Schlauchlänge 2m.

Art. N0115130 Verchromter Wasserhahn, drehbar
Anschluß 3/8". A = 60mm, B = 140mm,
C = 180mm, Auslauf Ø14mm

Verchromter Wasserhahn

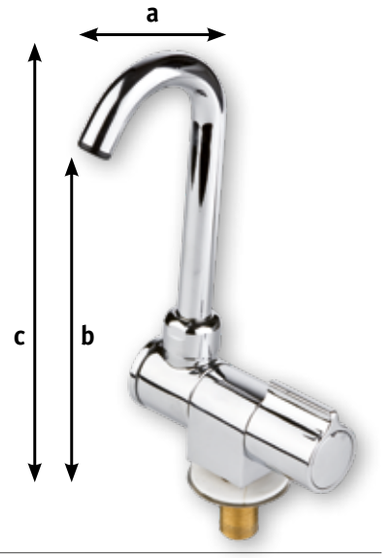

Art. N0103110 Verchromter Mischhahn, drehbar
Anschluß 3/8".
A = 60mm, B = 140mm, C = 180mm
D = 155mm, E = 60mm
Auslauf Ø14mm

Verchromter Mischhahn

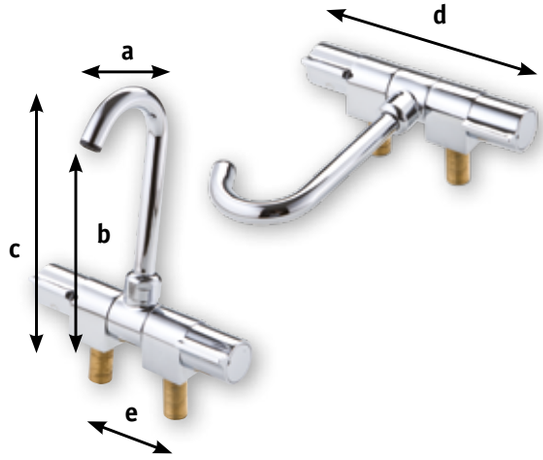

Art. N0114201 Verchromter Mischhahn
Anschluß 3/8".
A = 140mm, B = 78mm, C = 113mm

Art. N0120201 Verchromter Mischhahn
Anschluß 3/8".
A = 200mm, B = 78mm, C = 113mm

Verchromter Mischhahn

Art. N0102251 Verchromter Mischhahn,
mit Handdusche.
Schlauchlänge 1,17m. Anschluß 3/8".
A = 195mm, B = 125mm, C = 148mm

Verchromter Mischhahn

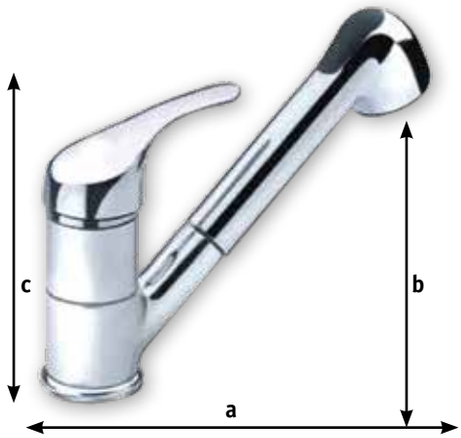

Handdusche mit Einbaukasten

Art. 484259

Deck oder Wandeinbau, weiß mit
weißer Deckel. Ø Bohr loch 65 mm,
Ø Deckel 95x100 mm,
Schlauch länge 2.5 Meter.

Mischhaan mit Eibaukasten

Einbaukasten mit Mischhahn

Art. 484251 Weiß Kunststoff
Art. 484261 Verchromtes Kunststoff

Handdusche / Mischhaan mit Eibaukasten

Art. 484250
Deck oder Wandeinbau, Weiß.
Schlauch länge 2.5 Meter.

Einbaukasten mit Wasser Einoder Auslaß

Einbaukasten mit Schnellkupplung (“Gardena”) für Wasser Ein- oder Auslaß

Art. 484253 Einlaß, Weiß
Art. 484263 Einlaß, Chrom
Art. 484252 Auslaß, Weiß
Art. 484262 Auslaß, Chrom

Einbau Duschkopf

Duschkopf Einbau, passt in Einbaukasten Art. 484245

Art. 484234 Weiß
Art. 484235 Chrom
Art. 484245 Einzeln Einbaukasten

Einbau Duschkopf

Duschkopf Einbau, passt in Einbaukasten 484246

Art. 484230 Weiß Kunststoff
Art. 484246 Einzeln Einbaukasten

Lose Mischhahn

Art. 484248 Lose Mischhahn

Gehäuse für Mischhahn

Art. 484254 Gehäuse für Mischhahn **484248**
Weißer Kunststoff

Verchromtes Gehäuse für Mischhahn

Art. 484249 Verchromtes Gehäuse für Mischhahn **484248**

Mischhahn mit Verchromter Gehäuse

Art. 484255 Mischhahn mit verchromter Gehäuse

Verchromtes Gehäuse für gerade Dusche

Art. 484232 Verchromtes Gehäuse für gerade Dusche
Für gerade Dusche Art. 484230

Verchromtes Gehäuse für Wasserablauf

Art. 484233 Verchromtes Gehäuse
mit schnell Kupplung für Wasserablauf

Verchromtes Gehäuse für Wasserzulauf

Art. 484241 Verchromtes Gehäuse
mit schnell Kupplung für Wasserzulauf

Gehäuse mit Batterieschalter

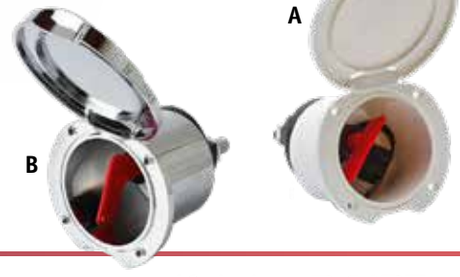

Art. 484256 Weißer Kunststoff Gehäuse
mit Batterieschalter 100A
A

Art. 484257 Verchromter Gehäuse
mit Batterieschalter 100A
B

Duschschlauch

Duschschlauch weiß

Art. 484239	2.5 Meter	Schlauchanschluß	1/2"
Art. 484240	5 Meter	Schlauchanschluß	1/2"

allpa Wasser-drucksystem mit Duschsatz

Selbstansaugender Duschsatzt mit elektronischem Druckschalter und Zubehör.

Art. 906150 12/24V, 7,5A, 10l/min, 2.0bar

Mischhahn mit NIRO Einbaukasten

NIRO 316 Einbaukasten mit warm/kalt Wasserhahn.

Art. N0132200 Einbaumaß Ø76mm

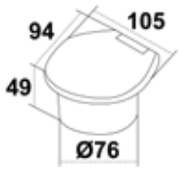

Handdusche mit NIRO Einbaukasten

Kompletter Satz, Hochwertiger Duschkopf und Einbaukasten aus NIRO 316. Schlauchlänge 2,5 Meter.

Art. N0132258 Einbaumaß Ø76mm

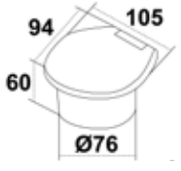

allpa Space Saver Handtoilette

- **Kleinste und leichteste auf dem Markt!**
- Handpumpe kann links oder rechts montiert werden
- Toilettenschüssel aus 100% verglastes Porzellan
- Nur korrosionsfeste Materialien
- Neu: Jetzt mit Soft-Close Kunststoff Sitz und Deckel
- Sehr hygienisch
- Zufuhr Ø19mm, Abfuhr Ø38mm

allpa
marine equipment

allpa Space Saver Handtoilette

Art.	Gewicht	A	B	C	D	E	F	
259015	8kg	285	630	215	425	450	170	mm

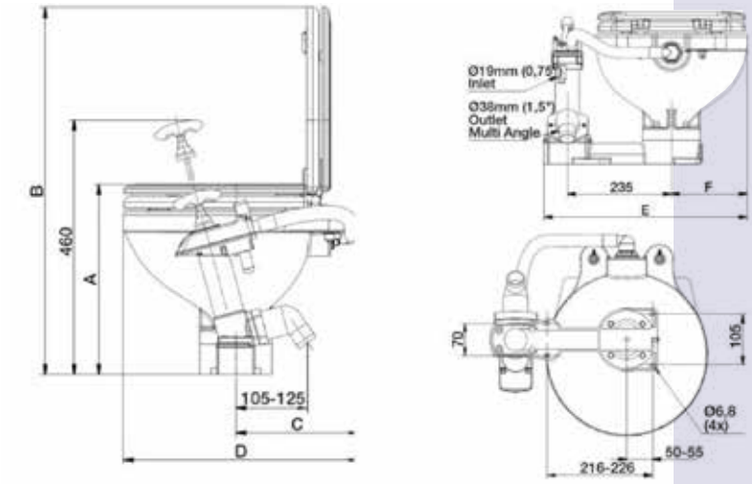

"Soft-Close" Sitz und Deckel

Johnson AquaT Handtoiletten

- Handpumpe kann links oder rechts montiert werden
- Toilettenschüssel aus 100% verglastes Porzellan
- Nur korrosionsfeste Materialien
- **NEU! Jetzt mit Soft-Close Kunststoff Sitz und Deckel**
- Sehr hygienisch
- Zufuhr Ø19mm, Abfuhr Ø38mm

Johnson Pump®

Johnson AquaT Handtoiletten

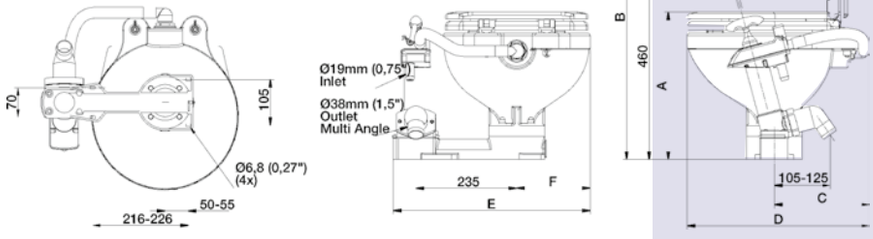

66804722901

66804723001

Art.	Beschreibung	Gewicht	A	B	C	D	E	F	
66804722901	Compact	9,6kg	345	650	215	425	450	170	mm
66804723001	Comfort	11kg	340	705	275	490	470	185	mm

"Soft-Close" Sitz und Deckel

allpa
marine equipment

allpa

Space Saver

Elektrische Toilette

"Soft-Close" Sitz und Deckel

allpa Space Saver Elektrische Toilette

- **Kleinste und leichteste auf dem Markt!**
- Toilettenschüssel aus 100% verglastes Porzellan
- Nur korrosionsfeste Materialien
- Neu: Jetzt mit Soft-Close Kunststoff Sitz und Deckel
- Sehr hygienisch
- Inklusiv Bedienpaneel (Art. 259092)

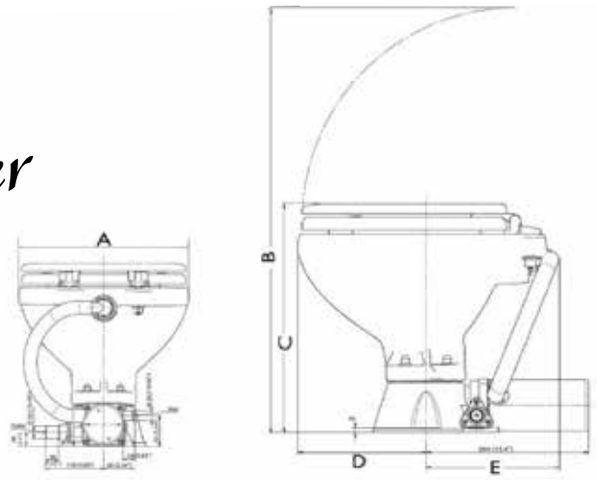

Art.	Gewicht	Volt	Amp	A	B	C	D	E	
259017	9kg	12V	13A	345	650	310	209	216	mm
259019	9kg	24V	7A	345	660	320	209	216	mm

allpa

Standard

Elektrische Toilette

incl. Tafel

"Soft-Close" Sitz und Deckel

Standard Elektrische Toilette

- Eine selbstansaugende Pumpe mit Impeller und Zerhacker, für Spülen und Abführen
- Toilettenschüssel auf 100% verglastes Porzellan
- Komplett mit Bedienpaneel (62x104mm)
- Nur korrosionsfeste Materialien
- **Neu! Jetzt mit Soft-Close Kunststoff Sitz und Deckel**
- Sehr hygienisch
- Zufuhr Ø19mm, Abfuhr Ø25mm

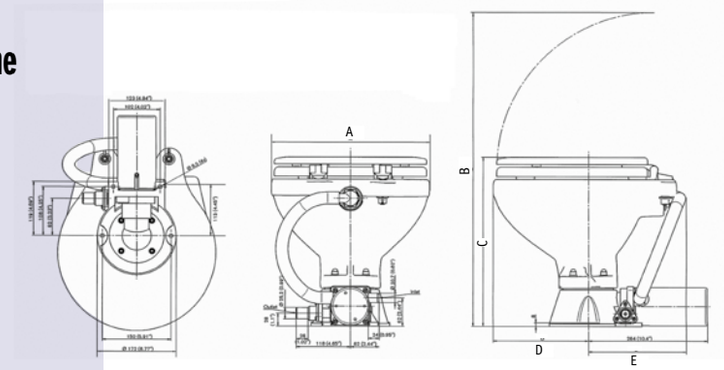

Art.	Beschreibung	Gewicht	Volt	Amp	A	B	C	D	E	
66804743501	Compact	12,8kg	12V	13A	345	629	373	209	216	mm
66804743502	Compact	12,8kg	24V	7A	345	629	373	209	216	mm
66804743601	Comfort	14,6kg	12V	13A	366	747	380	220	275	mm
66804743602	Comfort	14,6kg	24V	7A	366	747	380	220	275	mm

allpa electric Evolution Toilet

- Eine neue Toiletten-Serie mit verbesserter Leistung (+50%) und Design und ein niedrigerer Schallpegel (-30%) verglichen mit standard elektrischen Toiletten
- Toilettenschüssel aus 100% verglastes Porzellan
- Eine selbstansaugende High Performance Pumpe mit Impeller und Zerhacker: Abfuhr bis 4m Höhe und 40m weit
- Abfuhr 1" (25mm) oder 1-1/2" (38mm) 360° drehbar, mit Rückschlagventil
- Komplett mit Bedienpaneel (104x62mm)
- Die Spühlung geht völlig automatisch

"Soft-Close" Kunststoff Sitz und Deckel

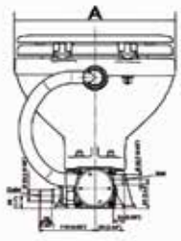

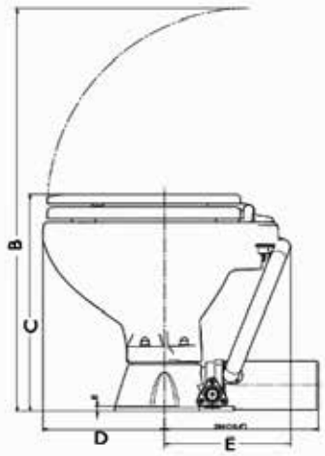

allpa Evolution Elektrische Toilette

Art.	Beschreibung	Gewicht	Volt	Amp.	A	B	C	D	E	
259010	Compact	10kg	12V	17A	345	692	373	209	216	mm
259011	Compact	10kg	24V	8A	345	692	373	209	216	mm

"Laguna" Elektrische Toilette - Standard

- Eine selbstansaugende Pumpe mit Impeller und Zerhacker, für Spülen und Abführen
- Toilettenschüssel auf 100% verglastes Porzellan
- Komplett mit Bedienpaneel (62x104mm)
- Nur korrosionsfeste Materialien
- **Neu! Jetzt mit Soft-Close Kunststoff Sitz und Deckel**
- Sehr hygienisch
- Zufuhr Ø19mm, Abfuhr Ø38 & 25mm

"Soft-Close" Sitz und Deckel

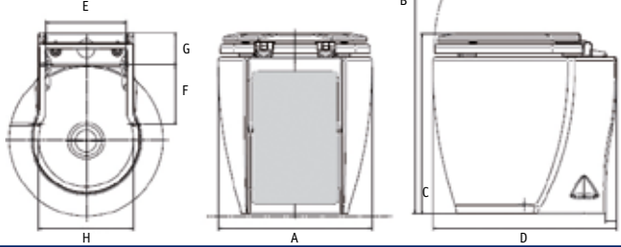

Laguna Elektrisch Toilet - Standard

259092

Art.	Beschreibung	Gewicht	Volt	Amp	A	B	C	D	E	F	G	H	
259025A	Standard	19,5kg	12V	19A	343	716	403	410	180	133	92	Ø211	mm
259026	Standard	19,5kg	24V	10A	343	716	403	410	180	133	92	Ø211	mm

66804723101

Aqua-T Silent-Electric Toilette

66804723201

incl. Tafel
66813610501

- Mit selbstansaugender Zufuhr- und separater Abfuhrpumpe
- Sehr niedriger Geräuschpegel durch das neu entworfene Zerhacker-, Abfuhrteil
- Toilettenschüssel aus 100% verglastes Porzellan
- Komplett mit Bedienpaneel (62x104mm)
- Nur korrosionsfeste Materialien
- **Neu: Jetzt mit Soft-Close Kunststoff Sitz und Deckel**
- Sehr hygienisch
- Zufuhr Ø19mm, Abfuhr Ø38 & 25mm

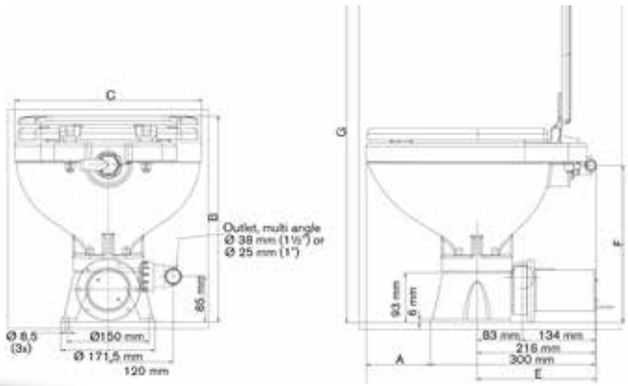

"Soft-Close" Sitz und Deckel

Art.	Beschreibung	Gewicht	Volt	Amp	A	B	C	D	E	F	G	
66804723101	Compact	9,6kg	12V	13A	120	390	335	420	215	290	700	mm
66804723102	Compact	9,6kg	24V	7A	120	390	335	420	215	290	700	mm
66804723201	Comfort	11kg	12V	13A	190	385	365	490	275	280	755	mm
66804723202	Comfort	11kg	24V	7A	190	385	365	490	275	280	755	mm

(259097)

Laguna Elektrisch Toilet - Hydro-Vacuüm

"Laguna" Elektrische Toilette – Hydro Vakuum

- Mit selbstansaugender Zufuhr- und separater Abfuhrpumpe
- Vollautomatisches Spülsystem
- Elektroventil für Anschluß in ein Druckwassersystem mitgeliefert
- Toilettenschüssel aus 100% verglastes Porzellan
- Komplett mit Bedienpaneel (123x80mm), vorbereitet für Fäkalientankanzeige
- Nur korrosionsfeste Materialien
- **Neu: Jetzt mit Soft-Close Kunststoff Sitz und Deckel**
- Sehr hygienisch
- Zufuhr Ø19mm, Abfuhr Ø38 & 25mm

Art. 259231	E-Ventil 12V, 1/2"
Art. 259232	E-Ventil 24V, 1/2"
Art. 259229	Spülpumpe 12V
Art. 259230	Spülpumpe 24V
Art. 259239	Filter für Spülpumpe

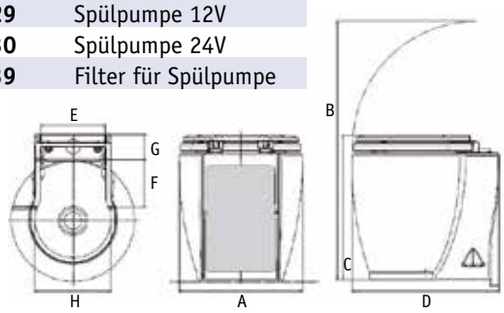

"Soft-Close" Sitz und Deckel

Art.	Beschreibung	Gewicht	Volt	Amp	A	B	C	D	E	F	G	H	
259027	Hydro-Vakuum	20,5kg	12V	15A	343	716	403	410	180	133	92	Ø211	mm
259028	Hydro-Vakuum	20,5kg	24V	8A	343	716	403	410	180	133	92	Ø211	mm

Aqua-T Silent Premium-Electric Toiletten

- Standard und niedrige Modelle mit gerader Rückseite
- Mit selbstansaugender Zufuhr- und separater Abfuhrpumpe
- Sehr niedriger Geräuschpegel durch das neu entworfene Zerhacker-, Abfuhrteil
- Toilettenschüssel aus 100% verglastes Porzellan
- Komplett mit Bedienpaneel (62x104mm)
- Nur korrosionsfeste Materialien
- **Neu: Jetzt mit Soft-Close Kunststoff Sitz und Deckel**
- Sehr hygienisch
- Zufuhr Ø19mm, Abfuhr Ø38 & 25mm

"Soft-Close" Sitz und Deckel

Art.	Beschreibung	Gewicht	Volt	Amp
66804723301	Silent Premium, niedrig, gerade	23,5kg	12V	16A
66804723302	Silent Premium, niedrig, gerade	23,5kg	24V	10A

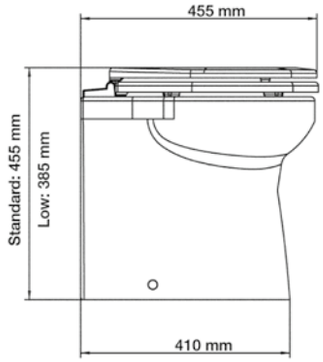

Aqua-T Silent Premium-Electric Toilette

668047233

668047235

Art.	Beschreibung	Gewicht	Volt	Amp
66804723501	Silent Premium, standard, gerade	24,5kg	12V	16A
66804723502	Silent Premium, standard, gerade	24,5kg	24V	10A

Johnson Pump®

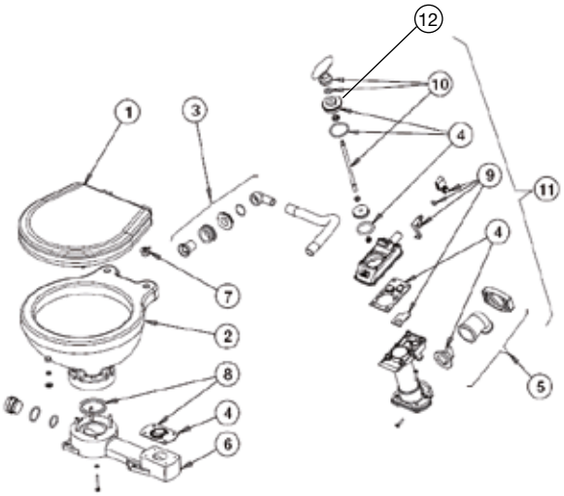

Johnson AquaT Handtoilette + allpa Space Saver Handtoilette		
Ref.	Beschreibung	Art.
1	Soft-Close Sitz/Deckel weiss, Compact	66814724101
	Soft-Close Sitz/Deckel weiss, Comfort	66814724102
2	Porzellan Schüssel Compact	66814724501
	Porzellan Schüssel Comfort	66814724502
3	Einlaufbogen 90°, rechts	187020
	Einlaufbogen 90°, links	187020/L
4	Kompletter Dichtungssatz	66814724201
5	Auslaufbogen	66814724602
6	Kunststoff Fuß	66814724301
7	Scharniersatz	66814726701
8	Fußdichtungssatz	66814726801
9	Spülhebelsatz	66814726901
10	Pumpenhebelsatz	66814724401
11	Komplette Pumpe ohne Auslaufbogen	66814723901
-	Ablaßstopfen Toilettenfuß	259119
-	Space Saver Kunststoff Soft-Close Sitz/Deckel	259121
-	Space Saver Porzellan Schüssel	259087
12	Lippendichtung	66814745301
-	Nur Entenschnabel	187021

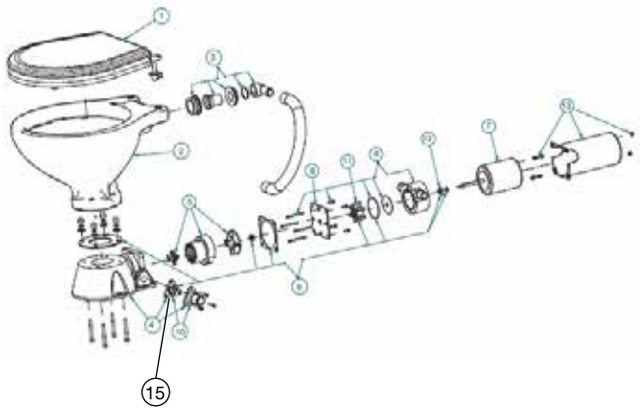

Johnson AquaT Standard Electric Toilette + allpa Space Saver Elektr. Toilette		
Ref.	Beschreibung	Art.
1	Soft-Close Sitz/Deckel weiss, Compact	66814724101
	Soft-Close Sitz/Deckel weiss, Comfort	66814724102
2	Porzellan Schüssel Compact	66814724501
	Porzellan Schüssel Comfort	66814724502
3	Einlaufbogen Satz	66814724601
4	Kunststoff Fuß Satz	66814744601
5	Zerhackersatz	66814744701
6	Pumpengruppe	66814744801
7	Motorgruppe 12V	66814744901
	Motorgruppe 24V	66814744902
8	Pumpenflansch	66814745001
9	Kompletter Dichtungssatz	66814745101
10	Auslaufbogen, recht	66814745201
	Abfuhrtülle Kunststoff für Elektrische Toilette,90°	187014
11	Impeller	6609847B
12	Lippendichtung	66814745301
13	Motorhaube	66814744301
14	Umbausatz 12V	66814744201
	Umbausatz 24V	66814744202
-	Space Saver Kunststoff Soft-Close Sitz/Deckel	259121
-	Space Saver Porzellan Schüssel	259087
15	Einzelnes 3-Eckventil	187007

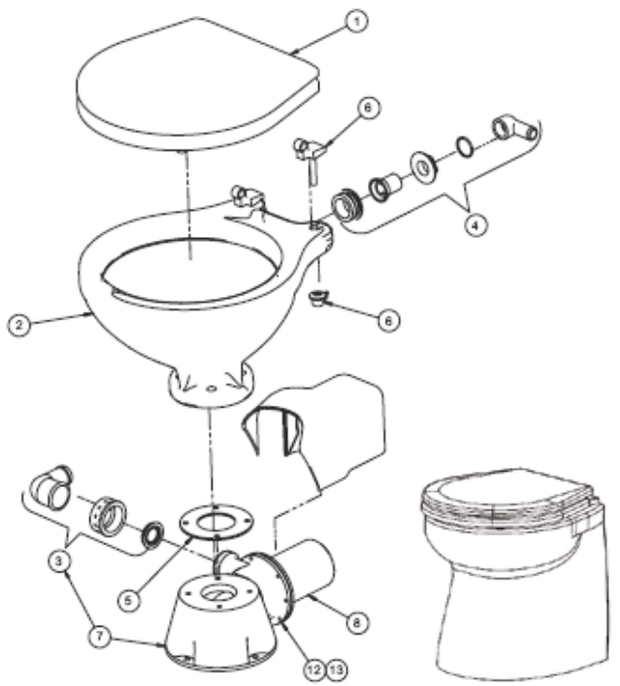

Johnson AquaT Silent-Electric & Premium Silent-Electric Toilette		
Ref.	Beschreibung	Art.
1	Soft-Close Sitz/Deckel weiss, Compact	66814724101
	Soft-Close Sitz/Deckel weiss, Comfort	66814724102
2	Porzellan Schüssel Compact	66814724501
	Porzellan Schüssel Comfort	66814724502
3	Auslaufbogen 1"&1-½" Satz mit Rückschlagventil	66814727301
-	Porzellan Schüssel Premium, niedrig	66814724503
-	Porzellan Schüssel Premium, niedrig, schräg	66814724504
-	Porzellan Schüssel Premium, standard	66814724505
-	Porzellan Schüssel Premium, standard, schräg	66814724506
4	Einlaufbogen Satz	66814724601
5	Fußdichtung	66814727401
6	Scharniersatz	66814726701
7	Kunststoff Fuß Satz	66814724701
8	Motorgruppe 12V	66814724801
	Motorgruppe 24V	66814724802
9	Spülpumpe 2.4 12V	66102467701
	Spülpumpe 2.4 24V	66102467702
10	Bedienpaneel 12 & 24V	66813610501
	Komplette Dichtungssatz	66814745101
11	Umbausatz 12V	66814724001
	Umbausatz 24V	66814724002
12	Gleitringabdichtung	66814750401
13	Zerhackerimpeller mit Segerring	668147519
-	Soft-Close Sitz/Deckel Silent-Electric Compact	259121
-	Soft-Close Sitz/Deckel Silent-Electric Comfort	259122
-	Soft-Close Sitz/Deckel Silent-Premium	259123

Silent Premium-Electric Toilet

allpa Laguna Standaard Elektrische & Elegant Toilette		
Ref.	Beschreibung	Art.
1, 2	Pumpengehäuse, Zerhacker-Impeller	259130
3, 4	Gleitringabdichtung	
5, 7	Dichting, Schrauben	
6	Motor 12V	259138
	Motor 24V	259139
8, 9	Dichtung, Lippendichtung	259135
10, 11	Pumpengehäuse, Anlaufscheibe	
12, 13	Flexible Impeller, O-Ring	
14, 15	Pumpendeckel, Schrauben	
16,17	Schlauch, Schlauchklemme	259137 (16 bis 18)
18	Schlauch	
19, 20	Anschluß, Rückschlagventil	259134 (19 bis 22)
21, 22	Auslaufbogen, Mutter	
-	Porzellan Schüssel Laguna	259150
-	Holz Sitz/Deckel weiss Laguna	259100
-	Soft-Close Sitz/Deckel Laguna	259121
-	Bedienpaneel 12 & 24V	259092
-	Kit 12V Ref. 1-22	259155
-	Kit 24 Ref. 1-22	259156

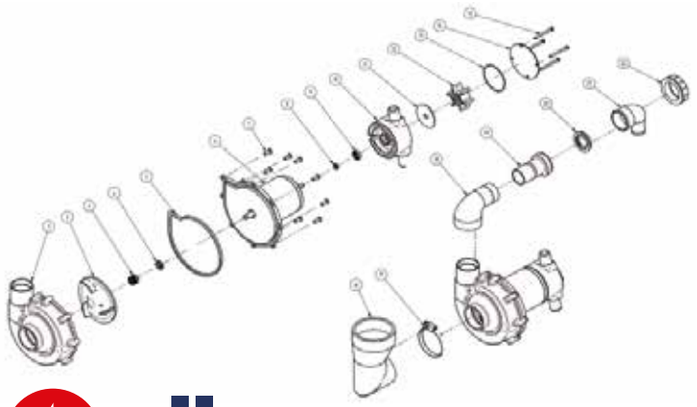

allpa
marine equipment

allpa Laguna Hydro-Vakuum Elektrische Toilette		
Ref.	Beschreibung	Art.
1, 2	Pumpengehäuse, Zerhacker-Impeller	259130
3, 4	Gleitringabdichtung	
5, 7	Dichting, Schrauben	
6	Motor 12V	259148
	Motor 24V	259149
-	Spülpumpe 12V	259229
	Spülpumpe 24V	259230
-	Elektroventil 12V	259231
	Elektroventil 24V	259232
8, 11	Schläuche	259237
9, 10, 12	Schlauchklemmen	
13, 14	Anschluß, Rüchkschlagventil	259140
15, 16	Auslaufbogen, Mutter	
-	Porzellan Schüssel Laguna	259150
-	Holz Sitz/Deckel weiss Laguna	259100
-	Soft-Close Sitz/Deckel Laguna	259121
-	Bedienpaneel 12 & 24V	259097

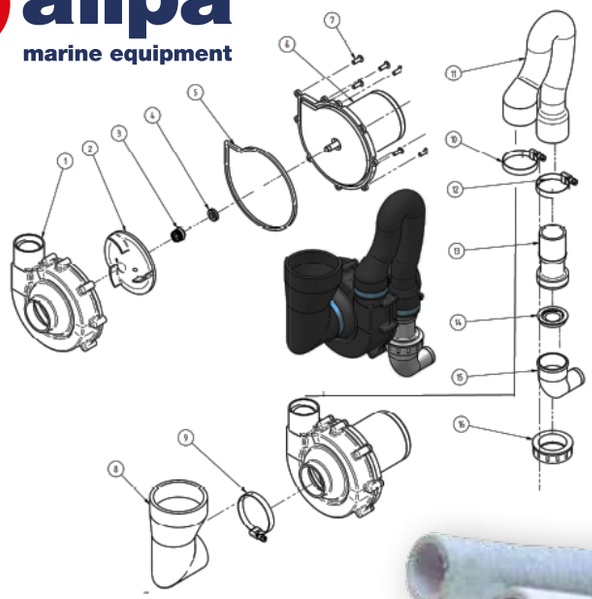

PVC-Toiletten-schlauch

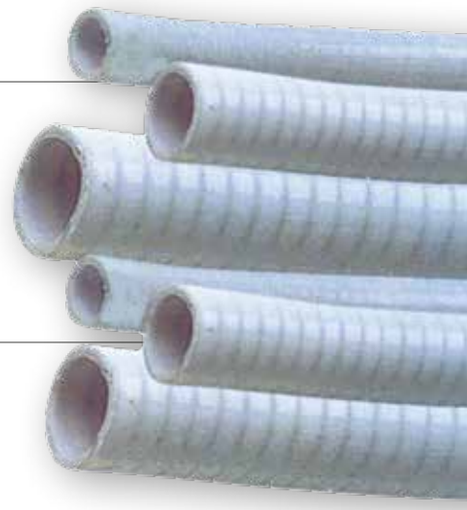

PVC-Saug/Pressschlauch mit stählerner Spirale. innen- und Außenseite glatt,

Art. 811621 16 x 21mm, 5bar
Art. 811925 19 x 25mm, 5bar
Art. 812534 25 x 32mm, 5bar
Art. 813241 32 x 41mm, 5bar
Art. 813848 38 x 47mm, 4bar

Toiletten-schlauch "Silver" 5 Jahren Geruchtdicht Garantie

Toiletslang "SILVER"

- Sanipomp-Extra
- Maximum Geruchdichtheit
- mit 5 Jahren Garantie
- Mit Vanilla-Aroma

Art. 891929 Ø19 x 29mm
Art. 892535 Ø25 x 35mm
Art. 893848 Ø38 x 48mm

According to the EUROPEAN , FDA, ISO 9099:2000
TEST METHILIC ALCOOL

hose type	after 20 mouth	after 5 years
Sanip.extra	1,8%	4,8%
SBR	31,6%	61,8%
PVC	35,2%	68,9%

Kaltwasser-schlauch

PVC-Schlauch mit geflochtener Polyester-Einlage

- Farbe: transparent, Qualität geeignet für Nahrung
- Temp. -20°C - +60°C, max. bar bei +20°C (Arbeitsdruck)

Art. 800814 8 x 14mm 20bar
Art. 801319 13 x 19mm 15bar
Art. 801521 15 x 21mm 14bar
Art. 801927 19 x 27mm 14bar
Art. 802534 25 x 34mm 13bar
Art. 803242 32 x 42mm 10bar
Art. 803848 38 x 48mm 8bar
Art. 805060 50 x 60mm 6bar

Kaltwasser-schlauch

Knickfester PVC-Saug/Pressschlauch mit stählerner Spirale

- Farbe: transparent
- Temp. -15°C - +65°C, max. bar bei +20°C (Arbeitsdruck)

Art. 861016 10 x 16mm 7bar
Art. 861319 13 x 19mm 6bar
Art. 861623 16 x 23mm 6bar
Art. 862027 20 x 27mm 5bar
Art. 862533 25 x 33mm 5bar
Art. 862836 28 x 36mm 4,5bar
Art. 863241 32 x 41mm 4bar
Art. 863847 38 x 47mm 4bar

25/38mm

38mm 38mm

Zubehör

Johnson Pump®

Belüfter

Art. 66814723701	¾"
Art. 66814723702	1"
Art. 66814723703	1-½"

Belüfter

Art. 66094731601	12mm
Art. 66094731602	16mm
Art. 66094731603	19mm
Art. 66094731604	22mm
Art. 66094731605	25mm
Art. 66094731606	Servicekit für Vakuumventil

3-Wege-Ventil

Art. 66814723801	

Bedienpaneel Standard-Electric

Art. 66814752001	12V & 24V

Bedienpaneel Silent & Silent Premium Electric

Art. 66813610501	12V & 24V

Umbausatz Silent Electric

Fuß+90°-Anschluß+Motor+Zerhacker

Art. 66814724001	12V
Art. 66814724002	24V

Umbausatz Standard Electric

Fuß+Motor+Zerhacker+Bedienpaneel

Art. 66814744201	Satz 12V
Art. 66814744202	Satz 24V

Art. 66814724701	Fuß einzeln
Art. 66814724801	Motor 12V einzeln
Art. 66814724802	Motor 24V einzeln

Spülpumpe

Art. 66102467701	Flush 2.4 12V
Art. 66102467702	Flush 2.4 24V

Elektrisches Ventil

0.35-12bar, stromlos geschlossen

Art. 259300	Magnetventil 12V/6W, ¾", Durchlaß 18mm
Art. 259301	Magnetventil 24V/6W, ¾", Durchlaß 18mm
Art. 259305	Stecker

Art. 259231	Magnetventil 12V/6W, ½"
Art. 259232	Magnetventil 24V/6W, ½"

Zerhackerpumpe

TA3P10-19 Fäkalienpumpe

Motorgehäuse	Phenol Plastik (PF)
Impeller	66-09-1052S-9 (Nitril)
Impellergehäuse	Thermoplastik Polyester (PET)
Welle	Edelstahl
Dichtung	Lippendichtung
Schlauchanschluß	ein 38mm (11/2"), aus 25mm (1")
Motor	12V-14A, 24V-7A
Abm. LxBxH	230 x 108 x 82mm
Gewicht	1,9kg
Kapazität	23l/min

Art. 66102445304 12 V
Art. 66102445305 24 V

Schmutzwasser-Absaugstütze

Art. 9001182
Aus verchromtem Messing, schwere Ausführung, inklusive Schlüssel. UNI ISO 228 Standard Anschluss, O-Ring-Abdichtung. Anschluss unter Deck: 38-50-60mm. Komplett mit Schlüssel

„Y"-Ventil

Art. 259210
Universelles Kunststoff-Ventil,um Toilettenabfluß zum Fäkalientank oder direkt über Bord zu bringen. Anschluß Ø1 1/2" (38mm). Abm. 135 x 110 x 80mm (bxlxh)

Schwanenhals-bogen

Für unter der Wasserlinie eingebaute Bordtoiletten.

Art. 259200	3/4"	19mm
Art. 259202	1"	25mm
Art. 259201	1 1/2"	38mm

Fäkalien-Tank-sender + Panel

Art. 259251
Mit LED Anzeige für 3/4-Tank & voll, mit Test-Knopf. Keine beweglichen Teile! Für 12 & 24 V. Abm. Panel: 62x62mm, Einbauloch 48x29x15mm, Bohrlöcher auf 48x48mm, Ø4,5mm

Karbonfilter

Art. 184200
Der ideale Filter für Gase aus dem Fäkalientank. Ausgerüstet mit sowohl 16 als 19 mm Anschlußnippeln. Mindestens 1mal pro Jahr wechseln.

Kunststoff Fäkalientanks

Polyethylen Tanks ausgerüstet mit 8 blinden Anschlüsse: 4 x 3/4" (1/2" für 47 & 112l), 4 x 1-1/4" und 1 x 3/8". Wandstärke 6mm."

Art. 184250	Fäkalientank abgeschrägte Seite, Inhalt 50 liter, Abm. 430 x 540 x 290mm (BxLxH)
Art. 184275	Fäkalientank abgeschrägte Seite, Inhalt 75 liter, Abm. 430 x 800 x 290mm (BxLxH)
Art. 184298	Fäkalientank abgeschrägte Seite, Inhalt 98 liter, Abm. 430 x 1000 x 290mm (BxLxH)
Art. 184247	Fäkalientank rechteckig, Inhalt 47 liter, Abm. 480 x 400 x 330mm (LxBxH)
Art. 184278	Fäkalientank rechteckig, Inhalt 78 liter, Abm. 700 x 400 x 300mm (LxBxH)
Art. 184312	Fäkalientank rechteckig, Inhalt 112 liter, Abm. 700 x 800 x 200mm (LxBxH)

Alle Tanks - ausser 112L – haben eine Aussparung für die Pumpe.

Tankreiniger

Ein sicherer biologisch abbaubarer, ungefährlicher Tankreiniger. Entwickelt, um Verunreinigungen zu entfernen, die den Betrieb des Schmutzwassersystems einschränken und üble Gerüche verursachen. Die Lösung reinigt und entfettet auch das System. Darüber hinaus ist es für alle Sanitärsysteme sicher. 3,8 Liter gebrauchsfertiger Shields Sanisystem Reiniger reinigt Tanks bis 75 Liter.

Art. 64189093 Tankreiniger - 3,8L

A. Kunststoff Fäkalientank

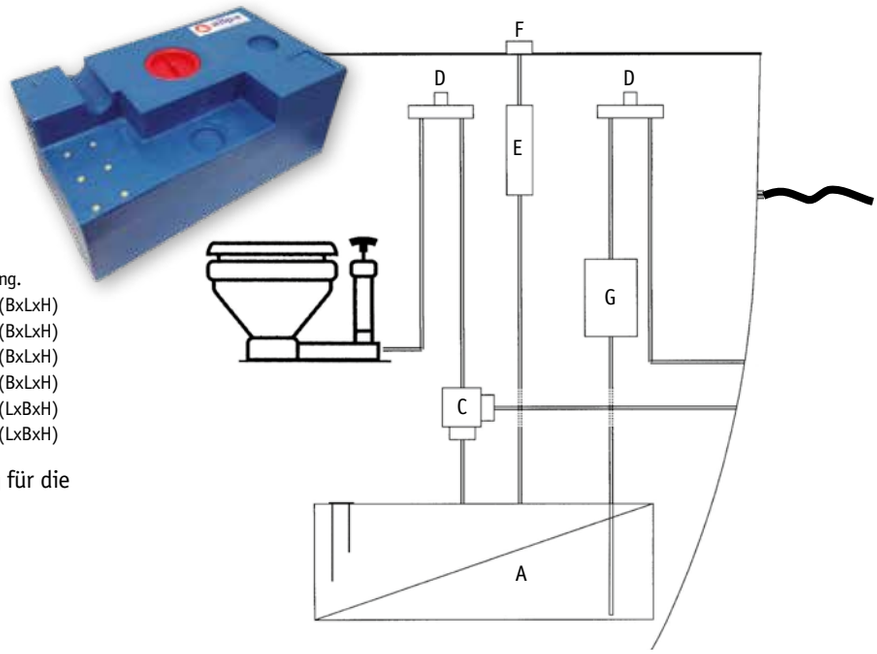

Der Polyethylen-Tank hat 9 blinde Anschlussmöglichkeiten,
4x3/4" und 4x1-1/4" / *4x1/2" und 4x1-1/4" und 1x3/8" für Entlüftung.

- Tank abgeschrägte Seite,	50 Liter	430 x 550 x 290mm	(BxLxH)
- Tank abgeschrägte Seite,	75 Liter	430 x 800 x 290mm	(BxLxH)
- Tank abgeschrägte Seite,	98 Liter	430 x 1050 x 290mm	(BxLxH)
- Tank rechteckig,	47 Liter*	480 x 400 x 330mm	(BxLxH)
- Tank rechteckig,	78 Liter	700 x 400 x 300mm	(LxBxH)
- Tank rechteckig,	112 Liter*	700 x 800 x 200mm	(LxBxH)

Alle Tanks - ausser 112L – haben eine Aussparung für die Pumpe.

B. Tanksender + Panel

Eine Skala mit 3x LED.

Art. 259251

C. Y-Ventil

Kunststoff Ventil um Toilettenabfluß zum Fäkalientank oder direkt über Bord zu bringen. Versehen mit 1-1/2" (38mm) Anschlüssen.

Art. 259210

D. Belüfter

Kunststoff. Für unterhalb der Wasserlinie eingebaute Toiletten. 1-1/2" (38mm).

Art. 259201

E. Karbon filter

Der ideale Filter für Gase aus dem Fäkalientank. Versehen mit sowohl 16 als 19mm Anschlussnippeln.

Art. 184200

F. Entlüftungs-nippel

Kunststoff Entlüftungsnippel, 16mm Anschluss.

Art. 482050

G. Fäkalienpumpe

Fäkalienpumpe 12V, 15A 43Lt./Min. Abm. 240 x 130 x 90mm.
Zufluß: Abfluß: 25mm.

Art. 259113 12V-15A
Art. 259114 24V-7.5A
Art. 259117 Servicekit

Fäkalientank-Satz mit eingebauter Fäkalienpumpe 12V

(24V auf Anfrage)

Diese Sätze umfassen folgende 6 Teile: Fäkalientank mit eingebaute Fäkalienpumpe 12 V, Entlüftungsnippel, Schwanenhalsbogen (1 x), Karbonfilter, Y-Ventil und Tanksender mit Panel.

Art. 184550	Fäkalientank-Satz 50l
	Abm.: 430 x 550 x 290mm (BxLxH), schräg
Art. 184575	Fäkalientank-Satz 75l
	Abm.: 430 x 800 x 290mm (BxLxH), schräg
Art. 184598	Fäkalientank-Satz 98l
	Abm.: 430 x 1050 x 290mm (BxLxH), schräg
Art. 184547	Fäkalientank-Satz 47l
	Abm.: 480 x 400 x 330mm (BxLxH), recht
Art. 184578	Fäkalientank-Satz 78l
	Abm.: 700 x 400 x 300mm (BxLxH), recht
Art. 184612*	Fäkalientank-Satz 112l
	Abm.: 700 x 800 x 200mm (BxLxH), recht

Wandstärke 6 mm.
Achtung: Bitte verwenden Sie LocTite-5331 Kleber für Kunststoff-Metal Verbindungen (-60° bis +150°C) falls Fittings aus Marinemessing gebraucht werden.

* Aussparung für Pumpe nicht bei 112L-Tank. Pumpe wird „inline" montiert

Vertikaler Fäkalientanks

	Kapazität l	Länge mm	Höhe mm	Breite mm	Gewicht kg
Art. 483163	61	200	950	390	7,5
Art. 483171	73	290	750	390	5.5

Mit Transparentdeckel auf ¾ der vollen Tank.
Inkl. 2 x 1-1/2"x 38mm und 1 x 1"x 25mm Fittings.

Art. 483180 Fitting (Borddurchlaß 1½" x 38mm)
Art. 483185 Ansaugrohr L = 1000mm

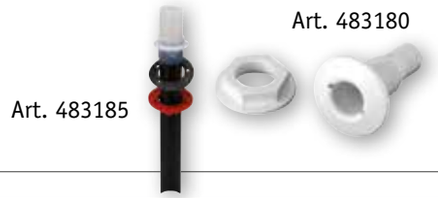

Geruchfilter für Fäkalien- & Kraftstofftanks

Art. 483602 Kunststoff Geruchfilter mit aktiv Karbon, für Krafstofftanks und Fäkalientanks.
Mit Halterung.
Schlauchanschluß Ø19-25mm
D=150mm, H=132mm
(204mm inkl. Schlauchanschlüsse)
Art. 483604 Ersatzfilterelement

Grauwassertank

Art. 660913384 Grauwasser-Tank ***Exklusiv Viking Power 16 Pumpe***

Der Grauwassertank wurde entwickelt um Abwasser von Dusche, Spülbecken, Geschirr-spülmaschinen usw. zu sammeln. Der Tank ist kompatibel mit Einlaßanschlüssen von 19mm, 25mm und 38mm und mi Auslauf-anschlüssen von 19mm und 25mm. Zu dem Tank gehört ein Ultima Switch Schwimmerschalter (ohne bewegliche Teile!) für automatisches Entleeren. Dieser Schalter läßt sich problemlos an jede beliebige Pumpe von 12/24V und max. 20A anschließen. Vorbereitet ist der Tank für die Montage einer Viking 16 Membran-pumpe. Die benötigten Löcher sind vorgebohrt. Abm.: 185x280x340mm.

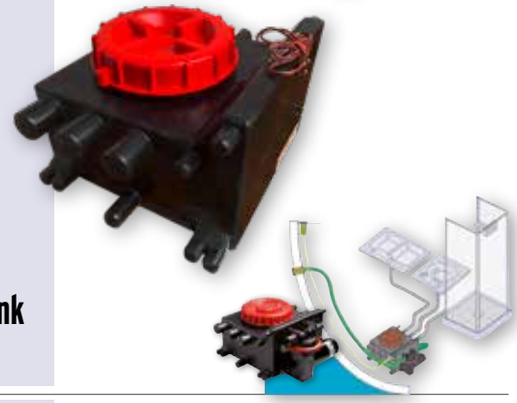

Fäkalientank-Sätze inkl. selbst-ansaugende Membran Pumpe

Art. 184747 Fäkalientaksatz 47l, 480x400x330mm (LxBxH), 12V
Art. 184778 Fäkalientaksatz 78l, 700x400x300mm (LxBxH), 12V
Art. 184847 Fäkalientaksatz 47l, 480x400x330mm (LxBxH), 24V
Art. 184878 Fäkalientaksatz 78l, 700x400x300mm (LxBxH), 24V

Neu entwickelte Sätze! Mit einer Membran Pumpe an dem Tank vormontiert.Durch eins neu entwickelten Absaugsystem wird die verbleibende Restmenge auf ein Minimum reduziert.
Diese Sätze umfassen folgende 7 Teile: Fäkalientank, Entlüftungsnippel, Belüfter (1x), Membran Pumpe (12V), Karbonfilter, Y-Ventil,Tanksender mit Anzeige und Schlauchanschluß 1-¼" x Ø38mm **(Art. 259261)**.
Eventuell 90° Schlauchanschluß: **Art. 1004F38 + 9000092F**.

Einzelner Pumpe
12V **Art. 183212**
24V **Art. 183224**

Flexible Fäkalientanks Inkl. Nippeln

	Kapazität l	Länge mm	Breite mm	Gewicht kg	Form
Art. 483190	60	730	730	0.8	■
Art. 483191	120	730	1030	1.65	■
Art. 483192	55	950	950	0.75	▲
Art. 483193	100	1100	1100	1.30	▲

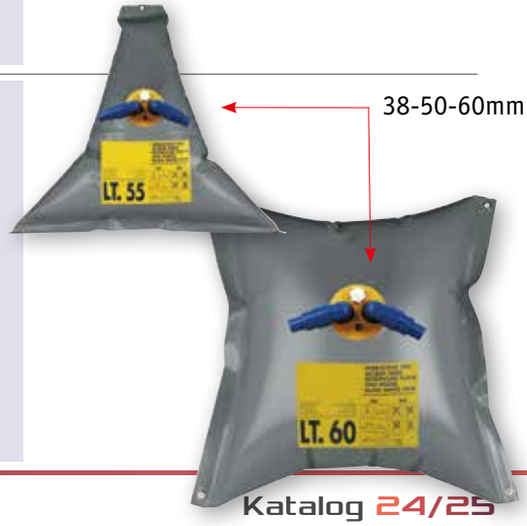

Borddurchlässe
aus Messing

Art. 9001123B15	3/8″ x 15mm	**Art. 9001123J57**	2″ x 57mm
Art. 9001123C18	1/2″ x 18mm	**Art. 9001123K70**	2 1/2″ x 72mm
Art. 9001123D24	3/4″ x 24mm	**Art. 9001123L80**	3″ x 80mm
Art. 9001123E30	1″ x 30mm		
Art. 9001123F40	1 1/4″ x 40mm		
Art. 9001123G45	1 1/2″ x 45mm		

Borddurchlässe
aus Messing

Art. 9001121B	3/8″	**Art. 9001121F**	1 1/4″
Art. 9001121C	1/2″	**Art. 9001121G**	1 1/2″
Art. 9001121D	3/4″	**Art. 9001121J**	2″
Art. 9001121E	1″	**Art. 9001121K**	2 1/2″
		Art. 9001121L	3″

Wasserlöffel
aus Messing

Art. 9001120B	3/8″	**Art. 9001120F**	1 1/4″
Art. 9001120C	1/2″	**Art. 9001120G**	1 1/2″
Art. 9001120D	3/4″	**Art. 9001120J**	2″
Art. 9001120E	1″		

Schlauchtülle
aus Messing

Art. 1004A6	1/4″ x 6mm	**Art. 1004E30**	1″ x 30mm
Art. 1004A8	1/4″ x 8mm	**Art. 1004E32**	1″ x 32mm
Art. 1004A10	1/4″ x 10mm	**Art. 1004F32**	1 1/4″ x 32mm
Art. 1004B10	3/8″ x 10mm	**Art. 1004F38**	1 1/4″ x 38mm
Art. 1004B13	3/8″ x 13mm	**Art. 1004F40**	1 1/4″ x 40mm
Art. 1004B15	3/8″ x 15mm	**Art. 1004G38**	1 1/2″ x 38mm
Art. 1004C14	1/2″ x 14mm	**Art. 1004G40**	1 1/2″ x 40mm
Art. 1004C16	1/2″ x 16mm	**Art. 1004G45**	1 1/2″ x 45mm
Art. 1004C20	1/2″ x 20mm	**Art. 1004G50**	1 1/2″ x 50mm
Art. 1004D13	3/4″ x 13mm	**Art. 1004J50**	2″ x 50mm
Art. 1004D16	3/4″ x 16mm	**Art. 1004J60**	2″ x 60mm
Art. 1004D20	3/4″ x 20mm	**Art. 1004K70**	2 1/2″ x 70mm
Art. 1004D25	3/4″ x 25mm	**Art. 1004L80**	3″ x 80mm
Art. 1004E25	1″ x 25mm		

Muffen
(gerade) aus Messing

Art. 9000270-	1/8″	**Art. 9000270E**	1″
Art. 9000270A	1/4″	**Art. 9000270F**	1 1/4″
Art. 9000270B	3/8″	**Art. 9000270G**	1 1/2″
Art. 9000270C	1/2″	**Art. 9000270J**	2″
Art. 9000270D	3/4″		

T-Stücke
aus Messing Innengewinde

Art. 9000130-	1/8″	**Art. 9000130E**	1″
Art. 9000130A	1/4″	**Art. 9000130F**	1 1/4″
Art. 9000130B	3/8″	**Art. 9000130G**	1 1/2″
Art. 9000130C	1/2″	**Art. 9000130J**	2″
Art. 9000130D	3/4″		

Krümmer
aus Messing

Krümmer 90° aus Messing
mit Innen- und Außengewinde

Art. 9000092-	1/8″	**Art. 9000092D**	3/4″
Art. 9000092A	1/4″	**Art. 9000092E**	1″
Art. 9000092B	3/8″	**Art. 9000092F**	1 1/4″
Art. 9000092C	1/2″	**Art. 9000092G**	1 1/2″
		Art. 9000092J	2″

Kugelhähne

aus

vernickeltem Messing

Art. 9001540A	1/4"	**Art. 9001540B**	3/8"
Art. 9001540C	1/2"	**Art. 9001540D**	3/4"
Art. 9001540E	1"	**Art. 9001540F**	1 1/4"
Art. 9001540G	1 1/2"	**Art. 9001540J**	2"
Art. 9001540K	2 1/2"		

3-Wege-Kugelhähne

aus Messing „T"-Flow

Art. 9001551A	1/4"	**Art. 9001551E**	1"
Art. 9001551B	3/8"	**Art. 9001551F**	1 1/4"
Art. 9001551C	1/2"	**Art. 9001551G**	1 1/2"
Art. 9001551D	3/4"	**Art. 9001551J**	2"

YPSILON Kugelhähne

aus Messing „F"-Flow

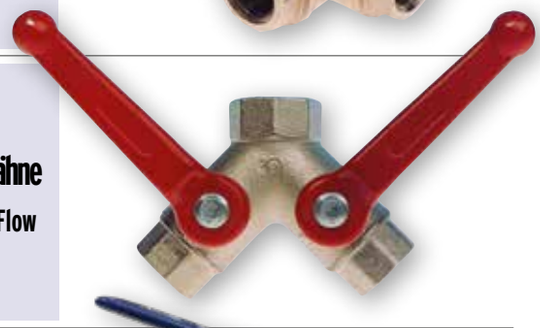

Art. 9001585CBB	1/2" x 3/8" x 3/8"
Art. 9001585EDD	1" x 3/4" x 3/4"

NIRO Kugelhähne

NIRO Kugelhähne mit vollem Durchgang. Geeignet als Absperrventil für Kraftstoffsysteme.

Art. 9001815A	1/4"
Art. 9001815B	3/8"
Art. 9001815C	1/2 "
Art. 9001815G	1 ½"

Mini-Kugelhahn

Art. 9001134A	1/4", Schlauchanschluß 12mm, mit Hebel
Art. 9001135A	1/4", Schlauchanschluß 17mm, für Schraubenzieher
Art. 9001596C	1/2", Innen-/Aussengewinde

Anti-Blockierungs Sicherheitsventil Bronze

Merkmale

- Montage in jeder Position
- Flüssigkeitstromrichtung 2-seitig
- Bronze Gehäuse, CC491K (UNI EN 1982)
- Neopren Abdichtung
- ABS Drehknopf, Feuerbeständig
- Volle Durchlaß

Maß:	Art. 9002260B	Art. 9002260C	Art. 9002260D	Art. 9002260E	Art. 9002260F	Art. 9002260G	Art. 9002260J
SW	25mm	25mm	31mm	38mm	47mm	54mm	67mm
V	53mm	53mm	58mm	63mm	72mm	78mm	90mm
H	76mm	76mm	85mm	94mm	110mm	118mm	139mm
L	67mm	67mm	73mm	84mm	97mm	103mm	124mm
F	15mm	15mm	20mm	25mm	33mm	38mm	48mm
A	11,4mm	15mm	16,3mm	19,1mm	21,4mm	21,4mm	25,7mm
G	**3/8"**	**1/2"**	**3/4"**	**1"**	**1"-1/4**	**1"-1/2**	**2"**

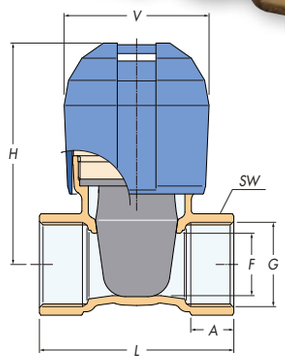

Verbindungsnippel aus Messing

Art. 9000280-	1/8″	**Art. 9000280E**	1″
Art. 9000280A	1/4″	**Art. 9000280F**	1 1/4″
Art. 9000280B	3/8″	**Art. 9000280G**	1 1/2″
Art. 9000280C	1/2″	**Art. 9000280J**	2″
Art. 9000280D	3/4″		

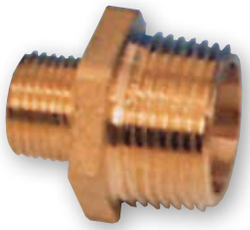

Reduzierstücke aus Messing

Art. 9000245A-	1/4″ x 1/8″	**Art. 9000245FE**	1 1/4″ x 1
Art. 9000245CB	1/2″ x 3/8″	**Art. 9000245GF**	1 1/2″ x 1 1/4″
Art. 9000245BA	3/8″ x 1/4″	**Art. 9000245JG**	2″ x 1 1/2″
Art. 9000245DC	3/4″ x 1/2″	**Art. 9000245KJ**	2 1/2″ x 2″
Art. 9000245ED	1″ x 3/4″		

Reduzierstücke aus Messing

Art. 9000241A-	1/4″ x 1/8″	**Art. 9000241ED**	1″ x 3/4″
Art. 9000241B-	3/8″ x 1/8″	**Art. 9000241FD**	1 1/4″ x 3/4″
Art. 9000241BA	3/8″ x 1/4″	**Art. 9000241FE**	1 1/4″x 1″
Art. 9000241CA	1/2″ x 1/4″	**Art. 9000241GD**	1 1/2″x 3/4″
Art. 9000241CB	1/2″ x 3/8″	**Art. 9000241GE**	1 1/2″x 1″
Art. 9000241DA	3/4″ x 1/4″	**Art. 9000241GF**	1 1/2″x 1 1/4″
Art. 9000241DB	3/4″ x 3/8″	**Art. 9000241JG**	2 x 1 1/2″
Art. 9000241DC	3/4″ x 1/2″		
Art. 9000241EB	1″ x 3/8″		
Art. 9000241EC	1″ x 1/2″		

Verlängerungen aus Messing

Art. 9000530B-80	3/8″ x 80mm		
Art. 9000530C-100	1/2″ x 100mm		
Art. 9000530D-120	3/4″ x 120mm		
Art. 9000530E-150	1″ x 150mm		

Messingstopfen

Art. 9000290-	1/8″	**Art. 9000290E**	1″
Art. 9000290A	1/4″	**Art. 9000290F**	1 1/4″
Art. 9000290B	3/8″	**Art. 9000290G**	1 1/2″
Art. 9000290C	1/2″	**Art. 9000290J**	2″
Art. 9000290D	3/4″		

Krümmer aus Messing

Krümmer **aus Messing 90°** mit 2 Innengewinden		Krümmer **aus Messing 45°** mit 2 Innengewinden	
Art. 9001002F	1 1/4″	**Art. 9000120G**	1 1/2″
Art. 9001002G	1 1/2″	**Art. 9000120J**	2″
Art. 9001002J	2″		

Sammelröhre aus Messing

Art. 9001007DB-2	2-weg 3/4″ x 1/2″		
Art. 9001007DB-3	3-weg 3/4″ x 1/2″		
Art. 9001007DB-4	4-weg 3/4″ x 1/2″		
Art. 9001007EC-2	2-weg 1″ x 1/2″		
Art. 9001007EC-3	3-weg 1″ x 1/2″		
Art. 9001007EC-4	4-weg 1″ x 1/2″		

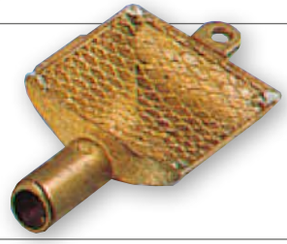

Saugkorb aus Messing

Mit NIRO-Sieb

Art. 9001200	Ø20mm
Art. 9001201	Ø25mm

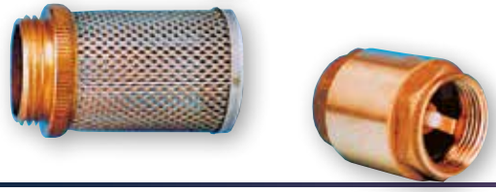

NIRO Ansaugsieb / Rückschlagventil aus Messing

Ansaugsieb		Rückschlagventil	
Art. 9001533/C-B	3/8″	**Art. 9001532B**	3/8″
Art. 9001533/C-C	1/2″	**Art. 9001532C**	1/2″
Art. 9001533/C-D	3/4″	**Art. 9001532D**	3/4″
Art. 9001533/C-E	1″	**Art. 9001532E**	1″

NIRO 316 Borddurchlass mit Tülle

	Schlauch (A)	B mm	C mm	D mm
Art. 9072695	10mm 3/8“	52	35	21
Art. 9072696	13mm 1/2”	52	35	26
Art. 9072697	19mm 3/4”	59	39	26
Art. 9072698	26mm 1”	68	49	40
Art. 9072699	32mm 1-1/4”	72	55	41
Art. 9072700	38mm 1-1/2”	77	64	43
Art. 9072701	52mm 2”			

NIRO Abfluss

Art. 9078690

Deckel ist abnehmbar (Schlüssel wird mitgeliefert). Durch die eingebaute Kugel kann das Wasser nicht mehr zurückströmen.
A = 38 mm, B = 58 mm, C = 115 mm, D = 91 mm

NIRO Abfluss 90°

Art.	A mm	B mm	C mm	D mm
9078685	16	15	36	42
9078686	19	15	36	42
9078687	25	15	36	42
9**078688**	38	33	63	90 (Plastik Krümmer)

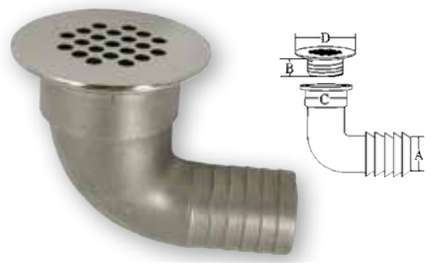

Borddurchlässe

Borddurchlässe aus weißem Kunststoff, mit Tülle

		A mm	B mm	C mm	D mm	E mm
Art. 9062039	5/8”	22	15	75	43	39
Art. 9062040	3/4”	25	18	83	51	43
Art. 9062041	1”	32	25	94	62	45
Art. 9062043	1 1/4”	46	30	95	76	55
Art. 9062042	1 1/2”	46	40	104	78	54

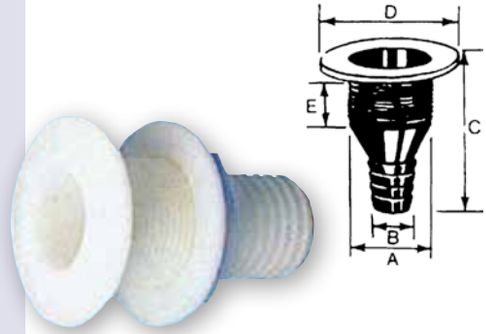

Entlüftungs-nippel

Messing, verchromt

Art. 9001191C	1/2”
Art. 9001191E	1

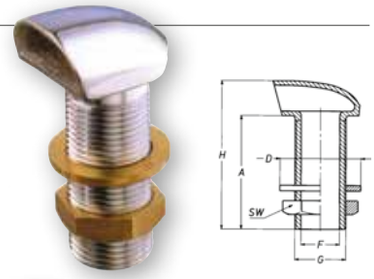

Messing-belüfter

Art. 9001250 1/2” mit Verschlußkugel

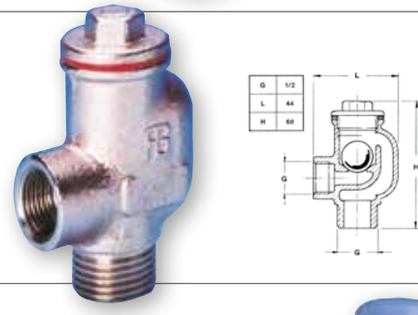

Entlüftungs-nippel

Entlüftungsnippel, verchromtes Messing

Art. 9001191	Ø16mm, gerade
Art. 9001190	Ø20mm, gerade
Art. 9001188/S	Ø16mm, rechtwinklig
Art. 482050	Ø16mm, gerade
Art. 482052	Ø19mm, gerade

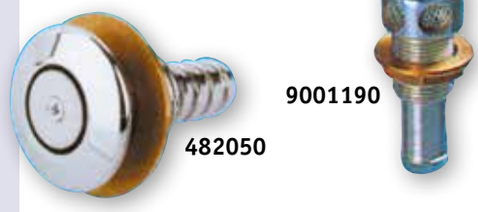

Kunststoff-Borddurchlass

Stabiler Kunststoff-Borddurchlass mit gerade Schlauchanschluß und NIRO 316 Flansch

Art. 9078920	13mm (1/2") Schlauchtülle, L= 81mm, Flansch Ø48mm
Art. 9078921	16mm (5/8") Schlauchtülle, L= 81mm, Flansch Ø48mm
Art. 9078922	19mm (3/4") Schlauchtülle, L= 86mm, Flansch Ø48mm
Art. 9078923	26mm (1") Schlauchtülle, L= 86mm, Flansch Ø48mm
Art. 9078924	29mm (1-1/8") Schlauchtülle, L= 87mm, Flansch Ø48mm
Art. 9078925	32mm (1-1/4") Schlauchtülle, L= 103mm, Flansch Ø60mm
Art. 9078926	38mm (1-1/2") Schlauchtülle, L= 103mm, Flansch Ø60mm
Art. 9078927	52mm (2") Schlauchtülle, L= 130mm, Flansch Ø82mm

Kunststoff-Borddurchlass

Stabiler Kunststoff-Borddurchlass mit Winkelschlauchanschluß und NIRO 316 Flansch

Art. 9078930*	16mm (5/8") Schlauchtülle, L= 63mm, Flansch Ø48mm
Art. 9078931	19mm (3/4") Schlauchtülle, L= 81mm, Flansch Ø48mm
Art. 9078932*	26mm (1") Schlauchtülle, L= 95mm, Flansch Ø48mm
Art. 9078933*	29mm (1-1/8") Schlauchtülle, L= 95mm, Flansch Ø48mm
Art. 9078934	8mm (1-1/2") Schlauchtülle, L= 112mm, Flansch Ø60mm, Innenmaß Ø28,5mm
Art. 9078935	52mm (2") Schlauchtülle, L= 115mm, Flansch Ø82mm Innenmaß Ø45mm

*Passend für Lenzstopfen Art. 908569 en 908566

Kunststoff Borddurchlass

Kunststoff Borddurchlass mit Winkelschlauchanschluß

Art. 483176	3/4" x 19mm
Art. 483177	1" x 25mm
Art. 483178	1-1/2" x 38mm

Kunststoff-Muffen

Kunststoff-Muffen verstärkt mit NIRO Ring

Art. 486900	1/2 x 1/2
Art. 486901	3/4 x 3/4
Art. 486902	1 x 1
Art. 486903	1-1/4 x 1-1/4
Art. 486904	1-1/2 x 1-1/2

Kugelhahn aus schwarzem Kunststoff, mit Innengewinde (PA-6 nylon)

Art. 486600	1/2″
Art. 486601	3/4″
Art. 486602	1″
Art. 486603	1-1/4″
Art. 486604	1-1/2″
Art. 486605	2″

Zubehör für Wassertanks

Borddurchlässe aus weißem Kunststoff, mit Aussengewinde

Art. 486610	1/2″
Art. 486611	3/4″
Art. 486612	1″
Art. 486613	1-1/4″
Art. 486614	1-1/2″
Art. 486615	2″

Zubehör für Wassertanks

Schlauchtülle aus schwarzem Kunststoff, mit Aussengewinde

Gerade:		Rechtwinklig:	
Art. 486620	1/2″ x 13mm	**Art. 486630**	1/2″ x 13mm
Art. 486621	3/4″ x 19mm	**Art. 486631**	3/4″ x 19mm
Art. 486622	1″ x 25mm	**Art. 486632**	1″ x 25mm
Art. 486623	1-1/4″ x 32mm	**Art. 486633**	1-1/4″ x 32mm
Art. 486624	1-1/2″ x 32mm	**Art. 486634**	1-1/2″ x 38mm
Art. 486625	1-1/2″ x 38mm	**Art. 486635**	2″ x 50mm

Zubehör für Wassertanks

Schlauchreduzierstücke, aus weißem Kunststoff

Art. 486640	19 x 13mm
Art. 486641	19 x 16mm
Art. 486642	25 x 19mm
Art. 486643	32 x 25mm
Art. 486644	38 x 25mm
Art. 486645	38 x 32mm

Zubehör für Wassertanks

Y-Schlauchverbinder aus weißem Kunststoff

Art. 486649	19 x 19 x 25mm
Art. 486650	25 x 25 x 38mm
Art. 486651	25 x 25 x 25mm
Art. 486652	38 x 38 x 38mm

Zubehör für Wassertanks

Kraftstoffschlauch öl- und benzinbeständig mit Genähmigung

SAE J1527 B2 and ISO 8469 TYPE B Class Standard

Art. 9002000	8 x 13mm, grau 25 Meter

- Temp.: -30°C + 80°C

Auspuffschlauch mit Lloyd's Abnahme

Sehr flexibel mit stählerner Spirale. -25° + 120°C.
Farbe schwarz mit grünem Streifen mit Aufdruck:
"Marine Wet Exhaust – Approved Lloyd's Register no. 96/00127 (E3) & 96/00126 (E3)"

Art.	
800040	40 x 50mm
800045	45 x 55mm
800050	50 x 62mm
800060	60 x 70mm
800152	152 x 164mm
800075	76 x 86mm
800090	90 x 100mm
800100	102 x 113mm
800127	127 x 137mm

Gummi-Kraftstoffschlauch

Geeignet für Diesel, Bio-Diesel und bleifreies Benzin

Standard: • SAE J 1527: 2004
• USCG A1 R1 • ISO 7840: 2004 A1 CE
Genehmigt: • CE • CE 0474 RINA • LLOYD'S REGISTER
Farbe: schwarz, glatt mit Aufdruck
Temp. -30°C + 100°C

Art. 9002012	6 x 16mm – max 14bar
Art. 9002013	8 x 17mm – max 14bar
Art. 9002060	10 x 19mm – max 14bar
Art. 9002062	12,5 x 22mm - max 12bar
Art. 9002014	16 x 26mm – max 10bar

Gummi-Kraftstoffschlauch

Innenseite Nitril, Außenseite Neopren

- Farbe: schwarz, glatt mit Aufdruck
- Arbeitsdruck 10bar
- Bruchdruck 30bar
- mit anti-statischem Kupferdraht: R<1W
- Temp.: -30°C + 80°C

Art. 831017	10 x 17mm
Art. 831322	13 x 22mm
Art. 831623	16 x 23mm
Art. 831927	19 x 27mm

Kraftstoffschlauch mit stählerner Spirale

Geeignet für Diesel, Bio-Diesel und bleifreies Benzin

Standard: • SAE J 1527: 2004 • USCG A1 R2
• ISO 7840: 2004 A1 CE
Genehmigt: • CE • CE 0474 RINA • LLOYD'S REGISTER

Farbe: schwarz mit rotem Streifen mit Aufdruck
Temp.: -30°C + 100°C

Art. 852532	25 x 32mm – max 10bar
Art. 853245	32 x 44mm – max 10bar, mit Stahlspirale
Art. 853852	38 x 51mm – max 10bar, mit Stahlspirale
Art. 855065	51 x 64mm – max 10bar, mit Stahlspirale

Kaltwasser-schlauch

PVC-Schlauch mit geflochtener Polyester-Einlage
- Farbe: transparent, Lebensmittelqualität
- Temp. -20°C - +60°C, max. bar bei +20°C (Arbeitsdruck)

Art. 800814	8 x 14mm	20bar
Art. 801319	13 x 19mm	15bar
Art. 801521	15 x 21mm	14bar
Art. 801927	19 x 27mm	14bar
Art. 802534	25 x 34mm	13bar
Art. 803242	32 x 42mm	10bar
Art. 803848	38 x 48mm	8bar
Art. 805060	50 x 60mm	6bar

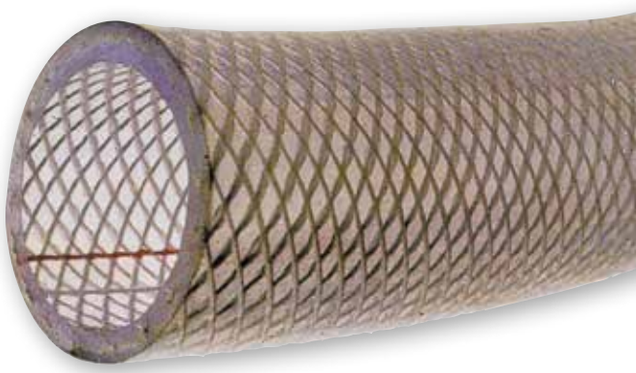

Kaltwasser-schlauch

Knickfester PVC-Saug/Pressschlauch mit stählerner Spirale
- Farbe: transparent
- Temp. -15˚C - +65˚C, max. bar bei +20˚C (Arbeitsdruck)

Art. 861016	10 x 16mm	7bar
Art. 861319	13 x 19mm	6bar
Art. 861623	16 x 23mm	6bar
Art. 862027	20 x 27mm	5bar
Art. 862533	25 x 33mm	5bar
Art. 862836	28 x 36mm	4,5bar
Art. 863241	32 x 41mm	4bar
Art. 863847	38 x 47mm	4bar

Heißwasser-schlauch

Heisswasserschlauch (EPDM) für allpa Warmwasserbereiter
- Farbe: schwarz mit rotem Kennstreifen
- Arbeitsdruck 15bar
- Bruchdruck 45bar
- Temp. -35˚C - +115˚C

Art. 841319	13 x 19mm
Art. 841522	16 x 23mm
Art. 841927	19 x 27mm

Auch geeignet für Kühlwasser (Kühlflüssigkeit)

Deckwasch-schlauch

Der flexibelste, druckfeste und anti-torsion PVC-Schlauch.
- Außenfarbe: weiß Innenfarbe: blau
- Arbeitsdruck: 8bar
- Temp. -10˚C + 60˚C

Art. 881317	13 x 17mm	8bar	65mm Biegeradius
Art. 881621	16 x 21mm	8bar	75mm Biegeradius
Art. 881925	19 x 25mm	8bar	75mm Biegeradius

Dampf-/ Heißwasser-schlauch

Dampf/Heißwasserschlauch (EPDM)
- Farbe: Innen: weiß, Außen: blau mit Aufdruck geeignet für Nahrungsmittel
- Arbeitsdruck 7bar • Temp. +120°C

Art. 821323	13x22mm
Art. 9087123	16x26mm
Art. 821933	19x33mm

PVC-Toiletten-schlauch

PVC-Saug/Pressschlauch mit stählerner Spirale.
innen- und Außenseite glatt,

Art. 811621	16 x 21mm, 5bar
Art. 811925	19 x 25mm, 5bar
Art. 812534	25 x 32mm, 5bar
Art. 813241	32 x 41mm, 5bar
Art. 813848	38 x 47mm, 4bar

Toiletten-schlauch “Silver” 5 Jahren Geruchtdicht Garantie

Toiletten-schlauch “SILVER”
- Sanipomp-Extra
- Maximum Geruchdichtheit
- mit 5 Jahren Garantie
- Mit Vanilla-Aroma

Art. 891929	Ø19 x 29mm
Art. 892535	Ø25 x 35mm
Art. 893848	Ø38 x 48mm

According to the EUROPEAN , FDA, ISO 9099:2000
TEST METHILIC ALCOOL

hose type	*after 20 mouth*	*after 5 years*
Sanip.extra	1,8%	4,8%
SBR	31,6%	61,8%
PVC	35,2%	68,9%

Für Schlauchklemmen siehe Seite 629

Stellen Sie mit einigen Klicken ein Kalt- und Warmwassersystem in Ihrem Schiff zusammen mit 100% dichten Verbindungen! Das SeaTech-System ist sehr einfach zu montieren, auseinander zu nehmen und beliebig zu ändern.

Die dazu gehörige metrische Leitung aus Polyethylen kann einfach auf gewünschte Länge geschnitten und mit Hilfe von verschiedenen Fittings das gewünschte Leitungssystem gebaut werden.

Das Geheimnis von dem SeaTech-System sind die einzigartigen O-Ring-Fittings. Dieses System sorgt dafür, daß der O-Ring andauernd geschützt ist, und das keine Leckagen entstehen können.

Merkmale:

- Bei der Installation des Systems wird der O-Ring geschützt
- Die Leitung wird immer durch die spezielle Konstruktion am richtigen Platz gegen den O-Ring gedrückt
- Diese Konstruktion sorgt auch dafür, daß der O-Ring sich nicht verschiebt
- SeaTech Fittings sind auch geeignet für Leitungen aus Kupfer, PVC, PEX und anderem Material

Technische Information (Druck und Temperatur):		
Max. Arbeitsdruck	100 psi	180° F (max. Temp)
	6.8 bar	82° C (max. Temp)

Ein Verbindungshersteller

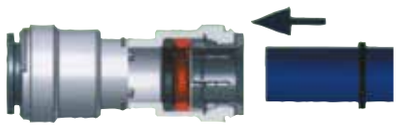

SeaTech

Optimaler Durchfluss!

Drehbar unter Druck!

Verbundmöglichkeit mehrerer Materialien!

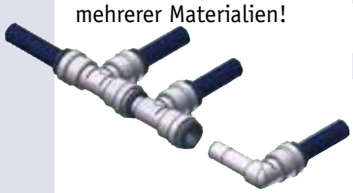

Viele Möglichkeiten!

SeaTech Leitung 15mm:

Art. 9037100	Leitung kaltes Wasser, Rolle 50' (ca. 16m), blau
Art. 9037101	Leitung kaltes Wasser, Rolle 250' (ca. 78m), blau
Art. 9037105	Leitung warmes Wasser, Rolle 50' (ca. 16m), rot
Art. 9037106	Leitung warmes Wasser, Rolle 250' (ca. 78m), rot

Rohrschneider
Art. 9037195

Art. 9037145
Verbindung männlich, 15mm, 1/2" NPT Gewinde

Art. 9037110
T-Stück 15mm

Art. 9037115
Verbindungsstück 15mm

Art. 9037120
Verbindung weiblich, 15mm, 1/2" NPS Gewinde

Art. 9037121
Verbindung weiblich, 15mm, 3/4" NPS Gewinde

Art. 9037125 Knie-Stück 15mm

Art. 9037130 Knie-Stück männlich,
15mm, 1/2" NPT Gewinde

Art. 9037135 Knie-Stück, weiblich, 15mm, 1/2" NPS Gewinde
Art. 9037136 Knie-Stück, weiblich, 15mm, 3/4" NPS Gewinde

Art. 9037140 Knie-Stück einschiebbar, 15mm
Mit festem, einschiebbarem Rohr

Art. 9037155 Pumpen-Anschluss, 15mm, Knie

Art. 9037150 Pumpen-Anschluss, 15mm, gerade

Art. 9037175 Endstopfen, 15mm

Art. 9037160 T-Stück einschiebbar, 15mm

Art. 9037170 Leitunghalter, Biegung, für 15mm Rohr

Art. 9037165 Leitunghalter, für 15mm Rohr

Art. 9037185 Anschluss mit Hahn, 15mm

Art. 9037180 Elektrisches Ventil 12V DC, 15mm
Art. 9037181 Elektrisches Ventil 24V DC, 15mm

Art. 9037190 Abschlusskappe mit Rückschlagventil, weiß
Anschluss mit Hahn, 15mm
Ideal für Außenhahn oder - Dusche
Inkl. Adapter für standard "Gardena"-Anschluß

Art. 9037191 Einzelne Adapter

SeaTech

Tankanzeiger :	Premier Pro	Lido Pro	Argent Pro
Fuel (SW)	84150FE	59655F	65524SSFE
Fuel (VDO)	84151FE	65240F	67582SSFE
Wasser (SW)	70605FE	70606FE	67579SSFE
Wasser (VDO)	84160FE	66412F	67581SSFE
Black wasser (VDO)	84161FE	66413F	

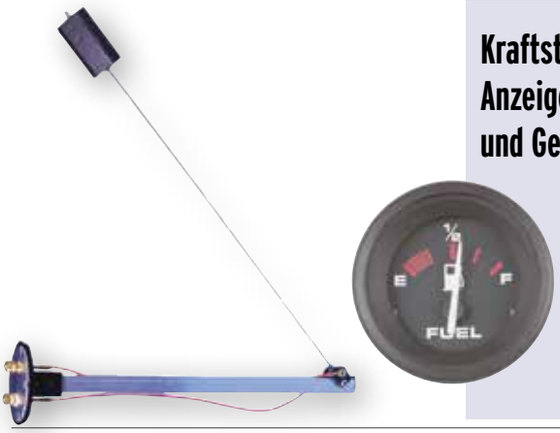

Kraftstoff-Anzeige und Geber

CODE F

Kraftstoff-Geber (240-33 Ohm).
5-Loch-Flansch, Arm rechts oder links anzubauen, für Tanks mit einer Höhe von 4-24" (10-61cm).
Neue „VITON" Flanschpackung: geeignet für alle Kraftstoffarten (weltweit).

Art. 90424K	Kraftstoff-Geber
Art. 57902E	Kraftstoff-Anzeige

NIRO Tankgeber

12/24V, 5-Lochmontage (Ø54/70 mm)
Kraftstoff-/Trinkwassergeber haben Kunststoffschwimmer.
Fäkalientankgeber haben NIRO Schwimmer mit spezifischen selbstreinigenden Merkmalen.
USA-Type für Teleflex-, Vetus-, Faria-Anzeiger usw. Spezielle Ausführung für VDO-Anzeiger.

Länge	Kraftstoff/Trinkwasser USA 240-30 Ω	Kraftstoff/Trinkwasser VDO 10-180 Ω	Trink-/Grauwasser/Fäkalien USA 240-30 Ω	Trink-/Grauwasser/Fäkalien VDO 10-180 Ω
160mm	**9021810/T**	**9021810/V**		
200mm	**9021811/T**	**9021811/V**	**9021811/WT**	**9021811/WV**
250mm	**9021812/T**	**9021812/V**		
280mm	**9021813/T**	**9021813/V**		
300mm	**9021814/T**	**9021814/V**	**9021814/WT**	**9021814/WV**
320mm	**9021815/T**	**9021815/V**		
350mm	**9021816/T**	**9021816/V**		
380mm	**9021817/T**	**9021817/V**		
400mm	**9021818/T**	**9021818/V**	**9021818/WT**	**9021818/WV**
450mm	**9021819/T**	**9021819/V**		
480mm	**9021820/T**	**9021820/V**		
500mm	**9021821/T**	**9021821/V**		

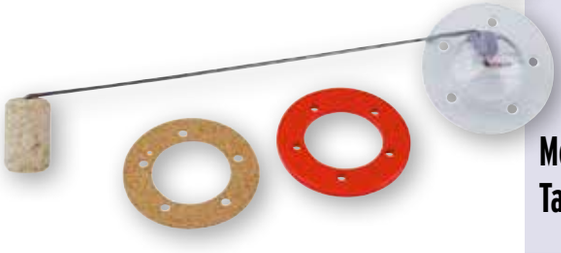

Mechanischer Tankgeber

Art. 9008251	Tankhöhe 200mm (für Tanks 9008033/43/53)
Art. 9008253	Tankhöhe 280mm (für Tanks 9000042/55/70)
Art. 9008254	Tankhöhe 490mm (für Tanks 9008080/110)

NIRO Deckeinfüllstützen

NIRO 316 Deckeinfüllstutzen mit farbkodierten Symbolen und graviertem Text. Rechte Ausführung mit Ø38mm Schlauchanschluß. Einbau Tiefe ist 90mm

Art. 269030 **Diesel mit Entlüftung,**
Ø38mm schlauchanschluß und eingraviertem Text in Montagering aus NIRO

Art. 269031 **Water mit Entlüftung,**
Ø38mm schlauchanschluß und eingraviertem Text in Montagering aus NIRO

NIRO Deckeinfüllstützen

NIRO Deckeinfüllstutzen mit farbkodierten Symbolen und graviertem Text, komplett mit Schlüssel. Rechte oder 30° Ausführung mit Ø38mm Schlauchanschluß.
Tiefe ist 76mm.

0° Modelle	30° Modelle
Ø Flansch 76mm	Ø Flansch 76mm
Art. 9078221 Water	**Art. 9078715** Water
Art. 9078218 Waste	**Art. 9078716** Waste
Art. 9078219 Gas	**Art. 9078717** Gas
Art. 9078222 Diesel	**Art. 9078713** Diesel
Art. 9078220 Fuel	**Art. 9078718** Fuel
Art. 9078223 Oil	**Art. 9078714** Oil
Art. 9078224 Petrol	**Art. 9078719** Petrol

Art. 9078225 Schlüssel einzeln LZL 30mm
Art. 9078227 Drehverschluß (Deckel) einzeln (1-¼")

Deckeinfüllstutzen

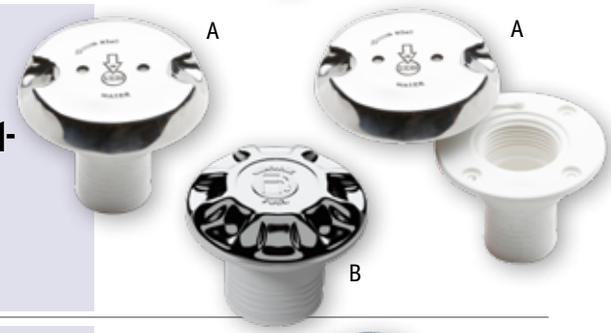

Gehäuse aus Kunststoff mit NIRO Deckel (A)

Art. 482043	Fuel	Ø38mm
Art. 482044	Fuel	Ø50mm
Art. 482045	Water	Ø38mm

Gehäuse aus Kunststoff mit verchromtem Deckel (B)

Art. 482046	Fuel	Ø38mm
Art. 482047	Fuel	Ø50mm
Art. 482048	Water	Ø38mm

Deckeinfüllstutzen

Aus verchromtem Messing,
komplett mit Schlüssel.
Innengewinde 1-½".
Aufbau Ø83mm, Lochmaß Ø54mm, Länge 48mm
Art. 9001173 „FUEL"
Art. 9001175 „AQUA"

Art. 9001174 Einzelschlüssel LZL 25mm

Deckeinfüllstutzen

Deckeinfüllstutzen mit ausklappbarem. Schlüssel, verchromtes Messing. Aufbau Ø85mm, Lochmaß Ø50mm, Länge 81mm

Art. 482040	Deckeinfüllstutzen **„DIESEL"**, Schlauchgröße 50mm
Art. 482041	Deckeinfüllstutzen **„WATER"**, Schlauchgröße 50 und 35mm
Art. 482042	Deckeinfüllstutzen **„FUEL"**, Schlauchgröße 50mm

Nylon Deckeinfüllstutzen mit farbkodiertem Schlüssel

4 St. Farbschlüssel mitgeliefert: rot/Benzin, grün/Diesel, blau/Trinkwasser, schwarz/Schmutzwasser
6 st. Aufkleber werden mitgeliefert: Diesel, Fuel, Gas, Petrol, Waste, Water

Art. N2940006 Schlauchanschluß Ø38mm
Art. N2940007 Schlauchanschluß Ø51mm

zum Beispiel
486056

zum Beispiel
486075

Flexible Trinkwasser-tanks

Flexible Trinkwassertanks hergestellt aus Elastomer Thermoplastik
Flansch mit Anschlussnippeln vormontiert:
1 x rechtaufstehender Anschluss für Ø10 & 12mm und
1 x rechtaufstehender Anschluss für Ø17 & 19mm.

Drei-Eck-Modell:

Art. 486056	55l	950 x 950mm
Art. 486100	100l	1100 x 1100mm

Rechteckiges Modell:

Art. 485060	60l	730 x 730mm
Art. 485075	75l	730 x 800mm
Art. 485100	100l	730 x 880mm
Art. 485120	120l	730 x 1030mm
Art. 485150	150l	730 x 1300mm

CE

482020

482021

482023

Kunststoff Fittings

Art. 482020	3/4" Kugelhahn
Art. 482021	3/4" x 12mm, gerade
Art. 482022	3/8" x 12mm, 90°
Art. 482016	3/8" x 16mm, gerade
Art. 482019	3/8" x 10mm, gerade
Art. 482023	3/4" Abfuhrfitting

9008255

9008271

Einfüllsatz und Flanschplatte

Art. 9008255	Flanschplatte für Kunststoff -Trinkwasser-tanks (ohne Abb.).
Art. 9008271	Kunststoff Einfüllsatz für Wassertanks. Schlauchanschluss 38-50-60mm (gerade und rechtwinklig). Farbe Einfüllsatz: grau

Tanks aus Polyethylen

Farbe grün. Die Tanks sind standard ausgestattet mit Flanschplatte **(Art. 9008255)**, und nicht mit Inspektionsverschluss (wie abgebildet). Einfüllsatz einzeln lieferbar **(Art. 9008271)**.

CE

	netto	brutto	
Art. 482101	32l	35l	Abm.450x390x200 (+30) mm (LxBxH)
Art. 482102	39l	43l	Abm.550x390x200 (+30) mm (LxBxH)
Art. 482103	45l	51l	Abm.650x390x200 (+30) mm (LxBxH)
Art. 482104	52l	59l	Abm.750x390x200 (+30) mm (LxBxH)
Art. 482105	60l	66l	Abm.850x390x200 (+30) mm (LxBxH)
Art. 482106	65l	74l	Abm.950x390x200 (+30) mm (LxBxH)
Art. 482107	47l	51l	Abm.450x390x290 (+30) mm (LxBxH)
Art. 482108	57l	62l	Abm.550x390x290 (+30) mm (LxBxH)
Art. 482109	67l	74l	Abm.650x390x290 (+30) mm (LxBxH)
Art. 482110	77l	85l	Abm.750x390x290 (+30) mm (LxBxH)
Art. 482111	87l	96l	Abm.850x390x290 (+30) mm (LxBxH)
Art. 482112	97l	107l	Abm.950x390x290 (+30) mm (LxBxH)

Tanks aus Polyethylen grün

9008255

3/8“ Innengewinde, Flansch ø 175mm

482101

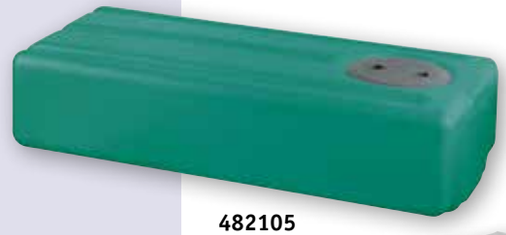

482105

Tanks aus Polyethylen für Trink- und Grauwasser

Farbe Weiß. Die Tanks sind standard ausgestattet mit Flanschplatte **(Art. 9008255)** wie abgebildet.

Einfüllsatz einzeln lieferbar **(Art. 9008271)**.

Art. 482115	100l	Abm. 910x300x410 (+30) mm (LxBxH)
Art. 482116	100l	Abm. 910x410x300 (+30) mm (LxBxH)
Art. 483590	190l	A=1240, B=580, C=300, D=340

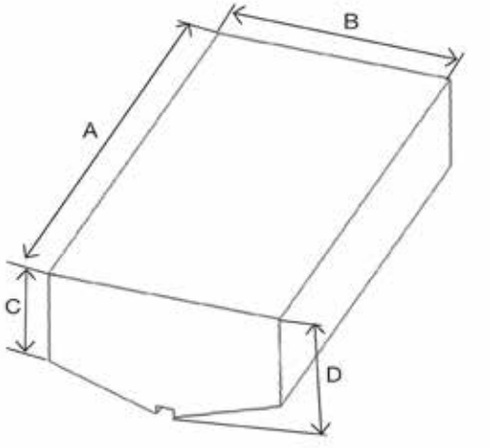

Tanks aus Polyethylen Weiß

482115

482116

483590

Wasser Tank

Johnson Pump

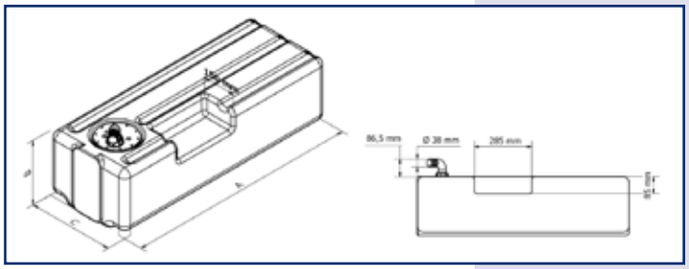

Wasser Tank mit Füllnippel und Entlüftung

Art. 483339/M	Water Tank 39 Liter
	A: 550mm, B: 200mm, C: 390mm
Art. 483340/M	Water Tank 45 Liter
	A: 650mm, B: 200mm, C: 390mm
Art. 483341/M	Water Tank 52 Liter
	A: 750mm, B: 200mm, C: 390mm
Art. 483342/M	Water Tank 60 Liter
	A: 850mm, B: 200mm, C: 390mm
Art. 483343/M	Water Tank 65 Liter
	A: 950mm, B: 200mm, C: 390mm
Art. 483344/M	Water Tank 71 Liter
	A: 1050mm, B: 200mm, C: 390mm
Art. 483345/M	Water Tank 57 Liter
	A: 550mm, B: 290mm, C: 390mm
Art. 483346/M	Water Tank 67 Liter
	A: 650mm, B: 290mm, C: 390mm
Art. 483347/M	Water Tank 77 Liter
	A: 750mm, B: 290mm, C: 390mm
Art. 483348/M	Water Tank 87 Liter
	A: 850mm, B: 290mm, C: 390mm
Art. 483349/M	Water Tank 97 Liter
	A: 950mm, B: 290mm, C: 390mm
Art. 483350/M	Water Tank 107 Liter
	A: 1050mm, B: 290mm, C: 390mm

allpa
marine equipment

allpa® Schiffsboiler

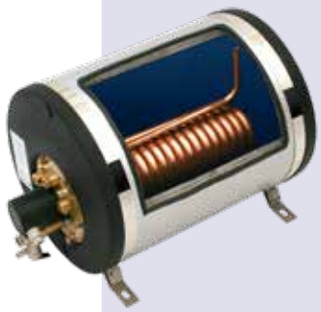

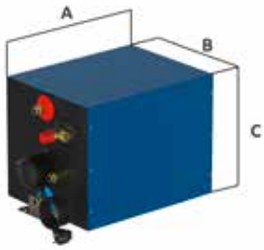

A=523, B=320, C=320mm

allpa® Schiffsboiler verwenden die Wärme vom Schiffsmotor, um Warmwasser zu produzieren. Als Alternative können Sie Warmwasser auch elektrisch erzeugen.

Merkmale:

- Isolierung aus stoßfestem Polyurethan
- Abkühlung weniger als 1°C per Stunde
- NIRO Befestigungsbügel
- Schnelle Erwärmung durch einen großen Wärmetauscher
- Einstellbares Thermostat (0°C bis 70°C)
- Überdruckventil am Boiler von 6 ± 0,5 bar sorgt für Sicherheit (kann zum Leerlaufen des Boilers benutzt werden)
- Getestet auf 8 bar!
- Überdruckventil verhindert Rückfluß von Kaltwasser
- Messingmontageflansch kann für die Inspektion benutzt werden.

Boiler mit emailliertem Kessel sind mit einer Magnesiumanode ausgestattet. Bei NIRO-Boiler ist eine Anode nicht nötig. Die Schlauchtüllen werden nicht standardmäßig mitgeliefert!

Achtung: das Heizelement darf erst eingeschaltet werden, wenn der Warmwasserbereiter ganz mit Wasser gefüllt ist!

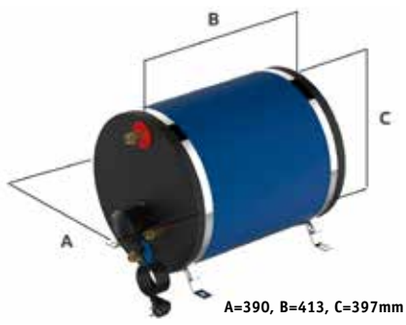

A=390, B=413, C=397mm

allpa BASIS

Art.	Power	Voltage	Inhalt	Gewicht	Modell
9051422	850W	230V	22l	13kg	Rechteckig
9051423	850W	230V	22l	13kg	Rund
9051430	850W	230V	30l	14kg	Rund

allpa Basis Schiffsboiler mit emaillierter Kessel und beschichtetest Aluminium-Außenmantel.

allpa STANDARD

Art.	Power	Voltage	Inhalt	Gewicht	Modell
9051520	550W	230V	20l	13kg	Rechteckig
9051620	1200W	230V	20l	13kg	Rechteckig
9051522	500W	230V	22l	14kg	Rund
9051622	1200W	230V	22l	14kg	Rund

allpa Standard Schiffsboiler mit emaillierter Kessel und anodisierter Aluminium-Außenmantel.

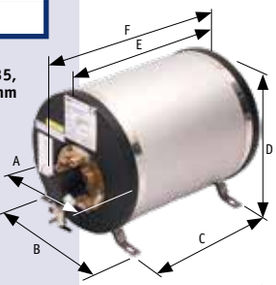

A=322, B=267, C=335, D=334, E=410 & F=485mm

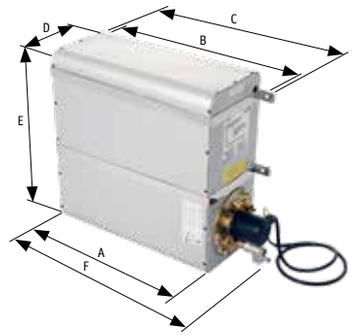

A=420, B=457, C=488, D=190, E=420 & F=485mm

allpa marine equipment

allpa® Scheepsboilers

allpa LUXE

Art.	Power	Voltage	Inhalt	Gewicht	Modell
9051822	800W	230V	22l	14kg	Rund
9051621	1200W	230V	22l	14kg	Rund

allpa Luxe Schiffsboiler mit NIRO Kessel und NIRO-Außenmantel.

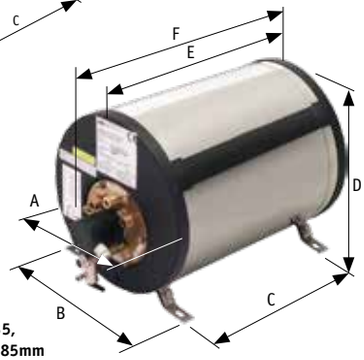

A=322, B=267, C=335, D=334, E=410 & F=485mm

Johnson Pump®

AquaH ist eine neue innovative Serie aus NIRO AISI 316 Boiler mit einem Inhalt von 22 bis 80l.

Merkmale:

- NIRO AISI 316 Innen- und Außenkessel
- Kompakte Kunststoff-Deckel
- Isolierung aus stoßfestem Polyurethan
- Abkühlung weniger als 1°C per Stunde
- Schnelle Erwärmung durch großen Wärmetauscher.
- Einstellbares Thermostat (0°C bis 70°C)
- Überdruckventil am Boiler von 6 ± 0,5 bar sorgt für Sicherheit (kann zum Leerlaufen des Boilers benutzt werden)
- Getestet auf 8 bar!
- Rückschlagventil verhindert Rückfluß von Kaltwasser

Achtung: das Heizungselement darf erst eingeschaltet werden, wenn der Warmwasserbereiter ganz mit Wasser gefüllt ist!

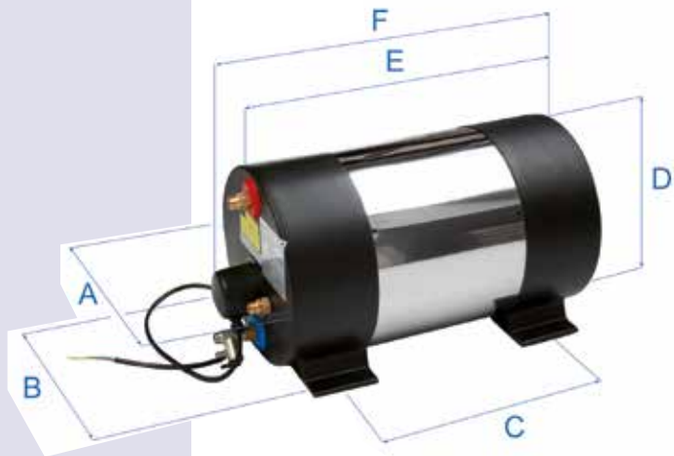

Art.	Leisting	Voltage	Inhalt	Gewicht	A	B	C	D	E	F	Modell
	W	v	l	kg	mm	mm	mm	mm	mm	mm	Rund, NIRO
66564745501	1200	230	22	10	322	290	235	325	410	485	Rund, NIRO
66564745503	500	230	22	10	322	290	235	325	410	485	Rund, NIRO
66564745601	1200	230	30	11,5	322	290	370	325	545	620	Rund, NIRO
66564745603	500	230	30	11,5	322	290	370	325	545	620	Rund, NIRO
66564745701	1200	230	45	15	322	290	625	325	805	880	Rund, NIRO
66564745703	500	230	45	15	322	290	625	325	805	880	Rund, NIRO
66564745801	1200	230	60	17,3	322	290	810	325	990	1065	Rund, NIRO
66564745803	500	230	60	17,3	322	290	810	325	990	1065	Rund, NIRO
66564745901	1200	230	80	20	322	290	1030	325	1210	1285	Rund, NIRO
66564745903	500	230	80	20	322	290	1030	325	1210	1285	Rund, NIRO

Für Zubehör sehen Sie Seite 494

Ersatzteile für:
- **allpa** Schiffsboiler
- **AquaH** Schiffsboiler

66564746401
AquaH Thermostat
Wasser Mixer Kit

1. Kaltwassereinlaß: 1/2"
2. Warmwasserauslaß: 1/2"
3. Motorkühlwassereinlaß: 1/2", 17mm
4. Motorkühlwasserauslaß: 1/2", 17mm

Heißwasserschlauch für diese Warmwasserbereiter finden Sie auf Seite 481.

ISO9001
CE laut 2006/95/CE (Niederspannung) & 89/336/CEE (Elektromagnetische Kompatibilität)

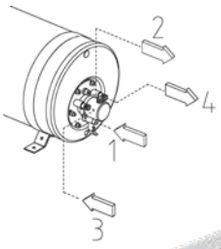

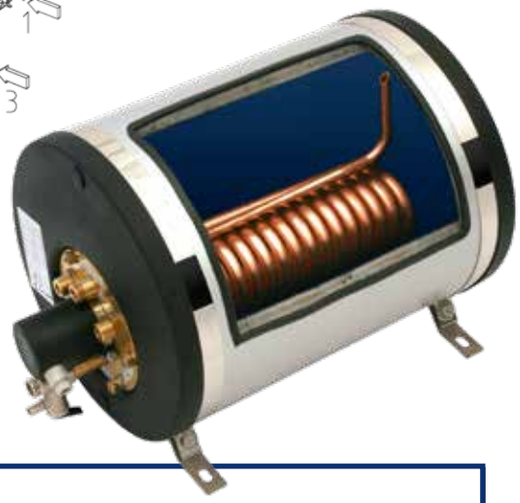

Art.	Ersatzteile:	Art.	
9051955	500W Heizpatrone: 1-1/4"	**9051896**	Magnesiumanode Boiler 19, 20, 22 & 30l (2009)
9051958	800W Heizpatrone: 1-1/4"	**9051909**	Dichtung Magnesiumanode. Fitting **9051910**
9051962	1200W Heizpatrone: 1-1/4"	**9051901**	Thermostat
9051907	Dichtung Heizpatrone	**9051906**	Dichtung Inspektionsflansch
		9051914	Hochdruckventil + Rückschlagventil 1/2"
9051898	Magnesiumanode Boiler 45 & 60l (2009)		
9051899	Magnesiumanode Boiler 100l (2009)	**9051999**	Hutmutter 55mm (Loch 13x13mm) zum Austausch des Elements

Ersatzteile für:
- **Nico** Schiffsboiler

Art.	Ersatzteile:	Art.	
100266	Temperaturregler 230V	**100319**	Ablaßhahn
100269	660W Heizpatrone 230V mit Dichtung	**100320**	Ablaßstopfen
100271	200W Heizpatrone 12V mit Dichtung	**100322**	Überdruckventil 3,0 Bar 1/2"
100277	400W Heizpatrone 24V mit Dichtung	**100351**	Temperaturregler 12/24V
100298	Drehknopf für Temperaturregler		

1. Wassertank
2. PUMProtector Wasserfilter
3. Aqua Jet Trinkwasserpumpe
4. Batterie
5. Sicherung
6. Schalter
7. Expansionstank
8. Warmwasserbereiter
9. EIN/AUS-Schalter
10. Schiffsmotor
11. Rückschlagventil
12. Sperventil

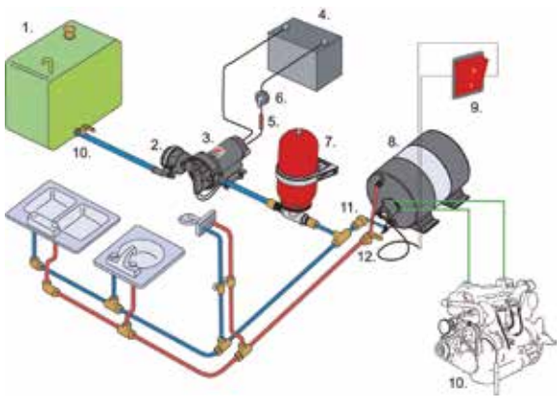

Schiffsboiler Nico ist ein elektrisch arbeitender Boiler auf 12V, 24V oder 230V. Der Boiler kann durch seine Form in kleine Räume eingebaut werden. Es gibt zwei Modelle, die mit verschiedenen Voltagen ausgestattet werden können.

Merkmale:

- NIRO 316 Innen-Kessel
- Lieferbar in 12V, 24V oder 230V
- Einstellbares Thermostat (30 bis 85 °C)
- Überdruckventil am Boiler von 3 bar sorgt für Sicherheit.
- Ablaßhahn zum Entleeren des Boilers
- 1m Kabel (230V mit Stecker)
- Kompakte Form
- Schlauchanschluß 10mm
- Hergestellt in Deutschland.

Achtung: das Heizungselement darf erst eingeschaltet werden, wenn der Boiler ganz mit Wasser gefüllt ist!

NICO 6L

IM 12 ODER 24 VOLT

NICO 10L

Art.	Leistung	Voltage	Inhalt	Gewicht	B	H	D	Modell
	W	V	l	kg	mm	mm	mm	
100467	660	230	6	2,8	220	230	410	Nico 6l 230V
100468	200	12 DC	6	2,8	220	230	410	Nico 6l 12V
100469	400	24 DC	6	2,8	220	230	410	Nico 6l 24V
100471	660	230	10	4,5	220	230	570	Nico 10l 230V
100472	200	12 DC	10	4,5	220	230	570	Nico 10l 12V
100473	400	24 DC	10	4,5	220	230	570	Nico 10l 24V

Für Zubehör sehen Sie Seite 494

Aqua Jet Deckwaschsatz 5.2 Salzwassergeeignet

Neu 20L/min. (5.2GPM) Deckwaschsatz mit hoher Kapazität. Satz umfasst: Aqua Jet WD5.2 5 bar (70psi) Pumpe, PUM-Protector, Einlaßfilter, Spritzkopf, Wandanschluss mit Ventil und 7,5 Meter aufrollbarer Schlauch. Alles komplett!

Art.	Beschreibung
663264534A	Aqua Jet 5.2 Deckwaschsatz 12V
663264534R24A	Aqua Jet 5.2 Deckwaschsatz 24V

Zubehör

Art.	Beschreibung
668047507	NIRO Quick Connect Wandanschluß für z.B. Deckwasch, Wasserhahn oder Douche Flacher Einbau. Koppeln/Entkoppeln unter vollem Druck. Bajonetconnector mit doppeltem O-Ring Abdichtung. 1/2" An schluß Rückseite. 3/4" Schlauchanschluß
660910616	Wandanschluss Kunststoff mit 3/4" Schlauchanschluß und Kugelventill
663482004	Bedienpanel einzeln 12V
66348200424	Bedienpanel einzeln 24V

Wandanschluß

Aqua Jet Flow Master 5.0 Wasserdruck-system

Die Aqua Jet Flow Master 5.0 ist eine 5-Kammer Diaphragmapumpe, die nach dem positiven Verschiebungsprinzip arbeitet. Diese Pumpe ist ideal um in einem geschlossenen System, wie z.B. Booten und Campern, Wasserdruck aufzubauen. Wenn der Wasserbedarf zu- oder abnimmt, sorgt die digitale Steuereinheit dafür, dass der Wasserstrom angepasst wird, und der Wasserfluss konstant bleibt. Filter inklusive.

Abmessungen:	239 x 209 x 113mm (lxbxh)
Gewicht:	2kg
Motor:	WPS 5.0 – 150W, 12/24DC

(mit eingebauter thermischer Sicherung)

Gehäuse	Nylon/Propylen
Ventile:	Santopren/EPDM
Diaphragma:	Santopren

Art.	Beschreibung	Kapazität	Maximaler Druck	Sicherung	Anschluß
66101332903	WPS FM 5.0 12V	19L/min – 5GPM	3.5 bar/50 psi	15 A	3/8" BSP / Schlauch 1/2", 1/2" BSP / Schlauch 3/4"
66101332904	WPS FM 5.0 24V	19L/min – 5GPM	3.5 bar/50 psi	8 A	3/8" BSP / Schlauch 1/2", 1/2" BSP / Schlauch 3/4"

Klarsichtfilter

Der ideale Klarsichtfilter für Ihre Aquajet!

Art. 66092465201	Universeller Inlinefilter geliefert mit 2x rechtem Anschluß 1/2" Schlauch / 3/8"BSP + 2x rechtem Anschluß 3/4"Schlauch / 1/2"BSP
Art. 66092465301	Aufklickbarer Aufsetzfilter für Aquajet geliefert mit 1x rechtem Anschluß 1/2" Schlauch / 3/8"BSP + 1x rechtem Anschluß 3/4"Schlauch / 1/2"BSP

5-Kammer-Diaphragmapumpe.
Kapazität 9 l/min. Arbeitsdruck 2,8bar
Selbstansaugend bis 2,0m. Motor 87W
Abm. 200x197x114mm, Gewicht 1,6kg

Art. 66102460403 12V
Art. 66102460404 24V
Art. 661024604YGA (12V inkl. Filter)

Aqua Jet WPS 2.4 Wasser-drucksystem

WPS 2.9

WPS 3.5

Die Pumpen aus der Aqua Jet WPS-Reihe sind serienmäßig mit 5 Kammern ausgestattet und geeignet für Wasserdrucksysteme in kleinen Booten und Freizeitfahrzeugen.
Im Vergleich zu konventionellen 3- und 4-Kammerdiaphragma-pumpen ist insbesondere die Lärmproduktion dieser Reihe sehr viel niedriger. Der Wasserstrahl ist konstant und die Pulsationen werden auf ein Minimum gesenkt. Diese Entwicklungen machen dieses Wasserdrucksystem attraktiver als übliche Pumpen.
ALLPA empfiehlt: Installieren Sie diese Pumpen zusammen mit einem Wasserdrucktank und einem PUMPProtector als Einlassfilter.

Modell	**WPS2.9**	**WPS3.5**	**WPS4.0**	**WPS5.2**
Diaphragma	Santopren	Santopren	Santopren	Santopren
Ventile	EDPM	EDPM	EDPM	EDPM
Gehäuse	PP/PPA	PP/PPA	PP	PP
Motor	90W	100W	100W	100W
Gewicht	1.6kg	2kg	2kg	2kg
Länge	204mm	236,5mm	240mm	240mm
Breite	197mm	210 mm	214mm	214mm
Höhe	110mm	116 mm	110mm	110mm

Aqua Jet Wasserdruck-system WPS 2.9, WPS 3.5, WPS 4.0, WPS 5.2

WPS 4.0

WPS 5.2

WPS 2.9

Art.	Beschreibung	Kapazität	Einschaltdruck	Abschaltdruck*	Sicherung	Anschluß**
66101340503	Aqua Jet WPS 2.9 12V	11L/min / 2.9 GPM	1.7 bar / 2psi	2.8 bar / 41psi	10A	3/8" BSP / hose 1/2", 1/2" BSP /Schlauch 3/4"
66101340504	Aqua Jet WPS 2.9 24V	11L/min / 2.9 GPM	1.7 bar / 24psi	2.8 bar / 41psi	5A	3/8" BSP / hose 1/2", 1/2" BSP /Schlauch 3/4"

WPS 3.5

Art.	Beschreibung	Kapazität	Einschaltdruck	Abschaltdruck*	Sicherung	Anschluß**
66101339503	Aqua Jet WPS 3.5 12V	13L/min / 3.5 GPM	1.7 bar / 24psi	2.8 bar / 41psi	10A	3/8" BSP / hose 1/2", 1/2" BSP /Schlauch 3/4"
66101339504	Aqua Jet WPS 3.5 24V	13L/min / 3.5 GPM	1.7 bar / 24psi	2.8 bar / 41psi	5A	3/8" BSP / hose 1/2", 1/2" BSP /Schlauch 3/4"

WPS 4.0

Art.	Beschreibung	Kapazität	Einschaltdruck	Abschaltdruck*	Sicherung	Anschluß**
66101340603	Aqua Jet WPS 4.0 12V	15L/min / 4.0 GPM	1.7 bar / 24psi	2.8 bar / 41psi	10A	3/8" BSP / hose 1/2", 1/2" BSP /Schlauch 3/4"
66101340604	Aqua Jet WPS 4.0 24V	15L/min / 4.0 GPM	1.7 bar / 24psi	2.8 bar / 41psi	5A	3/8" BSP / hose 1/2", 1/2" BSP /Schlauch 3/4"

WPS 5.2

Art.	Beschreibung	Kapazität	Einschaltdruck	Abschaltdruck*	Sicherung	Anschluß**
66101340607	Aqua Jet WPS 5.2 12V	20L/min/ 5.2 GPM	1.7 bar / 24psi	2.8 bar / 41psi	15A	3/8" BSP / hose 1/2", 1/2" BSP /Schlauch 3/4"
66101340608	Aqua Jet WPS 5.2 24V	20L/min/ 5.2 GPM	1.7 bar / 24psi	2.8 bar / 41psi	8A	3/8" BSP / hose 1/2", 1/2" BSP /Schlauch 3/4"

Johnson Pump®

* Abschaltdruck 2.1bar/30psi und 1.4bar/ 20psi auf Anfrage lieferbar
**NPT- Anschluss auf Anfrage lieferbar

Max. Wassertemp 50°C

WPS 3.5:
Mit eingebauter pulsationsdämpfender Umleitvorrichtung, um unerwünschte Pumpendrehung und Geräusche zu vermeiden.

Druckwasser-system

INOX 66B Druckwassersystem
NIRO-Kessel mit Pumpengehäuse und impeller aus Bronze
Leistung bei 0,7bar: 12 l/min.
Leistung bei 1,6bar: 6 l/min.
Geeignet für 2-4 Zapfhähne. Tank 2l.
Lieferbar in 12 und 24V. Leistung 185W.
Selbstansaugend bis 5,5m.
Schlauchanschluss 20mm. Gewicht 6,7kg.
Abm. 330 x 200 x 260mm.
Sicherung bei 12V: 20A, bei 24V: 10A.

Art. 9086040 INOX 66B-12V
Art. 9086041 INOX 66B-24V

2-4

Art. 9086514 Ersatz Druckschalter (D9013) für INOX & AMFA Systeme

Druckwasser-system

AMFA 66B Druckwassersystem
Stahl Kessel mit Pumpengehäuse und impeller aus Bronze
Leistung bei 0,7bar: 12l/min.
Leistung bei 1,6bar: 6l/min.
Geeignet für 2-4 Zapfhähne. Tank 2l.
Lieferbar in 12 und 24V. Leistung 185W.
Selbstansaugend bis 5,5m.
Schlauchanschluss 20mm. Gewicht 6,7kg.
Abm. 320 x 200 x 280mm.
Sicherung bei 12V: 20A, bei 24V: 10A.

2-4

Art. 9086042 AMFA 66B-12V
Art. 9086043 AMFA 66B-24V

Druckwasser-system

INOX 950 Druckwassersystem
NIRO Kessel mit Pumpengehäuse aus NIRO
Leistung bei 1,2bar: 52l/min.
Leistung bei 2,7bar: 23l/min.
Geeignet für ≥10 Zapfhähne. Tank 24l.
Lieferbar in 12V, 24V, 230V und 400V. Leistung 370W.
Selbstansaugend bis 5,5m.
Schlauchanschluss 25mm. Gewicht 19,7kg (12/24V).
Gewicht 15,5kg (230/400V). Abm. 640 x 300 x 550mm.
Sicherung bei 12V: 32A, bei 24V: 25A, bei 230V: 6A,
bei 400V: 3A)

Art. 9086050 INOX 950-12V
Art. 9086051 INOX 950-24V
Art. 9086052 INOX 950-230V
Art. 9086053 INOX 950-400V

≥ 10

Druckwasser-system

AMFA 990 Druckwassersystem
Stahlkessel mit Pumpengehäuse und
Impeller aus Kunststoff
Leistung bei 1,2bar: 52l/min.
Leistung bei 2,7bar: 23l/min.
Geeignet für ≥10 Zapfhähne. Tank 24l.
Geeignet für ≥10 Zapfhähne. Tank 24l.
Selbstansaugend bis 5,5m.
Schlauchanschluss 25mm. Gewicht 15,6kg (12/24V).
Abm. 770 x 235 x 490mm.
Sicherung bei 12V: 32A, bei 24V: 25A,
bei 230V: 6A, bei 400V: 3A)

≥ 10

Art. 9086060 AMFA 990-12V
Art. 9086058 AMFA 992i-24V (Edelstahlkessel)
Art. 9086062 AMFA 990-230V
Art. 9086063 AMFA 990-400V

Aqua Jet Uno

Das komplette Druckwassersystem basiert auf der Aqua Jet Trinkwasserpumpe. Alle Elemente dieses Systems sind kompakt zusammengebaut, komplett mit allen benötigten Verbindungsstücken. Das System kann sowohl horizontal als auch vertikal montiert werden. **L**=365mm **B**=213mm **H**=249mm

AQUA JET UNO (Für durschnittlichen Wasserbedarf)
Das System umfasst:
- 1 Aqua Jet Pumpe 13l/min oder 20l/min
- 1 Inline Filter
- 1 Akkumulator (Expansionstank) 2,0l
- komplett montiert auf Gerüst

Maximaler Arbeitsdruck: 2,8 bar.
Slauchanschlüsse 3/4". Gewicht 4,5kg.

Art. 66101340801 Aqua Jet Uno 13l/min., 12V/10A
Art. 66101340802 Aqua Jet Uno 13l/min., 24V/5A
Art. 66101340803 Aqua Jet Uno 20l/min., 12V/10A
Art. 66101340804 Aqua Jet Uno 20l/min., 24V/5A

Aqua Jet Duo

AQUA JET DUO (für Großverbrauch)
Das System umfasst:
- 2 Aqua-Jet-Pumpen, Gesamtleistg. 36l/min.
- 1 Inline-Filter
- 1 Akkumulator (Expansionstank) 2,0l
- komplett montiert auf Gerüst

L=365mm **B**=213mm **H**=373mm

Maximaler Arbeitsdruck: 2,8bar.
Schlauchanschlüsse 3/4". Gewicht 7,5kg.

Art. 66101340901 Aqua Jet Duo 36 l/min., 12V/25A
Art. 66101340902 Aqua Jet Duo 36 l/min., 24V/15A

Aqua Jet Uno Max

Komplettes Druckwassersystem, fest montiert auf einem hölzernen Brett, fertig zum Gebrauch! Die Kombination umfasst eine Aqua Jet (Kapazität 11 oder 13l/min.), einen aufklickbaren Klarsichtfilter und einen Akkumulator (Expansions-tank) mit einem Inhalt von 2 Liter. 12 und 24Volt lieferbar.

Maximaler Arbeitsdruck: 2.8bar.
Schlauchanschlüsse: 1/2".

Art. 66101341001 Aqua Jet Uno Max 11l/min., 12V/10A
Art. 66101341002 Aqua Jet Uno Max 11l/min., 24V/5A
Art. 66101341101 Aqua Jet Uno Max 13l/min., 12V/10A
Art. 66101341102 Aqua Jet Uno Max 13l/min., 24V/5A

Akkumulator (Expansionstank)

Inhalt	2,0l
Druck ab Werk	0,8bar
Arbeitsdruck	max. 12bar
Abm. HxØ	315 x 160mm
Ausführung	Stahl mit Korrosionsschutz
Gewicht	1,2kg

Art. 66094683901 13mm (1/2") Schlauchanschluss
Art. 66094683902 19mm (3/4") Schlauchanschluss

Akkumulator (Expansionstank)

Inhalt	1,0l
Max. Druck	3,0bar (bei 20°C)
Ausführung	Kunststoff
Gewicht	0,2kg

Art. 9000105 13mm (1/2") Schlauchanschluss

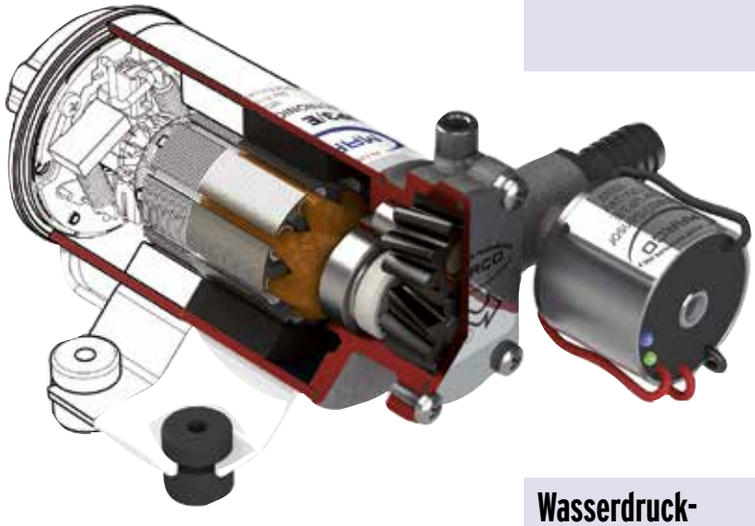

Selbstansaugender Dusch- und Deckwaschsatzt mit elektronischem Druckschalter und Zubehör. Smart Sensor mit Kontroll-LED für den Betrieb der Pumpe. Blaue LED-Anzeige bei leerem Wassertank.

Beschreibung:

- Selbstansaugende Zahnradpumpe (max. 1½m)
- Konstanter Wasserstrahl
- Smart Sensor mit Kontroll-LED
- Energieeffizient
- Geräuscharm
- Schrägzahnräder

Wasserdrucksystem mit Duschsatz

Art. 906150	
Beschreibung	PA2
Voltage	12/24V
Kapazität	10l/min
Max. Druck	2.0 bar/29 psi
Zünder	7,5A
Anschluß	3/8" BSP
Spezialfilter	Nein
Kontrollpanel	Nein

Wasserdrucksystem mit Deckwaschsatz

Art. 906155	
Beschreibung	PA12/E
Voltage	12/24V
Kapazität	15l/min
Max. Druck	5.0 bar/72,5 psi
Zünder	30A
Anschluß	1/2" BSP
Spezialfilter	Ja
Kontrollpanel	Nein

Quickconnect für Deckwaschsatz

Art. 906160	
Beschreibung	PAQ Quickconnect für Deckwaschsatz PA12/E
Einbaudurchmesser	Ø78mm
Einbautiefe	65mm

Selbstansaugendes Wasserdrucksystem mit elektro-nischem Druckschalter und Zubehör. Diese kompakte Pumpe ist ideal für Boote und Wohnmobile. Smart Sensor mit Kontroll-LED für den Betrieb der Pumpe. Blaue LED-Anzeige bei leerem Wassertank.

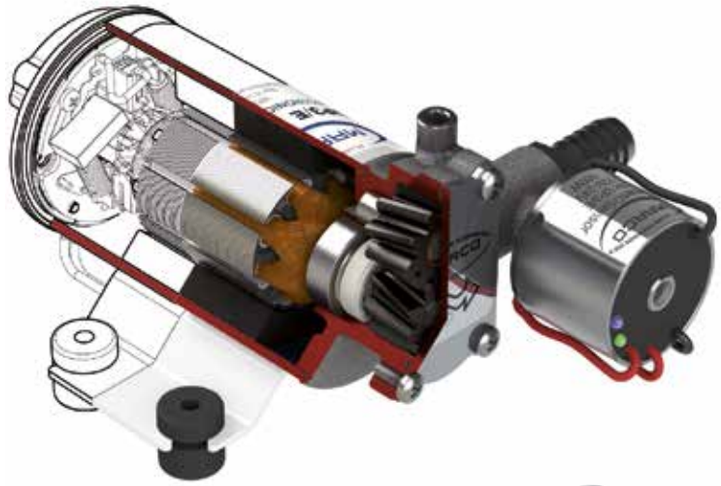

Beschreibung:
- Selbstansaugende Zahnradpumpe (max. 1½m)
- Konstanter Wasserstrahl
- Smart Sensor mit Kontroll-LED
- Energieeffizient
- Geräuscharm
- Schrägzahnräder
- Messing vernickeltes Gehäuse

Art. 906165

Beschreibung	ALL2/E
Voltage	12/24V
Kapazität	10l/min
Max. Druck	2.0 bar/29 psi
Zünder	7,5A
Anschluß	3/8" BSP
Spezialfilter	Nein
Kontrollpanel	Nein

Wasserdruck-system

Art. 906170

Beschreibung	ALL3/E
Voltage	12/24V
Kapazität	15l/min
Max. Druck	2.5 bar/36 psi
Zünder	15A
Anschluß	3/8" BSP
Spezialfilter	Ja
Kontrollpanel	Optional

Wasserdruck-system

Art. 906175

Beschreibung	ALL6/E
Voltage	12/24V
Kapazität	26l/min
Max. Druck	2.5 bar/36 psi
Zünder	20A
Anschluß	1/2" BSP
Spezialfilter	Ja
Kontrollpanel	Optional

Wasserdruck-system

Art. 906180

Beschreibung	PCS Kontrollpaneel für ALL3/E und ALL6/E

Art. 906181

Beschreibung	Filter 3/8" BSP

Art. 906182

Beschreibung	Filter 1/2" BSP

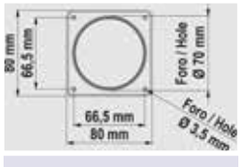

906180

906181 und **906182**

Bilgepumpen L-Serie

Cartridgepumpe
Verbesserte Ausführung: mit aufschraubbare „Dura-Port" Schlauchanschlüsse, gerade und 90° drehbar (außer L750).
Der große Vorteil dieser „Cartridge"Pumpen ist, daß mit einer einfachen Handbewegung der Motor aus dem Gehäuse zu nehmen ist für Inspektion oder Wartung.
Die Schlauchanschlüsse an dem Gehäuse brauchen nicht demontiert zu werden. Die Pumpen haben alle die gleichen Abmessungen. Der Motor ist wassergekühlt, niedriger Stromverbrauch bei großer Kapazität. Geeignet für Schwimmerschalter mit „Klippmontage" am Pumpengehäuse.

Modell	L450	L550	L650	L750
Schlauchanschluss	3/4"	3/4"	3/4"	1 1/8"
Kapazität l/min.	49	56	61	73
Kapazität bei 1m.	38	45	53	60
Förderhöhe	2,5m	2,6m	3,5m	2,6m
Volt	12V	12V	12V	12V
Ampére	2,5A	3,0A	3,2A	3,0A
Sicherung	3A	5A	5A	5A
Höhe	112mm	112mm	112mm	112mm
Durchmesser	70mm	70mm	70mm	70mm
Gewicht	0,27kg	0,27kg	0,27kg	0,32kg
Pumpengehäuse	Thermoplastic	dito	dito	dito
Wellenabdichtung	Lip Seal	Lip Seal	Lip Seal	Lip Seal
Kabeldurchm.	0,75mm²	0,75mm²	0,75mm²	0,75mm²
Art. 12V	**6632145001**	**6632155001**	**6632165001**	**6632175001**
Art. 24V	**–**	**–**	**663216500124**	**663217500124**

Johnson Pump

CE

Bilgemate

Eine der kleinsten und preiswertesten Bilgepumpen, Kapazität 30l/min. Verbrauch 2A, Schlauchanschluss 3/4" (19mm).
Max. Ø115mm, Höhe = 100mm. Gewicht: 0,35kg.
Art. 6632101501 12V

Ultima Bilge™ Ultima Bilge™ Pumpe

Die Ultima Bilge™ -Serie ist die Jüngste im Johnson Pump-Programm. Die Ultima Bilge™ ist die Zusammenfügung der patentierten Ultima Niveauschalter (keine beweglichen Teile) und das Gehäuse der bekannten Bilge-Pumpe. Auch in dieser Neuheit stecken natürlich die bekannten Eigenschaften, die Sie von Johnson Pump gewohnt sind: kompakt, zuverlässig, einfach zu installieren und problemlose Funktion, jahrelang.
Alle Typen werden mit lösbarem Rückschlagventil geliefert.
Abmessungen: 142 x 82 x 105 (LxBrxH). Gewicht: 0,66kg.

Art.	Modell	Kapazität (1m , 13,6V)	Kapazität (recht, 13,6V)	Amp.	Sicherung	Anschluss
663247258	600GPH 12V	32L/min.	38L/min.	2,5A	5A	3/4"
663247259	800GPH 12V	38L/min.	51L/min.	3A	5A	3/4"
663247260	1000GPH 12V	44L/min.	64L/min.	3,2A	5A	3/4"
663247261	1250GPH 12V	51L/min.	79L/min.	3A	5A	1 1/8" und 1 1/4"
Art. 6699990	Ersatz Rückschlagventil (Entenschnabel)					

Johnson Pump

CE

Low Boy Bilgepumpe

Spezielle Bilgepumpe mit extra niedrigem Profil für einfache Installation in Bilge mit wenig Raum oder unter dem Motor.
Cartridgemotor separat zu entfernen.
Die Pumpe wird geliefert mit geraden und Winkelanschlüssen und mit entfernbarem Rückschlagventil.
Abmessungen: 146 x 81 x 72 mm (l x b x h).
Stromabnahme 3 A, Sicherung 5 A.

Art. 663233703LB01	Low Boy, Typ L550, 12V, 50l/min, 3/4" Anschluss
Art. 663233103LB01	Low Boy, Typ L750, 12V, 73l/min, 1 1/8" Anschluss

Johnson Pump

L1600, L2200, L4000 Bilgepumpe mit Rückschlagventil

L1600

Kapazität	100l/Min., 98l bei 1m Förderhöhe
max. Förderhöhe	5m
Verbrauch	7A - 12V / 3,5A - 24V
Schlauchanschluss	1 1/8″ (28,5mm) +1 1/4″ (32mm)
Abdichtung	lip seal
Abm.	max. Durchmesser 108mm, H = 149mm
Gewicht	1,3kg
Art. 6632160001	12V
Art. 6632160002	24V

L2200

Kapazität	130l/Min., 120l bei 1m Förderhöhe
max. Förderhöhe	5m
Verbrauch	7,5A - 12V / 4,5A - 24V
Schlauchanschluss	1 1/8″ (28,5mm) of 1 1/4 (32mm)
Abdichtung	Gleitring / Carbon / Keramik
Abm.	max. Durchmesser 108mm, H = 177mm
Gewicht	2,7kg
Art. 6632220001	12V
Art. 6632220002	24V

L4000

Kapazität	252 l/Min., 164 l/Min. bei 1m Förderhöhe.
max. Förderhöhe	7,6m
Stromabnahme	15A - 12V, 7,5A - 24V
Sicherung	25A - 12V, 15A - 24V
Schlauchanschluss	1 1/2″ und 2″ (38 und 50,8mm)
Abdichtung	Gleitring (mechanical Seal)
Abmessungen	Max. Durchmesser 121mm, H =216mm
Gewicht	2,45kg
Art. 6632400001	12V
Art. 6632400002	24V

CE

Schwimmschalter

Art. 6634888 12/24V

Mit diesem Schalter können mehrere Bilgepumpen automatisch ein- und ausgeschaltet werden. Max. 15A.

Elektronische Schwimmschalter

Unempfindlich für Bootsschwankungen.

Art. 66341900B12 (12V) Kapazität 12V-15A

Art. 66341900B24 (24V) Kapazität 24V-10A

"Ultima" Elektronische Niveauschalter

Neue digitale Technik macht Gebrauch von den patentierten "Mirus" Detektorzellen. Diese bauen mikro-elektrische Felder auf, womit Unterschiede in Wasser- oder Flüssigkeitniveaus registriert werden. Diese Zellen sind geschlossen und kommen nicht mit Wasser in Kontakt, korrodieren nicht und sind für Öl und Verunreinigungen unempfindlich. Keine beweglichen Teile, kein Quecksilber und keine Sensoren. Der "Ultima" Niveauschalter aktiviert bei 50mm und deaktiviert bei 20mm Wasserniveau. Eine Verzögerung von 8 Sek. vorkommt Fehlstart. Geeignet für Pumpen bis 20A bei 12 / 24V. L=85mm B=30mm H=60mm

Art. 663436303 Ultima Niveauschalter, 12/24V.

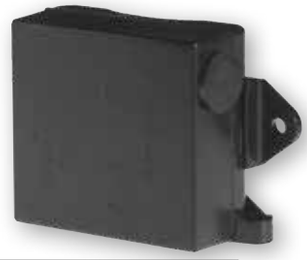

"Bilge Alert" Hochwasser-Alarm

Neue digitale Technik macht Gebrauch von den patentierten "Mirus" Detektorzellen. Diese Zellen sind geschlossen und kommen nicht mit Wasser in Kontakt, korrodieren nicht und sind für Öl und Verunreinigungen unempfindlich. Keine beweglichen Teile, kein Quecksilber und keine Sensoren. Wenn der "Bilge Alert" mit Wasser in Berührung kommt, folgt sofort ein Alarmsignal (90db). Das Panel ist ausgestattet mit einem 3-Stufenschalter; Test, Aus und Ein.

Art. 663472303	Bilge Alert, 12V
Art. 66347230324	Bilge Alert, 24V

Bilgepumpe-Schalttafel

Exkl. Sicherung. Mit 3 Positionen: Aus; Handbedienung; Automatisch. Mit innenleuchtung. Einbautiefe 40mm Abm. 76 x 55mm (BxH).

Art. 66341224	12V
Art. 66341225	24V

allpa Maxi Bilgepumpe

allpa Mini, Midi, Maxi Bilgepumpe. Salzwasserbeständig, mit High-Impact Kunststoffgehäuse.

Art. 9018410	Maxi	4A	75l/min 12V	29mm

allpa Heavy Duty Bilgepumpe

Heavy Duty Bilgepumpe mit Rückschlagventil. Niro Welle mit Doppellager Motor. ISO 8848 Marine EN 55014. Abmessungen: 170x158x130mm Schlauchtülle: 32 oder 38mm.

Art. 9018420	7.5A	110l/min 12V
Art. 9018425	4A	110l/min 24V
Art. 9018430	9A	135l/min 12V
Art. 9018435	4.5A	135l/min 24V

$^{3}/_{4}$" - 19/29mm

Auto. allpa Bilge Pumpe

Mit integrierten Schwimmerschalter
Abmessungen: 151x80x104 (LxBrxH)

		Max.	Schlauch Ø
Art: 9018112	12V/1.8A	32l/min	19mm
Art: 9018124	12V/3.0A	50l/min	19mm
Art. 9018136	12V/4.0A	75l/min	29mm
Art. 9018148	24V/2.2A	75l/min	29mm

allpa Schwimmschalter

Schwimmschalter für 12V und 24V Bilgepumpe. ISO 8846. Max. 15A Abmessungen: 110x70x50mm

Art. 9018350	Schwimmschalter 12/24V

allpa elektronischer Schwimmschalter

Elektronischer Schwimmschalter für 12V und 24V Bilgepumpe. Der Niveauschalter aktiviert bei 50mm und deaktiviert bei 20mm Wasserniveau. ISO 8846 Marine EN 5501. Max. 20A Abmessungen: 110x70x50mm

Art. 9018360	Elektronischer Schwimmschalter

allpa Saugkorb für Bilgepumpe

Saugkorb für Gebrauch mit einer Bilgepumpe. Kann auf schwierig zu erreichen Stellen montiert werden.
Anschlüsse: Ø18, 20 und 22mm.
Abmessungen: 145x80mm.

Art. 9018370	Saugkorb

Handlenz-Pumpen

Bilge- und Fäkalienpumpe
Kunststoffgehäuse, NIRO-Mechanismus, Nitrilventile.
Abm.: Ø164mm, H=m, max. Breite 253mm.
Max. Förderhöhe: 4m, Anschluß Ø1½" (38mm).
Mittlere Kapazität bei 1m Förderhöhe: 95l/min.

Art. 667050005 „Viking" Pumpe, Schotmontage (mit Schotabdichtung).
Art. 667050007 „Viking" Pumpe, horizontale Montage.

667050007

667050005

Compact Handlenz-Pumpe

Sehr flacher Einbau: Deckel ist Hebel !
Anschlüsse Ø25 und Ø38mm (360° drehbar).
3.3m kombinierte Ansaug-/Förderhöhe.
Mittlere Kapazität bei 1m Förderhöhe: 45l/min (Ø38mm Anschluß)
Art. 66102480001

allpa Compact Handlenz-Pumpe

Sehr flacher Einbau: Deckel ist Hebel! Anschlüsse Ø25 und Ø38mm (360° drehbar). 3.3m kombinierte Ansaug-/Förderhöhe. Mittlere Kapazität bei 1m Förderhöhe: 45l/min (Ø38mm Anschluß)
Art. P0218517

Handlenz-Pumpe

Gehäuse aus Nylon. Kapazität 50l/min.
Anschluß: 1" (25mm)
Art. P0218510

Schlagpüts

Art. P001 Gummischlagpüts 7,5l,
extra schwere Ausführung,
mit verzinktem Bügel mit Auge und Kausch.

allpa Schlagpüts "Das Original"

Art. P002 PVC Schlagpüts 7,5l.
Mit Kunststoff Bügel und Griff

Handlenzpumpe

Art. P0250035 L = 350mm, mit Schlauch 800mm.
Art. P0250055 L = 550mm, mit Schlauch 800mm.
Art. P0250075 L = 750mm, mit Schlauch 800mm.

Wasserschaufel

Art. P0000120 Wasserschaufel aus Kunststoff.

Trinkwasser-Tauchpumpe

Passt in fast jeden Wasserkanister

Art. P0208035 Modell CARAVEL
Pumpe Ø35.5mm, Schlauch Ø9mm,
12V/2.0A. Kapazität 8.5l/min.

Art. P0212052 Modell CONCORDE
Pumpe Ø52.0mm, Schlauch Ø11mm,
12V/2.5A. Kapazität 12l/min.

Johnson elektrische Ölwechselpumpe F3B-19 "Oil Change"

Umkehrbare Impellerpumpe mit integriertem Schalter.
Um Altöl aus dem Motor und Neuöl in dem Motor zu pumpen.
Bronze-Gehäuse mit 3/8" Anschlüsse. 170x113x115mm
(L x B x H), Gewicht 2,1 kg. Kapazität 12l/min.

Art. 66102476001 F3B19 Oil change, 12V
Art. 66102476002 F3B19 Oil change, 24V
Art. 6609843S-9 Ersatzimpeller

Druckschalter

Art. 660945073
Für Deckwaschsysteme kann die Pumpe mit einem Druckschalter ausgerüstet werden. Hierdurch schaltet die elektromagnetische Kupplung automatisch ein, wenn Wasser abgerufen wird wird (Öffnen des Spritzventils). Geeignet für alle selbstansaugenden, elektrisch betriebenen Pumpen und Pumpen mit elektromagnetischer Kupplung. 230V AC - 16A / 12V DC - 16A
Inkl. 3/8" T-Stück & Rückschlagventil.

Johnson Pump®

Gleichstrom flexible Impellerpumpen

Max +80°C !

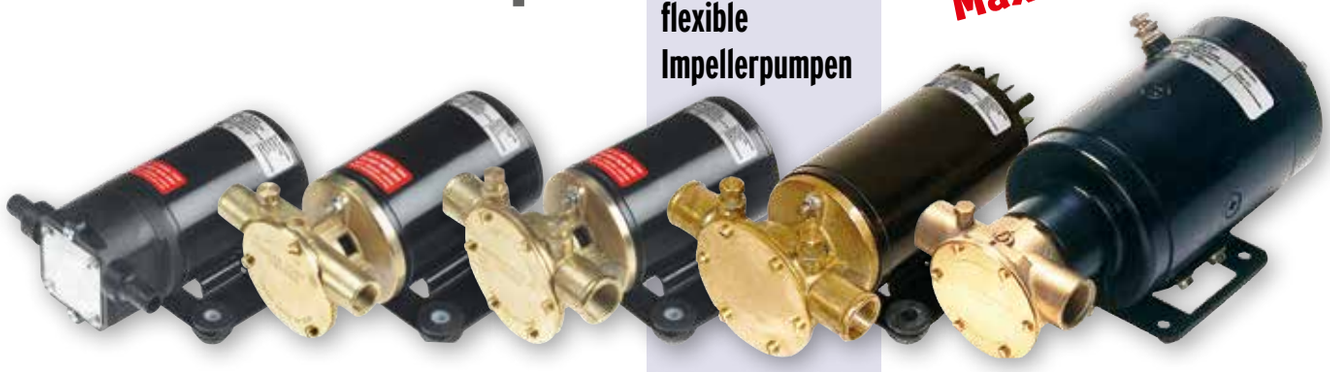

Die F2P10-19 Pumpe ist eine selbstansaugende Mehrzweckpumpe. Sie basiert auf einem einfachen und unkomplizierten Prinzip. Vielseitig einsetzbar: für Wasser, Öl und Chemikalien. Die **F3B-19, F38B-19, F4B-19** sind ideal als Bilgepumpe, Deckwaschpumpe, Wasserzirkulationspumpe und Öl- und Diesel-Abfüllpumpe. Die **F5B-19** ist anwendbar als Bilgepumpe, Deckwaschpumpe, Wasserzirkulationspumpe und Öl- und Diesel- Abfüllpumpe. Der Motor kann beständig laufen bei einem Druck von 0,5 Bar*. Einsatz bis 1.0Bar ist für maximal eine Stunde möglich.
Für die **F3B-19, F4B-19** und **F5B-19** ist ein Vakuumschalter lieferbar. Sehen Sie unten.
Die **F38B-19** und **F4B-11** Ultra Ballast -Pumpen sind neu!

Pumpe	Art.Nr.	Motor	Kapazität (l/min)	Gehäuse	Impeller	Abdichtung	Anschluß (mm)	Maße lxbxh	Gewicht (kg)
F2P10-19	**66102488601**	12V	15	PTMT	**66091077B-9**	Lip Seal	1/2" Schlauch (13mm)	172x117x 78	1,6
F2P10-19	**66102488602**	24V	15	PTMT	**66091077B-9**	Lip Seal	1/2" Schlauch (13mm)	172x117x 78	1,6
F3B-19	**66102451601**	12V	21	Bronze	**66091052S-9**	Lip Seal	3/8" BSP	170x113x 82	2,0
F3B-19	**66102451602**	24V	21	Bronze	**66091052S-9**	Lip Seal	3/8" BSP	170x113x 82	2,0
F38B-19	**66102472701**	12V	35	Bronze	**6609824P-9**	Lip Seal	1/2" BSP & 1" Schlauch	180x120x 90	3,0
F38B-19	**66102472702**	24V	35	Bronze	**6609824P-9**	Lip Seal	1/2" BSP & 1" Schlauch	180x120x 90	3,0
F4B-19	**66102468901**	12V	48	Bronze	**6609824P-9**	Lip Seal	1/2" BSP & 1" Schlauch	202x120x 90	3,0
F4B-19	**66102468902**	24V	48	Bronze	**6609824P-9**	Lip Seal	1/2" BSP & 1" Schlauch	202x120x 90	3,0
F4B-11 Ultra Ballast	**66102469001**	12V	52	Bronze	**6609824P-1**	Lip Seal	1/2" BSP & 1" Schlauch	202x120x 90	3,0
F4B-11 Ultra Ballast	**66102469002**	24V	52	Bronze	**6609824P-1**	Lip Seal	1/2" BSP & 1" Schlauch	202x120x 90	3,0
F5B-19	**6610241881**	12V	55	Bronze	**66091027B-9**	Gleitring	3/4" BSP	258x131x120	8,0
F5B-19	**6610241882**	24V	55	Bronze	**66091027B-9**	Gleitring	3/4" BSP	258x131x120	8,0

ACHTUNG!: Obengenannte Pumpen NICHT anwenden um Parafine oder andere sehr flüssige Ölerzeugnisse (wie Benzin) zu pumpen!

*Bei nominaler Voltage und Zimmertemperatur.

Ultra Ballast Pumpe F4B-11

Ideal zum Entleeren und Befüllen eines Tanks, da diese Pumpe mehr als 45 Liter pro Minute saugt, bzw. abgibt. Geeignet für Dauerbetrieb für Salz- und Sußwasser. Sie ist umkehrbar und ist ausgestattet mit einem eingebauten Schutz gegen thermische Überbelastung. Bei empfohlener Nutzung wird eine lange Lebensdauer garantiert.
ACHTUNG!: Ausschließlich geeignet für Wasser. Für technische Daten Sehen Sie die Tabelle oben.

Art. 66102469001 Ultra Ballast Pumpe 12V
Art. 66102469002 Ultra Ballast Pumpe 24V

Polarität-umkehrschalter

Für Ultra Ballast Pumpe F4B-11

Art. 660947196

Deckwaschsatz für F4B-19

* Druckschalter
* Rückschlagventil
* Spritzpistole

Art. 660946553

Vakuum-Schalter

Der Vakuumschalter wird eingesetzt um die Pumpe automatisch abzuschalten, wodurch Schaden an der Pumpe verhindert wird. Der Schalter ist geeignet für alle selbstansaugenden Impellerpumpen aus Bronze und ist geeignet um die Bilge oder einen Tank abzupumpen. Verhindert Trockenlaufen der Pumpe: sobald die Bilge trocken oder der Tank leer ist, schaltet der Schalter die Pumpe ab. Die Pumpe kann mit dem montierten Schalter auf Abstand, oder durch den Hebel auf dem Schalter eingeschaltet werden. In Kombination mit elektromagnetischer Kupplung. Max. 16A.

Art. 660945053

Abwasser-sammelpunkt

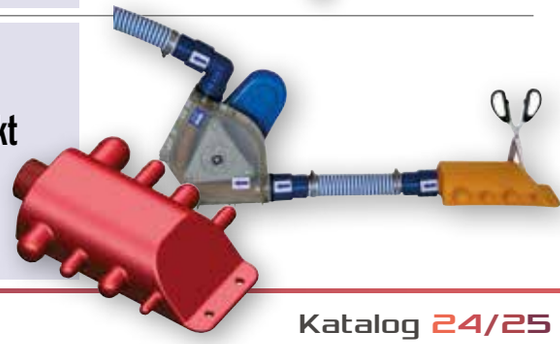

Art. 486300

Universeller Sammelanschlusskasten mit Anschlüssen für 13 bis 38mm. Abflussanschluß mit 1-1/2" Gewinde. Geeignet für Grauwasser. Normalerweise installiert im niedrigsten Punkt in der Bilge.

Toilette Zerhackerpumpe

TA3P10-19 Waste Pump 12/24V

Motorgehäuse	Phenol Plastik (PF)
Impeller	66-09-1052S-9 (Nitril)
Impellergehäuse	Thermoplastik Polyester (PET)
Welle	Edelstahl
Dichtung	Lippendichtung
Schlauchanschluß	ein 38mm (1-½"), aus 25mm (1")
Motor	12V-14A, 24V-7A
Abm. LxBxH	230 x 108 x 82mm
Gewicht	1,9kg
Kapazität	37l/min (bei 0.2 Bar)

Art. 66102445304 12V
Art. 66102445305 24V

Dusch-Absaugsystem

Dusch-Absaugsystem, bei dem das Wasser filtriert und automatisch abgepumpt wird. Einfach zu reinigen durch abnehmbaren Deckel und Patronenpumpe. Der Motor wird mit einer Bewegung entfernt. Versehen mit „ultima" Niveauschalter.

Multiport-Anschlüsse:

Anschlüsse ein	1 x ¾" 1 x ¾" of 1 x 1" 1 x 1-1/8" of 1 x 1-½"
Anschlüsse aus	19mm (¾")
Kapazität gerade	72l/min
Kapazität 1m hoch	51l/min
Motor	12V
Ampère	3,4A
Sicherung	5,0A
Abm. lxbxh	273 x 210 x 135mm
Gewicht	1,05kg

Art. 66325715101 12V
Art. 66325715102 24V

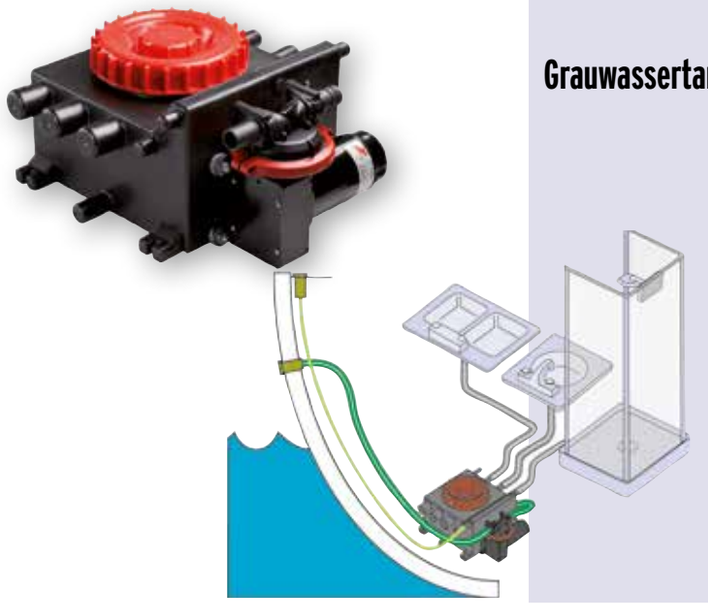

Grauwassertank

Der Grauwassertank wurde entwickelt um Abwasser von Dusche, Spülbecken, Geschirrspülmaschinen usw. zu sammeln. Der Tank ist kompatibel mit Einlassanschlüssen von 19mm (2x), 25mm und 38mm (3x) und mit Auslaufanschlüssen von 19mm (3x) und 25mm (3x).

Zum Tank gehört ein Ultima Switch Schwimmerschalter (ohne bewegliche Teile!) für automatisches Entleeren. Dieser Schalter läßt sich problemlos an jede beliebige Pumpe von 12/24V und max. 20A anschließen. Vorbereitet ist der Tank für die Montage einer Viking 16 Membranpumpe. Die benötigten Löcher sind vorgebohrt. Abm.: 185x280x340mm.

Art. 660913384 Grauwasser-Tank Exklusiv Viking Power 16

Viking Power 16 12/24V Bilge-, Schmutzwasser & Fäkalienpumpe

Johnson Pump®

Die neue Viking Power 16 Pumpe ist eine ultramoderne, selbstansaugende Einkammer-Membranpumpe, die in verschiedenen Pumpe/Motorkombinationen gebraucht werden kann. Sehr gut brauchbar als Schmutzwasser-, Fäkalien- oder Bilgepumpe. Da die Ventile nicht verstopfen können, ist kein In-line-Filter notwendig. Diese Pumpe kann selbstverständlich trockenlaufen und verkraftet auch mühelos Wasser- und Luft-Mischungen. Die Viking Power ist selbstansaugend bis zu einer Höhe von 3m. Durch die niedrige Pumpenfrequenz und Gummi-Montagefüße ist die Pumpe äußerst geräuscharm. Der Pumpkopf ist 360° drehbar. Diese Pumpe ist speziell entworfen worden für Schmutzwasseranwendungen und für eine lange Lebensdauer ausgelegt und ist sehr einfach zu warten. Und wenn letztendlich die Membrane aus verstärktem Nitrilgummi ersetzt werden soll, dann ist das möglich, ohne daß die Pumpe komplett ausgebaut werden muß. Diese Pumpen entsprechen ISO 15083 und dem „small craft bilge pump" - Standard für Boote bis 12m (39,4').

Kapazität	19l/min., 16l/min. Bei 1m Förderhöhe
Max. Förderhöhe	3m
Selbstansaugend bis	3m.
Motor	2,3A (12V) - 1,2A (24V) bei 1m Förderhöhe Mit integrierter thermischer Sicherung
Schlauchanschluß	1" oder 3/4" Schlauch und 1/2" BSP. (25 und 19mm)
Abmessungen	L = 186mm - B = 235/181 H = 118/204mm
Gewicht	2,6kg
Gehäuse	Glasfaserverstärkte Polyami
Ventile	Nitrilgummi
Membrane	Verstärktes Nitrilgummi
Art. 66101335003	Viking Power 16 12V
Art. 66101335004	Viking Power 16 24V

Viking Power 32 & Viking Power Vakuum - 12/24V Bilge-, Schmutzwasser & Fäkalienpumpe

Die Viking Power 32 und Viking Power Vakuum Membranpumpen entsprechen den schwersten Anforderungen der führenden Herstellern von Booten, Freizeitfahrzeugen und Autobussen. Dank dem Einkammerentwurf und der großen Ventile, die nicht verstopfen können, ist die Viking Power 32 geeignet zum Pumpen von unverschnittenem Schmutzwasser. Die Viking Power Vakuum ist ausgerüstet mit doppelten Rückschlagventile, wodurch diese Pumpen in Vakuum-Toilettensystemen angewendet werden können. Natürlich ist das Pumpen von Grau- oder Bilgewasser für beide Pumpen kein Problem. Diese Pumpen können selbstverständlich trockenlaufen und verkraften auch mühelos Wasser- und Luft-Mischungen. Die Pumpen sind äußerst geräuscharm und die Pumpköpfe sind 360° drehbar. Obwohl elektrisch angetrieben, können diese Pumpen notfalls von Hand bedient werden. Der Entwurf ist derartig, daß Leckage von unangenehmen Gerüchen verhütet wird. Viking Power Pumpen sind für eine lange Lebensdauer ausgelegt, sind trotzdem preislich sehr interessant. Diese Pumpen entsprechen ISO 15083 und dem „small craft bilge pump" - Standard für Boote über 12m (39,4').

Kapazität	32l/min., 30l/min. Bei 1m Förderhöhe
Max. Förderhöhe	4m
Selbstansaugend bis	VP32: 2,5m, VP Vakuum: 3,5m
Motor	3,5A (12V) - 1,8A (24V) bei 1m Förderhöhe Mit integrierter thermischer Sicherung
Schlauchanschluß	38mm (1-1/2")
Abmessungen VP32	L = 277mm - B = 264mm - H = 192mm
Abmessungen VP Vakuum	L = 340mm - B = 271mm - H = 192mm
Gewicht	VP32 5,0kg - VP Vakuum 5,1kg
Gehäuse	Polyamide
Ventile	Nitrilgummi
Membrane	Verstärktes Nitrilgummi
Art. 66101337303	Viking Power 32 12V
Art. 66101337304	Viking Power 32 24V
Art. 66101337307	Viking Power Vakuum 12V
Art. 66101337308	Viking Power Vakuum 24V

CE-Zertifizierung laut nachfolgenden Standards:
Richtlinie für Freizeitfahrzeuge 94/25/EEC:
ISO8846: Kleine Fahrzeuge - Elektrische Geräte
Schutz gegen Zündung umgebende feuergefährliche Gase.
ISO10133: Kleine Fahrzeuge - Elektrische Systeme
Extra niedrige Gleichspannungs-Installationen.
Richtlinie für Elektromagnetische Kompatibilität 89/336/EEC:
EN55014: 1993/Radio-Entstörung.

It can be so beautiful . . .

allpa
marine equipment

- Pumpengehäuse: PPA Thermoplastik
- Impeller: PPS Thermoplastik
- O-Ring: EPDM
- Pumpenwelle: Niro
- Abdichtung: abdichtungslos
- Magnetgehäuse: PSU
- Motor: 12/24V DC mit IP67-Schutzart, Permanentmagnet, kugelgelagerter Motor, Dauerbetrieb geeignet
- Flüssigkeitstemp.: Min -40°C - Max +100°C
- Schlauchanschluss: Ø16mm (5/8") oder 20mm (¾")
- Abm.: CM10 & CM30: 177 x 68 x 85mm (l x b x h)
- Gewicht: CM10 = 0.53kg & CM30 = 0.6kg

CM10 & CM30 Zirkulationspumpen

Ø16 mm Schlauchanschluss:

Art. 66102450103	CM10P7-1 12V, 15l/min bei 0.1 bar
Art. 66102450104	CM10P7-1 24V, 15l/min bei 0.1 bar

Ø20 mm Schlauchanschluss:

Art. 66102450203	CM10P7-1 12V, 18.5l/min bei 0.1 bar
Art. 66102450204	CM10P7-1 24V, 18.5l/min bei 0.1 bar
Art. 66102450403	CM30P7-1 12V, 26l/min bei 0.1 bar
Art. 66102450404	CM30P7-1 24V, 26l/min bei 0.1 bar

CM10P7-1 16mm (5/8")

Bar	kPa	ft	l/min	USGPM	12 V	24 V
0,1	10	3,3	15,0	4,0	1,2	0,6
0,15	15	4,9	12,0	3,2	1,1	0,55
0,2	20	6,7	7,3	1,9	0,9	0,5
Fuse required					1,6 A	0,8 A

CM10P7-1 20mm (3/4")

Bar	kPa	ft	l/min	USGPM	12 V	24 V
0,1	10	3,3	18,5	5,0	1,2	0,6
0,15	15	4,9	14,5	3,9	1,1	0,55
0,2	20	6,7	9,0	2,4	1,0	0,5
Fuse required					1,6 A	0,8 A

CM30P7-1 20mm (3/4")

Bar	kPa	ft	l/min	USGPM	12 V	24 V
0,1	10	3,3	26,0	6,9	2,2	1,1
0,2	20	6,6	19,5	5,2	2,0	1,0
0,3	30	9,8	9,5	2,6	1,7	0,75
Fuse required					3,0	1,6

- Pumpengehäuse: PA66 Thermoplastik
- Impeller: PA66 Thermoplastik
- Pumpenwelle: Niro
- Abdichtung: Gleitringabdichtung
- Motor: 12/24V DC mit IP31-Schutzart, Permanentmagnet, kugelgelagerter Motor, Dauerbetrieb geeignet
- Flüssigkeitstemp.: Min -30°C - Max +100°C
- Schlauchanschluss: Ø38mm (1-1/2")
- Abm.: 211 x 117 x 110mm (l x b x h) Höhe inkl. Fußplatte 116mm
- Gewicht: 1.75kg

C090 Zirkulationspumpe

Art. 6610241901 C090 12V, 100l/min bei 0.1 bar
Art. 6610241902 C090 24V, 100l/min bei 0.1 bar

C090P5-1

C090P5-1 38mm (1 1/2")

Bar	kPa	ft	l/min	USGPM	12 V	24 V
0,1	10	3,4	100,0	26,4	7,4	4,3
0,2	20	6,7	78,2	20,7	7,3	4,2
0,3	30	10,1	55,6	14,7	7,0	3,9
0,4	40	13,4	32,0	8,5	6,5	3,5
0,5	50	16,8	7,1	1,9	5,9	3,0
Fuse required					10,0	6,0

Mehr als 20.000 Stunden bei nominal Voltage und 30°C Umgebungstemperatur.40.000 Start/Stops. Auswechselbarer Motor. Kann 30min. trocken laufen. Spezial geeignet für Dauerbetrieb.

- Lebensdauer: > 20.000 Stunden @ nom. Voltage, 30°C Umgebungstemp.
- Start/Stops: 40.000
- Spezial geeignet für Dauerbetrieb
- Trockenlaufzeit: Max. 30min.
- Motor: Permanentmagnet, abdichtungslos, bürstenlos. Schutzart IP67
- Kapazität@0,1bar: 55l/min. mit Ø20mm-, 115l/min. mit Ø38mm-Anschluß
- Systemdruck: -0.2 bis +2.5bar@100°C
- Motor Voltage: 13.6V (10-16V) / 27.2V (20-32V)
- Sicherung: 12A (13.6V) - 6A (27.2V)
- Eingangsleistung: max 125W
- Gewicht: 3kg, inkl. Befestigungsbügel

Johnson Pump®

Extra Heavy Duty Zirkulationspumpe CM90P7-1BL

Art. 66102489801 CM90P7-1 BL 12V, Anschluß Ø38mm (1-1/2")
Art. 66102489802 CM90P7-1 BL 24V, Anschluß Ø38mm (1-1/2")
Art. 66102490101 CM90P7-1 BL 12V, Anschluß Ø20mm (3/4")
Art. 66102490102 CM90P7-1 BL 24V, Anschluß Ø20mm (3/4")

Geschützt gegen Zündung umgebende feuergefährliche Gäse usw.
CE-Zertifiziert: 94/25EEC: ISO 8846. ISO 10133

CE-Zertifizierung laut nachfolgenden Standards:
EN55014: 1993 / Radio-Entstörung. ISO8846: Kleine Fahrzeuge/ Elektrische Geräte Schutz gegen Zündung umgebende feuergefährliche Gäse. ISO10133: Kleine Fahrzeuge/Elektrische Systeme. Extra niedrigen Gleichspannung-Installationen. 72/245/EEG, 95/54/EG Elektromagnetischer Kompatibilität.

Kapazität: 90l/Min. (23.7 GPM) bei 0.25 Bar

Systemdruck:	-0.3 bis +3.0 Bar; stehend max. 4.0 Bar
Flüssigkeit:	Wasser/Glycol Mischung; max. 60% Glycol
Motor service life:	Mehr als 5.000 Stunden bei nominal Voltage 10.000 Start/Stops. Auswechselbarer Motor
Motor, Voltage:	Nominal 13.6V DC (Gebrauch zwischen 10-16V) Nominal 27.2V DC (Gebrauch zwischen 20-32V)
Eingangsleistung:	Max. 125W
Trockenlaufen:	30 Minuten
Abmessungen:	244mm lang x 120mm breit x 150mm hoch
Anschlüsse:	Ø38mm (1-½")
Gewicht:	3.0kg
Gehäuse:	PPA, glasfaserverstärkt
Montage:	Universalbügel für flache Montage

Johnson Pump®

Zirkulationspumpe CM90

Art. 66102466401	**CM90**	12V
Art. 66102466402	**CM90**	24V

CE

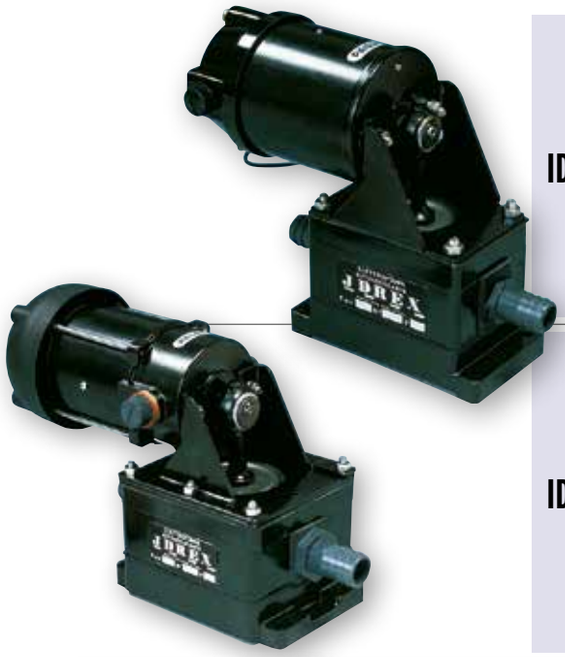

IDREX S15

Art. 9086001 S15-12V
Art. 9086002 S15-24V

Leistung

Meter	0	2	4	6	8	10
Liter	18	16	15	14	13	12

IDREX S15 18,5l/Min.
Selbstansaugende Deckwasch- und Dieselpumpe. Kann ohne Schaden trockenlaufen. Lieferbar in 12V und 24V.
Technische Daten und Abm. sehen Sie Seite 513.

IDREX S40

Art. 9086005 S40-12V
Art. 9086006 S40-24V
Art. 9086007 S40-230V

Leistung

Meter	0	2	4	6	8	10
Liter	37	34	31	28	27	27

IDREX S40 37l/Min.
Selbstansaugende Deckwasch- und Dieselpumpe. Kann ohne Schaden trockenlaufen. Lieferbar in 12V, 24V und 230V.
Technische Daten und Abm. sehen Sie Seite 513.

PVM 0,2

Art. 9086010 PVM 0,2 -12V
Art. 9086011 PVM 0,2 -24V
Art. 9086012 PVM 0,2 -230V
Art. 9086013 PVM 0,2 -400V

PVM 0,2 30,0l/Min.
Selbstansaugende Bilgepumpe, PVC-Gehäuse.
Geeignet für Seewasser, Trinkwasser, Fäkalien, Diesel und flüssige Nahrungsmittel.
Lieferbar in 12V, 24V, 230V und 380V. Technische Daten und Abm. sehen Sie Seite 513.

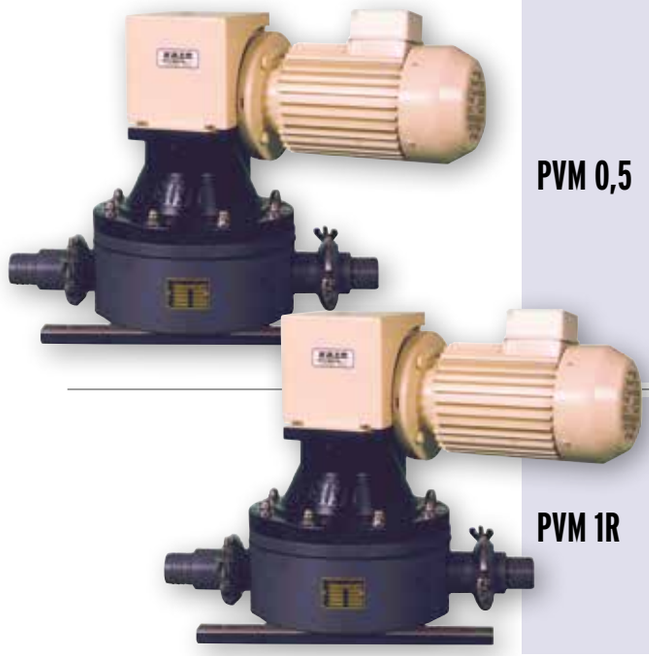

PVM 0,5

Art. 9086015 PVM 0,5 -12 V
Art. 9086016 PVM 0,5 -24 V
Art. 9086017 PVM 0,5 -230 V
Art. 9086018 PVM 0,5 -400 V

PVM 0,5 70,0l/Min.
Selbstansaugende Bilgepumpe, Gehäuse aus PVC, geeignet für Seewasser, Trinkwasser, Fäkalien, Diesel und flüssige Nahrungsmittel.
Lieferbar in 12V, 24V, 230V und 380V.
Technische Daten und Abm. sehen Sie Seite 513.

PVM 1R

Art. 9086025 PVM 1R -24V
Art. 9086026 PVM 1R -230V

PVM 1R 100,0l/Min.
Selbstansaugende Bilgepumpe, Gehäuse aus PVC .
Geeignet für Seewasser, Trinkwasser, Fäkalien, Diesel und flüssige Nahrungsmittel. Lieferbar mit 24V permanentem Magnetmotor oder 230V Wechselstrommotor.
Technische Daten und Abm. sehen Sie Seite 513.

A66B - Zentrifugal-pumpe

Art. 9086030 A66B-12V
Art. 9086031 A66B-24V

A66B - ZENTRIFUGALPUMPE 17,0 l/Min.
Selbstansaugende Deckwasch- und Dieselpumpe.
Pumpengehäuse und Impeller aus Bronze.
Lieferbar in 12V und 24V.
Technische Daten und Abm. sehen Sie Seite 513.

allpa
marine equipment

Art. 9086085
PVM 0,16-12V

Art. 9086086
PVM 0,16-24V

PVM 0,16 30l/min.
Extra kompakte selbstansaugende Membranpumpe. Kann nicht verstopfen: kein Impeller, Abdichtungen oder Ventile. Fördert ohne Mühe Flüssigkeit mit Festteilen wie Sand, Schlamm, Schutt, Sägemehl, Seetang, Haare oder Baumwolle. Pumpe kann ohne Problem trocken laufen. Geeignet für Seewasser, Trinkwasser, Öl, Diesel, Schmutzwasser (Fäkalien), und auch für flüssige Nahrungsmittel.

PRICE-STAR
PRICE-STAR

PVM 0,16

Merkmale
- Selbstansaugend bis 3m
- Förderhöhe: 5m
- Pumpengehäuse aus PVC
- Anschlüsse: 38mm
- Gewicht 6kg
- Abm.: 350 x 250 x 250mm (BxTxH)
- Motor 0,35PS/0,26KW
- Aufgenommene Leistung: 6A/12V oder 3A/24V

30 Liter pro Minute!

Technische Daten & Abmessungen Pumpen

Art.	Modell	L/M	Selbstansaugend	max. Förderhöhe	Motorleistung	Ampère/ Sicherung	Pumpengehäuse	Schlauchanschluss	Gewicht	Abmessungen L x B x H
9086001	S15-12V	18,5	2,0m	10m	90W	10/16A	kunststoff	20mm	1,9kg	260x70x180mm
9086002	S15-24V	18,5	2,0m	10m	90W	5/ 6A	kunststoff	20mm	1,9kg	260x70x180mm
9086005	S40-12V	37,0	4,0m	8m	200W	16/20A	kunststoff	25mm	5,0kg	310x120x195mm
9086006	S40-24V	37,0	4,0m	8m	200W	7/10A	kunststoff	25mm	5,0kg	310x120x195mm
9086007	S40-230V	37,0	4,0m	8m	200W	1/ 2A	kunststoff	25mm	5,0kg	310x132x190mm
9086010	PVM 0,2-12V	30,0	3,0m	5m	120W	12/16A	PVC	38mm	10,0kg	380x200x310mm
9086011	PVM 0,2-24V	30,0	3,0m	5m	120W	8/10A	PVC	38mm	10,0kg	380x200x310mm
9086012	PVM 0,2-230V	30,0	3,0m	5m	260W	2,3/3A	PVC	38mm	10,0kg	380x200x310mm
9086013	PVM 0,2-400V	30,0	3,0m	5m	260W	1/2A	PVC	38mm	10,0kg	380x200x310mm
9086015	PVM 0,5-12V	70,0	3,0m	5m	370W	45/50A	PVC	38mm	18,0kg	480x250x370mm
9086016	PVM 0,5-24V	70,0	3,0m	5m	370W	22/25A	PVC	38mm	18,0kg	480x250x370mm
9086017	PVM 0,5-230V	70,0	3,0m	5m	370W	3,2/ 4A	PVC	38mm	18,0kg	480x250x370mm
9086018	PVM 0,5-400V	70,0	3,0m	5m	370W	1,3/ 2A	PVC	38mm	18,0kg	480x250x370mm
9086025	PVM 1R-24V	100,0	4,0m	4m	350W	22/25A	PVC	38mm	25,0kg	560x350x350mm
9086026	PVM 1R-230V	100,0	4,0m	4m	350W	3,2/ 4A	PVC	38mm	25,0kg	560x350x350mm
9086030	A66B-12V	17,0	5,5m	18m	185W	15/16A	Bronze	20mm	4,7kg	270x130x130mm
9086031	A66B-24V	17,0	5,5m	18m	185W	9/10A	Bronze	20mm	4,7kg	270x130x130mm
9086085	PVM 0,16-12V	30,0	3m	5m	260W	6/8A	PVC	38mm	6,0kg	350x250x250mm
9086086	PVM 0,16-24V	30,0	3m	5m	260W	3/4A	PVC	38mm	6,0kg	350x250x250mm

Johnson Pump

F7B-3000

F8B-3000 VF

Selbstansaugende Mehrzweck Pumpen

F95B-3000

F9B-3000

Wenn kräftigere Pumpen benötigt werden oder wenn die Pumpen extra schwer belastet werden, verwenden Sie Johnson Extra Hochleistungspumpen mit separatem Lagergehäuse und Gleitringdichtung für weniger Verschleiß und längere Lebensdauer. Diese Pumpenreihe deckt den Bereich der Marine Anwendungen komplett ab. Für jeden Zweck gibt es das richtige Aggregat: Kühlwasserpumpe, Bilgenpumpe, Deckwasch Pumpe, Notpumpe oder Feuerbekämpfungspumpe. Erhältlich in den Maßen ¾" bis 2-½" (13-625l/min)

Verschleißteile sind einfach ersetzbar und Service Kits sind für alle Standard Modelle lieferbar. Diese Pumpen haben eine zylindrische Welle (ø 17 & 24mm) mit Keil Die hierzu benötigten Riemenscheiben werden nicht von uns geliefert. Ein Vakuumschalter kann als Extra Zubehör bestellt werden.

Technische Specifikation, Extra Heavy Duty Impeller Pumps:

- Gehäuse: Bronze mit Anschluß für Vacuum Schalter
- Pumpenwelle: NIRO
- Abdichtung: Gleitring
- Kamm: 1/1 oder reduziert
- Lagerfuß: Guß mit zwei dauergeschmierten Kugellager

Art.	Modell	Impeller	Anschluß	Länge	Breite	Höhe	Gewicht	Wellenende Ø
6610242101	F5B 3000	66 09 1027B / B 9	¾" BSP	195mm	106mm	88mm	2,9kg	17mm
6610242091	F7B 3000	66 09 1028B / B 9	1" BSP	213mm	120mm	93mm	3,1kg	17mm
6610130241	F8B 3000VF	66 09 819B / B 9	1½" BSP	255mm	152mm	154mm	7,6kg	24mm
6610130261	F9B 3000	66 09 802B /814B 9	2" BSP	282mm	192mm	157mm	9,3kg	24mm
66101317501	F8B 3000 TSS	66 09 819B / B 9	1½" BSP	255mm	198mm	151mm	7,6kg	24mm
66101322501	F9B 3000 VF	66 09 802B / 814B 9	2" BSP	282mm	152mm	175mm	9,3kg	24mm
66101317701	F9B 3000 TSS	66 09 802B /814B 9	2" BSP	282mm	200mm	151mm	9,3kg	24mm
66101312101	F95B 3000	66 09 820B	2½" BSP	354mm	295mm	201mm	17,2kg	24mm

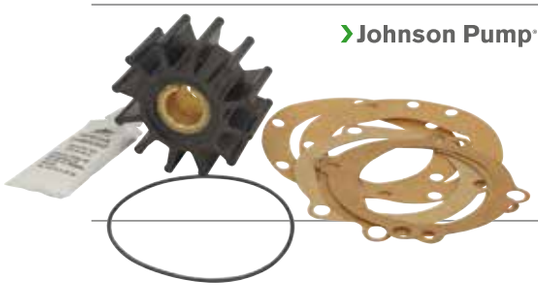

Impeller

Art. 6609703P-1	Impeller ersetzt Mercruiser 47-59362T
Art. 6609701B-1	Impeller ersetzt Sherwood 09959K
Art. 6609702B-1	Impeller ersetzt Sherwood 10615K
Art. 6609704BT-1	Impeller ersetzt Sherwood 17000K

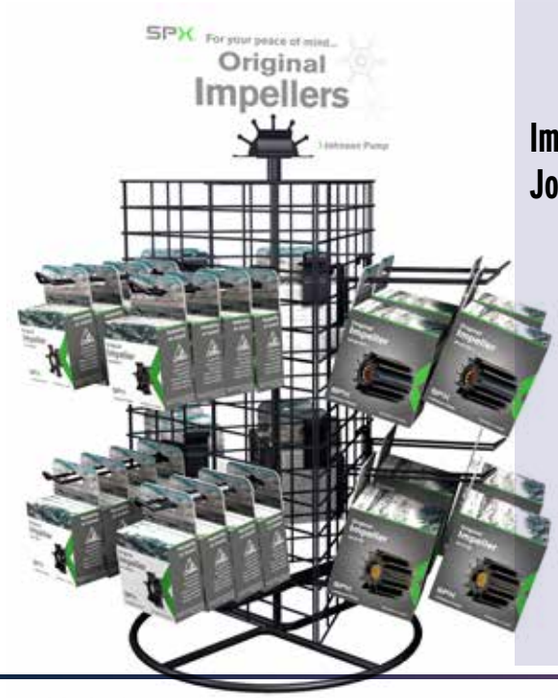

Impellerbar Johnson Pump

Ein neuer, drehbarer Impellerständer mit Platz für 10 der meist gängigen Ersatzimpeller im Karton bis Größe F7 (1").

Abmessungen Display: Höhe = 750mm inkl. Werbeschild Ø500mm

Der Impellerbar umfaßt:

- Impellerguide mit 1/1 Bilder von der Impellern
- 5 Stück 6609806B-1
- 5 Stück 6609808B-1
- 5 Stück 6609810B-1
- 5 Stück 66091026B-1
- 5 Stück 6609801B
- 5 Stück 66091027B-1
- 5 Stück 66091028B
- 5 Stück 66091052S-9
- 5 Stück 66091077B-9
- 5 Stück 6609824P-9

Art. 660946854 Komplette Impellerbar

Bitte beachten: Ständer-Preis mit Impellern ist niedriger als der Gesamtpreis der einzeln bestellten Impeller ohne Display!

Fußmontage / Riemenscheiben-Antrieb
Kompakte, see- und schmutzwasserbeständige Pumpen der bekannten Johnson Qualität. Weil die Pumpen sehr gut selbst ansaugen, sind sie ideal als Kühlwasser-, Bilgen-, Deckwasch-Trinkwasser- oder Treibstoffpumpe. Auch zum Auspumpen von Schmutzwassertanks an Land geeignet.
Erhältlich mit Anschlüssen von 3/8" bis 1-1/2", bis 279 l/min.

Johnson Pump®

Hochleistungs-Impellerpumpen

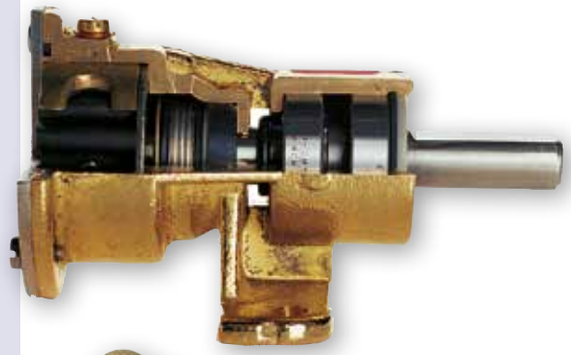

F35B-8 (3/8")	Impellerpumpe
Gehäuse	Bronze
Impeller	**6609808B-1** (MC-97)
Welle	NIRO, doppelt gelagert
Abdichtung	Gleitring
Anschluss	3/8" inneres Gewinde
Leistung	20,5l/min
Antriebswelle	Ø12k6mm
Abm.	109 x 80 x 30mm (LxBxH)
Gewicht	0,5kg
Art. 66102456901	Impellerpumpe F35B-8 3/8" mit Gleitring + NIRO-Deckel

Impellerpumpe F35B-8 3/8"

F4B-8 (3/8")	Impellerpumpe
Gehäuse	Bronze
Impeller	**6609810B-1** (MC-97) / **6609810B-9** (Nitril)
Welle	NIRO, doppelt gelagert
Abdichtung	Gleitring
Anschluss	3/8" inneres Gewinde
Leistung	34,5l/min
Antriebswelle	Ø12k6mm
Abm.	111 x 80 x 50mm (LxBxH)
Gewicht	0,8kg
Art. 66102457001	Impellerpumpe F4B-8 3/8" mit Gleitring + NIRO-Deckel

Impellerpumpe F4B-8 3/8"

F5B-8 (3/4")	Impellerpumpe
Gehäuse	Bronze
Impeller	**66091027B-1** (MC-97) / **66091027B-9** (Nitril)
Welle	NIRO, doppelt gelagert
Abdichtung	Gleitring
Anschluss	3/4" inneres Gewinde
Leistung	46l/min
Antriebswelle	Ø17k6mm
Abm.	151 x 106 x 50mm (LxBxH)
Gewicht	1,6kg
Art. 66102457101	Impellerpumpe F5B-8 3/4" mit Gleitring + NIRO-Deckel

Impellerpumpe F5B-8 3/4"

F7B-8 (1")	Impellerpumpe
Gehäuse	Bronze
Impeller	**66091028BT-1** / **66091028B-9** (Nitril)
Welle	NIRO, doppelt gelagert
Abdichtung	Gleitring
Anschluss	1" inneres Gewinde
Leistung	107l/min
Antriebswelle	Ø17k6mm
Abm.	170 x 120 x 50mm (LxBxH)
Gewicht	1,9kg
Art. 66102457201	Impellerpumpe F7B-8 1" mit Gleitring + NIRO-Deckel

Impellerpumpe F7B-8 1"

F8B-8 (1 1/2")	Impellerpumpe
Gehäuse	Bronze
Impeller	**6609819B** / **6609819B-9** (Nitril)
Welle	NIRO, doppelt gelagert
Abdichtung	Gleitring
Anschluss	1-1/2" inneres Gewinde
Leistung	279l/min
Antriebswelle	Ø24h8mm
Abm.	217 x 160 x 65mm (LxBxH)
Gewicht	5,9kg
Art. 6610130211	Impellerpumpe F8B-8 1-1/2" mit Gleitring + NIRO-Deckel

Impellerpumpe F8B-8 1 1/2"

Satz NIRO-Flügelmuttern „Pinwing" für schnelles Wechseln der Impeller. Sehr handlich, wenn der Impellerpumpendeckel mit einem Schraubenzieher schwer zu erreichen ist!

Art. 669509350	Pinwing Satz-A	Johnson Pump	6st. 8/32 x M4
Art. 669509351	Pinwing Satz-B	Johnson F35B	4st. M4 x M4
Art. 669509352	Pinwing Satz-C	Johnson F4/F5B	6st. M4 x M4
Art. 669509354	Pinwing Satz-E	Johnson F7B	6st. M5 x M5
Art. 669509355	Pinwing Satz-F	Johnson Pump	4st. M5 x M5
Art. 669509356	Pinwing Satz-G	Johnson Pump	6st. 10/32 x M5
Art. 669509357	Pinwing Satz-H	Johnson Pump	6st. M8 x M6

NIRO-Flügelmuttern "Pinwing"

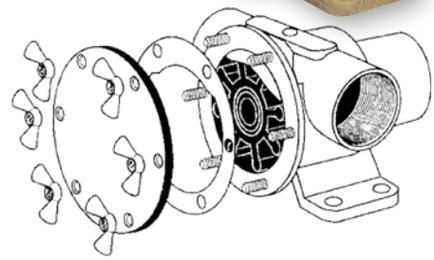

Kühlwasserpumpen Flanschmontage

Johnson Pump®

Pumpe	OEM Nr.	Lieferant	Motorbeschreibung	Art.
F7B-9 IMPELLER PUMP OEM (DEUTZ)	4229524	Deutz	D7	66102458011
F7B-9 IMPELLER PUMP OEM		Drinkwaard Motoren	OM 616/617	6610241271
F4B-9 IMPELLER PUMP OEM 1/1 (Fischer Panda)	0030105	Fischer Panda	Panda 12 000 NE PMS Kubota, Panda 6000 ND PMS Kubota, Panda 8000 NE PMS Kubota, Panda 9000 ND PMS Kubota	66102496702
F7B-9 IMPELLER PUMP OEM	RE525563	John Deere	Deere S350	66101359902
F7B-9 IMPELLER PUMP OEM	RE535944	John Deere	Deere S350, PowerTech 4.5L, 4045DFM70/TFM75, Powertech 6.8L, 6068TFM75/TFM76	66101359902
F7B-9 IMPELLER PUMP OEM	DZ107518	John Deere	Deere S350	66101359902
F7B-9 IMPELLER PUMP OEM	DZ116559	John Deere	Deere S350	66101359902
F7B-9 IMPELLER PUMP OEM		KOHLER	GM57562	66101359902
F7B-903 IMPELLER PUMP OEM		Lombardini	LDW 2204 MD	66102447502
F4B-9 IMPELLER PUMP OEM		Lombardini	LDW 1003 M, LDW 1204 M, LDW 1404 M, LDW 502 M, LDW 602 M, LDW 702 M, LDW 903 M	6610350984
F4B-9 IMPELLER PUMP OEM		Lombardini	LDW 1503 M, LDW 1603 M, LDW 2004 M, LDW 2204 M	66103535501
F9B-905 IMPELLER PUMP OEM (MHI)	33A53-15100	Mitsubishi	S6M3	66101317111
F5B-9 IMPELLER PUMP OEM	970301725	Nanni Diesel	N3.30, N4.38, N4.40	66102433401
F5B-9 IMPELLER PUMP OEM		Nanni Diesel	3.110 HE, 4.110 HE, 4.190 HE, 4.150 HE	66102433401
F7B-9 IMPELLER PUMP (NANNI)	970316374	Nanni Diesel	N4.65, N4.80, GENSETS V3300	66102490411
F7B-9 IMPELLER PUMP (NANNI)	970316373	Nanni Diesel	N4.115, N4.140	66102490412
F4B-9 IMPELLER PUMP OEM 1/1 (Thread)	538.012.1	Nanni Diesel	2.60, 3.90, 2.60 HE, 3.90 HE, P 30	66102494901
F35B-9 IMPELLER PUMP OEM	970300495	Nanni Diesel	2.40H & 2.60H	6610352113
F4B-9 IMPELLER PUMP OEM	970307808	Nanni Diesel	N2.10, N2.14, N3.21	66103572501
F4B-9 IMPELLER PUMP OEM		Nanni Diesel	2.50 HE, 3.75 HE	66103572501
F7B-903 IMPELLER PUMP OEM		Nanni Diesel	5250 TDi	66102490411
F5B-9 IMPELLER PUMP OEM (VP3583089)	3583089	Perkins	D2-55, D2-75	66101328311
F7B-9 IMPELLER PUMP OEM		Perkins	6.305/6.354 6 cyl;6.3543M;6HD 135/15D;	6610240141
F5B-9002 IMPELLER PUMP OEM		Perkins	4.99M, 4.108 4 cyl, 4.107MLL	6610241192
F7B-9 IMPELLER PUMP OEM		Steyr	All 4 Cyl./ 6Cyl. from 1999	66102463701
F7B-903 IMPELLER PUMP OEM	STM8020	Vetus	P 4.25	6610242181
F5B-9 IMPELLER PUMP OEM	STM8000	Vetus	42-26-21, 52-34-26, 42-26-26, 36-22-11, M 4.14, 52-34-21	6610351001
F4B-9 IMPELLER PUMP OEM	STM8050	Vetus	K 3/3D/4	6610351611
F4B-9 IMPELLER PUMP OEM		Vetus	K 3/3D/4	6610351611
F7B-9 IMPELLER PUMP OEM	STM 8922	Vetus	DT(A) 44/44	66102463004
F7B-9 IMPELLER PUMP OEM		Vetus	DT(A) 64/66/67	66102463003
F7B-9 IMPELLER PUMP OEM		Vetus	VF4 VF5	6610241271
F9B-905 IMPELLER PUMP OEM		Yanmar	6 SY-STP, 8SY-STP	66102430812
F4B-903 IMPELLER PUMP OEM (VP3593654)	3593654	Volvo Penta	D1-13, D1-20, D1-30,	66102475111
F4B-9 IMPELLER PUMP OEM (VP3593655)	3593655	Volvo Penta	D1-30, D2-40	66102475211
F5B-9 IMPELLER PUMP OEM (VP3583089)	3583089	Volvo Penta	D2-55, D2-75	66101328311
F6B-9 IMPELLER PUMP OEM (VP3593656)	3593656	Volvo Penta	D3	66101344911
F6B-9 IMPELLER PUMP OEM (VP21141637)	21141637	Volvo Penta	D3	66101344901
F6B-9 IMPELLER PUMP OEM (VP3884694)	3884694	Volvo Penta	D3	66101344911

Pumpe	OEM Nr.	Lieferant	Motorbeschreibung	Art.
F5B-9 IMPELLER PUMP OEM (VP)		Volvo Penta	AQ 170C, AQ 171A/C, AQ 175A, AQD 21A, AQD 21B, BB 140A, BB 145A, BB 165A, BB 170A/B, BB 170C, MD 21A, MD 21B, MD 42A	**6610320581**
F4B-9 IMPELLER PUMP OEM (VP829895)	829895	Volvo Penta	AQ115A;AQ115A;AQ115B;AQ130A;AQ130B;AQ130C;AQ130D;BB115A;BB115B;BB115B;BB115C;MB20A;MB20B;MB20C;MD17C;MD17D;MD3B;	**6610350983**
F5B-9 IMPELLER PUMP OEM	855517	Volvo Penta	AQ171A, AQ171C, 251A	**6610326212**
F5B-902 IMPELLER PUMP OEM	855578	Volvo Penta	230A, 230B, 250A, 250B, AQ120B, AQ125A, AQ140A, BB140A, AQ145A, BB145A, AQ125B, AQ145B, AQ131A, AQ131B, AQ131C, AQ131D, AQ151A, AQ151B, AQ151C	**6610326213**
F8B-905 IMPELLER PUMP OEM (VP838522)	838522	Volvo Penta	MD40A, TMD40A, TMD40B, TMD40C, AQD40A, TAMD40A, TAMD40B, AD40B, AQAD40A, AQAD40B	**6610241303**
F7B-9 IMPELLER PUMP OEM (VP858469)	858469	Volvo Penta	MD31A, TMD31A, TMD31B, TAMD31A, TAMD31B, AD31, AQAD31A, AD31B, 290A, 740, 740A, DPX, PT93, DP-A, DP-B, DP-A1, DP-B1, SP-A, SP-A1; TMD41A, TMD41B, D41A, D41B, TAMD41A, TAMD41B, AQAD41A, AD41A, AD41B, 290A, 740, 740A, DPX, PT93, DP-A, DP-B, DP-A1, DP-B1, SP-A, SP-A1, AD41BJ, AD41, AD41P-B, D41, TAMD41M-A, AD 31A/B, AD 41A/B, AQAD 30A, AQAD 31A, AQAD 40A/B, AQAD 41A, AQD 40A, AQD 41A, D 41A/B, MD 31, MD 31A, MD 40A, TAMD 31, TAMD 31A/B, TAMD 41, TAMD 41A/B, TMD 31, TMD 31A/B, TMD 40A/B/C, TMD 41A/B	**6610242773**
F4B-903 IMPELLER PUMP OEM (VP3580944)	3580944	Volvo Penta	MD2010-C, MD2010-D, MD2020-C, MD2020-D, MD2030-C, MD2030-D, MD2040-C, MD2040-D, 120S-D, 120S-E, MD2010B, MD2020B, MD2030B, MD2040B, MS2L-D, MS2A-D, 120S-D, MS2B-R, MS2A-E, MS2L-E, D1-13, D1-13B, D1-20, D1-20B, D1-30, D1-30B, D2-40, D2-40B, D1-13F, D1-20F, D1-30F, D2-40F, MD2010A, MD2020A, MD2030A, MD2040A, MS2B-R, MS2A-D, MS2A-E, MS2L-D, MS2L-E, 120S-D, 120S-E, MD2010, MD2030, MD2040, MD2020	**66102475111**
F4B-9 IMPELLER PUMP OEM (VP3580945)	3580945	Volvo Penta	MD2010-C, MD2010-D, MD2020-C, MD2020-D, MD2030-C, MD2030-D, MD2040-C, MD2040-D, 120S-D, 120S-E, MD2010B, MD2020B, MD2030B, MD2040B, MS2L-D, MS2A-D, 120S-D, MS2B-R, MS2A-E, MS2L-E, D1-13, D1-13B, D1-20, D1-20B, D1-30, D1-30B, D2-40, D2-40B, D1-13F, D1-20F, D1-30F, D2-40F, MD2010A, MD2020A, MD2030A, MD2040A, MS2B-R, MS2A-D, MS2A-E, MS2L-D, MS2L-E, 120S-D, 120S-E, MD2010, MD2030, MD2040, MD2020	**66102475211**
F7B-9 IMPELLER PUMP OEM (VP3583115)	3583115	Volvo Penta	KAD42P-A, KAMD42P-A, HS1A, KAD32P, TAMD42WJ-A, KAD43P-A, KAMD43P, KAMD43P-A, KAMD43P-B, KAD44P, KAD44P-B, KAD44P-C, KAMD44P-A, KAMD44P-C, KAD300-A, KAMD300-A, HS1A, HS1E-A, KAMD44P-BAD31L-A, AD31P-A, AD41L-A, AD41P-A, D41L-A, TAMD31L-A, TAMD31M-A, TAMD31P-A, TAMD31S-A, TAMD41H-A, TAMD41H-B, TAMD41P-A, TAMD41L-A, TAMD41M-A, TMD31L-A, TMD41L-A, TAMD31S, HS1A, TAMD31L, TAMD31P, TAMD41PMD31A, TMD31B, TAMD31B, AD31BTMD41B, D41B, TAMD41B, AD41B, AD41BJKAD42A, KAMD42A, HS1A, MS5BAD31D, AD31D-A, AD31XD, TAMD31D, TMD31DAD41D, D41D, TAMD41D, TMD41D, HS1AKAD42B, KAMD42B, TAMD42B	**66102452412**
F7B-9 IMPELLER PUMP OEM VP3581558	3581558	Volvo Penta	Benzine Motoren	**66102452412**
F5B-905 IMPELLER PUMP OEM (VP3858847)	3858847	Volvo Penta	Benzine Motoren	**66101315908**
F5B-9 IMPELLER PUMP OEM (VP3812693)	3812693	Volvo Penta	Benzine Motoren	**66101356711**
F5B-9 IMPELLER PUMP OEM (VP3812695)	3812695	Volvo Penta	Benzine Motoren	**66101356713**
F5B-9 IMPELLER PUMP OEM (VPoA)	3812697	Volvo Penta	Benzine Motoren	**66101356811**
F6B-9 IMPELLER PUMP OEM (VPoA)	3812519	Volvo Penta	Benzine Motoren	**66101356911**
F5B-905 IMPELLER PUMP OEM (VP3857794)	3857794	Volvo Penta	Benzine Motoren	**66101315907**

Art. 66102456901 F35B-8 3/8" Leistung 20,5l/min

Art. 66102457001 F4B-8 3/8" Leistung 34,5l/min

Art. 66102457101 F5B-8 3/4" Leistung 46 l/min

Art. 66102457201 7B-8 1" Leistung 107 l/min

Bronze Impeller-pumpe Fußmontage

Johnson Pump

SPX Johnson Pump Original Impellers

Ref.	Pump	Impeller	Material*	Outer dia		Inner dia		Width		Replaces Jabsco No	
				mm	inch	mm	inch	mm	inch	Europe	USA
1	F2	**66091077B-9**	Nitrile	35.2	1.29	8.0 / Flat	0.31 / Flat	12.7	0.50		
2	F3	**6609843S-9**	Nitrile	45.2	1.78	8.0 / Flat	0.31 / Flat	12.8	0.50		
3	TA3P10	**66091052S-9**	Nitrile	45.2	1.78	8.0 / Flat	0.31 / Flat	12.8	0.50		
4	F35	**6609806B-1**	MC97	40.0	1.58	9.5	0.37	19.0	0.75	4528-0001	
5	F35	**6609808B-1**	MC97	40.0	1.58	12.0	0.47	19.0	0.75	22405-0001	
6	F4	**6609824P-1**	MC97	50.8	2.00	8.0 / Flat	0.31 / Flat	22.0	0.87		
6	F4	**6609824P-9**	Nitrile	50.8	2.00	8.0 / Flat	0.31 / Flat	22.0	0.87	6303-0003	
7	F4	**6609810B-1**	MC97	50.8	2.00	12.0	0.47	22.0	0.87	18653-001	
7	F4	**6609810B-9**	Nitrile	50.8	2.00	12.0	0.47	22.0	0.87		
8	F4	**66091026B-1**	MC97	50.8	2.00	12.7	0.50	22.0	0.87	673-0001	
8	F4	**66091026B-9**	Nitrile	50.8	2.00	12.7	0.50	22.0	0.87	673-0003	
9	F5	**6609801B**	Neoprene	57.1	2.25	15.9 / Key	0.63 / Key	31.5	1.24	4568-0001	
10	F5	**66091027B-1**	MC97	57.1	2.25	Splines		31.5	1.24	1210-0001	
10	F5	**66091027B-9**	Nitrile	57.1	2.25	Splines		31.5	1.24	1210-0003	
11	F6	**6609812B-1**	MC97	57.1	2.25	Splines		48.2	1.90	13554-0001	
12	F7	**66091028BT-1**	MC97	65	2.56	Splines		50.2	1.98	17937-0001	
12	F7	**66091028B-9**	Nitrile	65	2.56	Splines		50.2	1.98	17937-0003	
13	F75	**6609821BT-1**	MC97	65	2.56	Splines		80	3.15		
14	F8	**6609819B**	Neoprene	95	3.74	Splines		63	2.48	836-0001	17935-0001
14	F8	**6609819B-9**	Nitrile	95	3.74	Splines		63.2	48	836-0003	17935-0003
15	F8	**66091029B**[1)]	Neoprene	95	3.74	Splines		63.2	48	836-0001	17935-0001
16	F9	**6609802B**	Neoprene	95	3.74	Splines		88.5	3.48	6760-0001	
17	F9	**6609814B**	Neoprene	95	3.74	Splines		88.5	3.48	21676-0001	17936-0001
18	F95	**6609820B**	Neoprene	95	3.74	Splines		130	5.12		
19	F98	**6609842B**	Neoprene	95	3.74	Splines		180	7.09		

* MC97 and Neoprene - für Kühlung, Nitril ist ölbeständig

[1)] Alternative Impeller 09-819B

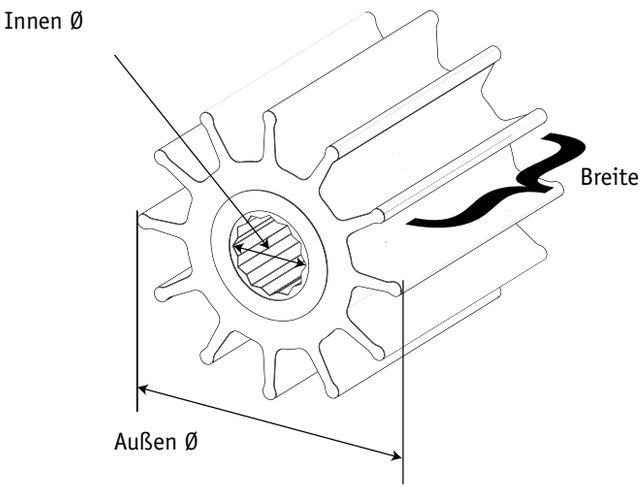

› Johnson Pump®

Johnson Pump®

SPX Johnson Pump Original Impellers

Skala 1:1

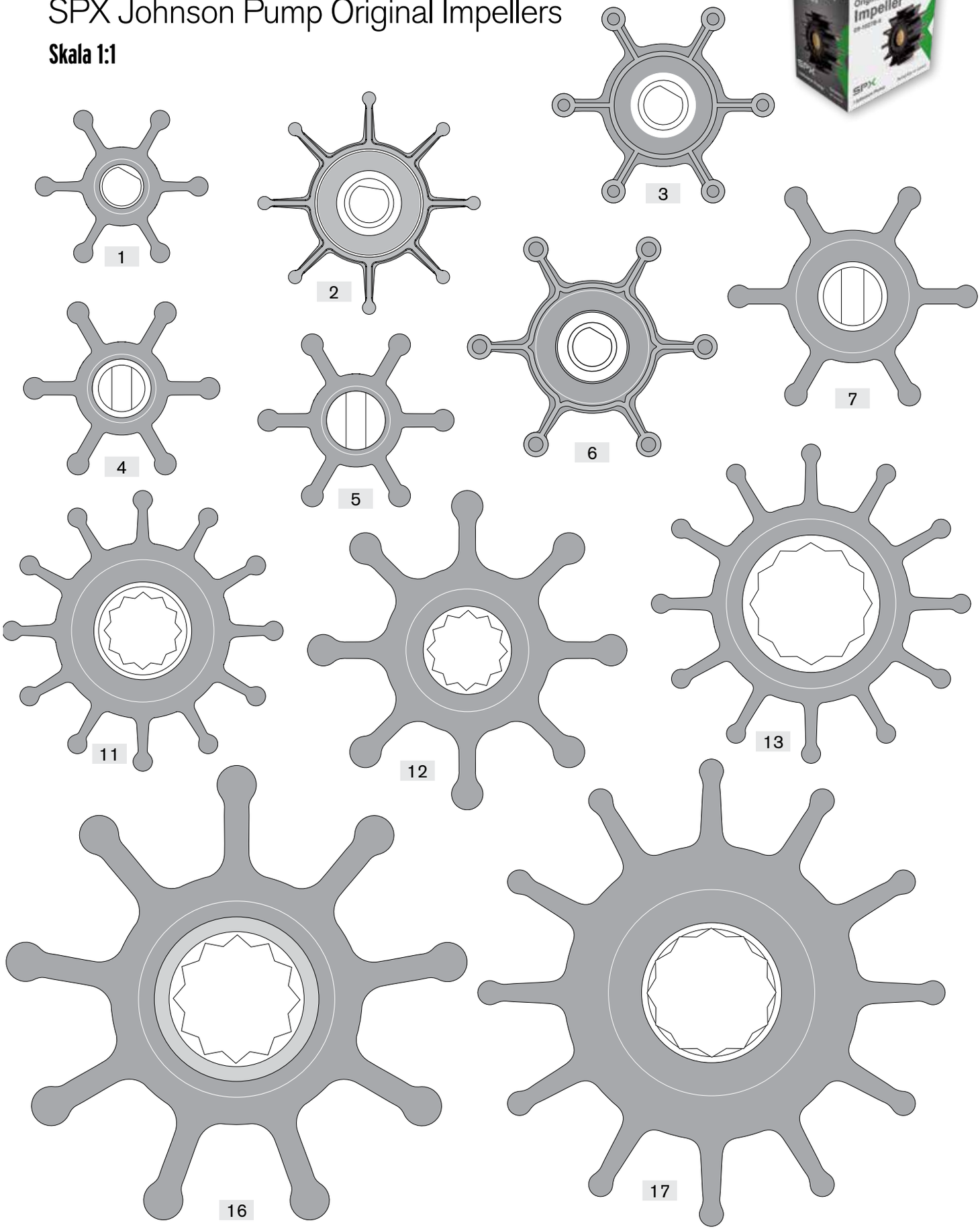

Johnson Pump®

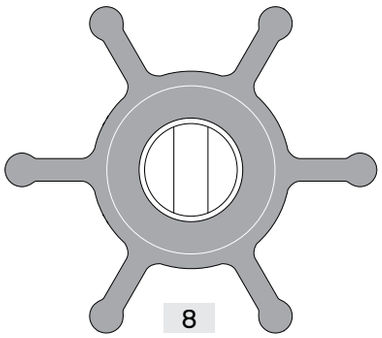
8

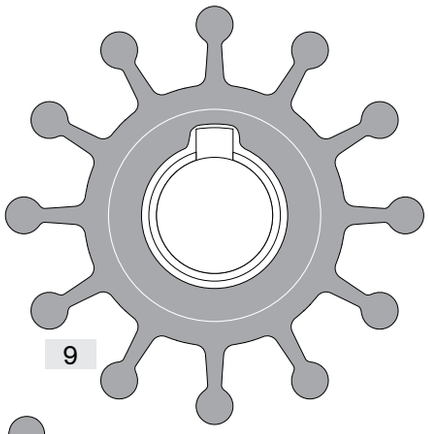
9

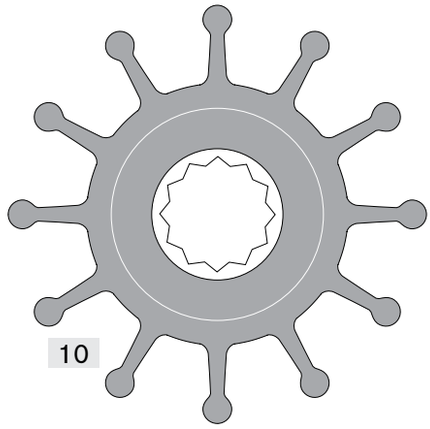
10

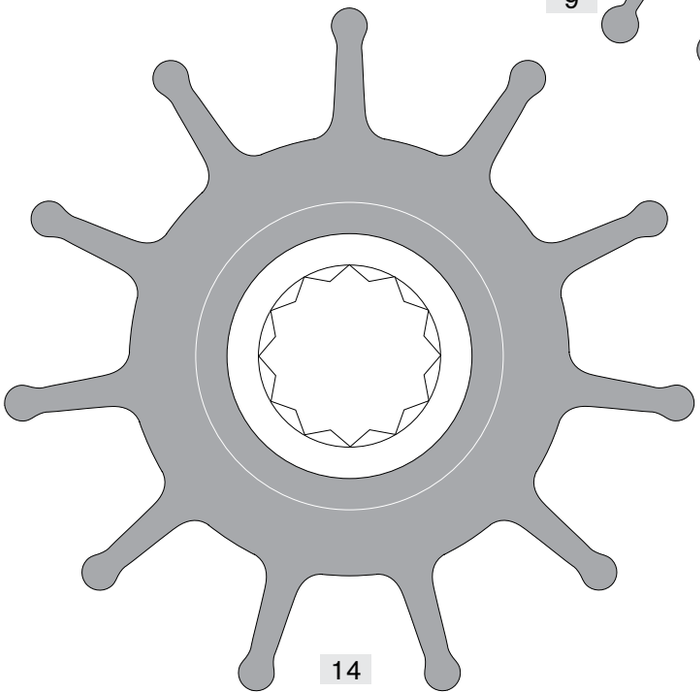
14

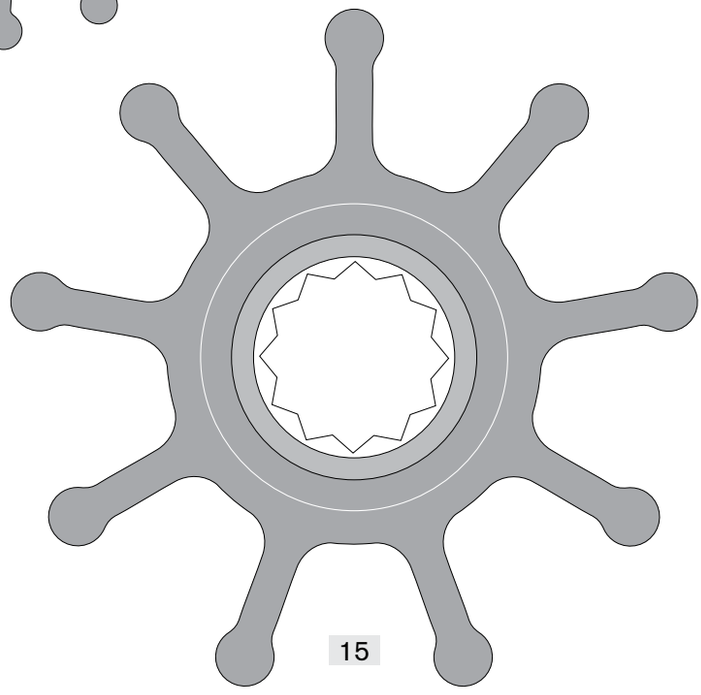
15

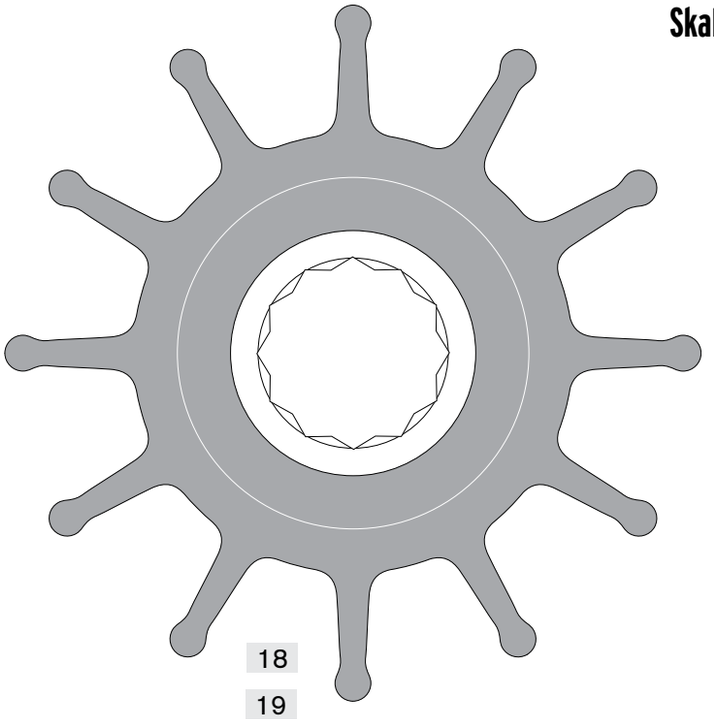
18

19

Skala 1:1

Ref.	Pumpentyp	Art.
1	F2	**66091077B-9**
2	F3	**6609843S-9**
3	TA3P10	**66091052S-9**
4	F35	**6609806B-1**
5	F35	**6609808B-1**
6	F4	**6609824P-1**
6	F4	**6609824P-9**
7	F4	**6609810B-1**
7	F4	**6609810B-9**
8	F4	**66091026B-1**
8	F4	**66091026B-9**
9	F5	**6609801B**
10	F5	**66091027B-1**
10	F5	**66091027B-9**
11	F6	**6609812B-1**
12	F7	**66091028BT-1**
12	F7	**66091028B-9**
13	F75	**6609821BT-1**
14	F8	**6609819B**
14	F8	**6609819B-9**
15	F8	**66091029B***
16	F9	**6609802B**
17	F9	**6609814B**
18	F95	**6609820B**
19	F98	**6609842B**

*Alternative Impeller 66-09-819B

Johnson Pump®

Ersatz-Impeller:
Skala 1:1

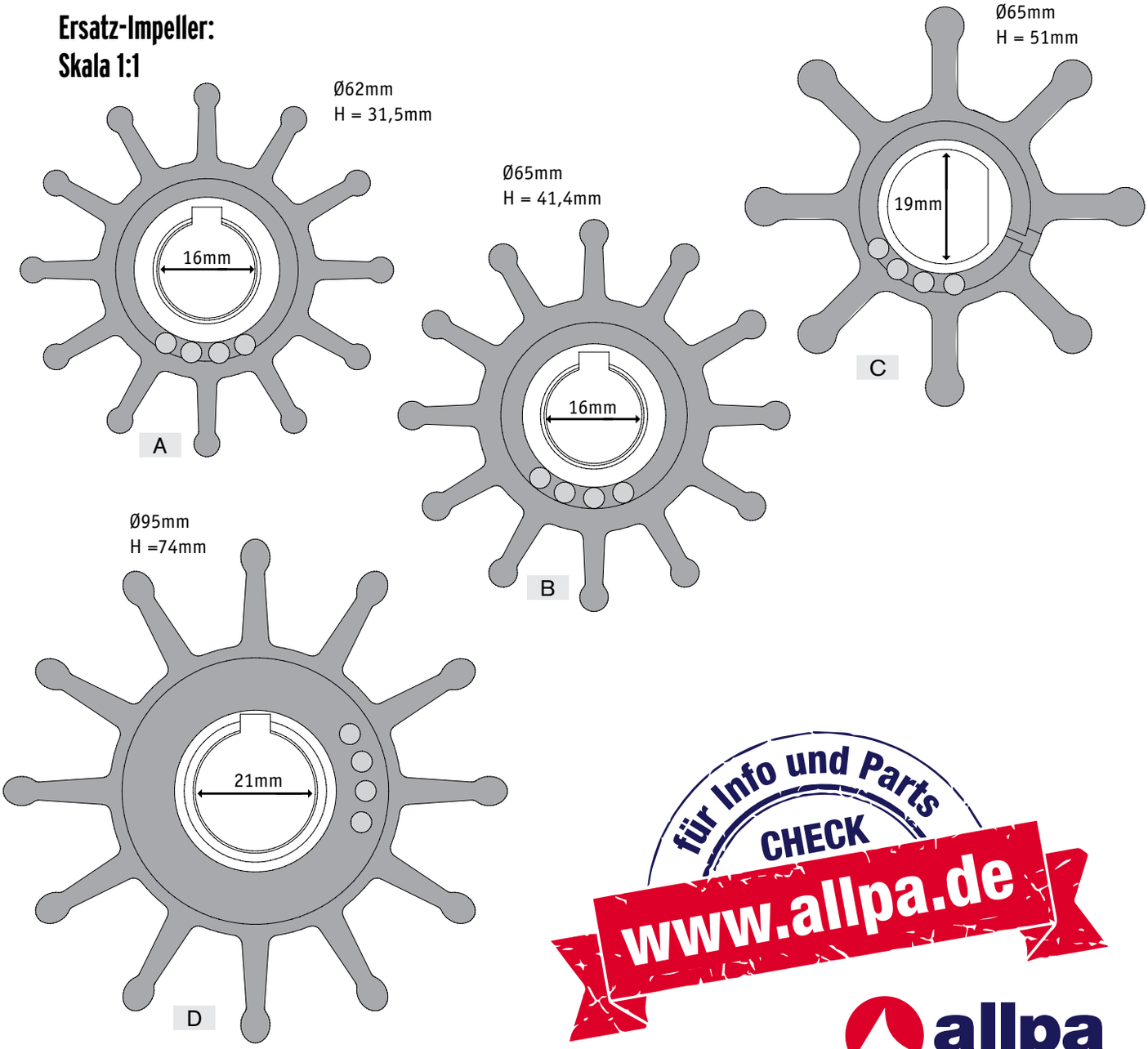

für Info und Parts
CHECK
www.allpa.de
allpa
marine equipment

Ersatz-Impeller:

Ref.	SPX Johnson Pump part no.	Sherwood part no.	allpa part no.	Jabsco part no.	Engines / Pumps
A	**6609701B-1**	9959K	500103	18838-0001	Chris Craft; Chrysler Marine; Commander; Crusader; Glastron Boat Co.; Gray Marine; Interceptor; Onan; OMC; Pathfinder VolksWagon Eng.; Perkins Eng. U.S.; Plesurecraft Marine; Universal Medalist; Volvo Penta; Yamaha; Westerbeke 24102; Sherwood 11353; Pleasure Craft 302&351; Chris Craft 350; Onan MDL3,4
B	**6609702B-1**	10615K	500120	18948-0001	Chris Craft; Chrysler Marine; Commander; Crusader; Escort (Skiltec); Gray Marine; Isuzu; Lenco; Marine Power; North American Engine; Onan; Osco Motors; OMC; Perkins Engine U.S.; Plesurecraft Marine; Volvo Penta; J.H. Westerbeke Corp; Crusader 97179; Chrysler 3675763; Chrysler 4142878; Cummins 4B; Onan MDL6; Chris Craft 454; Pleasure Craft 454
C	**6609703P-1**	-	500109	17954-0001	Pump Quicksilver Model 46-72774 A32 (ref. 47-59362T)
D	**6609704BT-1**	17000K	500164	18958-0001	Cummins 6B 300Hp B Series; Cummins C Series; CAT 3208; CAT 3116; CAT 3126; Deere 6076; Sherwood Pump P17 series

Johnson Pump®

Die Abbildung stimmt mit der Originalgröße überein.

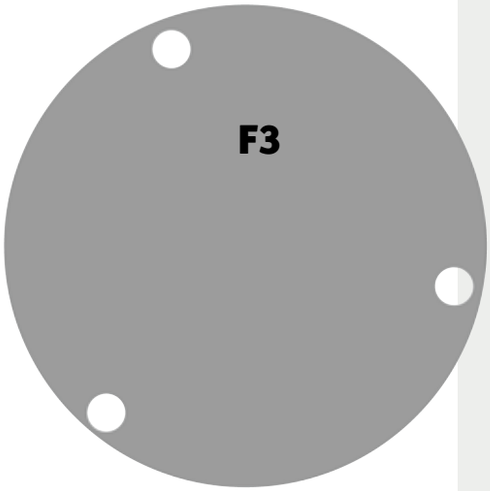

Art. 660143141
Pumpendeckel F3

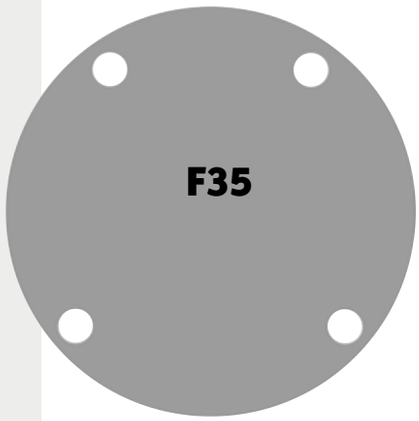

Art. 660143239
Pumpendeckel F35
Ersetzt Jabsco 29305.

Johnson Pump Pumpendeckel

Skala 1:1

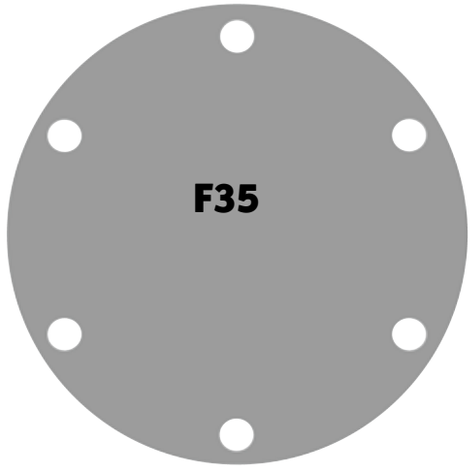

Art. 660142414
Pumpendeckel F35
Ersetzt Jabsco AL6-200.

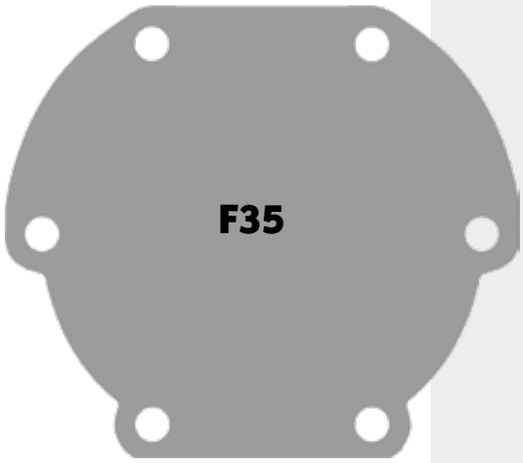

Art. 660145282
Pumpendeckel F4
Ersetzt Jabsco 29475.

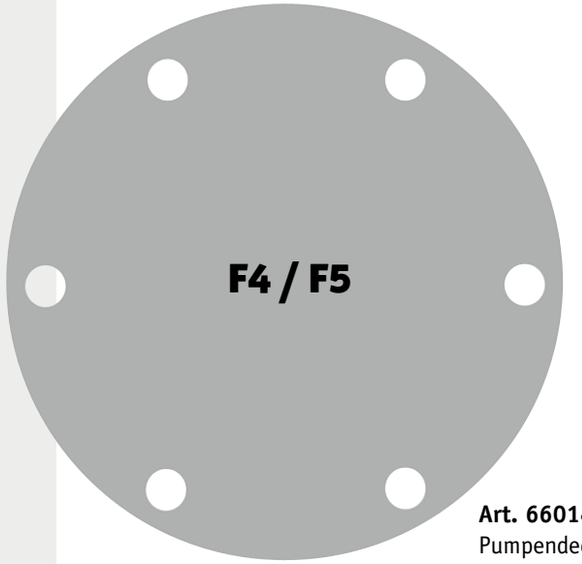

Art. 660142398
Pumpendeckel F4 / F5
Ersetzt Jabsco 3992.

Johnson Pump®

Die Abbildung stimmt mit der Originalgröße überein.

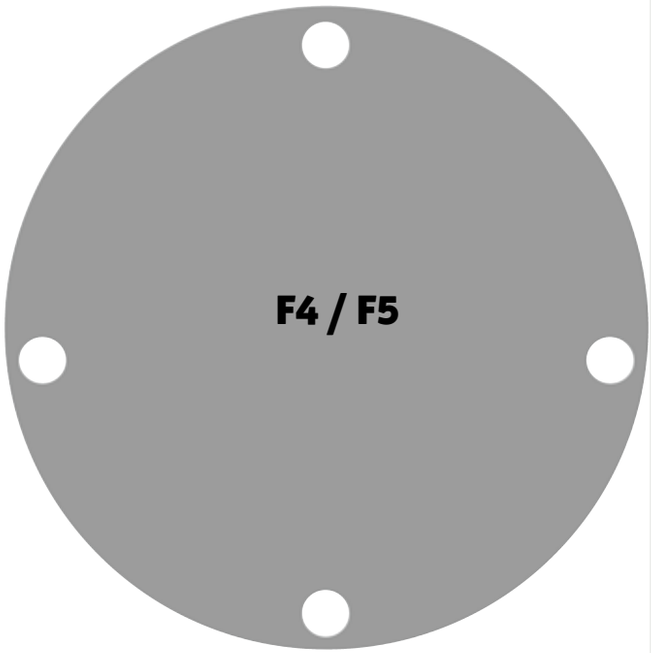

Art. 660146556
Pumpendeckel F5 / F6

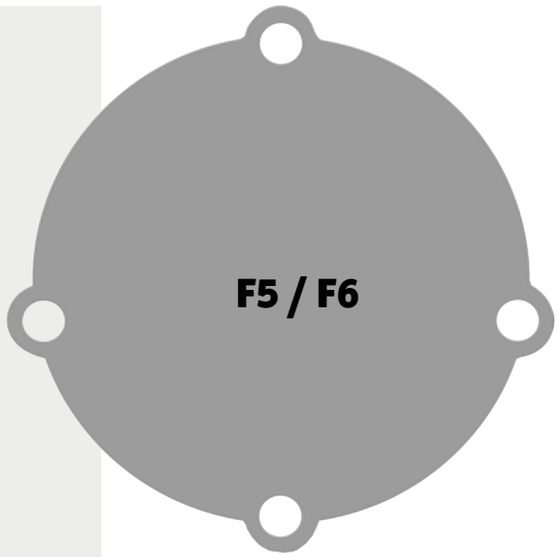

Art. 6601453121
Pumpendeckel F5 / F6

Johnson Pump Pumpendeckel

Skala 1:1

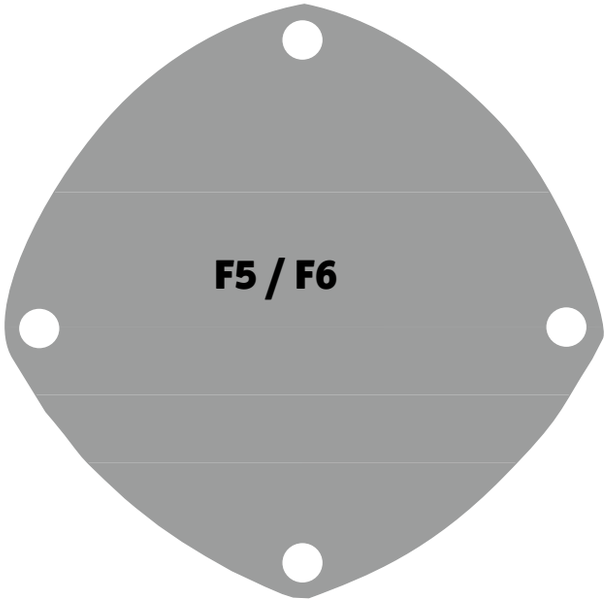

Art. 660146535 Pumpendeckel F5 / F6

Art. 660142441
Pumpendeckel (Bronze) F7
Ersatz für Jabsco 3993.

Art. 6601466483
Pumpendeckel (Niro) mit Nute für O-Ring
(F7B-8 neu)

Deckel für F8 und F9 Pumpen sind
aus Vorrat lieferbar!

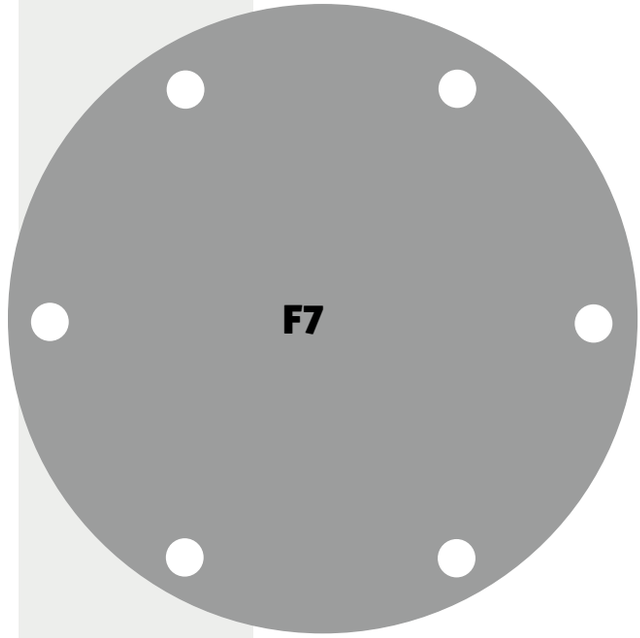

Jabsco ↔ Johnson Pump

Artikelnummer Referenzliste

Möglicherweise müssen Sie eine Zeile für die allpa-Artikelnummer entfernen.

Ball bearing	S P2600-06	660508126		45[illegible]-0001	6609801B
				3303-0003	66098241
Cam	490	660142397		673-0[illegible]	6609102[illegible]
	834	660142680		673-0[illegible]	6609102[illegible]
	934	660142679		673-0[illegible]	6609802B
	2431	660142584	EUR	3[illegible]-0001	66091029B
	2441	660145084		6[illegible]-0001	6609819B
	2551	660142755	EUR	3[illegible]-0003	66091029B-9
	3255	660142442	EUR	3[illegible]-0003	6609819B-9
	6988	660143137			
	10338	66014566014	**Key**	X400[illegible]	660503125
	10818	660142389	**Kit**	[illegible]-48	660529142
	22039	660143135		[illegible]2701-04	660[illegible]0
	22268	660143138		P2701-11	660[illegible]9
	29303	660142910			
	2907-0001	660145288	**Mechanical seal**	22617-0010	6[illegible]1
	29303-01	660142415			
	AL8	660142910	**Impellerpump**	9700	661024014
	AL8-01	660142415		9900	
Endcover	3992	660142398			
	3993	660142441			
	5522	660142414			
	9336	[illegible]			
	9406	[illegible]			
	9905	[illegible]			
	11515	[illegible]			
	11635	[illegible]			
	11689	[illegible]			
	29305	[illegible]			
Gasket	[illegible]	[illegible]		[illegible]	[illegible]
	[illegible]	[illegible]		[illegible]	[illegible]3022-2
	[illegible]	[illegible]		[illegible]201	661013022-6
	32[illegible]	[illegible]		10670-210	661013022-3
	478[illegible]	[illegible]		10670-210	661013022-7
	490[illegible]	[illegible]		10670-211	661013022-4
	1[illegible]	6601[illegible]		10670-211	661013022-8
	2[illegible]	[illegible]		10680-200	661022362-1
				10680-201	661022362-2
Impeller	[illegible]	[illegible]		10680-210	661022362-3
				10680-211	661022362-4
USA	[illegible]	[illegible]12B		10770-0051	661024315-01
USA	[illegible]0001	66091029B		10770-0151	661024026-1
USA	17935-0001	6609819B		10770-0251	661024027-1
USA	17935-0003	66091029B-9		10770-57	661021915-1
USA	17935-0003	6609819B-9		10800-21	661011236-2
USA	17936-0001	6609814B		10800-21	661022139-1
	17937-0001	66091028B		10880-0101	661024091-1
	17937-0003	66091028B-9		10880-0151	661024091-2
	18653-0001	6609810B		10880-0151	661024091-3
EUR	21676-0001	6609814B		10950-200	661022143-1
	22405-0001	6609808B		10950-201	661022143-1
	4528-0001	6609806B		10950-201	661024140-1

allpa marine equipment

für Info und CHEC

www.al

Johnson Pump®

Impellerpump	10950-204	661022143-2
	10950-204	661024228-1
	10950-214	661024140-2
	10950-2401	661024140-1
	10950-2451	661024140-2
	10950-2601	661024140-3
	10980-0051	661022096-1
	10980-0051	661022096-3
	10980-01	661022096-2
	11000-01	661024090-1
	11100-0101	661024096-4
	11100-0141	661024096-2
	11100-0151	661024096-3
US	11810-0121	661024188-4
	11810-0241	661024188-5
	11810-0321	661024188-6
US	11850-0005	661024071-17
US	11850-0005	661024071-98+ 05-32-1
US	11850-0006	661024071-18
US	11850-0006	661024071-98+ 05-32-2
US	11860-0007	661024071-33
US	11860-0007	661024071-98+ 05-32-5
	11870-0005	661013022-33
US	11870-0005	661024071-33
US	11870-0006	661024071-18
		661024453-01
	13590-0001	661024453-02
	21140-2401	661024139-1
	21140-2441	661024139-2
	21140-2601	661024139-3
	21140-2641	661024139-4
	21690-200	661022355-1
	21690-205	661022355-2
	21700-	661024188-
	21820-2001	661024073-1
	21820-2051	661024073-2
US	21960-200	661024071-1
	21960-200	661024116-1
	21960-210	661024071-3
	21960-210	661024116-3
	21960-211	661024071-4
	21960-211	661024116-4
	21960-221	661024071-2
	21960-221	661024116-2
	22040-0501	661024239-2
	22320-200	661032588-1
US	22740-0000	661024232-1
	22940-2001	661035038-1
	22950-2031	661024074-1
	22950-2033	661024074-2
	22950-2051	661024074-3
	22950-2053	661024074-4
	23010-0501	661013064-2
	23430-1001	661024127-1
	23430-1041	661024127-2
	23430-1201	661024244-
	23430-1441	661024218-1
	23430-1601	661024127-
US	23800-0201	661024232-1
US	23800-0251	661024228-1
US	2620-1001	661035038-4
	29300-2101	661035118-1
	29300-2101	661035157-3
	29300-2401	661035187-1
	29440-1001	661024214-4
	29440-1101	661024290-1
	29470-2031	661035127-1
	29470-2131	661035161-1
	29470-2231	661035098-2
	29470-2301	661035167-3
	29470-2331	661035167-1
	29470-2351	661035167-2
	29480-2031	661035240-1
US	3270-0001	661024119-2
	3270-200	661024119-2
	3270-205	661024119-3
	3270-2101	661024119-8
	3270-2301	66103566100-1
	3270-2401	661024119-7
	3270-241	661024119-6
	3270-261	661024119-4
	-261	661024119-4
	-261	661024119-4
	-261	661024119-4
	-261	661024119-4
	70-261	661024119-4
	270-261	661024119-4
	3270-261	661024119-4
	3270-271	661024119-1
	36960-0000	661013083-01
	6970-1000	661013083-02
	080-2003	661024070-2
	-2011	661024070-1
	021	661024070-3
	03	661013021-2
		661013021-1
		661013021-3
	-2011	661013026-1
	52270-2011	661013026-1
	52270-2041	661013026-2
	52270-2041	661013026-5
US	6360-1001	661024182-3
US	6370-1001	661024182-4
US	6380-1001	661024182-6
US	6400-0004	661013021-9
US	6400-0004	661013021-95
US	6400-0051	661013021-11
	6400-2001	661013021-1
	6400-2041	661013021-3
	6400-237	661013021-2
	6420-2001	661024070-1
	6420-204	661024070-4
	6420-2041	661024070-3
	6420-237	661024070-2
US	777-0001	661024070-5
US	777-0003	661024070-6
US	8860-0001	661024180-3
US	8860-0001	661024182-3
US	8870-0001	661024180-4
US	8870-0001	661024182-4
	9700-151	661024014-
	9700-21	661024014-1

Parts
K
lpa.de

Solé Schiffsdiesel

wheelmark

BUREAU VERITAS

NOTE:

- **Alle Solé Schiffdiesel verfügen über Euro-Control-Abgas-Emission Zertifikate**
- **Solé Mini 17, 29, 33 und 44 haben Bodenseezulassung (BSO2)**
- **Option: Kielkühlung – Massefrei (doppelpolig) – 24V System – 2e Lichtmaschine**

2 years warranty pleasure use + 3 years warranty pleasure use

Leicht und kompakt:
Solé Schiffsdieselmotoren haben ein besonders niedriges Eigengewicht und kleine Abmessungen. Diese positiven Eigenschaften entstanden durch eine sorgfältige Auswahl der Basismotoren in Kombination mit einem kompakten Design des Schiffsmotors.

Wärmetauscher:
Der thermostatisch gesteuerte Wärmetauscher hält den Motor auf konstanter Betriebstemperatur, so dass eine längere Lebensdauer und eine optimale Verbrennung garantiert ist.

Elektrische Anlage:
Ein 12V Anlasser, eine kräftige Wechselstrom-Lichtmaschine mit eingebautem Spannungsregler, Instrumententafel mit mindestens 3 Meter Kabel ausgerüstet mit wasserdichten Super Seal Connections (4 Meter Kabel bei den größeren Motortypen).
Die Instrumententafel ist mit einem Zündschloss mit Schlüssel, Drehzahlmesser, Stundenzähler, akustischem und visuellem Öldruck-Alarm, Wassertemperatur und Ladespannung ausgestattet.
Ein umfangreiches (Luxe) Panel mit Öltemperaturanzeige und Voltmeter ist verfügbar, bei dem Mini 74 ist dieses Luxe Panel sogar Standard.

Lieferumfang:
Alle Motoren werden standardmäßig wie folgt geliefert: Wendegetriebe, Motorlager, Zirkulationspumpe, Seewasserpumpe, wassergekühlter Auspuffkrümmer, Wärmetauscher, komplette elektrische Anlage, Kraftstoff-Filter, elektrischer Stopp, Bedienungs- und Teilebuch.

Garantie:
Die Garantiefrist für Freizeitbedarf ist 5 Jahre (24 + 36 Monate).

Standard, beschränkte, Werksgarantie:
- Antriebsmotoren => 24 Monate oder 1.000 Betriebsstunden.
- Stromerzeuger => 24 Monate oder 1.000 Betriebsstunden.

Verlängerte Werksgarantie*:
- Antriebsmotoren => 36 Monate oder 1.500 Betriebsstunden.
- Stromerzeuger => 36 Monate oder 1.000 Betriebsstunden.

*Die verlängerte Werksgarantie bezieht sich auf die nachfolgende Teile: Motorblock-Zylinderkopf-Kurbelwelle-Nockenwelle-Schwungradgehäuse-Steuerrädergehäuse-Steuerräder-Pleuelstange.

Die Garantiefrist für gewerblichen Gebrauch ist:
- Antriebsmotoren => 12 Monate oder 2.000 Betriebsstunden (beruflicher Gebrauch).
  => 24 Monate oder 2.000 Betriebsstunden (Charter).
- Stromerzeuger => 12 Monate oder 1.000 Betriebsstunden

* Bedingungen auf Anfrage

Marine Engine Range

allpa
marine equipment

Art. 9022010/11

22.13840110

Solé Mini 17

(Basis Mitsubishi, 2 Zylinder 16PS / 11,7kW)

Mit Bodensee-zulassung

Im Lieferumfang ist enthalten: Motorlager, Instrumentenpanel, Wendegetriebe, Kabelbaum und Bedienungsanleitung.

Typ	Diesel, 4-Takt
Zylinder	2 in Reihe
Bohrung x Hub	76 x 70mm
Hubraum	635cm³
Verdichtung	23:1
max. Leistung	DIN6270B 16PS / 11,77kW
max. Drehzahl	3.600 U/min
max. Drehmoment	32 Nm bei 2.300 U/min
Verbrennungsverfahren	Indirekte mechanische Einspritzung
Kühlsystem	2-Kreis mit Wärmetauscher
elektrisches System	12V Anlasser, 1,2kW, Lichtmaschine 75A
Wendegetriebe	Technodrive TMC40
Gewicht	98kg
Gewicht mit Sail Drive	127kg (inkl. Polyester-Fundament)
max. Einbauwinkel	22°(+3°nicht dauernd)
Ø Auspuff	40mm
Ø Kühlwasser-Einlass	20mm
Ø Diesel-Einlass	6mm
Ø Diesel-Rücklauf	5mm

Zertifizierung EU: RCD II (Directive 2013/53/EU), BSO II

Art. 9022010	**Solé Mini 17,** mit Wendegetriebe TMC 40, R = 2,00:1
Art. 9022011	**Solé Mini 17,** mit Wendegetriebe TMC 40, R = 2,60:1
Art. 9022162	**Solé Mini 17/SD,** mit Saildrive Technodrive SeaProp 60, R= 2.15:1 und Polyester Fundament

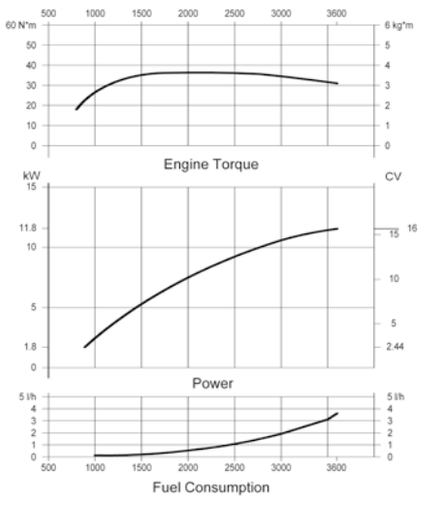

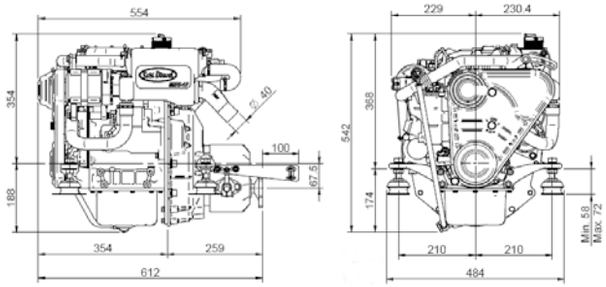

2 years warranty pleasure use + 3 years warranty pleasure use

Teile: siehe Seite 549

Solé Diesel

Art. 9022025/26

Im Lieferumfang ist enthalten: Motorlager, Instrumentenpanel, Wendegetriebe, Kabelbaum und Bedienungsanleitung.

Typ	Diesel, 4-Takt
Zylinder	3 in Reihe
Bohrung x Hub	76 x 70mm
Hubraum	952cc
Verdichtung	22:1
Max. Leistung	DIN6270B 27,2PS / 20kW
Max. Drehzahl	3.600 U/min
Max. Drehmoment	52Nm bei 1.800 U/min
Verbrennungsverfahren	Indirekte mechanische Einspritzung
Kühlsystem	2-Kreis mit Wärmetauscher
Elektrisches System	12V Anlasser, 1.2kW, Lichtmaschine 75A
Wendegetriebe	Technodrive TMC40
Gewicht	105kg
Gewicht mit Sail Drive	134kg (inkl. Polyester Fundament)
Max. Einbauwinkel	22°(+3°nicht dauernd)
Ø Auspuff	50mm
Ø Kühlwasser-Einlass	20mm
Ø Diesel-Einlass	6mm
Ø Diesel-Rücklauf	5mm

Zertifizierung EU: RCD II (Directive 2013/53/EU), BSO II

Art. 9022025	**Solé Mini 29,** mit Wendegetriebe TMC 40, R=2.00:1
Art. 9022026	**Solé Mini 29,** mit Wendegetriebe TMC 40, R=2.60:1 R=2.20:1
Art. 9022065	**Solé Mini 29SD,** mit Saildrive Technodrive SeaProp 60, R= 2.15:1 und Polyester Fundament

Teile: siehe Seite 549

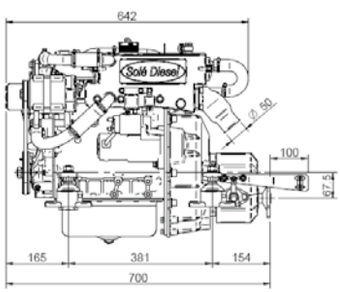

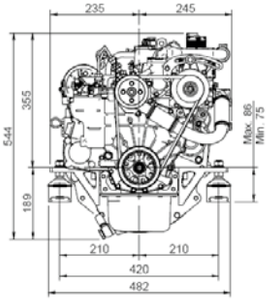

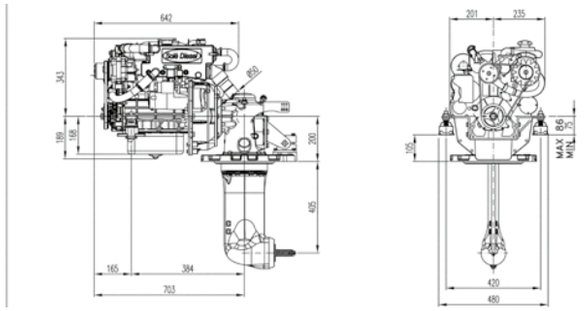

Solé Mini 29

(Basis Mitsubishi, 3 Zylinder 27,2PS / 20kW)

Mit Bodensee-zulassung

22.13840110

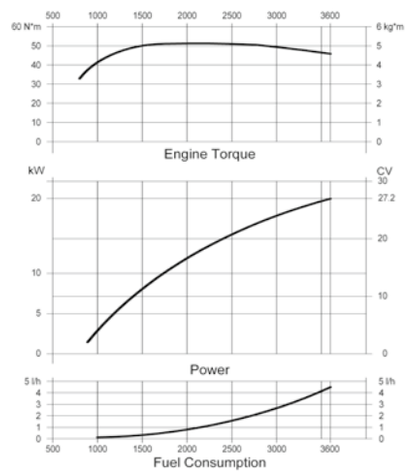

2 years warranty pleasure use

+

3 years warranty pleasure use

Solé sportbootführerscheinfreie Motoren

allpa liefert Solé Schiffsdieselmotoren die nicht mehr als 15PS (11kW) Leistung abgeben dürfen und man daher keinen Sportbootführerschein braucht.

Diese Motoren sind RCD-homologiert und werden mit Zertifikat geliefert.

Es geht um:

- Solé Typ Mini 17 der deswegen gedrosselt worden ist bis 15PS (11kW) bei 3.200 U/min.
- Solé Typ Mini-29 der deswegen gedrosselt worden ist bis 15PS (11kW) bei 1.800 U/min.

Solé Mini 17

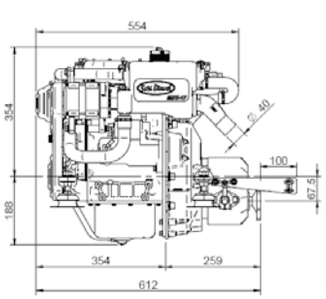

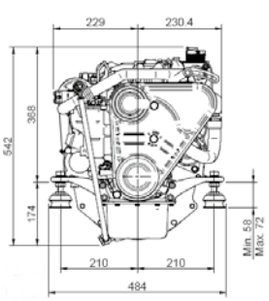

Solé Mini 29

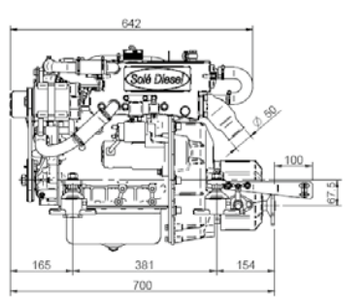

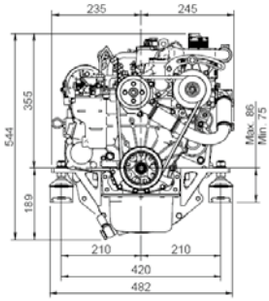

Solé Diesel

Im Lieferumfang ist enthalten: Motorlager, Instrumenten-panel, Wendegetriebe, Kabelbaum und Bedienungsanleitung.

Typ	Diesel, 4-Takt
Zylinder	3 in Reihe
Bohrung x Hub	78 x 92mm
Hubraum	1.318cc
Verdichtung	22:1
Max. Leistung	DIN6270B 32PS / 23,5kW
Max. Drehzahl	3.000 U/min
Max. Drehmoment	82Nm bei 1.800 U/min
Verbrennungsverfahren	Indirekte mechanische Einspritzung
Kühlsystem	2-Kreis mit Wärmetauscher
Elektrisches System	12V Anlasser, 1,7kW, Lichtmaschine 95A
Wendegetriebe	Technodrive TMC40, TMC60, TMC260, TM345
Gewicht	155kg (mit Saildrive 176kg)
Max. Einbauwinkel	12° (+3° nicht dauernd)
Ø Auspuff	50mm
Ø Kühlwasser-Einlass	20mm
Ø Diesel-Einlass	6mm
Ø Diesel-Rücklauf	5mm

Zertifizierung EU: RCD II (Directive 2013/53/EU), BSO II

Art. 9022030	**Solé Mini 33**, mit Wendegetriebe TMC40P, R=2.00:1
Art. 9022032	**Solé Mini 33**, mit Wendegetriebe TMC60P, R=2.00:1
Art. 9022033	**Solé Mini 33**, mit Wendegetriebe TMC60P, R=2.45:1
Art. 9022034	**Solé Mini 33**, mit Wendegetriebe TMC60P, R=2,83:1
Art. 9022038	**Solé Mini 33**, mit Wendegetriebe TMC260, R=2,88:1
Art. 9022133	**Solé Mini 33**, mit hydraulischem Getriebe TM345, R=2.00:1
Art. 9022134	**Solé Mini 33**, mit hydraulischem Getriebe TM345, R=2.47:1
Art. 9022165	**Solé Mini 33**, mit Saildrive Technodrive SeaProp 60, R= 2.15:1 und Polyester Fundament

Teile: siehe Seite 549

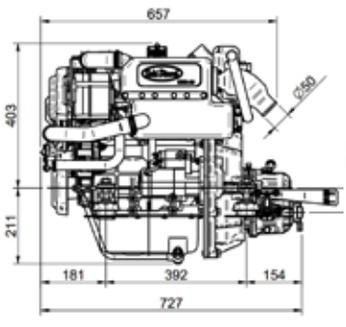

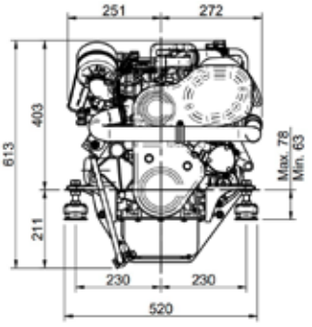

Solé Mini 33

(Basis Mitsubishi, 3 Zylinder 32PS / 23,5kW)

Mit Bodensee-zulassung

Auch lieferbar mit Lifeboat SOLAS Prüfung

22.13840110

wheelmark

BUREAU VERITAS

2 years warranty pleasure use

+

3 years warranty pleasure use

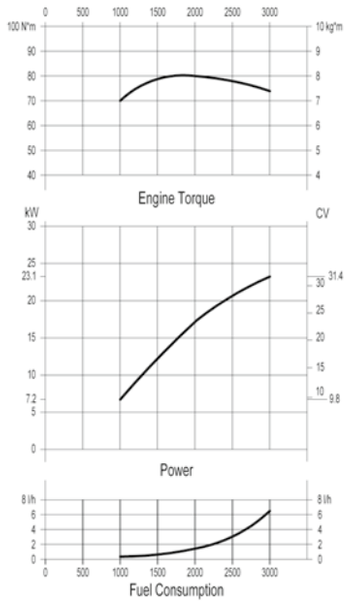

22.13840110

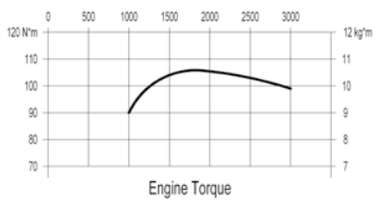

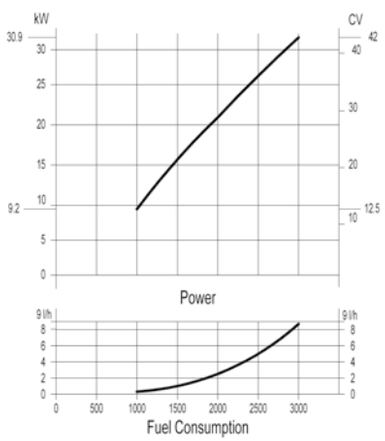

Teile: siehe Seite 549

Solé Mini 44

(Basis Mitsubishi, 4 Zylinder 42PS / 30,9kW)

Mit Bodensee-zulassung

wheelmark

BUREAU VERITAS

2 years warranty pleasure use

+

3 years warranty pleasure use

Im Lieferumfang ist enthalten: Motorlager, Instrumentenpanel, Wendegetriebe, Kabelbaum und Bedienungsanleitung.

Typ	Diesel, 4-Takt
Zylinder	4 in Reihe
Bohrung x Hub	78 x 92mm
Hubraum	1.758cc
Verdichtung	22:1
Max. Leistung	DIN6270B 42PS / 30,9kW
Max. Drehzahl	3.000 U/min
Max. Drehmoment	106Nm bei 1.900 U/min
Verbrennungsverfahren	Indirekte mechanische Einspritzung
Kühlsystem	2-Kreis mit Wärmetauscher
Elektrisches System	12V Anlasser, 2,0kW, Lichtmaschine 95A
Wendegetriebe	Technodrive TMC60, TMC260, TM345
Gewicht	190kg
Max. Einbauwinkel	12° (+3° nicht dauernd)
Ø Auspuff	50mm
Ø Kühlwasser-Einlass	20mm
Ø Diesel-Einlass	6mm
Ø Diesel-Rücklauf	5mm

Zertifizierung EU: RCD II (Directive 2013/53/EU), BSO II

Art. 9022041	**Solé Mini 44,** mit Wendegetriebe TMC60P, R=1,55:1
Art. 9022042	**Solé Mini 44,** mit Wendegetriebe TMC60P, R=2.00:1
Art. 9022045	**Solé Mini 44,** mit Wendegetriebe TMC260, R=2,88:1
Art. 9022143	**Solé Mini 44,** mit hydraulischem Getriebe TM345, R=2.00:1
Art. 9022144	**Solé Mini 44,** mit hydraulischem Getriebe TM345, R=2.47:1
Art. 9022166	**Solé Mini 44,** mit Saildrive Technodrive SeaProp 60, R= 2.15:1 und Polyester Fundament

Mini 44 mit TMC60P

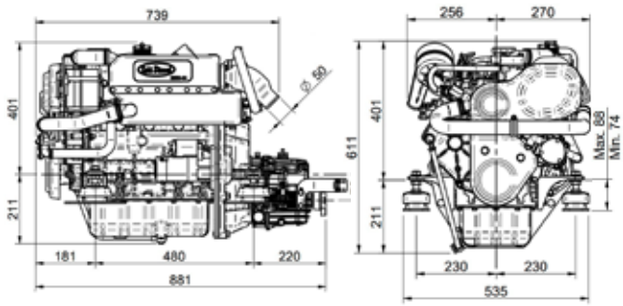

Mini 44 mit TM 345

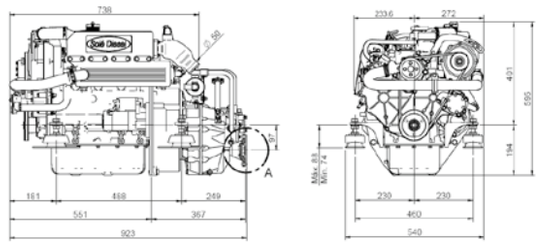

Solé Diesel

Im Lieferumfang ist enthalten: Motorlager, Instrumentenpanel, Wendegetriebe, Kabelbaum und Bedienungsanleitung.

Typ	Turbo Diesel, 4-Takt
Zylinder	4 in Reihe
Bohrung x Hub	78 x 92mm
Hubraum	1.758cc
Verdichtung	22:1
Max. Leistung DIN6270B	52PS / 38,3kW
Max. Drehzahl	3.000 U/min
Max. Drehmoment	125Nm bei 1.900 U/min
Verbrennungsverfahren	Indirekte mechanische Einspritzung
Kühlsystem	2-Kreis mit Wärmetauscher
Elektrisches System	12V Anlasser, 1,7kW, Lichtmaschine 95A
Wendegetriebe	Technodrive TMC260, TM345
Gewicht	189kg
Max. Einbauwinkel	12° (+3° nicht dauernd)

Neue Technik ergibt sehr niedrige Abgaswerte
Entsprechend der europäischen Vorschrift 2003/44/EC.

Ø Auspuff	60mm
Ø Kühlwassereinlass	26mm
Ø Diesel-Einlass	6mm
Ø Diesel-Rücklauf	5mm

Zertifizierung EU: RCD II (Directive 2013/53/EU)

Art. 9022200	**Solé Mini 55,** mit Wendegetriebe TMC260, R=2,00:1
Art. 9022201	**Solé Mini 55,** mit Wendegetriebe TMC260, R=2,45:1
Art. 9022206	**Solé Mini 55,** mit hydraulischem Getriebe TM345, R=2.00:1
Art. 9022207	**Solé Mini 55,** mit hydraulischem Getriebe TM345, R=2.47:1
Art. 9022209	**Solé Mini 55,** mit Saildrive Technodrive SeaProp 60, R= 2.15:1 und Polyester Fundament

Mini 55 mit TMC260

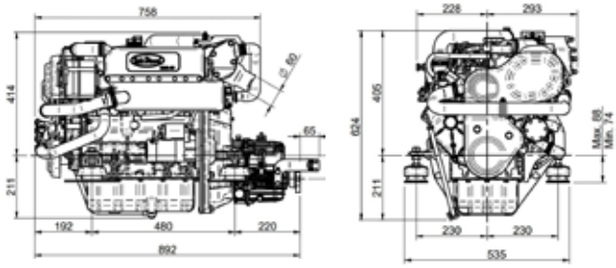

Mini 55 mit TM345

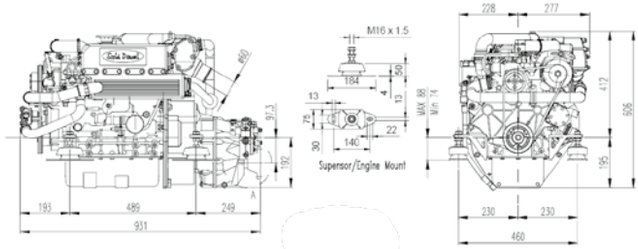

Solé Mini 55

(Basis Mitsubishi, 4 Zylinder 52PS / 38,24kW)

22.17740110

Engine Torque

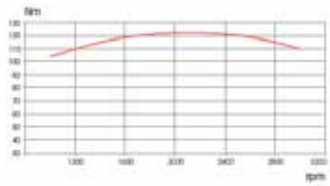

Power

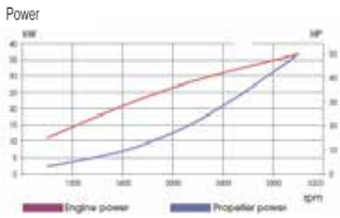

Fuel Consumption

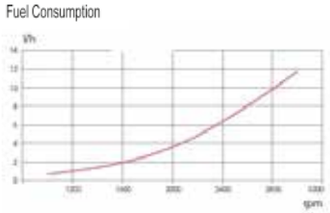

2 years warranty pleasure use

+

3 years warranty pleasure use

Teile: siehe Seite 549

Solé Diesel

Im Lieferumfang ist enthalten: Motorlager, Instrumentenpanel, Wendegetriebe, Kabelbaum und Bedienungsanleitung.

Typ	Diesel, 4-Takt
Zylinder	4 in Reihe
Bohrung x Hub	88 x 95mm
Hubraum	2.311cc
Verdichtung	22:1
Max. Leistung	DIN6270B 35PS/26kW *(former M62: 59PS/43,4kW)*
Max. Drehzahl	1.700 omw/min *(former M62: 3000 U/min)*
Max. Drehmoment	142Nm bei 1.700 U/min
Verbrennungsverfahren	Indirekte mechanische Einspritzung
Kühlsystem	2-Kreis mit Wärmetauscher
Elektrisches System	12V Anlasser, 2,0kW, Lichtmaschine 95A
Wendegetriebe	Technodrive TMC260, TM345
Gewicht	240kg
Max. Einbauwinkel	12° (+3° nicht dauernd)
Ø Auspuff	60mm
Ø Kühlwasser-Einlass	32mm
Ø Diesel-Einlass	8mm
Ø Diesel-Rücklauf	6mm

Solé Mini 62

(Basis Mitsubishi,

4 Zylinder

35PS / 26kW)

22.17140110

Zertifizierung EU: RCD II (Directive 2013/53/EU)

Art. 9022050	**Solé Mini 62,** mit Wendegetriebe TMC260, R=2.00:1
Art. 9022051	**Solé Mini 62,** mit Wendegetriebe TMC260, R=2,47:1
Art. 9022153	**Solé Mini 62,** mit hydraulischem Getriebe TM345, R=2.00:1
Art. 9022154	**Solé Mini 62,** mit hydraulischem Getriebe TM345, R=2.47:1
Art. 9022167	**Solé Mini 62,** mit Saildrive Technodrive SeaProp 60, R= 2.15:1. Ohne Polyester Fundament

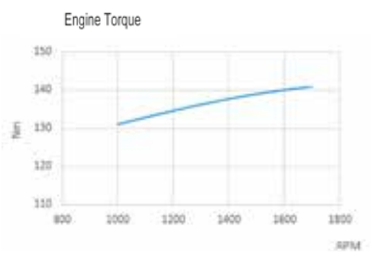

Mini 62/G met TMC260

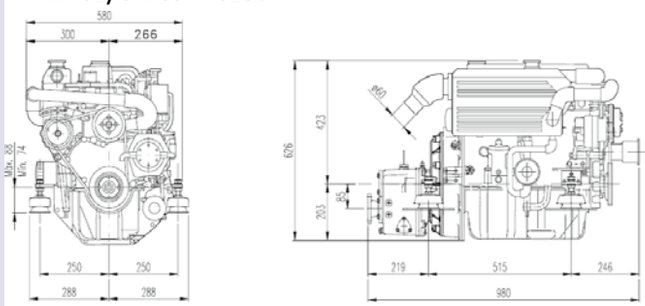

Mini 62/G met TM 345

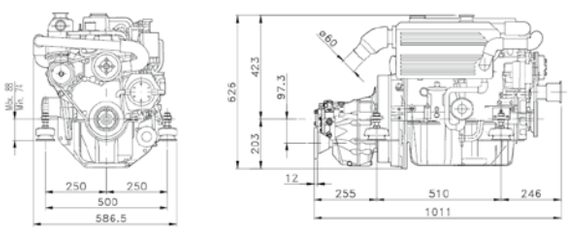

Teile: siehe Seite 549

2 years warranty pleasure use

+

3 years warranty pleasure use

Solé Diesel

Im Lieferumfang ist enthalten: Motorlager, Instrumentenpaneel, Wendegetriebe, Kabelbaum und Bedienungsanleitung.

Typ	Turbo Diesel, 4-Takt
Zylinder	4 in Reihe
Bohrung x Hub	87 x 102mm
Hubraum	2434cc
Verdichtung	22.5:1
Max. Leistung ISO 3046/1	60PS / 44.5kW
Max. Drehzahl	2.700 U/min
Max. Drehmoment	165Nm bei 1.850 U/min
Verbrennungsverfahren	Indirekte mechanische Einspritzung
Kühlsystem	I2-Kreis mit Wärmetauscher
Elektrisches System	12V Anlasser, 2.0kW, Lichtmaschine 120A
Wendegetriebe	Technodrive TMC260, TM345
Gewicht	243kg (mit TM345)
Max. Einbauwinkel	17° (+3° nicht dauernd)
Ø Auspuff	60mm
Ø Kühlwasser-Einlass	32mm
Ø Diesel-Einlass	8mm
Ø Diesel-Rücklauf	6mm
Zertifizierung	EU RCD Tier II

Zertifizierung EU: RCD II (Directive 2013/53/EU)

Art. 9022348	**Solé SK-60,** mit Wendegetriebe TMC260, R=2.00:1
Art. 9022347	**Solé SK-60,** mit Wendegetriebe TMC260, R=2.47:1
Art. 9022349	**Solé SK-60,** mit hydraulischem Getriebe TM345, R=2.00:1
Art. 9022350	**Solé SK-60,** mit hydraulischem Getriebe TM345, R=2.47:1
Art. 9022355	**Solé SK-60,** mit Saildrive Technodrive SeaProp 60, R=2.15:1 und Polyester Fundament

Teile: siehe Seite 549

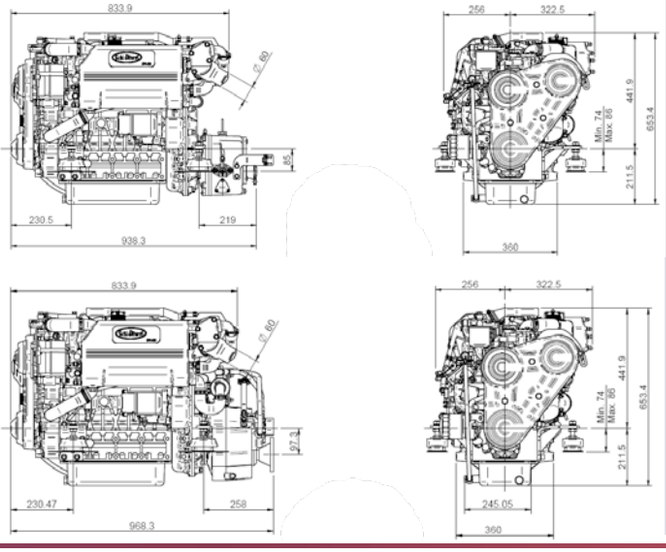

Solé SK-60

(Basis Kubota, 4 Zylinder 60PS / 44.5kW)

22.1A040112

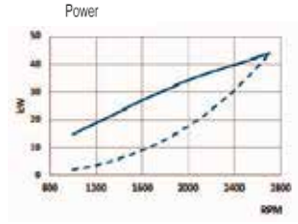

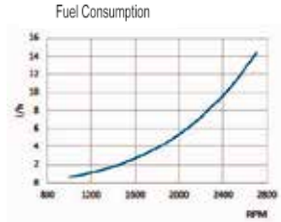

2 years warranty pleasure use

+

3 years warranty pleasure use

22.17440110

Solé Mini 74

(Basis Mitsubishi, 4 Zylinder 70PS / 51,4kW)

Im Lieferumfang ist enthalten: Motorlager, Luxus Instrumentenpanel, Wendegetriebe, Kabelbaum und Bedienungsanleitung.

Typ	Diesel, 4-Takt
Zylinder	4 in Reihe
Bohrung x Hub	94 x 120mm
Hubraum	3331cc
Verdichtung	22:1
Max. Leistung DIN6270B	70PS / 51,4kW
Max. Drehzahl	2.500 U/min
Max. Drehmoment	200Nm bei 1.500 U/min
Verbrennungsverfahren	Indirekte mechanische Einspritzung
Kühlsystem	2-Kreis mit Wärmetauscher
Elektrisches System	12V Anlasser, 2,2kW, Lichtmaschine 95A
Wendegetriebe	Technodrive, hydraulisch
Gewicht	340kg
Max. Einbauwinkel	12° (+3° nicht dauernd)
Ø Auspuff	76mm
Ø Kühlwasser-Einlass	32mm
Ø Diesel-Einlass	8mm
Ø Diesel-Rücklauf	8mm

Zertifizierung EU: RCD II (Directive 2013/53/EU)

Art. 9022170	**Solé Mini 74,** mit hydraulischem Wendegetriebe TM345, R=2.00:1
Art. 9022171	**Solé Mini 74,** mit hydraulischem Wendegetriebe TM345, R=2.47:1
Art. 9022370	**Solé Mini 74,** mit hydraulischem Wendegetriebe TM93, R=2.09:1
Art. 9022177	**Solé Mini 74,** mit hydraulischem Wendegetriebe TM93, R=2.40:1
Art. 9022178	**Solé Mini 74,** mit hydraulischem Wendegetriebe TM93, R=2.77:1

Teile: siehe Seite 549

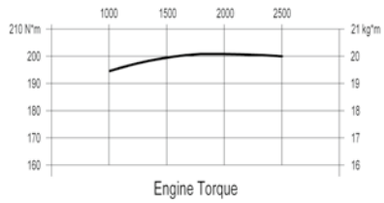

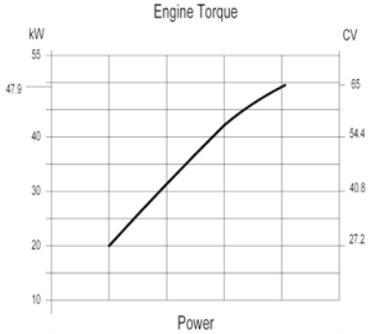

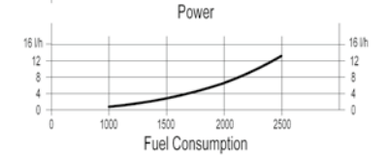

2 years warranty pleasure use

+

3 years warranty pleasure use

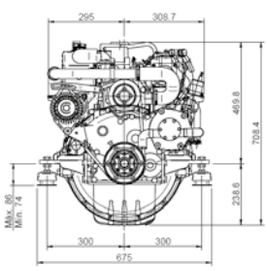

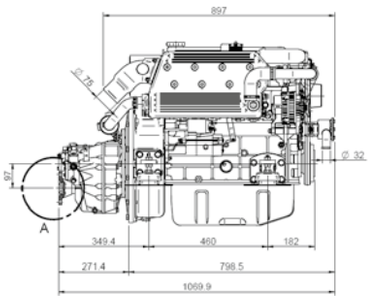

Solé Diesel

Im Lieferumfang ist enthalten: Motorlager, Luxus Instrumentenpanel, Wendegetriebe, Kabelbaum und Bedienungsanleitung.

Typ	Turbo Diesel, 4-Takt
Zylinder	4 in Reihe
Bohrung x Hub	94 x 120mm
Hubraum	3331cc
Verdichtung	22:1
Max. Leistung ISO 3046/1	82PS / 60.3kW
Max. Drehzahl	2500 U/min
Max. Drehmoment	268Nm bei 1.350 U/min
Verbrennungsverfahren	Indirekte mechanische Einspritzung
Kühlsystem	2-Kreis mit Wärmetauscher
Elektrisches system	12V Anlasser, 2.2kW, Lichtmaschine 95A
Wendegetriebe	Technodrive, hydraulisch
Gewicht	362kg (inklusive TM345)
Max. Einbauwinkel	12° (+3° nicht dauernd)
Ø Auspuff	76mm
Ø kühlwasser-Einlass	32mm
Ø Diesel-Einlass	8mm
Ø Diesel-Rücklauf	8mm

Zertifizierung EU: RCD II (Directive 2013/53/EU)

Art. 9022632	Solé SM-82, mit hydraulischem Wendegetriebe TM345, R=2.00:1
Art. 9022633	Solé SM-82, mit hydraulischem Wendegetriebe TM345A, R=2.00:1
Art. 9022634	Solé SM-82, Mit hydraulischem Wendegetriebe TM345, R=2.47:1
Art. 9022635	Solé SM-82, Mit hydraulischem Wendegetriebe TM345A, R=2.47:1
Art. 9022638	Solé SM-82, Mit hydraulischem Wendegetriebe TM93, R=2.77:1

Teile: siehe Seite 549

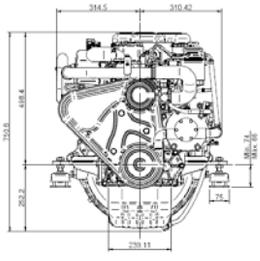

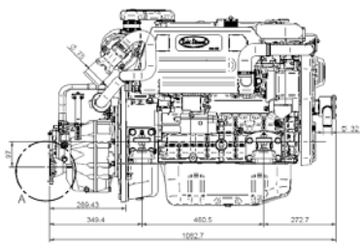

Solé SM-82

(Basis Mitsubishi,

4 Zylinder

82PS / 60,3kW)

22.17840110

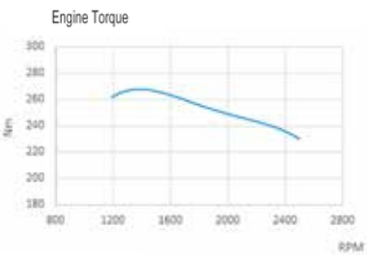

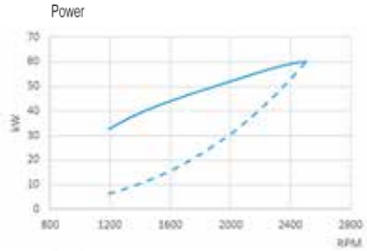

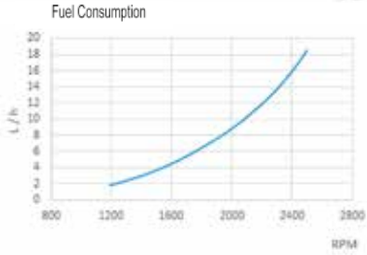

Hiermit kommen Sie weiter!

Solé Diesel

Based on:

Mini 17, 29, 33, 44 & 55
erfüllen die neue RCD
Richtlinie Tier II
Auch erhältlich mit Saildrive

allpa
marine equipment

Solé Diesel

Typ	Turbo Diesel, 4-Takt
Zylinder	4 in Reihe
Bohrung x Hub	94 x 120mm
Hubraum	3331cc
Verdichtung	22:1
Max. Leistung ISO 3046/1	94PS / 69kW
Max. Drehzahl	2500 U/min
Max. Drehmoment	298Nm bei 1.700 U/min
Verbrennungsverfahren	Indirekte mechanische Einspritzung
Kühlsystem	2-Kreis mit Wärmetauscher
Elektrisches system	12V Anlasser, 2.2kW, Lichtmaschine 95A
Wendegetriebe	Technodrive, hydraulisch
Gewicht	362kg (inklusive TM345)
Max. Einbauwinkel	12° (+3° nicht dauernd)
Ø Auspuff	76mm
Ø kühlwasser-Einlass	32mm
Ø Diesel-Einlass	8mm
Ø Diesel-Rücklauf	8mm

Zertifizierung EU: RCD II (Directive 2013/53/EU)

Art. 9022642	Solé SM-94, mit hydraulischem Wendegetriebe TM345, R=2.00:1
Art. 9022644	Solé SM-94, Mit hydraulischem Wendegetriebe TM345, R=2.47:1
Art. 9022648	Solé SM-94, Mit hydraulischem Wendegetriebe TM93, R=2.77:1

Teile: siehe Seite 549

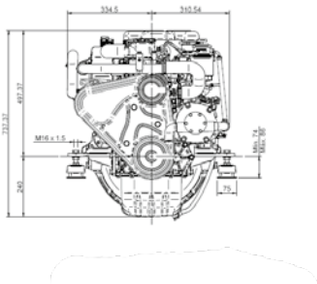

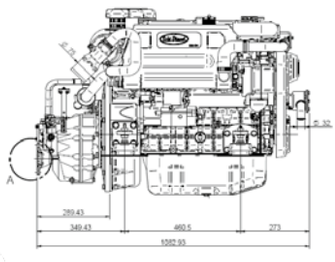

Solé SM-94

(Basis Mitsubishi,

4 Zylinder

94PS / 69kW)

22.17940110

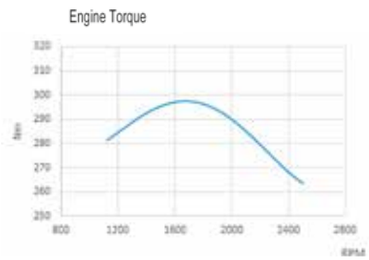

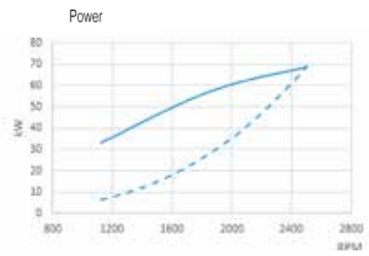

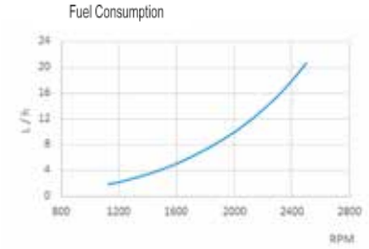

+

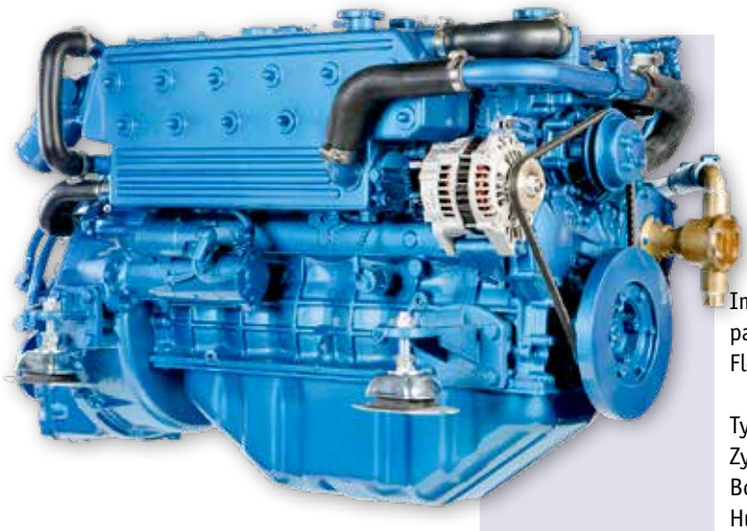

Solé SM-103

(Basis Mitsubishi,
6 Zylinder
76PS / 56kW)

22.17540110

Im Lieferumfang ist enthalten: Motorlager, Instrumentenpanel, Wendegetriebe, Kabelbaum und Bedienungsanleitung. Flex. Motorlager: 2x 9063245/S und 2x 9063255/S.

Typ	Diesel, 4-Takt
Zylinder	6 in Reihe
Bohrung x Hub	94 x 120mm
Hubraum	4.996cc
Verdichtung	22:1
Max. Leistung	IN6270B 76PS / 56kW *(former SM105: 95PS / 76kW)*
Max. Drehzahl	2.300 U/min *(former SM105: 2.500 U/min)*
Max. Drehmoment	293Nm bei 1.625 U/min
Verbrennungsverfahren	Indirekte mechanische Einspritzung
Kühlsystem	2-Kreis mit Wärmetauscher
Elektrisches System	12V Anlasser, 3.0kW, Lichtmaschine 110A
Wendegetriebe	Technodrive hydraulisch
Gewicht	460kg
Max. Einbauwinkel	12° (+3° nicht dauernd)
Ø Auspuff	75mm
Ø Kühlwasser-Einlass	30mm
Ø Diesel-Einlass	8mm
Ø Diesel-Rücklauf	8mm

Zertifizierung EU: RCD II (Directive 2013/53/EU)

Art. 9022190	**Solé SM-103,** mit hydraulischem Wendegetriebe TM93 R=2.09:1
Art. 9022191	**Solé SM-103,** mit hydraulischem Wendegetriebe TM93 R=2.40:1
Art. 9022198	**Solé SM-103,** mit hydraulischem Wendegetriebe TM170 R=2.94:1

Teile: siehe Seite 549

ENGINE TORQUE

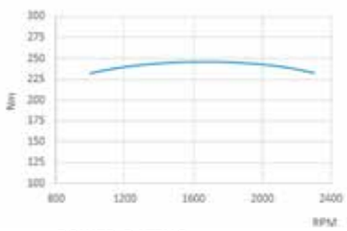

POWER RATING

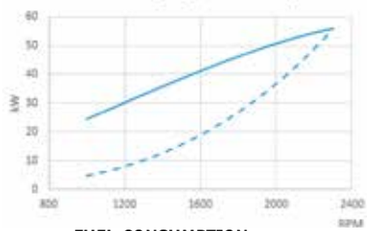

FUEL CONSUMPTION

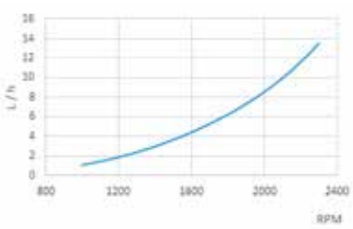

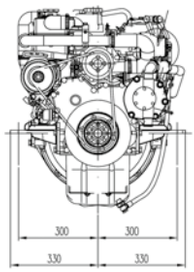

SM-105 mit TM 93

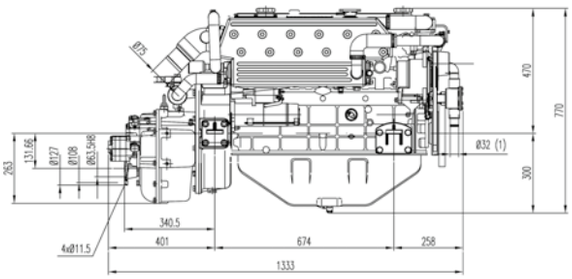

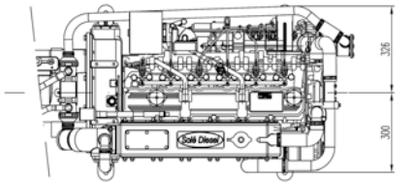

Solé Diesel

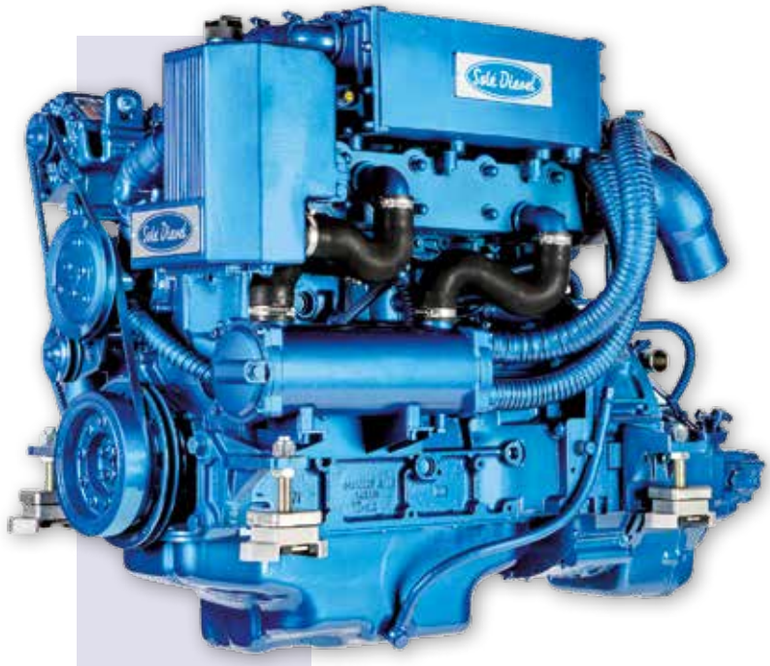

Im Lieferumfang ist enthalten: Motorlager, Standard Instrumentenpanel, Wendegetriebe, Kabelbaum und Bedienungsanleitung.

Typ	Turbo Diesel Intercooler, 4-Takt
Zylinder	4 in Reihe
Bohrung x Hub	108 x 130mm
Hubraum	4.764cc
Verdichtung	17,6:1
Max. Leistung DIN6270B	160PS / 118kW
Max. Drehzahl	2.300 U/min
Max. Drehmoment	548Nm bei 1.500 U/min
Verbrennungsverfahren	Direkte mechanische Einspritzung
Kühlsystem	Frischwasserkühlung mit Wärmetauscher Auspuffkrummer und Turbo sind wassergekühlt
Elektrisch System	Doppelpolig, 24V Anlasser 4kW, Lichtmaschine 55A
Wendegetriebe	Technodrive hydraulisch
Gewicht	646kg (mit TM170)
Max. Einbauwinkel	7° (+3° nicht dauernd)

Ø Auspuff 90mm Ø Kühlwasser-Einlass 42mm
Ø Diesel-Einlass 12mm Ø Diesel-Rücklauf 12mm

Zertifizierung EU: RCD I (Directive 94/25/EC)

Art. 9022250	**Solé SDZ 165** mit hydraulischem Wendegetriebe TM170 R=2,04 :1
Art. 9022251	**Solé SDZ 165** mit hydraulischem Wendegetriebe TM170 R=2,50 :1
Art. 9022253	**Solé SDZ 165** mit hydraulischem Wendegetriebe TM170A R=2,08 :1
Art. 9022254	**Solé SDZ 165** mit hydraulischem Wendegetriebe TM170A R=2,60 :1
Art. 9022256	**Solé SDZ 165** mit hydraulischem Wendegetriebe TM265 R=2,09 :1
Art. 9022257	**Solé SDZ 165** mit hydraulischem Wendegetriebe TM265 R=2,82 :1
Art. 9022258	**Solé SDZ 165** mit hydraulischem Wendegetriebe TM200 R=3,60 :1
Art. 9022259	**Solé SDZ 165** mit hydraulischem Wendegetriebe TM200 R=4,48 :1

Teile: siehe Seite 549

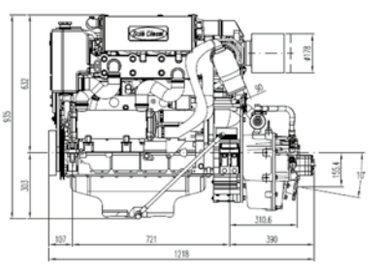

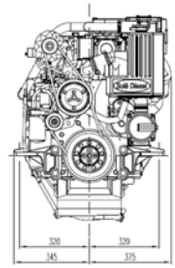

Solé SDZ 165

(Basis Deutz 4 Zylinder 160PS / 118kW)

22.19440110

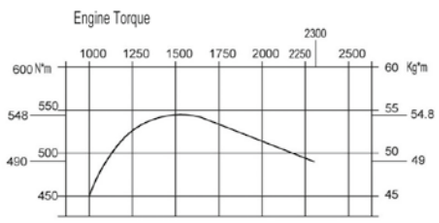

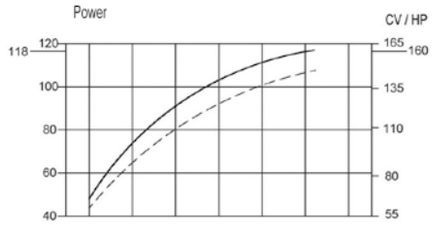

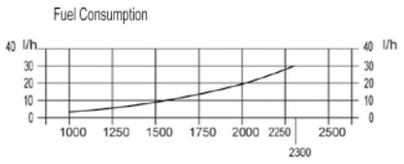

2 years warranty pleasure use

\+

3 years warranty pleasure use

MARINE EQUIPMENT

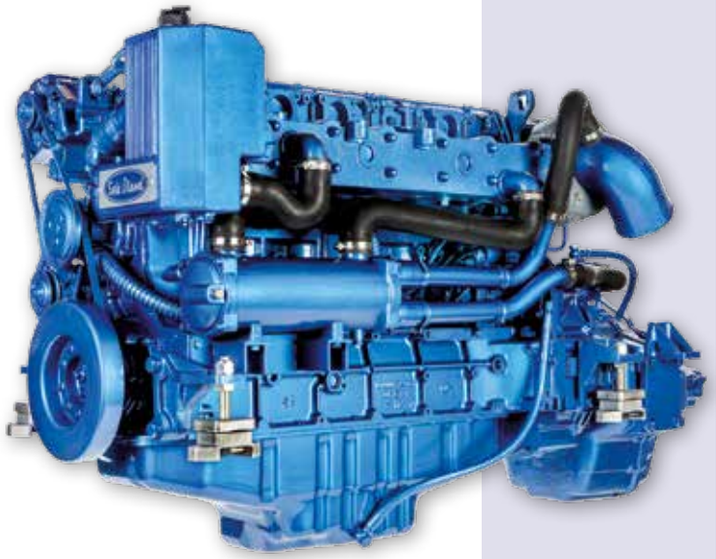

22.19440110

Solé SDZ 205

(Basis Deutz 6 Zylinder 197PS / 145kW)

Im Lieferumfang sind enthalten: Motorlager,Standard-Instrumentenpanel, Wendegetriebe, Kabelbaum und Bedienungsanleitung.

Typ	Turbo Diesel, 4-Takt
Zylinder	6 in Reihe
Bohrung x Hub	108 x 130mm
Hubraum	7.146cc
Verdichtung	17,6:1
Max. Leistung DIN6270B	197PS / 145kW
Max. Drehzahl	2.300 U/min
Max. Drehmoment	667Nm bei 1.500 U/min
Verbrennungsverfahren	Direkte mechanische Einspritzung
Kühlsystem	Frischwasserkühlung mit Wärmetauscher Auspuffkrummer und Turbo sind wassergekühlt
Elektrisch System	Doppelpolig, 24V Anlasser 4kW, Lichtmaschine 55A
Wendegetriebe	Technodrive hydraulisch
Gewicht	788kg (mit TM170)
Max. Einbauwinkel	9° (+3° nicht dauernd)
Ø Auspuff 125mm	Ø Kühlwasser-Einlass 42mm
Ø Diesel-Einlass 12mm	Ø Diesel-Rücklauf 12mm

Zertifizierung EU: RCD I (Directive 94/25/EC)

Art. 9022270	**Solé SDZ 205** mit hydraulischem Wendegetriebe TM170 R=2,04 :1
Art. 9022271	**Solé SDZ 205** mit hydraulischem Wendegetriebe TM170A R=2,08 :1
Art. 9022272	**Solé SDZ 205** mit hydraulischem Wendegetriebe TM265 R=2,09 :1
Art. 9022273	**Solé SDZ 205** mit hydraulischem Wendegetriebe TM265 R=2,82 :1
Art. 9022274	**Solé SDZ 205** mit hydraulischem Wendegetriebe TM265A R=2,09 :1
Art. 9022275	**Solé SDZ 205** mit hydraulischem Wendegetriebe TM265A R=2,30 :1
Art. 9022276	**Solé SDZ 205** mit hydraulischem Wendegetriebe TM200 R=3,60 :1
Art. 9022277	**Solé SDZ 205** mit hydraulischem Wendegetriebe TM200 R=4,48 :1

Teile: siehe Seite 549

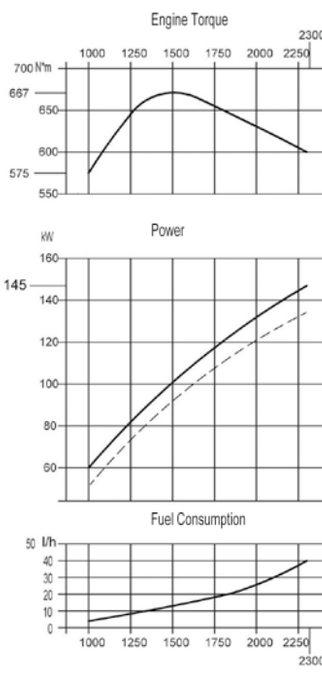

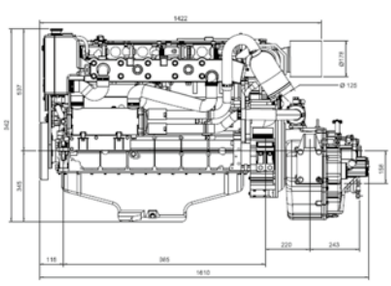

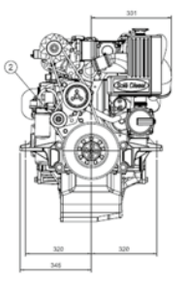

2 years warranty pleasure use

+

3 years warranty pleasure use

Solé Diesel

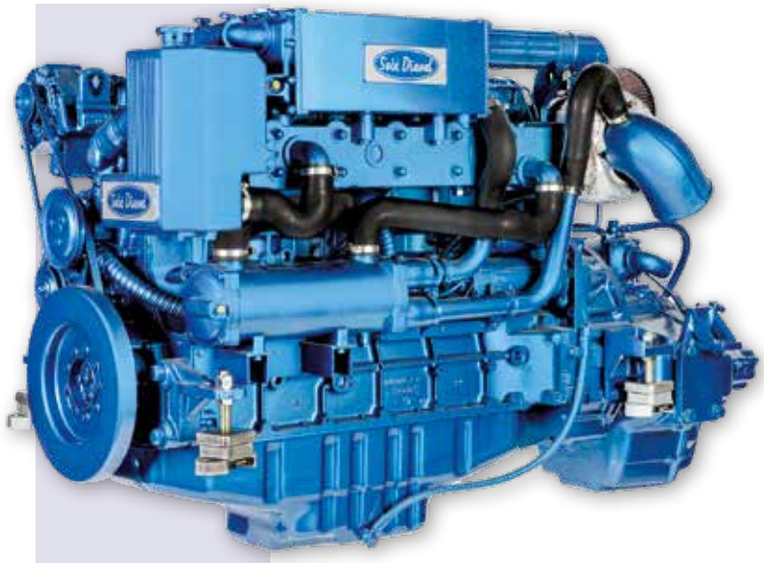

Im Lieferumfang sind enthalten: Motorlager,Standard-Instrumentenpanel, Wendegetriebe, Kabelbaum und Bedienungsanleitung.

Typ	Turbo Diesel Intercooler, 4-Takt
Zylinder	6 in Reihe
Bohrung x Hub	108 x 130mm
Hubraum	7.150cc
Verdichtung	17,5:1
Max. Leistung DIN6270B	272PS /200kW
Max. Drehzahl	2.300 U/min
Max. Drehmoment	870Nm bei 1.500 U/min
Verbrennungsverfahren	Direkte mechanische Einspritzung
Kühlsystem	Frischwasserkühlung mit Wärmetauscher Auspuffkrummer und Turbo sind Wassergekühlt
Elektrisch System	Doppelpolig, 24V Anlasser 4kW, Lichtmaschine 55A
Wendegetriebe	Technodrive hydraulisch
Gewicht	841kg (mit TM265)
Max. Einbauwinkel	9° (+3° nicht dauernd)
Ø Auspuff 125mm	Ø Kühlwasser-Einlass 42mm
Ø Diesel-Einlass 12mm	Ø Diesel-Rücklauf 12mm

Zertifizierung EU: RCD I (Directive 94/25/EC)

Art. 9022282	**Solé SDZ 280** mit hydraulischem Wendegetriebe TM265 R=2,09 :1
Art. 9022283	**Solé SDZ 280** mit hydraulischem Wendegetriebe TM265 R=2,82 :1
Art. 9022286	**Solé SDZ 280** mit hydraulischem Wendegetriebe TM265A R=2,09 :1
Art. 9022287	**Solé SDZ 280** mit hydraulischem Wendegetriebe TM265A R=2,30:1

Teile: siehe Seite 549

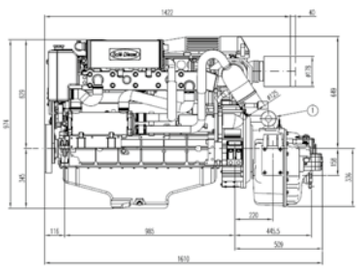

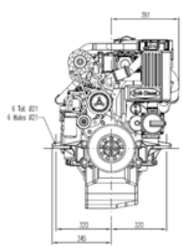

Solé SDZ 280

(Basis Deutz 6 Zylinder 272PS / 200kW)

22.19440110

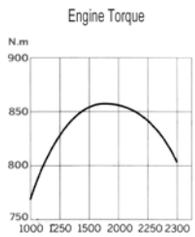

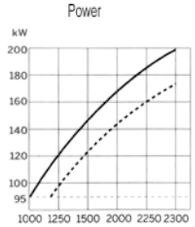

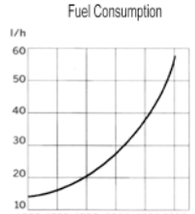

+

Auf Anfrage!

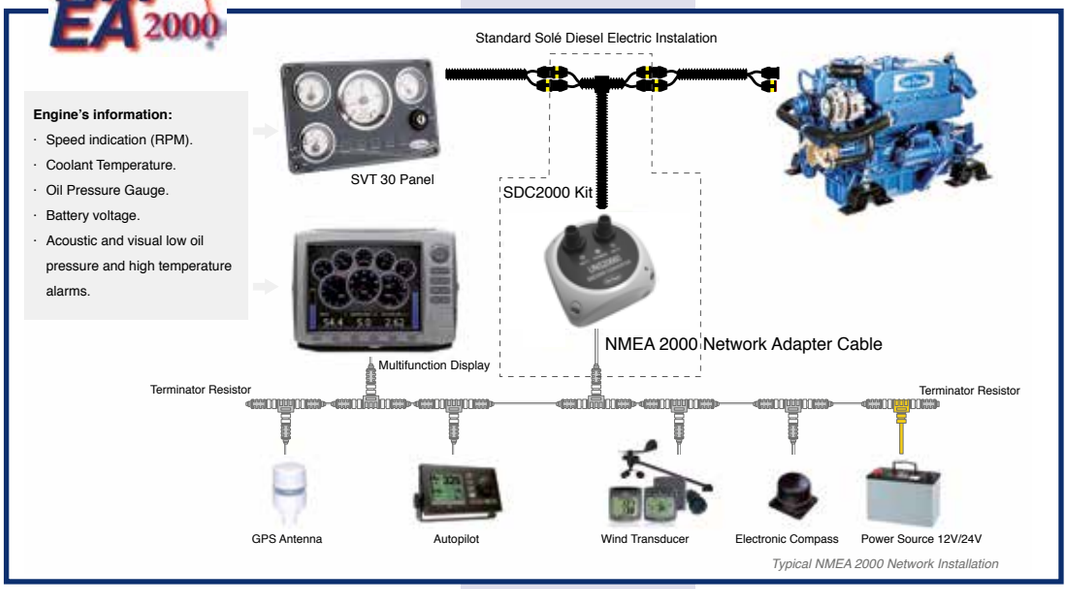

Typical NMEA 2000 Network Installation

Der SDC2000 Kit ist ein analog-nach-digital-Signal- Konverter nach NMEA 2000 Protokoll. Hierdurch kann die Motordata angezeigt werden auf jedem multifunktionellen Display in ein CAN-Netz an Bord.

Merkmale:
- Plug & Play
- Für Solé Motoren ab 2008
- Kompatibel mit Doppelbedienpaneelanlagen
- Konvertiert nach NMEA: Drehzahl-, Öldruck-, Temperatur-, Voltagesignal und Audioalarm-

Solé Mini 17 & 29 mit Anbausatz für Volvo Saildrive

Für Mini 17 und Mini 29, als Ersatzmotor für Volvo, sind spezielle Adapterkits lieferbar, um diese Solé Motoren auch an die original Volvo Saildrives montieren zu können. Das original Volvo Saildrive-Fundament kann dabei weiter verwendet werden.

Allpa liefert den Ersatzmotor zusammen mit diesem Adapterkit:

Art. 9022900	Solé Mini 17 + Kit 22.139101105
	Volvo MD 5A – 5B -7A @ Volvo Saildrive 110 S
Art. 9022905	Solé Mini 17 + Kit 22.13810101
	Volvo MD 5C -7B @ Volvo Saildrive 120 S
Art. 9022910	Solé Mini 29 + Kit 22.139101105
	Volvo MD 7A -11C -17C @ Volvo Saildrive 110S
Art. 9022915	Solé Mini 29 + Kit 22.13810101
	Volvo MD 7B -11D -17D @ Volvo Saildrive 120 S
Art. 9022920	Solé Mini 17 + Kit 22.13810100
	Volvo 2001/2002 @ Volvo Saildrive 120 B/S
Art. 9022925	Solé Mini 29 + Kit 22.13810100
	Volvo 2002/2003 @ Volvo Saildrive 120 B/S

Solé Mini 11, 17, 29 Umrüstsatz für Wasserpumpe

Für Mini 11, 17 en 29 sind spezielle Adapterkits lieferbar, um die Wasserpumpe auf der Vorderseite der Maschine zu montieren. Diese ist eine ideale Lösung für Segelboote!

Es gibt drei verschiedene Kits:

Art. 22.13810118
Solé Mini 11, 17 und 29 mit einer alten Wasserpumpe (ohne Zahnwelle)

Art. 22.13810118R
Solé Mini 11, 17 und 29 mit einer neue Wasserpumpe (mit Zahnwelle)

Art. 22.13810118S
Zubehör-Kit für neue Solé Mini 11, 17 und 29

Motorhalterungen speziell entwickelt zur Nachmotorisierung von Volvo oder Yanmar bis zu Solé-Motoren.

Die Sätze von vier maßgeschneiderten Halterungen sind in der Solé-Farbe gespritzt. Die Befestigungslöcher entsprechen den alten Löchern von Volvo oder Yanmar. Durch diese Anpassung werden die zusätzlichen Kosten für die Modifikation der Stützen und des Fundaments eliminiert.

Sehen Sie die Tabelle unten mit den Möglichkeiten zur Nachmotorisierung.

NB. Der Motor wird immer mit den Standardhalterungen geliefert. Diese maßgeschneiderte Halterungen müssen separat bestellt werden. Die Standardhalterungen können wir nicht zurücknehmen.

Volvo Penta	Solé MINI-17	Solé MINI-29	Solé MINI-33	Solé MINI-44
2002	22.13810093	22.13910031		
2003		22.13910030	22.17210047	
2003 Turbo		22.13910030	22.17210047	
D1-13		22.13910023		
D1-20			22.17210048	
D1-30			22.17210053	
D2-40				22.17310022
MD 11C			22.17210054	
MD 2001	22.13810094			
MD 2010		22.13910012		
MD 2020		22.13910023	22.17210048	
MD 2030		22.13910023	22.17210048	
MD 2040				22.17310023
MD 7A/B	22.13810096			
MD6A	22.13810096			
MD11		22.13910034	22.17210054	
MD17/C (Largo 533)				22.17310024
MD17/C (Largo 608)				22.17310033
MD3B				22.17310036

Yanmar	Solé MINI-17	Solé MINI-29	Solé MINI-33	Solé MINI-44	Solé MINI-55
1GM	22.13810097				
1GM10	22.13810097				
1GM10V	22.13810099				
2GM20	22.13810098	22.13910033			
2GM20F	22.13810098	22.13910033			
2GM20 SD20	22.13810122				
2GM20FV	22.13810109				
2QM20H			22.17210055		
2YM15		22.13910022			
3GM 30		22.13910029			
3GM30F		22.13910029			
3GM 30 SD20		22.13910035			
3GM30FV		22.13910024			
3HM		22.13910028			
3HM 35		22.13910028			
3HMF		22.13910028			
3JH2-E			22.17210056		
3JH2-TE				22.17310028	
3JH4E SD40			22.17210059		
4JH3CE SD40				22.17310037	22.17310037
SB12/SB12G	22.13810112				
SB8/SB8G	22.13810110				

Solé Bedienpanel SVT-20

STANDARD

Art. 22.60938130	Solé Mini- 17/29 (mitgeliefert)
Art. 22.60972130	Solé Mini- 33/44/55 (mitgeliefert)
Art. 22.60971135	Solé Mini- 62 (mitgeliefert)

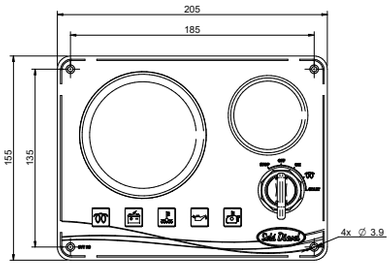

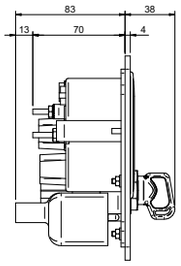

Solé Bedienpanel SVT-30

DELUXE

Art. 22.60938132	Solé Mini- 17/29	(Option)
Art. 22.60972132	Solé Mini- 33/44/55	(Option)
Art. 22.60971138	Solé Mini- 62	(Option)

Achtung: Adapter + Öldruckgeber extra zu bestellen!

Art. 22.60974130	Sole Mini-74/SM-105	(mitgeliefert)
Art. 22.60978100	Sole SM-82/94	(mitgeliefert)
Art. 22.60982130	Sole SN85/110	(mitgeliefert)
Art. 22.60994130	Sole SDZ-165/205/280	(mitgeliefert)

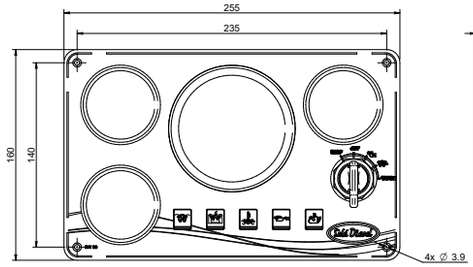

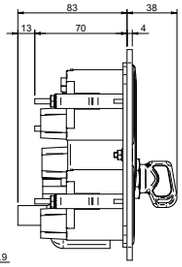

Solé Bedienpanel SVT-40

2e PANEL

Art. 22.60938134	Solé Mini- 17/29 (Option)
Art. 22.60972135	Solé Mini- 33/44/55 (Option)
Art. 22.60971140	Solé Mini- 62 (Option)
Art. 22.60974132	Sole Mini-74/SM-105 (Option)
Art. 22.60978131	Sole SM-82/94 (Option)
Art. 22.60982132	Sole SN85/110 (Option)
Art. 22.60994135	Sole SDZ-165/205/280 (Option)

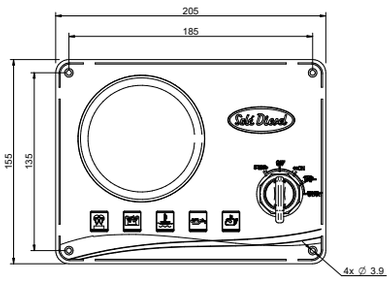

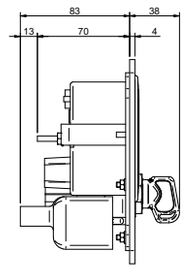

Spezielle Ausführungen wie 24V- oder massefreie Paneele auf Anfrage.

Diese Einbausätze sind CE-Zugelassen

Der **allpa-Einbausatz** wird nach Maß geliefert:

Die Längen der Bedienungskabel und die verschiedenen Schläuche haben keinen Einfluss auf den Preis. Ein Aufpreis wird berechnet für einen extra großen oder NIRO Kraftstofftank, einen Faltpropeller, eine A-Flex Gelenkwelle mit Staudrucklager, eine zusätzliche Motorbedienung mit Zubehör für einen zweiten Steuerstand, eine längere Propellerwelle und/oder einen größeren Propellerwellendurchmesser und/oder ein längeres Stevenrohr als standard.

Montage eines Belüfters ist notwendig wenn der Wassereinspritzpunkt nur 150mm über der Wasserlinie liegt oder darunter.

Komplette Einbausätze für Schiffsdiesel-motoren

Auf Maß angefertigt!

Ein Einbausatz umfasst:

Einhebelfernbedienung, Seitenmontage
Bedienzüge, Satz von 2 Stück
Batterieschalter
Batteriekasten
Wassersammler
Auspuffschlauch
Borddurchlass für Auspuff
Satz NIRO Schlauchklemmen
Kühlwasserfiltersatz mit Schlauch
Kraftstofftank mit Zufuhr- und Rücklaufleitung
Deckeinfüllstutzen mit Schlauch
NIRO Propellerwelle mit Hutmutter und Anode
Innenlager
Bronze Aussenlager oder Wellenbock
Messing-, GFK- oder Aluminium Stevenrohr
Centa flexible Kupplung

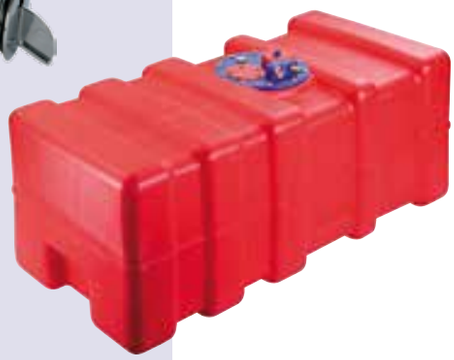

allpa® Motoreinbausätze: (nicht nur für Solé-Motoren) CE-Zugelassen			
Art.	**Beschreibung**	**Leistung**	**Merkmale**
SETM17	**allpa Mini 11/17**	bis ± 20PS	Welle Ø25x1000mm, Tank 33l
SETM29	**allpa Mini 29**	bis ± 30PS	Welle Ø25x1500mm, Tank 33l
SETM33	**allpa Mini 33**	bis ± 40PS	Welle Ø25x1500mm, Tank 33l
SETM44	**allpa Mini 44**	bis ± 50PS	Welle Ø30x1500mm, Tank 33l
SETM55	**allpa Mini 55**	bis ± 60PS	Welle Ø30x1500mm, Tank 53l
SETM62	**allpa Mini 62/SK 60**	bis ± 70PS	Welle Ø35x1500mm, Tank 53l

SOLÉ FAST MOVING PARTS

Solé Service-Artikel

Servicekoffer umfassen:
Impeller, Wasserpumpendeckeldichtung, Dieselfilter, Ölfilter und Koffer

Servicekoffer für:

Art. 22.13840110	Mini 17, 29, 33, 44
Art. 22.17740110	Mini 55
Art. 22.17140110	Mini 62/G
Art. 22.1A040112	SK-60
Art. 22.17440110	Mini 74
Art. 22.17840110	SM-82
Art. 22.17940110	SM-94
Art. 22.17540110	SM-105/L
Art. 22.18240110	SN-110
Art. 22.19440110	SDZ-165, 205, 280
Art. 22.A0105000	Solé 5l Motoröl Multigrade 15W40 ACEA: E7, API CH-4
Art. 22.A0201000	Solé 1l ATF-Öl, Dexron II-D, für mechanische Getriebe TMC-Serie
Art. 22.MA000001	Solé 5l Frostschutz/Kühlmittel 50% Schützt bis -38°C

SOLÉ DIESEL FAST MOVING PARTS

SOLÉ Motortyp	Leistung	Ventildeckel-dichtung	Ölfilter	Kraftstoff Filter	Keilriemen Standard (abhängig Lichtmaschine)	Impeller	Wasserpumpen-dichtung	Luftfilter Element	Anoden
MINI 1/2/3	6pk	22.12121044	22.12114082	22.11114095	22.12117043	22.32111008R	22.32111003	22.13810073*	
MINI 10	9pk	22.13721010	22.13124051	22.13124020	22.13717013	22.32111008R	22.32111003	22.13810073*	
MINI 11	11pk	22.17621010	22.13124051	22.13114022	22.13821028	22.31211008R	22.31211003	22.13810073*	
MINI 14	13pk	22.13521010	22.13124051	22.13124020	22.13521028	22.31211008R	22.31211003	22.13810073*	
MINI 17	16pk	22.17621010	22.13124051	22.13114022	22.13821228	22.31211008R	22.31211003	22.13810073*	22.13811043
MINI 18	17pk	22.13121010	22.13124051	22.13124020	22.13117015	22.32111008R	22.32111003	22.13810073*	
MINI 23	20pk	22.13621010	22.13124051	22.13114022	22.13221028	22.31211008R	22.31211003	22.13810073	
MINI 26	25pk	22.13921010	22.13124051	22.13114022	22.13821028	22.31211008R	22.31211003	22.13810073	
MINI 29	27pk	22.17621010	22.13124051	22.13114022	22.13821228	22.31211008R	22.31211003	22.13810073	22.13811043
MINI 32	28pk	22.13221010	22.13124051	22.13124020	22.13221028	22.31211008R	22.31211003	22.13810073	
MINI 33	32pk	22.17221010	22.13124051	22.13114022	22.13421028	22.31211008R	22.31211003	22.13810073	22.18011031
MINI 34	31pk	22.13221010	22.13124051	22.13114022	22.13421028	22.31211008R	22.31211003	22.13810073	
MINI 44	42pk	22.17321010	22.13124051	22.13114022	22.13421028	22.31211008R	22.31211003	22.13810073	22.18011031
MINI 48	45pk	22.17021010	22.13924051	22.13114022	22.17021028	22.31211008R	22.31211003	22.13810073	
MINI 50	50pk	22.16110026	22.16124051	22.12814028	22.16127013	22.35111008R	22.35211003		
MINI 55	52pk	22.17321010	22.13124051	22.13114022	22.13421028	22.35111008R	22.35211003	22.17710012	22.18011031
MINI 62	60pk	22.17121010	22.13924051	22.17114022	22.15217103	22.34711008R	22.34711003	22.17110030	22.18011031
MINI 74	70pk	22.17421010	22.17424051	22.17414022	22.17521028	22.34711008R	22.34711003	22.17410031	22.18011031
SK 60	82pk	22.1A021009	22.1A024051	22.13114022	22.17117020	22.34711008R	22.34711003	22.17710012	
SM 75	72pk	22.18021010	22.17524051	22.17114022	22.18021028	22.34711008R	22.34711003	22.18010031	22.18011031
SM 90	88pk	22.18021010	22.17524051	22.12814028	22.18021028	22.34711008R	22.34711003	22.18010031	22.18011031
SM 105	95pk	22.17521010	22.17524051	22.17414022	22.17521028	22.34711008R	22.34711003	22.17410030	22.18011031
SN 85	83pk	22.18221010	22.18524051	22.18224022	22.18221028	22.34711008R	22.34711003	22.17110030	
SN 110	103pk	22.18221010	22.18524051	22.18224022	22.18221028	22.34711008R	22.34711003	22.17110030	
SM 82	82pk	22.17421010	22.17424051	22.17114022	22.17521028	22.34711008R	22.34711003	22.17810012	22.18011031
SM 94	94pk	22.17421010	22.17424051	22.17114022	22.17521028	22.34711008R	22.34711003	22.17910012	22.18011031
SFN 100	100pk	22.19021010	22.19024051	486470	22.19017025	22.34711008R	22.34711003	22.19010031	

* = Komplett Filter **Art. 22.13810074**

HYUNDAI SEASALL
NEW THINKING. NEW POSSIBILITIES.

R-Serie 200PS / 147kW

Das Commonrail Solenoid-Einspritzsystem liefert 200PS und 432Nm Drehmoment von dem 2.2 liter 4-Zylinder Reihen CRDi Motor.
Die mehrfache Einspritzung macht die Reihen-4 D-Serie umweltfreundlicher durch niedrige Abgas-Emissionswerte von Rußpartikel und NOx.
Der verbesserte Entwurf der Kraftstoffeinspritzung und Einlaßöffnungen trägt zu einer besseren Verbrennung bei, insbesondere zu der Stabilität der Verbrennung bei niedriger Temperatur durch ein mageres Kraftstoff-Luft-Gemisch (lean air-fuel). Die Motoren entsprechen der Welt höchsten Abgas-Emissionswert-Standards, bieten aber gleichzeitig eine sämige, leise und effiziente Leistung, wodurch die Hyundai-SeasAll Motoren so einen guten Ruf haben. Die Motoren werden standard geliefert mit: flexiblen und verstellbaren Motorlagern, Bedientafel (Engine Operator Indicator - EOI), einzelne Anzeiger mit Verkabelung: Drehzahl, Temperatur (extra), Volt (extra) und Trimm (für Z-Antriebe), 7m Kabelverlängerung und Bedienungsanleitung.

Motor Typ	**R200P**		**R200J**
Antrieb	Z-Antrieb	Welle	Wasserjet
Engine duty rating	Pleasure Duty (S5)Special Pleasure Duty-Special Light Duty Commercial (S4)		
Zusammensetzung	4-Takt, 16-Ventiler SOHC, Turbolader mit variabler Geometrie und Ladeluftkühler mit Wärmetauscher		
Zylinder	4 in Reihe		
Bohrung x Hub	85.4 x 96mm		
Hubraum	2,199cc		
Verdichtung	16:1		
Max. Leistung	200PS/147kW		
Max. Drehzahl	3.800 U/min		
Max. Drehmoment	432Nm @ 2.000-2.600 U/min		
Einspritzung	Common rail direct injection (CRDI) - Solenoid injector		
Elektriches System	12V Anlasser, Lichtmaschine 180A		
Engine Diagnostik	Ja		
Kraftstoffverbrauch	40 l/Stunden unter Volllast		
Gewicht	280kg		
Max. Einbauwinkel	17°		
Ø Auspuff	80mm		
Ø Kühlwasser-Einlass	40mm		
Ø Diesel-Einlass	8mm		
Ø Diesel-Rücklauf	8mm		
Ø Boileranschluss	20mm		

Art.			RATINGS*	OPERATION MANUAL	EOI (ENGINE OPERATING INDICATOR)	GAUGES*	COUPLER	ENGINE OIL EXTRATION PUMP	SEA WATER PUMP*	POWER STEERING PUMP	BEARING HOUSING ASSEMBLY*	EXHAUST ELBOW (WATER COOLED)	EXHAUST PIPE (FOR STERNDRIVE)	EXHAUST HIGH-RISER*	TWO-POLE (INSULATED SYSTEM)*	INTAKE SILENCER	INSTRUMENT PANEL	NMEA2000 CONVERTER	ELEC. CONTROL SYSTEM	MECH. CONTROL LEVER	STEERING WHEEL	SAFETY STOP SWITCH	MECH. CONTROL CABLE	HELM+90° BEZEL+CABLE	ALU PROP	SS PROP
9023401	R200P Bobtail	S5, S4	●	●	●	●	●	●	○	-	●	-	-	-	-	○	○	○	○	○	○	○	-	-	-	-
9023405	R200P-TM93 Red.1.51:1	S5, S4	●	●	●	●	●	●	○	-	●	-	-	-	-	○	○	○	○	○	○	○	-	-	-	-
9023406	R200P-TM93 Red.2.09:1	S5, S4	●	●	●	●	●	●	○	-	●	-	-	-	-	○	○	○	○	○	○	○	-	-	-	-
9023407	R200P-TM93 Red.2.40:1	S5, S4	●	●	●	●	●	●	○	-	●	-	-	-	-	○	○	○	○	○	○	○	-	-	-	-
9023408	R200P-TM93 Red.2.77:1	S5, S4	●	●	●	●	●	●	○	-	●	-	-	-	-	○	○	○	○	○	○	○	-	-	-	-
9023415	R200P-TM485A Red.1.51:1	S5, S4	●	●	●	●	●	●	○	-	●	-	-	-	-	○	○	○	○	○	○	○	-	-	-	-
9023416	R200P-TM485A Red.2.09:1	S5, S4	●	●	●	●	●	●	○	-	●	-	-	-	-	○	○	○	○	○	○	○	-	-	-	-
9023417	R200P-TM485A Red.2.40:1	S5, S4	●	●	●	●	●	●	○	-	●	-	-	-	-	○	○	○	○	○	○	○	-	-	-	-
9023431	R200J Bobtail	S5, S4	●	●	●	●	●	○	○	○	●	-	-	-	-	○	○	○	○	○	○	○	○	-	-	-
9023435	R200J-ZF45C	S5, S4	●	●	●	●	●	○	○	-	●	-	-	-	-	○	○	○	○	○	○	○	○	-	-	-

R-Serie 200PS / 147kW

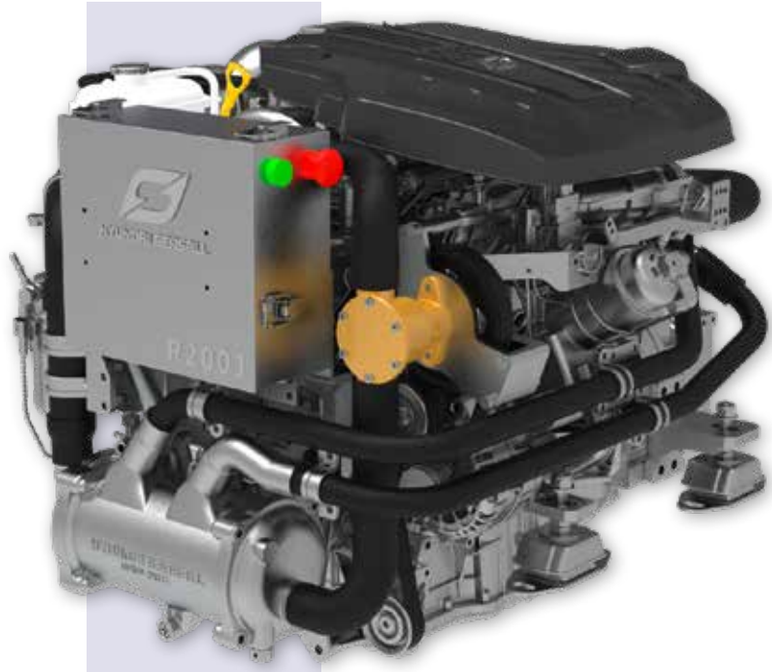

Motor
- Eisenguß Motorblock
- Aluminium Zylinderkopf
- Kurbelwelle mit neun Ausgleichgewichten
- Ausgleichswelle
- Öl-gekühlte Kolben
- 4-Zylinder Reihenmotor, 16-Ventile DOHC
- Hydraulisch geregelte Ventilfederspannung
- Integrierte Wasserkühlung
- Hydraulischer Steuerkette-Spanner
- Einzelner Multi-Riemen mit automatischem Spanner

Motorinstallation
- Verstellbare flexible Motorlager

Schmier-System
- Auswechselbare Filterpatrone
- Elektrische Öl-Absaugpumpe
- Seewassergekühlter Getriebe-Ölkühler

Kraftstoff-System
- Common Rail Direct Solenoid Einspritzung (CRDi)
- New Solenoid Injectors 2,000 bar
- Kraftstoff-Filter mit Wassersensor
- Elektrische Kraftstoff-Förderpumpe
- Dual Pressure Kontrolle Ventil

Elektrisches System
- 12V System mit 180A Alternator
- Extra Notstopknopf am Motor
- Keramische Glühkerzen für einwandfreien Kaltstart
- NMEA2000 Konverter (Option)
- Elektronisches Kontroll System (Option)

Kühl-System
- Impellerpumpe mit Multi-Riemen-Antrieb
- Seewasser-gekühlter Ladeluftkühler, Wärmetauscher
- Boileranschluß vorbereitet
- Korrosionsbeständige Materialien für Seewasserkreis
- Einfach auswechselbare Impeller

Engine Operation Indicator (EOI)
- Motor-Selbstsicherung- und Diagnose-System
- Anzeige CAN-Information
- Anzeige Motordiagnose-Fehlerkodes
- Akustischer Alarm und Kontrolllampen

Lufteinlaß-System
- Auswaschbarer Ölbad-Luftfilter
- Kurbelgehäuseentlüftung nach Lufteinlaß

Auspuff-System
- Kühlflüssigkeit-gekühlter Auspuffkrümmer
- Seewassergekühlter Abgasrohrdämpfer

Turbolader
- E-VGT, Turbolader mit elektronisch-variabler Geometrie

Dämpferplatte
- Lebenslange rüttelfreie Gummi-Rollen-Kupplung

Abgas-Emission
- Abgas-Emissionswerte nach IMO NOx Tier 2 und nach EU RCD

Schallpegel
- Nach EU RCD

Extra

Extra

HYUNDAI SEASALL
NEW THINKING. NEW POSSIBILITIES.

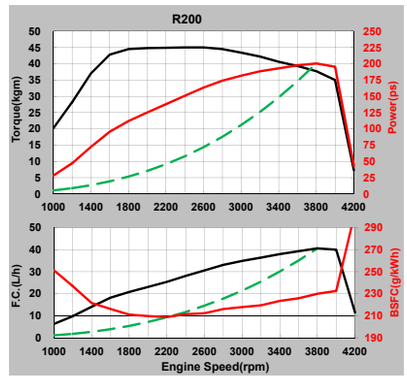

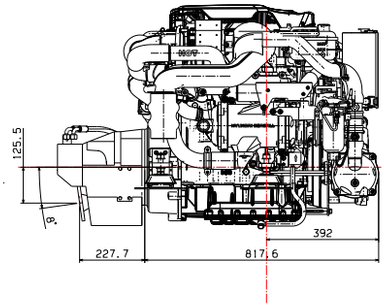

MARINE EQUIPMENT

HYUNDAI SEASALL
NEW THINKING. NEW POSSIBILITIES.

V6 S-Serie 270PS / 199kW

Das Piëzo-kontrollierte Commonrail Einspritzsystem liefert 270PS und 576Nm Drehmoment von dem 3.0 liter V6 CRDi Motor. Der avancierte Entwurf macht diesen Motor auch ultraleicht, leise, sparsam und äußerst kompakt.
Dauerhaftigkeit und Zuverlässigkeit
Der Gebrauch von Compacted Graphite Iron (CGI) für den Zylinderblock bietet Hyundai SeasAll Motoren eine Vielzahl Vorteile. Der CGI Block ist leichter und leiser als konventioneller Eisenguß und hat ein mindestens 85% größere Zug-Zerreißfestigkeit, 45% größere Steifheit und ungefähr eine doppelte Ermüdungsfestigkeit verglichen mit Eisen und Aluminium.
Die Lebensdauer ist sogar länger als erwartet. Diese Technologie ist ein ausgezeichnetes Beispiel der Innovation und Verbesserung, die Hyundai-SeasAll beiträgt zu der Schiffsmotorenindustrie.
Hyundai-SeasAll Motoren sind ultramodern.
Die Motoren werden standard geliefert mit: flexiblen und verstellbaren Motorlagern, Bedientafel (Engine Operator Indicator - EOI), einzelne Anzeiger mit Verkabelung: Drehzahl, Temperatur (extra), Volt (extra) und Trimm (für Z-Antriebe), 7m Kabelverlängerung und Bedienungsanleitung.

Motor Typ	**S270P**	**S270J**
Antrieb	Welle	Wasserjet
Engine duty rating	Pleasure Duty (S5)Special Pleasure Duty-Special Light Duty Commercial (S4)	
Zusammensetzung	4-Takt, 24-Ventieler DOHC,Elektronische Turbolader mit variabler Geometrie und Ladeluftkühler mit Wärmetauscher	
Zylinder	V6	
Bohrung x Hub	84 x 89mm	
Hubraum	2,959cc	
Verdichtung	17.5:1	
Max. Leistung	270 PS/199kW	
Max. Drehzahl	3.800 U/min	
Max. Drehmoment	576Nm @ 2.000 - 2.600U/min	
Einspritzung	Common rail direct injection (CRDI) - Piezo injector	
Elektriches System	12V Anlasser, Lichtmaschine 150A	
Engine Diagnostik	Ja	
Kraftstoffverbrauch	54,6l / Stunden unter Volllast	
Gewicht	336kg	
Max. Einbauwinkel	17°	
Ø Auspuff	90mm	
Ø Kühlwasser-Einlass	45mm	
Ø Diesel-Einlass	8mm	
Ø Diesel-Rücklauf	8mm	
Ø Boileranschluss	17,3mm	

Art.			RATINGS[1]	OPERATION MANUAL	EOI (ENGINE OPERATING INDICATOR)	GAUGES[2]	COUPLER	ENGINE OIL EXTRATION PUMP	SEA WATER PUMP*	POWER STEERING PUMP	BEARING HOUSING ASSEMBLY* (WATER COOLED)	EXHAUST ELBOW	EXHAUST PIPE (FOR STERNDRIVE)	EXHAUST HIGH-RISER* (INSULATED SYSTEM)*	TWO-POLE	INTAKE SILENCER	INSTRUMENT PANEL	NMEA2000 CONVERTER	ELEC. CONTROL SYSTEM	MECH. CONTROL LEVER	STEERING WHEEL	SAFETY STOP SWITCH	MECH. CONTROL CABLE	HELM+90° BEZEL+CABLE	ALU PROP.	SS PROP.
9023280	S270P Bobtail	S5, S4	●	●	●	●	●	●	○	-	●	-	○	○	○	○	○	○	○	○	○	○	-	-	-
9023285	S270P-TM485A Red.1.51:1	S5, S4	●	●	●	●	●	●	○	-	●	-	○	○	○	○	○	○	○	○	○	○	-	-	-
9023286	S270P-TM485A Red.2.09:1	S5, S4	●	●	●	●	●	●	○	-	●	-	○	○	○	○	○	○	○	○	○	○	-	-	-
9023290	S270P-TM170 Red.1.50:1	S5, S4	●	●	●	●	●	●	○	-	●	-	○	○	○	○	○	○	○	○	○	○	-	-	-
9023291	S270P-TM170 Red.2.04:1	S5, S4	●	●	●	●	●	●	○	-	●	-	○	○	○	○	○	○	○	○	○	○	-	-	-
9023292	S270P-TM170 Red.2.50:1	S5, S4	●	●	●	●	●	●	○	-	●	-	○	○	○	○	○	○	○	○	○	○	-	-	-
9023293	S270P-TM170 Red.2.94:1	S5, S4	●	●	●	●	●	●	○	-	●	-	○	○	○	○	○	○	○	○	○	○	-	-	-
9023303	S270P-TM880A Red.1.53:1	S5, S4	●	●	●	●	●	●	○	-	●	-	○	○	○	○	○	○	○	○	○	○	-	-	-
9023300	S270P-TM880A Red.2.60:1	S5, S4	●	●	●	●	●	●	○	-	●	-	○	○	○	○	○	○	○	○	○	○	-	-	-
9023311	S270J Bobtail	S5, S4	●	●	●	●	●	○	○	○	●	-	○	-	○	○	○	○	○	○	○	○	○	-	-
9023315	S270J-ZF45C	S5, S4	●	●	●	●	●	○	○	-	●	-	○	-	○	○	○	○	○	○	○	○	○	-	-
9023325	S270J-ZF63C	S5, S4	●	●	●	●	●	○	○	-	●	-	○	-	○	○	○	○	○	○	○	○	○	-	-

V6 S-Serie 270PS / 199kW

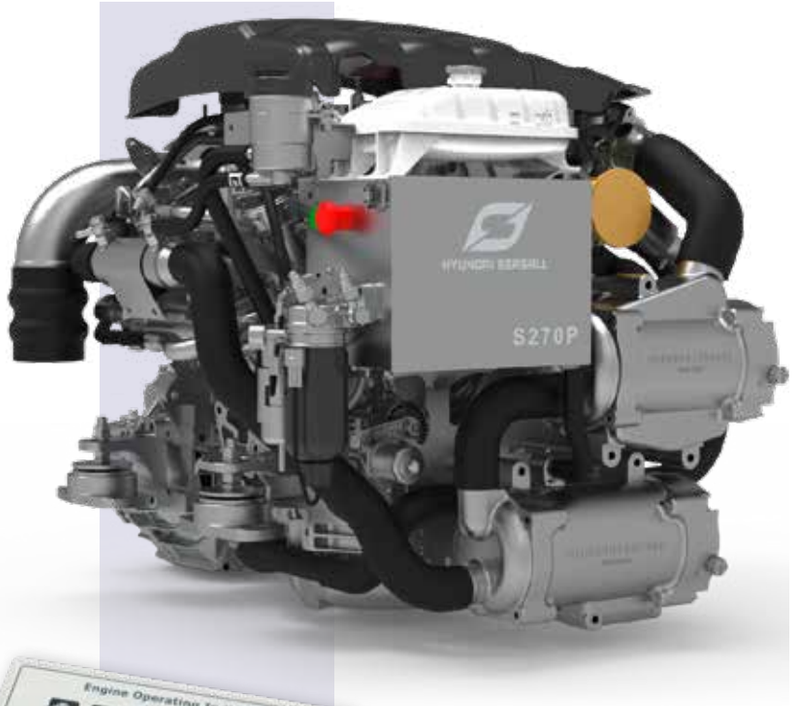

Motor
- Eisenguß Motorblock
- Aluminium Zylinderkopf
- Kurbelwelle mit neun Ausgleichgewichten
- Öl-gekühlte Kolben
- 6-Zylinder V-Motor, 24-Ventile DOHC
- Hydraulisch geregelte Ventilfederspannung
- Integrierte Wasserkühlung
- Geräuscharme Duplex Steuerkette
- Einzelner Multi-Riemen mit automatischem Spanner

Motorinstallation
- Verstellbare flexible Motorlager

Schmier-System
- Auswechselbare Filterpatrone
- Elektrische Öl-Absaugpumpe
- Seewassergekühlte Ölkühler
- Motorölpumpe mit Kettenantrieb

Kraftstoff-System
- Common Rail Direct Solenoid Einspritzung (CRDi)
- Kraftstoff-Filter mit Wassersensor
- Elektrische Kraftstoff-Förderpumpe
- Dual Pressure Kontrolle Ventil

Elektrisches System
- 12V System mit 150A Alternator
- Extra Notstopknopf am Motor
- Keramische Glühkerzen für einwandfreien Kaltstart
- NMEA2000 Konverter (Option)
- Doppelpoliges System (Option)
- Elektronisches Kontroll System (Option)

Kühl-System
- Impellerpumpe direkt angetrieben durch Nockenwelle
- Seewasser-gekühlte Ladeluftkühler, Wärmetauscher
- Boileranschluß vorbereitet
- Korrosionsbeständige Materialien für Seewasserkreis
- Einfach auswechselbare Impeller

Engine Operation Indicator (EOI)
- Motor-Selbstsicherung- und Diagnose-System
- Anzeige CAN-Information
- Anzeige Motordiagnose-Fehlerkodes
- Akustischer Alarm und Kontrolllampen

Lufteinlaß-System
- Auswaschbarer Luftfilter
- Kurbelgehäuseentlüftung nach Lufteinlaß
- Einlaßschalldämpfer (Option)

Auspuff-System
- Kühlflüssigkeit-gekühlte Auspuffkrümmer
- Thermisch isolierter Auspuffkrümmer
- Seewassergekühlte Abgasrohrmantel
- Seewassergekühlte Hi-Riser (Option)

Turbolader
- E-VGT, Turbolader mit elektronisch variabler Geometrie Dämpferplatte
- Lebenslange rüttelfreie Gummi-Rollen-Kupplung
- Stahlfederdämpferplatte für Jet-Ausführung Abgas-Emission
- Abgas-Emissionswerte nach EPA Tier 2, IMO, BSO und RCD Schallpegel
- 69.3dB (RCD Standard 75dB)

Extra

Extra

HYUNDAI SEASALL
NEW THINKING. NEW POSSIBILITIES.

• S250S | S250P | S250J Performance Curves

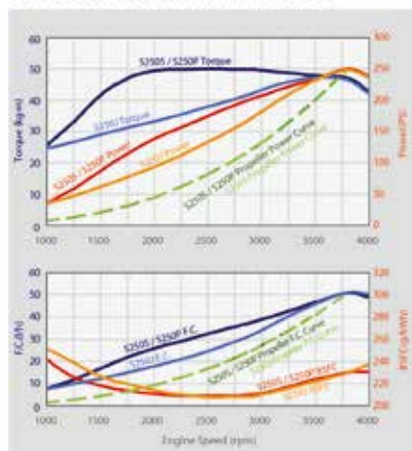

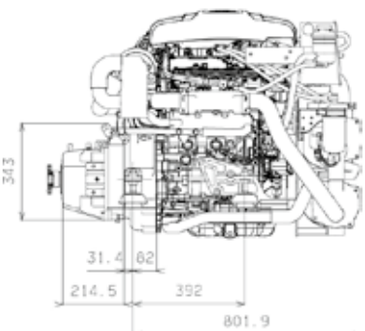

MARINE EQUIPMENT

COMBI
E-PROPULSION SYSTEMS

GERÄUSCHLOS KRAFT & SAUBER

allpa
marine equipment

Schritt-für-Schritt-Plan

EINEN SATZ ZUSAMMENSTELLEN

1 Antriebstyp

Wählen Sie den gewünschten Antriebstyp für Ihre Einrichtung.

2 Steuertyp

Wählen Sie den gewünschten Steuertyp für Ihre Einrichtung.

3 Steuerkabelsatz

Wählen Sie den gewünschten Steuerkabelsatz (3/5/10 Meter)

4 Kühlwassersystem

Wählen Sie das gewünschte Kühlwassersystem.
Dies gilt nur für flüssigkeitsgekühlte Motoren

OPTIONALES ZUBEHÖR

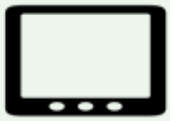

5 Monitoring

Nur Lithium Batterie-überwachung möglich

6 Einbausatz

(5 Meter)

7 Landstromanlage

Weitere Informationen zu den Systemen und Anwendungen erhalten Sie auf unserer Website oder bei Ihrem ALLPA-Vertreter.

!WICHTIG:

Das Antriebspaket liefert die Grundlagen. Für eine vollständige Konfiguration bitten wir Sie, die Steuerung, den Steuerkabelsatz und das Kühlwassersystem separat hinzuzufügen (durch ein Symbol gekennzeichnet). Diese notwendigen Teile sind nicht im Lieferumfang enthalten, sind aber für eine optimale Funktionalität unerlässlich. Bitte bestellen Sie diese Ergänzungen mit, um ein ordnungsgemäß funktionierendes System zu erhalten.

Typ Schaltkasten je nach Motorleistung unterschiedlich (siehe Spezifikationen)

BK200
Abm: 270x344x167mm

BK300
Abm: 270x344x167mm

BK400
Abm: 396x433x236mm

BK600
Abm: 526x433x240

Nautic POD

NEW

COMBI E-PROPULSION SYSTEMS

Die Combi Nautic POD-Motoren eignen sich zur Montage in einem Ruderstock, einer Hennegatskoker oder als fest montierter Pod unter Ihrem Fahrzeug. Diese Motoren werden häufig für Schuten und Segelboote verwendet. Der steuerbare POD ersetzt das Ruder und dient gleichzeitig als Antrieb und Steuerung. Der Fixed POD wird als Antrieb eingesetzt, wobei das Ruder erhalten bleibt. Die POD-Motoren bieten einen direkten Antrieb ohne Getriebe und sind daher äußerst effizient. Darüber hinaus ist dieses System erheblich kostengünstiger als ein Wellenantrieb.

NAUTIC LINE

Professional POD MOTORS

Fixed POD

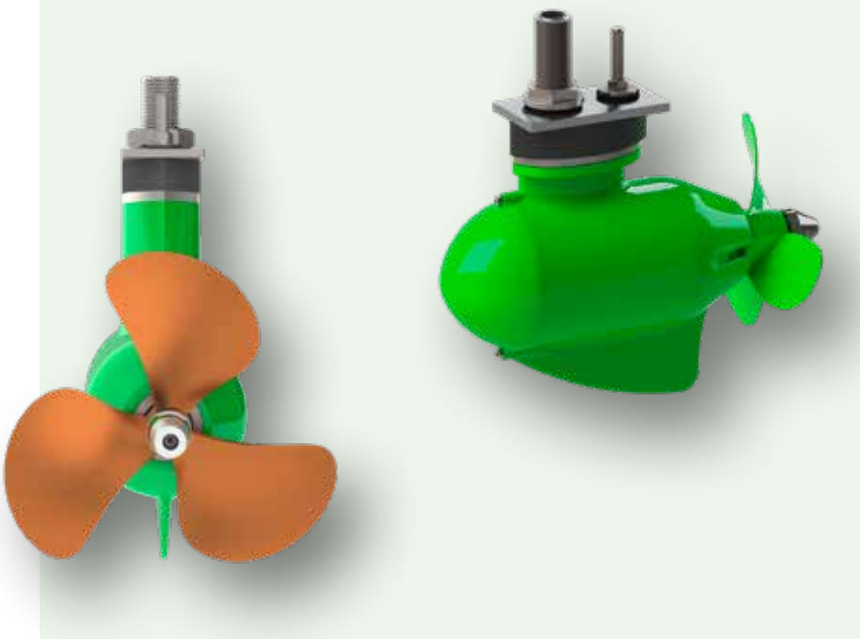

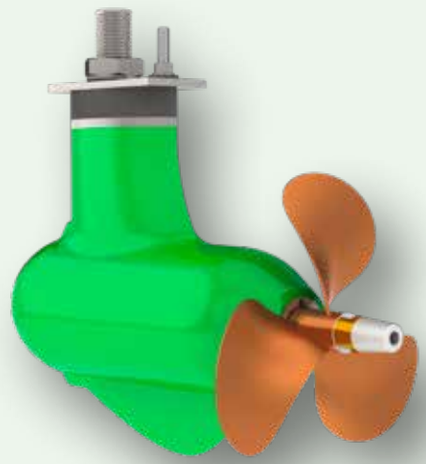

UNIQUE EIGENSCHAFTEN

- **Kompatibel mit allen Batterietypen**
- **Wartungsfrei**
- **Kompakt und einfach zu installieren**
- **Äußerst leise**
- **Anwendbar auf jedem Schiff**

Benötigte Komponenten:
Steuerung
Steuerkabelsatz
Optionale Komponenten
Installationsset
Überwachungssatz

siehe Zubehörliste

Fixed POD

Der Combi Nautic Fixed POD ist ein fest montierter Motor, der verwendet werden kann, wenn Ihr Schiff mit einem Ruder ausgestattet ist. Es handelt sich um ein komplettes Set, das einfach an das gewünschte Akkupaket angeschlossen werden kann (Plug and Play).

Art.	Combi Nautic Fixed POD	Drehzahl	Voltage	Power	Propeller (inch)	Schalt-kasten	Motor	Size
10000100	Combi Nautic Fixed POD 1,0 kW | 24VDC	1050 rpm	24 VDC	4 pk	8	BK200	ACA	Small
10000101	Combi Nautic Fixed POD 1,5kW | 24VDC	1350 rpm	24 VDC	5 pk	8,5	BK200	ACA	Small
10000102	Combi Nautic Fixed POD 2,0 kW | 48VDC	1100 rpm	48 VDC	6 pk	9,5	BK200	ACA	Medium
10000103	Combi Nautic Fixed POD 2,5 kW | 48VDC	1350 rpm	48 VDC	7 pk	10	BK200	ACA	Small
10000104	Combi Nautic Fixed POD 3,0 kW | 48VDC	1320 rpm	48 VDC	8 pk	11	BK200	ACA	Medium
10000105	Combi Nautic Fixed POD 3,5 kW | 48VDC	1320 rpm	48 VDC	9 pk	11	BK200	ACA	Medium
10000106	Combi Nautic Fixed POD 8,0 kW | 48VDC	1200 rpm	48 VDC	16 pk	13	BK400	IPM	Medium
10000107	Combi Nautic Fixed POD 10,0 kW | 48VDC	1200 rpm	48 VDC	20 pk	14	BK400	IPM	Medium
10000108	Combi Nautic Fixed POD 15,0 kW | 48VDC	1200 rpm	48 VDC	30 pk	15	BK400	IPM	Medium

COMBI
E-PROPULSION SYSTEMS

NEW **Nautic POD**

NAUTIC LINE

Professional POD MOTORS

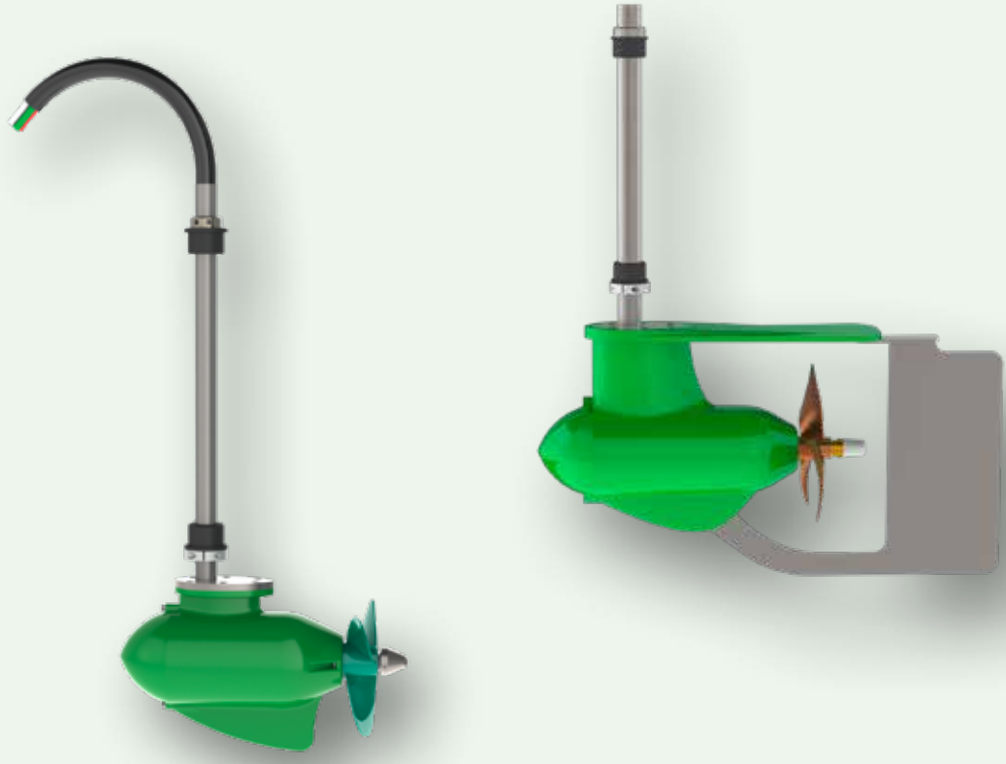

UNIQUE EIGENSCHAFTEN

- **Kompatibel mit allen Batterietypen**
- **Wartungsfrei**
- **Kompakt und einfach zu installieren**
- **Äußerst leise**
- **Anwendbar auf jedem Schiff**

Benötigte Komponenten:
Steuerung
Steuerkabelsatz
Optionale Komponenten
Installationsset
Überwachungssatz
Steuerblatt

siehe Zubehörliste

Steerable POD

Der Combi Nautic Steerable POD ist ein steuerbarer POD, der in einem Ruderstock oder einer Hennegatskoker eingesetzt werden kann. Diese Anwendung erhöht die Manövrierfähigkeit Ihres Fahrzeugs und wird häufig in Schuten verwendet. Wir liefern ein komplettes Set, das einfach mit dem gewünschten Batteriepaket verbunden werden kann (Plug and Play).

Art.	Combi Nautic Steerable POD	Drehzahl	Voltage	Power	Propeller (inch)	Schalt-kasten	Motor	Size
10000109/S/M/L/XL	Combi Nautic Steerable POD 1,0 kW | 24VDC	1050 rpm	24 VDC	4 pk	8	BK200	ACA	Small
10000110/S/M/L/XL	Combi Nautic Steerable POD 1,5kW | 24VDC	1350 rpm	24 VDC	5 pk	8,5	BK200	ACA	Small
10000111/S/M/L/XL	Combi Nautic Steerable POD 2,0 kW | 48VDC	1100 rpm	48 VDC	6 pk	9,5	BK200	ACA	Medium
10000112/S/M/L/XL	Combi Nautic Steerable POD 2,5 kW | 48VDC	1350 rpm	48 VDC	7 pk	10	BK200	ACA	Medium
10000113/S/M/L/XL	Combi Nautic Steerable POD 3,0 kW | 48VDC	1320 rpm	48 VDC	8 pk	11	BK200	ACA	Medium
10000114/S/M/L/XL	Combi Nautic Steerable POD 3,5 kW | 48VDC	1320 rpm	48 VDC	9 pk	11	BK200	ACA	Medium
10000115/S/M/L/XL	Combi Nautic Steerable POD 8,0 kW | 48VDC	1200 rpm	48 VDC	16 pk	13	BK400	IPM	Medium
10000116/S/M/L/XL	Combi Nautic Steerable POD 10,0 kW | 48VDC	1200 rpm	48 VDC	20 pk	14	BK400	IPM	Medium
10000117/S/M/L/XL	Combi Nautic Steerable POD 15,0 kW | 48VDC	1200 rpm	48 VDC	30 pk	15	BK400	IPM	Medium

Artikelnummer mit den Endungen **S**=Small (0,45cm) **M**=Medium (0,55cm) **L**=Long (0,70cm) **XL**=Extra Long (100cm)

OUTBOARDS NEW

COMBI E-PROPULSION SYSTEMS

Unsere Combi-Außenbordmotoren eignen sich hervorragend für den gewerblichen Einsatz. Diese Motoren werden häufig von Bootsverleihunternehmen, aber auch in Freizeit- und Vergnügungsparks eingesetzt. Wir haben zwei Ausführungen, den E-Thruster und den H-Thruster. So sind unsere Außenbordmotoren für jede Situation geeignet.

E-THRUSTER

Professional outboards for every situation

E-THRUSTER

UNIQUE EIGENSCHAFTEN

- **Wartungsfrei**
- **Einfach zu installieren (Plug and Play)**
- **Manuelle Steuerung oder Fernsteuerung**
- **Flüsterleise**
- **Robuste und zuverlässige Konstruktion**

Optionale Komponenten
Fernbedienungssatz
Installationsset
Überwachungssatz

siehe Zubehörliste

E-Thruster

Art.	Combi E-Thruster	Drehzahl	Voltage	Power	Propeller (inch)	Schaltkasten	Motor	Size
10000118/K/L/EL/R	Combi E-Thruster 1,0 kW | 24VDC	1050 rpm	24 VDC	4 pk	8	Remote/tilt	ACA	Small
10000119/K/L/EL/R	Combi E-Thruster 1,5 kW | 24VDC	1350 rpm	24 VDC	5 pk	8,5	Remote/tilt	ACA	Small
10000120/K/L/EL/R	Combi E-Thruster 2,0 kW | 48VDC	1100 rpm	48 VDC	6 pk	9,5	Remote/tilt	ACA	Medium
10000121/K/L/EL/R	Combi E-Thruster 2,5 kW | 48VDC	1200 rpm	24 VDC	7 pk	10	Remote/tilt	ACA	Medium
10000122/K/L/EL/R	Combi E-Thruster 3,0 kW | 48VDC	1320 rpm	48 VDC	8 pk	11	Remote/tilt	ACA	Medium
10000123/K/L/EL/R	Combi E-Thruster 3,5 kW | 48VDC	1320 rpm	48 VDC	9 pk	11	Remote/tilt	ACA	Medium
Availible medio 2024:								
10000124/K/L/EL/R	Combi E-Thruster 8,0 kW | 48VDC	1200 rpm	48 VDC	16 pk	13	Remote/tilt	IPM	Medium
10000125/K/L/EL/R	Combi E-Thruster 10,0 kW | 48VDC	1200 rpm	48 VDC	20 pk	14	Remote/tilt	IPM	Medium
10000126/K/L/EL/R	Combi E-Thruster 15,0 kW | 48VDC	1200 rpm	48 VDC	30 pk	15	Remote/tilt	IPM	Medium

Artikelnummer mit den Endungen **K**=Kurzschaft **L**=Langschaft **EL**=Extra Langschaft **R**=Remote-Version

COMBI
E-PROPULSION SYSTEMS

NEW **OUTBOARDS**

H-THRUSTER

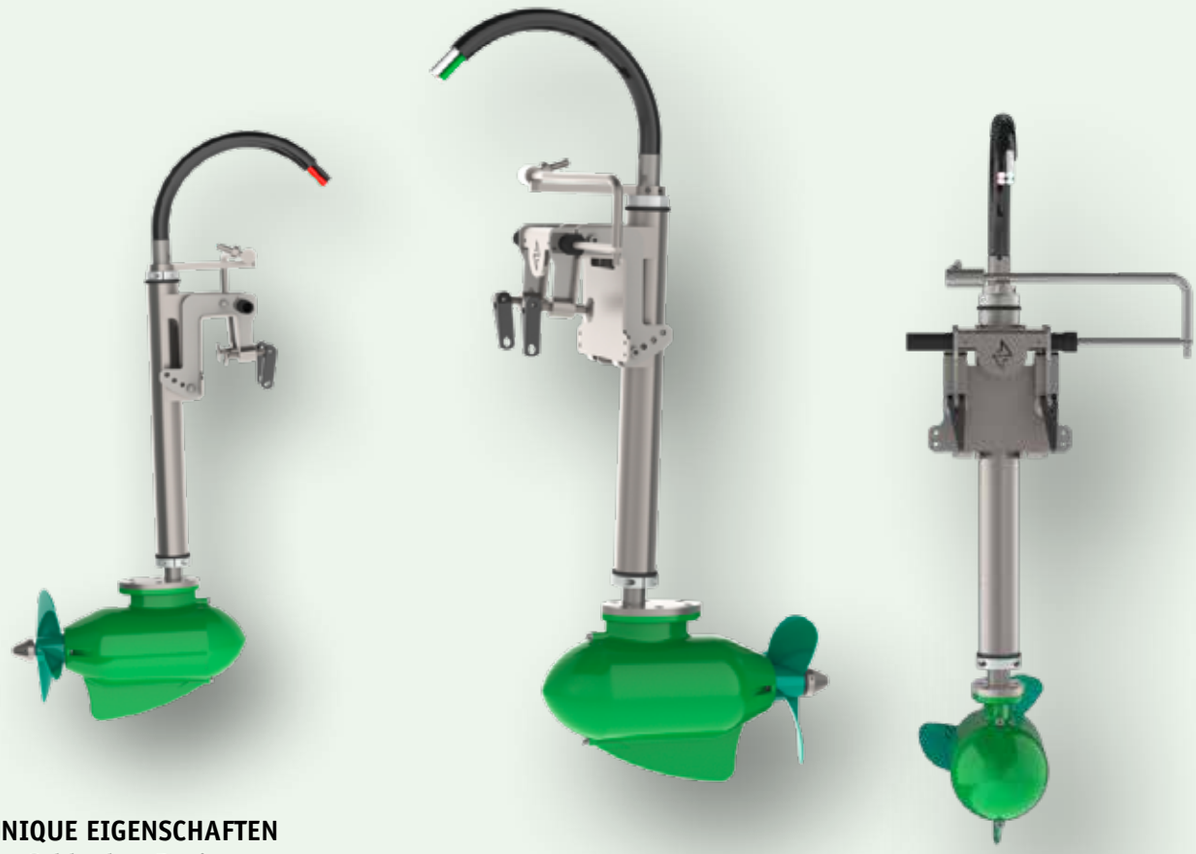

UNIQUE EIGENSCHAFTEN

- **Schlankes Design**
- **Einfach zu installieren (Plug and Play bereit)**
- **Fernbedienung oder Helmbedienung**
- **Wartungsfrei**
- **Flüsterleise**

siehe Zubehörliste

Benötigte Komponenten:
Steuerung
Steuerkabelsatz
Optionale Komponenten
Installationsset
Überwachungssatz

H-Thruster

Art.	Combi E-Thruster	Drehzahl	Voltage	Power	Propeller (inch)	Schaltkasten	Motor	Size
10000127/K/L/EL/R	Combi H-Thruster 1,0 kW | 24VDC	1050 rpm	24 VDC	4 pk	8	BK200	ACA	Small
10000128/K/L/EL/R	Combi H-Thruster 1,5 kW | 24VDC	1350 rpm	24 VDC	5 pk	8,5	BK200	ACA	Small
10000129/K/L/EL/R	Combi H-Thruster 2,0 kW | 48VDC	1100 rpm	48 VDC	6 pk	9,5	BK200	ACA	Medium
10000130/K/L/EL/R	Combi H-Thruster 2,5 kW | 48VDC	1200 rpm	24 VDC	7 pk	10	BK200	ACA	Medium
10000131/K/L/EL/R	Combi H-Thruster 3,0 kW | 48VDC	1320 rpm	48 VDC	8 pk	11	BK200	ACA	Medium
10000132/K/L/EL/R	Combi H-Thruster 3,5 kW | 48VDC	1320 rpm	48 VDC	9 pk	11	BK200	ACA	Medium
Availible medio 2024:								
10000133/K/L/EL/R	Combi H-Thruster 8,0 kW | 48VDC	1200 rpm	48 VDC	16 pk	13	BK400	IPM	Medium
10000134/K/L/EL/R	Combi H-Thruster 10,0 kW | 48VDC	1200 rpm	48 VDC	20 pk	14	BK400	IPM	Medium
10000135/K/L/EL/R	Combi H-Thruster 15,0 kW | 48VDC	1200 rpm	48 VDC	30 pk	15	BK400	IPM	Medium

Artikelnummer mit den Endungen **K**=Kurzschaft **L**=Langschaft **EL**=Extra Langschaft **R**=Remote-Version

INBOARDS NEW

COMBI E-PROPULSION SYSTEMS

Der Combi Inboard ist sowohl in luftgekühlter als auch in flüssigkeitsgekühlter Ausführung erhältlich. Diese vielseitigen Motoren können für verschiedene Wasserfahrzeuge verwendet werden. Alle unsere Innenbordmotoren lassen sich einfach installieren (Plug and Play). Je nach gewünschter Leistung bieten wir verschiedene Modelle an, sodass immer eine passende Lösung für Ihr Fahrzeug verfügbar ist.

SMARTLINE

ALL-IN ONE INBOARD MOTORS

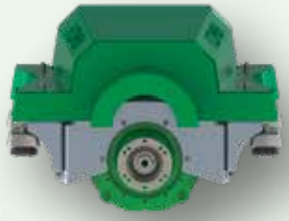

UNIQUE EIGENSCHAFTEN

- **Flüsterleise**
- **Kompatibel mit allen Batterietypen**
- **Wartungsfrei**
- **Einfach zu installieren (Plug and Play bereit)**

Komplettset (Motor, Regler, Kabelsatz und Überwachung)

Inboard Smartline

Die luftgekühlten Innenbordmotoren von Combi sind kompakt und haben eine Leistung von bis zu 5 kW bei 48 V Gleichstrom. Diese All-in-One-Motoren lassen sich sehr einfach direkt an der Schraubenwelle installieren. Alle Anschlüsse sind mit Steckern vorbereitet, so dass das System sofort einsatzbereit ist (Plug and Play).

Art.	Combi Inboard ACA AQ	Drehzahl	Voltage	Power	Cooling	Schaltkasten	Motor
10000136	Combi Inboard Smartline 3,5 KW | 48Vdc	1450 rpm	48 VDC	9 pk	Air Cooled	All-in one	ACA
10000137	Combi Inboard Smartline 5,0 KW | 48Vdc	1200 rpm	48 VDC	12 pk	Air Cooled	All-in one	ACA

ACA LIQUID COOLED

Powerful compact inboard

UNIQUE EIGENSCHAFTEN

- **Wartungsfrei**
- **Flüsterleise**
- **Vielfältig einsetzbar**
- **Einfach zu installieren (Plug & Play bereit)**

Benötigte Komponenten:
Steuerung
Steuerkabelsatz
Optionale Komponenten
Installationsset
Überwachungssatz

siehe Zubehörliste

Inboard Compact

Der Combi Inboard Liquid Cooled ist ein flüssigkeitsgekühlter Elektromotor Diese vielseitigen Motoren können für verschiedene Wasserfahrzeuge verwendet werden.

Art.	Combi Inboard ACA LQ	Drehzahl	Voltage	Power	Cooling	Schaltkasten	Motor
10000138	Combi Inboard 7.5 kW | 48Vdc	1420 rpm	48 VDC	15 pk	Liquid Cooled	BK300	ACA
10000139	Combi Inboard 10 kW | 48Vdc	1420 rpm	48 VDC	23 pk	Liquid Cooled	BK300	ACA

COMBI
E-PROPULSION SYSTEMS

NEW **INBOARDS**

IPM LIQUID COOLED

High efficient inboards

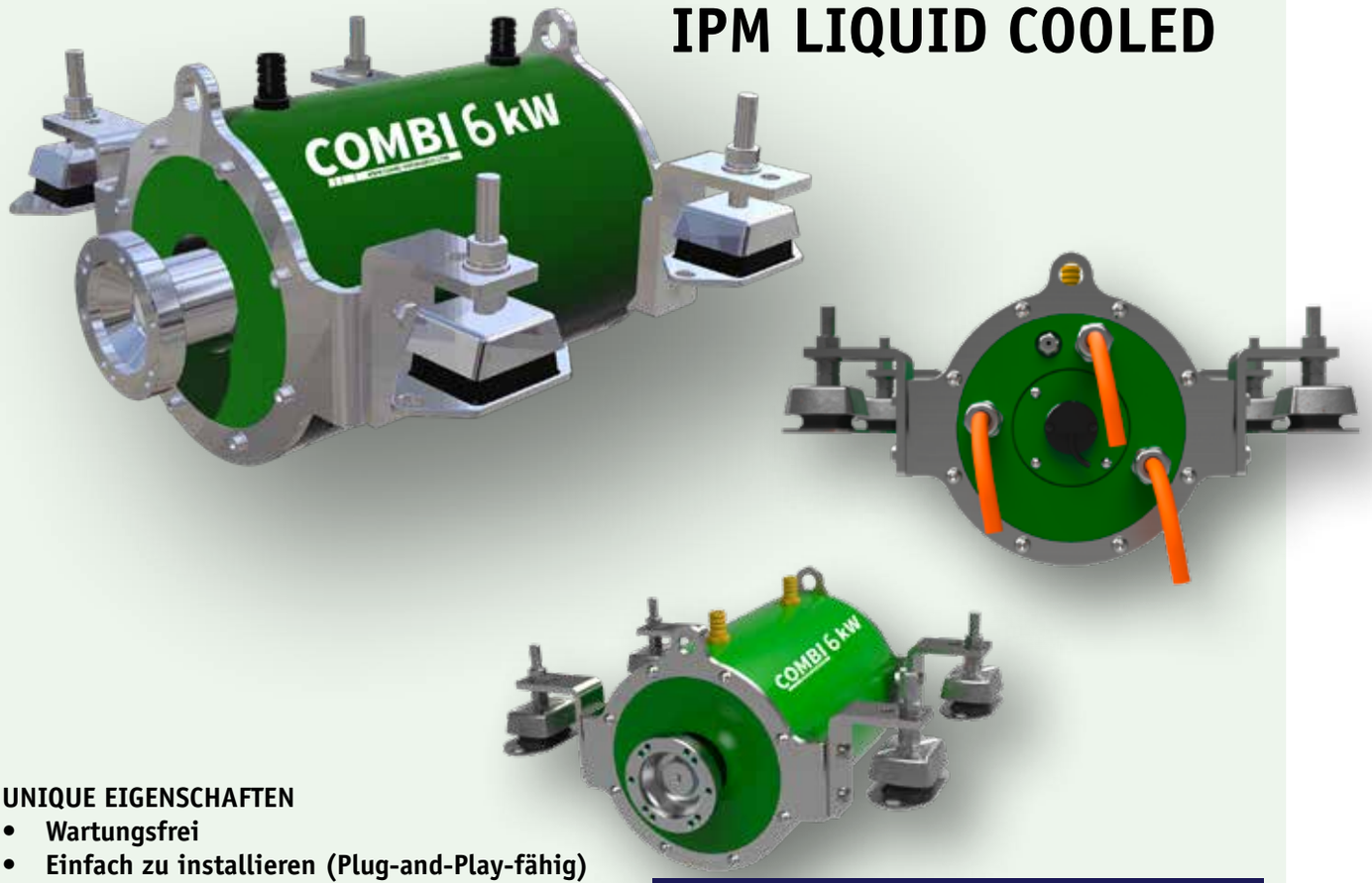

UNIQUE EIGENSCHAFTEN

- **Wartungsfrei**
- **Einfach zu installieren (Plug-and-Play-fähig)**
- **Neueste Innovation**
- **Hoher Wirkungsgrad**
- **Flüsterleise**

Benötigte Komponenten:
Steuerung
Steuerkabelsatz
Optionale Komponenten
Installationsset
Überwachungssatz

siehe Zubehörliste

Inboard IPM

Der Combi Inboard IPM ist ein kompakter Motor mit neuester Technologie in Permanentmagnetmotoren. In diesem Motor sind die Magneten in den Rotor integriert, wodurch sie gut geschützt sind. Darüber hinaus zeichnet sich dieser Motor durch eine sehr hohe Effizienz aus. Mit diesem Motor gibt es keinen Grund mehr, nicht auf elektrisches Bootfahren umzusteigen.

Art.	Combi Inboard AC IPM LQ	Drehzahl	Voltage	Power (thrust)	Propeller (inch)	Schaltkasten	Motor
10000140	Combi Inboard IPM 6kW | 48Vdc	1450 rpm	48 VDC	14 pk	Liquid Cooled	BK300	IPM
10000141	Combi Inboard IPM 10kW | 48Vdc	1450 rpm	48 VDC	23 pk	Liquid Cooled	BK300	IPM
10000142	Combi Inboard IPM 15kW | 48Vdc	1450 rpm	48 VDC	33 pk	Liquid Cooled	BK400	IPM
10000143	Combi Inboard IPM 20kW | 48Vdc	1450 rpm	48 VDC	44 pk	Liquid Cooled	BK600	IPM
10000144	Combi Inboard IPM 25kW | 96Vdc	1450 rpm	96 VDC	50 pk	Liquid Cooled	BK600	IPM
10000145	Combi Inboard IPM 40kW | 96Vdc	1450 rpm	96 VDC	80 pk	Liquid Cooled	BK600	IPM
10000146	Combi Inboard IPM 50kW | 144Vdc	800 rpm	144 VDC	90 pk	Liquid Cooled	BK600	IPM

HYBRID NEW

COMBI E-PROPULSION SYSTEMS

Immer mehr Gebiete werden ausschließlich für emissionsfreie Boote ausgewiesen. Dieser Trend wird in den kommenden Jahren weiter zunehmen. Unsere Combi Hybrid-Lösungen eignen sich für verschiedene Anwendungen. Mit dieser Funktion haben Sie das Beste aus beiden Welten: entspanntes Cruisen mit dem leisen elektrischen Antrieb und dynamisches Gleiten mit dem Verbrennungsmotor. Der Hybridantrieb ist eine Parallelanordnung direkt an der Schraubenwelle und kann nur betrieben werden, wenn das Getriebe im Leerlauf ist. Wenn der Verbrennungsmotor in Betrieb ist, dient der Elektromotor als Generator und lädt das Batterieset wieder auf. Wir empfehlen immer ein Lithium-Batteriepaket als Stromquelle. Diese sind am besten für Hybrid-Systeme geeignet, da sie zwischendurch aufgeladen werden können.

COMBI HYBRID

UNIQUE EIGENSCHAFTEN

- **Einfach zu installieren (Plug and Play-fähig)**
- **Regenerativer Betrieb**
- **Kraftstoffeffizienz**
- **Einsparungen bei der Wartung**
- **Redundantes Antriebssystem**

COMBI HYBRID

Bei dieser Hybridlösung wird der Elektromotor direkt auf den Verbrennungsmotor montiert, entweder mittels eines Motorbrackets oder einer SKID. Dadurch bleibt die Kombination sehr kompakt und ist einfach für Techniker zu installieren. Für diese Lösung bieten wir einen Standard-Wassergekühlten Motor mit 6 kW bei 48 V Gleichstrom. Diese Anwendung eignet sich für Boote bis etwa 6 Meter mit einem maximalen Gewicht von ungefähr 1,5 Tonnen. Wir bieten Hybrid-Anbaumodelle für verschiedene Sole-Motoren an.

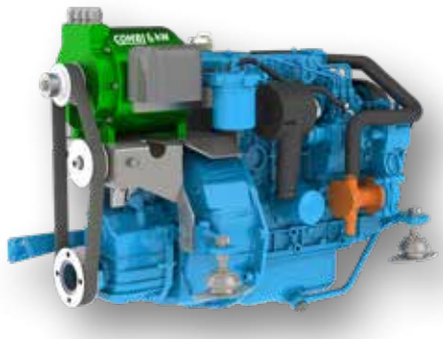

Andere Hybridlösungen auf Anfrage.

Art.	Combi Hybrid sets for Solé	Drehzahl	Voltage	Power	Cooling	Schaltkasten	Motor
10000147	Hybrid set 6kW for Sole mini-17_TMC40P	2780 rpm	48 VDC	14 pk	Liquid Cooled	BK300	ACA
10000148	Hybrid set 6kW for Sole mini-17_TMC60	2780 rpm	48 VDC	14 pk	Liquid Cooled	BK300	ACA
10000149	Hybrid set 6kW for Sole mini-29_TMC40P	2780 rpm	48 VDC	14 pk	Liquid Cooled	BK300	ACA
10000150	Hybrid set 6kW for Sole mini-29_TMC60	2780 rpm	48 VDC	14 pk	Liquid Cooled	BK300	ACA
10000151	Hybrid set 6kW for Sole Mini-33_TMC40P	2780 rpm	48 VDC	14 pk	Liquid Cooled	BK300	ACA
10000152	Hybrid set 6kW for Sole Mini-33_TMC60	2780 rpm	48 VDC	14 pk	Liquid Cooled	BK300	ACA
10000153	Hybrid set 6kW for Sole Mini-44_TMC60	2780 rpm	48 VDC	14 pk	Liquid Cooled	BK300	ACA
10000154	Hybrid set 6kW for Sole Mini-55_TMC60	2780 rpm	48 VDC	14 pk	Liquid Cooled	BK300	ACA

COMBI
E-PROPULSION SYSTEMS

NEW

ZUBEHÖR

Art.	Zubehörliste
Bedienpanel	
10000160	Bedienpanel 1 (Sidemount)
10000161	Bedienpanel 2 (Topmount)
10000162	Bedienpanel 3 (Dubbele Topmount)
10000163	Bedienung 2. Steuerstand (einfach) inkl. Schnittstelle
10000164	Steuerung 2. Steuerstand (doppelt) inkl. Schnittstelle
10000165	Fernbedienungsset (nur E-Thruster)
Controlcable satz	
USED WITH ALL MOTORS <5KW	
10000166	Controlcable satz BK200 (Small)
10000167	Controlcable satz BK200 (Medium)
10000168	Controlcable satz BK200 (Large)
USED WITH ALL MOTORS >6KW	
10000169	Controlcable satz BK400/600 (Small)
10000170	Controlcable satz BK400/600 (Medium)
10000171	Controlcable satz BK400/600 (Large)
USED WITH ALL HYBRID MOTORS	
10000172	Controlcable satz Hybrid BK400/600 (Small)
10000173	Controlcables satz Hybrid BK400/600 (Medium)
10000174	Controlcables satz Hybrid BK400/600 (Large)
Cooling system	
10000175	Open cooling system Inboard (fresh water)
10000176	Closed cooling system (Keel cooler)
10000177	Closed cooling system (Heat Exchanger)
MONITORING SATZ	
10000178	Standard Überwachungssatz Motor
10000179	Umfassender Überwachungssatz Motor
10000180	Raymarine monitoringsset Axiom 7" MFD (NMEA)
10000181	Raymarine monitoringsset Axiom 9" MFD (NMEA)
10000182	Raymarine monitoringsset Axiom 12" MFD (NMEA)
BATTERIEÜBERWACHUNGSSATZ	
10000183	Standard Batterieüberwachungssatz (SHUNT)
INSTALLATION SATZ DIV MOTOREN	
10000184	Installation satz E-Thruster 1 - 1,5kW
10000185	Installation satz E-Thruster 2 - 2,5kW
10000186	Installation satz E-Thruster 3 - 3,5kW
10000187	Installation satz Nautic + H-Thruster 1 - 1,5kW
10000188	Installation satz Nautic + H-Thruster 2 - 2,5kW
10000189	Installation satz Nautic + H-Thruster 3 - 3,5kW
10000190	Installation satz Inboard 3,5kW
10000191	Installation satz Inboard 5 - 7,5kW
10000192	Installation satz Inboard 10kW
Walstroom satz	
10000193	MP16 Shore Power Kit RVS
10000194	MP16 Shore Power Kit Chrome
10000195	MP16 Shore Power Kit Polyamide

10000160
Sidemount

10000161
Topmount

10000162
Dubbele
Topmount

10000166
Controlcable satz

10000175
Open cooling (Freshwater)

10000176
Closed cooling
(Keel cooler)

10000177
Closed cooling
(Heat Exchanger)

10000178
Standard
Überwachungssatz

10000179
Umfassender Überwachungssatz

10000184-10000192
Installation satz

allpa
marine equipment

MARINE EQUIPMENT

allpa
marine equipment

Das **TECHNODRIVE TMC 40P** Bootswendegetriebe hat konische Kupplungen, bei denen die mechanische Bedienung servo-unterstützt ist; die Zahnräder produzieren nur ein geringes Geräusch und die Lager sind reichlich dimensioniert.

Vorwärtsuntersetzung	**1,45**	**2,00**	**2,60**
Rückwärtsuntersetzung	2,13	2,13	2,13
Max.Drehmoment (Nm)			
Freizeit	115	90	70
Beruflich	95	70	50
Max.Eingangsleistung			
Freizeit	26kW		
Beruflich	21kW		
Max.Eingangsdrehzahl	4500 U/min		
Gewicht ohne Öl	8,8Kg		
Ölfüllung	0,20l		
Öl-Typ	ATF		

Bei der Bestellung bitte die Länge der Welle angeben 45 oder 75mm.

TMC 40 P:
Die mechanischen Getriebe sind geeignet für rechtsdrehende Propeller.
Für linksdrehende Propeller muss der Rückwärtsgang als Vorwärtsgang gebraucht werden. - maximale Leistung im Rückwärtsgang: 33% der angegebenen Leistung

Zubehör: Ölkühler, Anbauflanschen, Kabelhalterung usw: Sehen Sie S. 578-584

TMC 40P

Abmessungen:

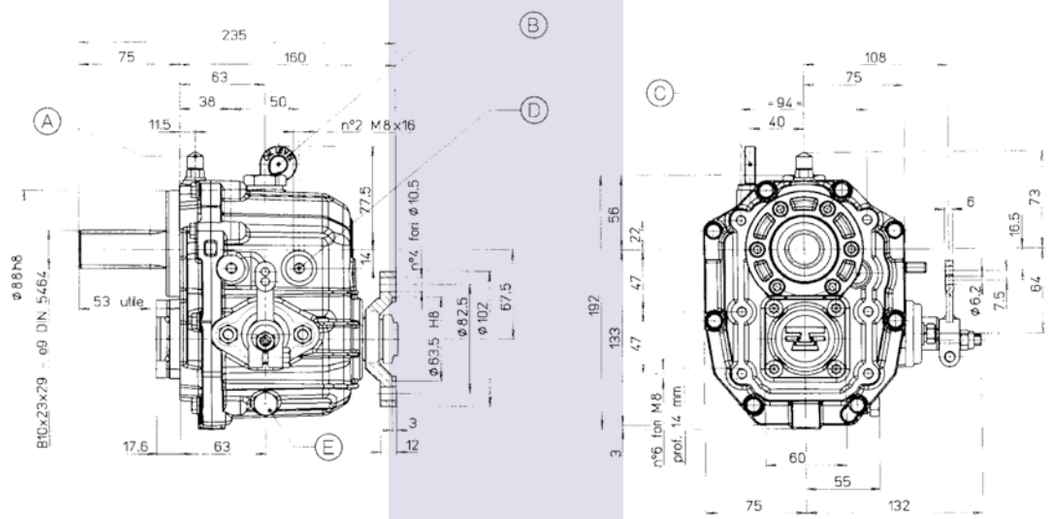

A: Entlüftung
B: Öleinfüllstutzen
C: Ölpeilstock
D: Anschluss Fernbedienung
E: Ölablass

Max. Leistung des Motors in PS
———————————— x 7120 = max. Drehmoment (Nm)
Max. Drehzahl des Motors (N)

Einheiten: 1kgm = 9,807Nm, 1PS = 0,736kW, 1kg = 9,807N, 1Kn = 1000N

Berechnung des max. Drehmoment des Motors

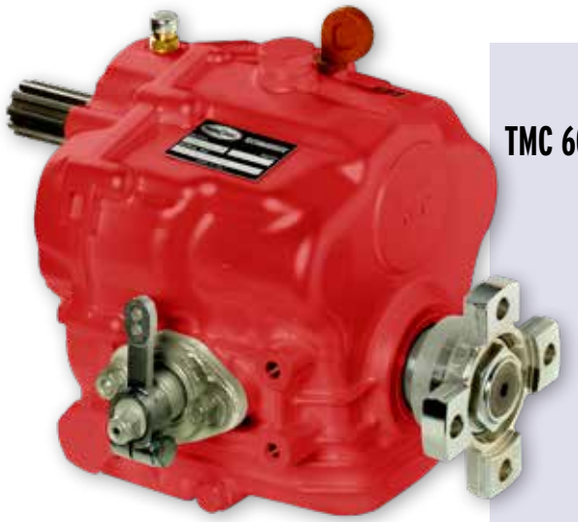

TMC 60P

TECHNODRIVE

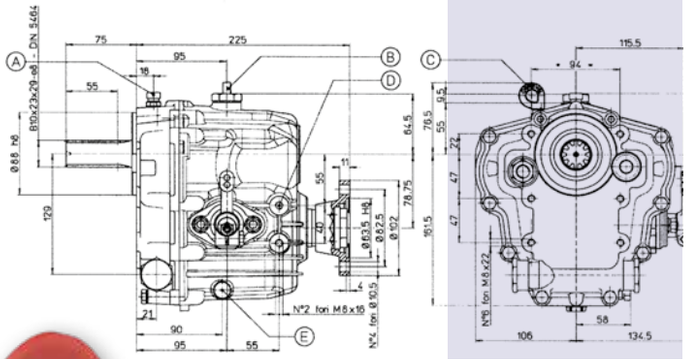

Bootswendegetriebe TMC 60P

Technische Daten

- Mechanisches, konisches Getriebe mit Servosystem
- Schrägverzahnung, gehärtet und zementiert
- Gerade Ausgangswelle

Vorwärtsuntersetzung	**1,55**	**2,00**	**2,45**	**2,83**
Rückwärtsuntersetzung	2,00	2,00	2,45	2,45
Max. Drehmoment (Nm):				
Freizeit	170	150	120	100
Beruflich	120	110	90	75
Max. Eingangsdrehzahl	5000 U/min			
Max. Eingangsleistung:				
Freizeit	60kW			
Beruflich	45kW			
Ölfüllung	0,65l			
Öl Typ	ATF			
Gewicht ohne Öl	14kg			

Für linksdrehende Propeller muß der Rückwärtsgang als Vorwärtsgang gebraucht werden. Maximale Leistung in Rückwärtsgang:
TMC 60P R = 1,55: 80% der angegebene Leistung bei R = 2,00
TMC 60P R = 2,00 & 2,45: 80% der angegebene Leistung
TMC 60P R = 2,83: 80% der angegebene Leistung bei R = 2,45

Zubehör: Ölkühler, Anbauflanschen, Kabelhalterung usw:
Sehen Sie S. 578-584

TMC 60A

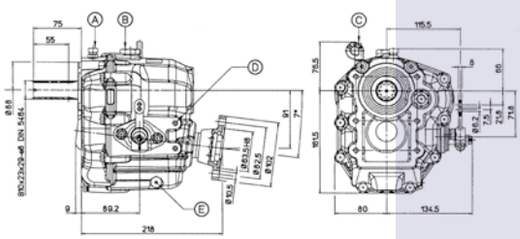

A: Entlüftung
B: Öleinfüllstutzen
C: Ölpeilstock
D: Anschluss Fernbedienung
E: Ölablass

Bootswendegetriebe TMC 60A

Technische Daten

- Mechanisches, konisches Getriebe mit Servosystem
- Schrägverzahnung, gehärtet und zementiert
- Winkel Ausgangswelle: 7°

Vorwärtsuntersetzung	**2,00**	**2,45**
Rückwärtsuntersetzung	2,17	2,17
Max. Drehmoment (Nm):		
Freizeit	130	130
Beruflich	91	91
Max. Eingangsdrehzahl	4500 U/min	
Max. Eingangsleistung:		
Freizeit	52kW	
Beruflich	39kW	
Ölfullung	0,60l	
Öl Typ	ATF	
Gewicht ohne Öl	15kg	

TECHNODRIVE

Für linksdrehende Propeller muß der Rückwärtsgang als Vorwärtsgang gebraucht werden. Maximale Leistung in Rückwärtsgang:
TMC 60A R = 2,00 en 2,45: 33% der angegebene Leistung
Zubehör: Ölkühler, Anbauflanschen, Kabelhalterung usw:
Sehen Sie S. 578-584

Bootswendegetriebe TMC 260

Das TECHNODRIVE TMC 260 Bootswendegetriebe hat konische Kupplungen, deren mechanische Bedienung servo-unterstützt ist; die Zahnräder produzieren nur geringe Geräusche und die Lager sind ausreichend dimensioniert.

Vorwärtsuntersetzung	**1,54**	**2,00**	**2,47**	**2,88**
Rückwärtsuntersetzung	2,00	2,00	2,47	2,47
Max. Drehmoment (Nm)				
Freizeit	260	260	210	180
Beruflich	190	190	140	110
Max. Eingangsdrehzahl	5000 U/min			
Max. Eingangsleistung				
Freizeit	84kW			
Beruflich	61kW			
Gewicht ohne Öl	18kg			
Ölfüllung	1,20l			
Öl-Typ	ATF			

TMC 260

TMC 260

Die mechanischen Getriebe sind geeignet für rechtsdrehende Propeller. Für linksdrehende Propeller muss der Rückwärtsgang als Vorwärtsgang gebraucht werden.

- maximale Leistung im Rückwärtsgang:
TMC 260 M R = 1,54 und 2,00: 80% der angegebenen Leistung
TMC 260 M R = 2,47 und 2,88: 80% der Leistung vom
TMC 260 R = 2,47

Achtung!: Die Angaben beziehen sich auf die volle Leistung des Motors im Vorwärtsgang.

Zubehör: Ölkühler, Anbauflanschen, Kabelhalterung usw: Sehen Sie S. 578-584

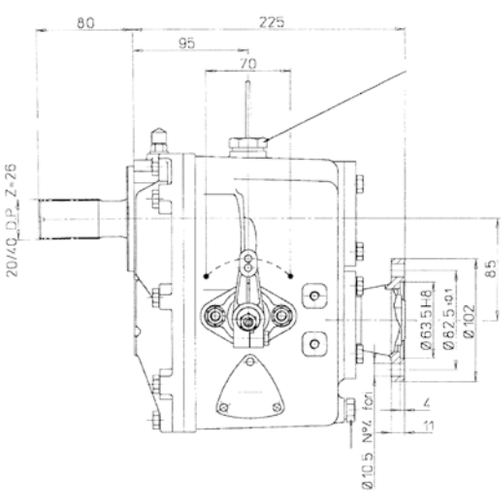

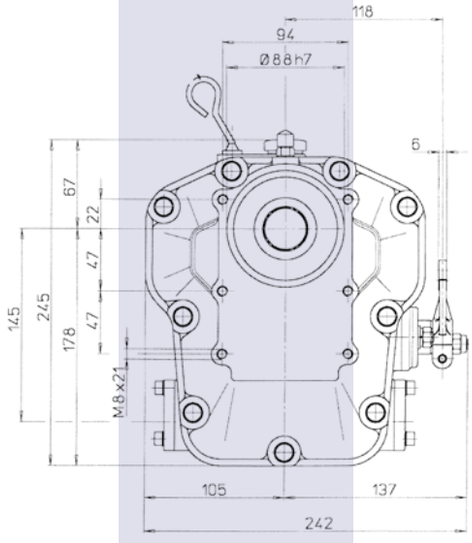

A: Entlüftung
B: Öleinfüllstutzen
C: Ölpeilstock
D: Anschluss Fernbedienung
E: Ölablass

TM 345

Bootswendegetriebe TM 345

Technische Daten

- Mehrfache hydraulische Plattenkupplung
- Identische Leistung im Vorwärts- und Rückwärtsgang
- Schrägverzahnung, gehärtet und zementiert
- Schmierdruck 0,5 - 1,5Bar
- Arbeitsdruck 24Bar
- Ölinhalt 1,5l
- Gewicht 25kg
- Untersetzungen 1,54-2,00-2,47 : 1

Untersetzung	max. Drehmoment Freizeit	Beruflich	max. U/min
1,54:1	35kgm	---	4500
2,00:1	28kgm	---	4500
2,47:1	21kgm	---	4500

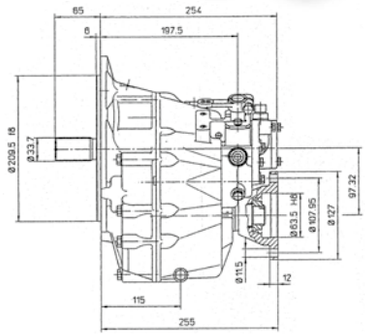

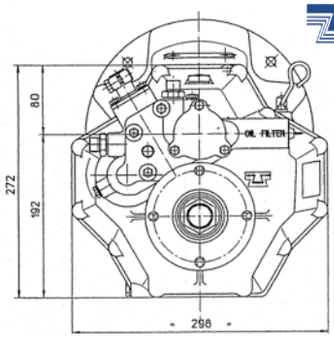

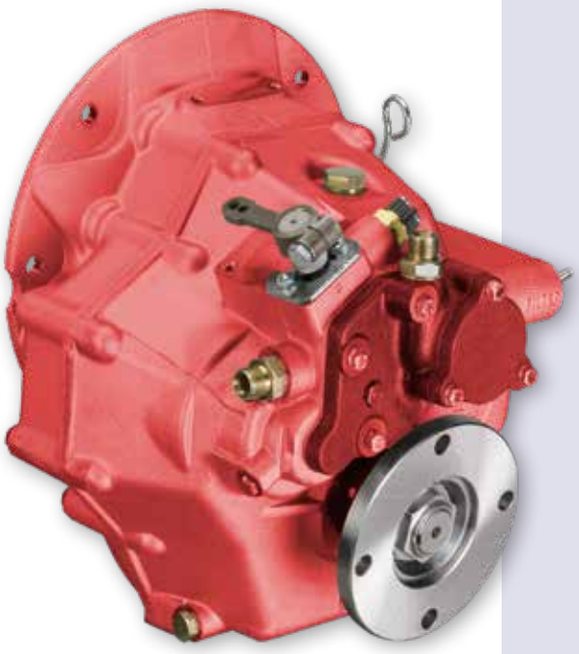

TM 345A

Bootswendegetriebe TM 345A

Technische Daten

- Mehrfache hydraulische Plattenkupplung
- Identische Leistung im Vorwärts- und Rückwärtsgang
- Schrägverzahnung, gehärtet und zementiert
- Schmierdruck 0,5 - 1,5Bar
- Arbeitsdruck 24Bar
- Ölinhalt 1,5l
- Gewicht 25kg
- Untersetzungen 1,54-2,00-2,47 : 1
- Winkel Ausgangswelle 8°
- Standard SAE-7 Glocke

Untersetzung	max. Drehmoment Freizeit	Beruflich	max. U/min
1,54:1	35kgm	---	4500
2,00:1	28kgm	---	4500
2,47:1	21kgm	---	4500

Zubehör: Ölkühler, Anbauflanschen, Kabelhalterung usw:
Sehen Sie S. 578-584

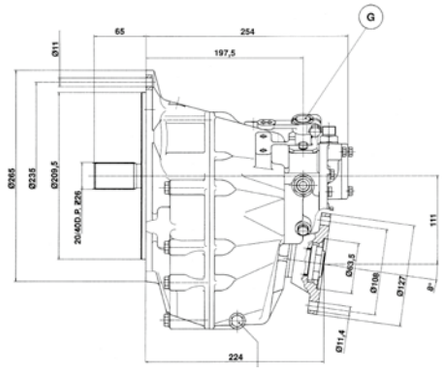

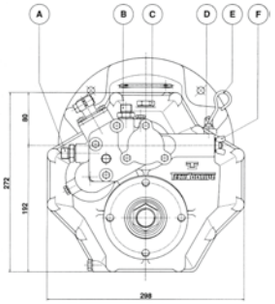

Bootswendegetriebe TM 93

Technische Daten

- Mehrfache hydraulische Plattenkupplung
- Identische Leistung im Vorwärts- und Rückwärtsgang
- Schrägverzahnung, gehärtet und zementiert
- Schmierdruck 0,5 - 1,5Bar
- Arbeitsdruck 24Bar
- Ölinhalt 2,0l
- Gewicht 51kg
- Untersetzungen 1,51-2,09-2,40-2,77 : 1

	max. Drehmoment		
Untersetzung	Freizeit	Beruflich	max. U/min
1,51:1	52kgm	40kgm	4500
2,09:1	42kgm	35kgm	4500
2,40:1	40kgm	31kgm	4500
2,77:1	35kgm	27kgm	4500

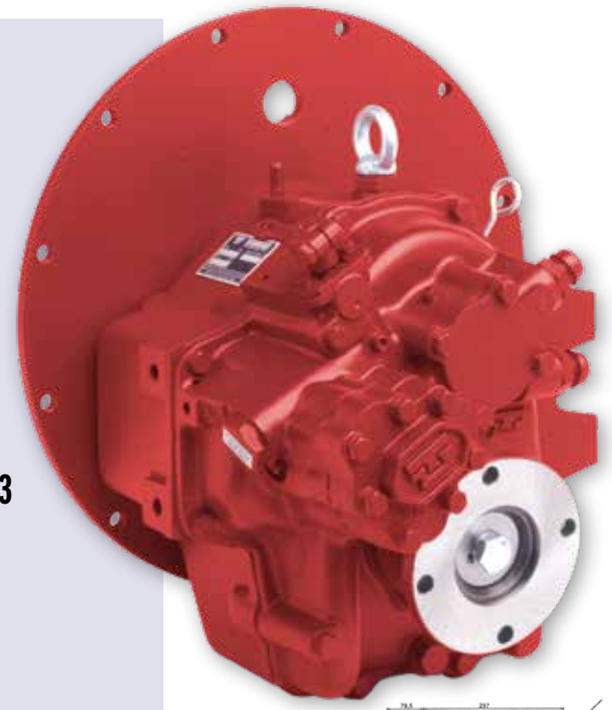

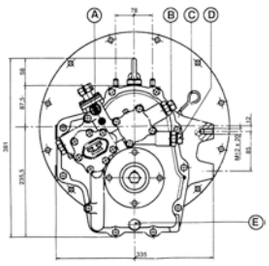

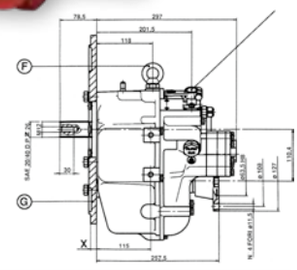

Bootswendegetriebe TM 93A

Technische Daten

- Mehrfache hydraulische Plattenkupplung
- Identische Leistung im Vorwärts- und Rückwärtsgang
- Schrägverzahnung, gehärtet und zementiert
- Schmierdruck 0,5 - 1,5Bar
- Arbeitsdruck 24Bar
- Ölinhalt 2,0l
- Gewicht 51kg
- Untersetzungen 1,51-2,09-2,40 : 1
- Winkel Ausgangswelle 8°

	max. Drehmoment		
Untersetzung	Freizeit	Beruflich	max. U/min
1,51:1	48kgm	37kgm	4500
2,09:1	40kgm	31kgm	4500
2,40:1	35kgm	27kgm	4500

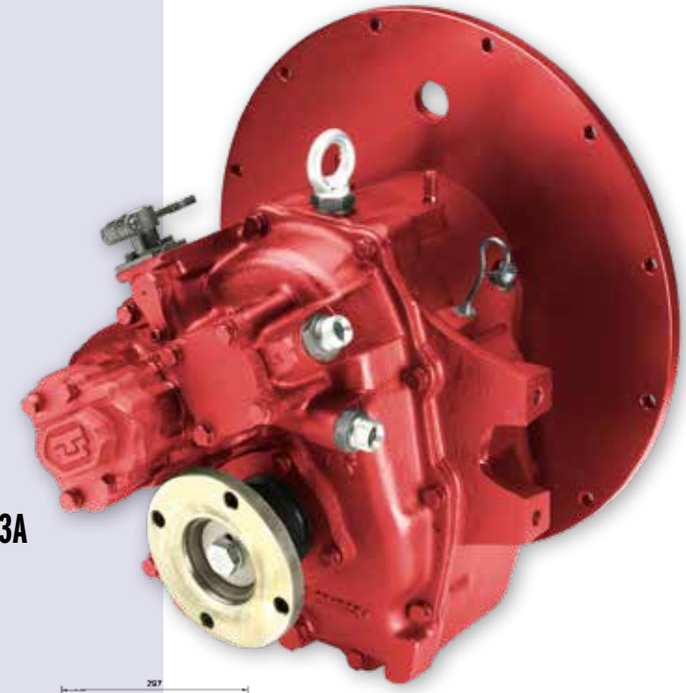

Zubehör: Ölkühler, Anbauflanschen, Kabelhalterung usw:
Sehen Sie S. 578-584

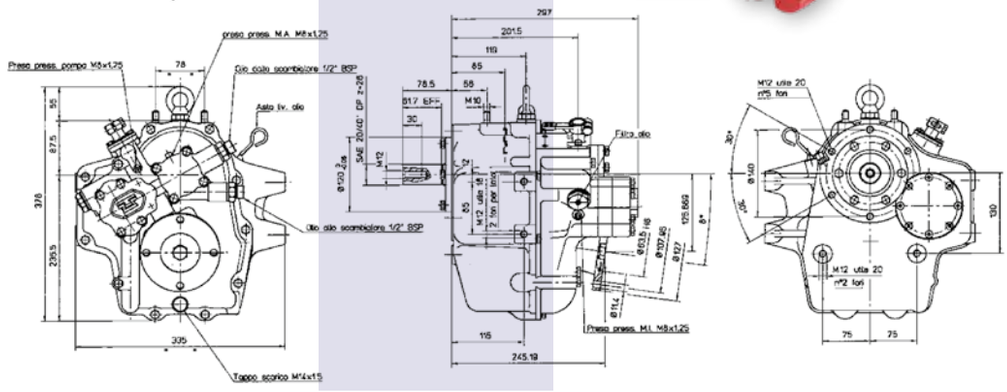

MARINE EQUIPMENT

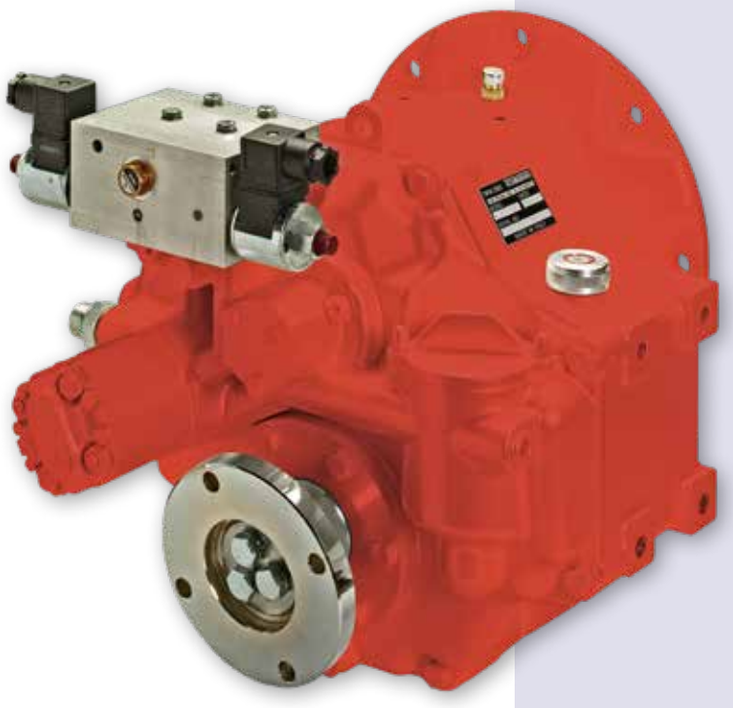

Bootswendegetriebe TM 485A1

Technische Daten

- Max. 280PS
- Mehrfache hydraulische Plattenkupplung
- Identische Leistung im Vorwärts- und Rückwärtsgang
- Schrägverzahnung, gehärtet und zementiert
- Standard mit SAE-7 Anschluß

Schmierdruck	0,5 - 1,5Bar
Arbeitsdruck	24Bar
Ölinhalt	2,6l
Gewicht	36kg
Untersetzungen	1,51-2,09-2,40 : 1
Winkel Ausgangswelle	8°

Extra Zubehör für TM 485A1

- SAE3 Anbauplatte
- SAE2 Anbauplatte
- Elastische Kupplungen
- Adapterflansch für Wellenkupplung
- Ölkühler
- Montagestutzen / Motorhalterung
- Elektrische Schaltung

TM 485A1

	max. Drehmoment		
Untersetzung	Freizeit	Continu	max. U/min
1.51:1	49kgm	32kgm	4500
2.09:1	49kgm	32kgm	4500
2.40:1	43kgm	28kgm	4500

Zubehör: Ölkühler, Anbauflanschen, Kabelhalterung usw:
Sehen Sie S. 578-584

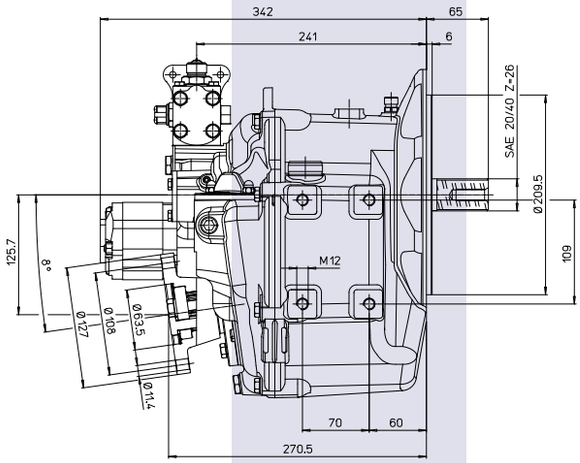

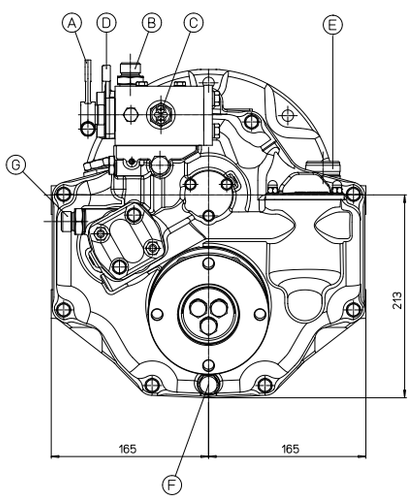

allpa
marine equipment

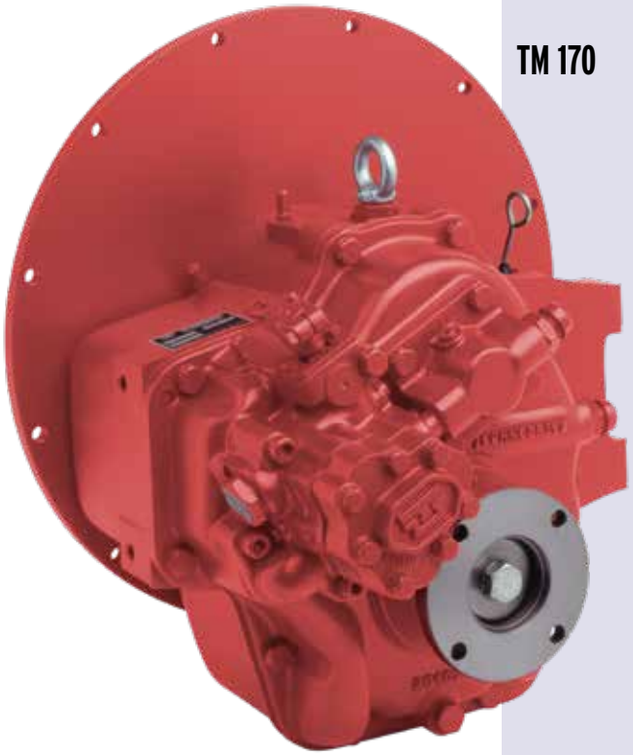

TM 170

Bootswendegetriebe TM170

Technische Daten

- Mehrfache hydraulische Plattenkupplung
- Identische Leistung im Vorwärts- und Rückwärtsgang
- Schrägverzahnung, gehärtet und zementiert
- Schmierdruck 0,5 - 1,5Bar
- Arbeitsdruck 24Bar
- Ölinhalt 2,5l
- Gewicht 75kg
- Untersetzungen 1,50-2,04-2,50-2,94 : 1

	max. Drehmoment		
Untersetzung	Freizeit	Beruflich	max. U/min
1,50:1	75kgm	57kgm	4500
2,04:1	75kgm	57kgm	4500
2,50:1	60kgm	45kgm	4500
2,94:1	51kgm	38kgm	4500

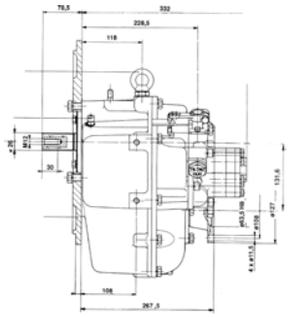

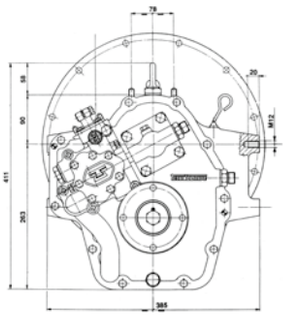

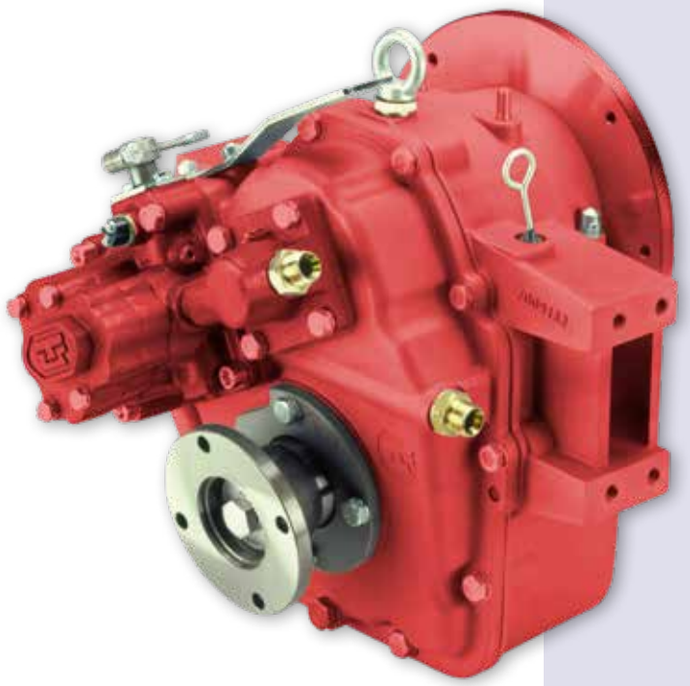

TM 880A

Bootswendegetriebe TM880A

Technische Daten

- Mehrfache hydraulische Plattenkupplung
- Identische Leistung im Vorwärts- und Rückwärtsgang
- Schrägverzahnung, gehärtet und zementiert
- Schmierdruck 0,5 - 1,5 Bar
- Arbeitsdruck 24Bar
- Ölinhalt 2,5l
- Gewicht 54kg
- Untersetzungen 1,53-2,08-2,60 : 1
- Winkel Ausgangswelle 10°

	max. Drehmoment		
Untersetzung	Freizeit	Beruflich	max. U/min
1,53:1	88kgm	57kgm	4000
2,08:1	88kgm	57kgm	4000
2,60:1	61kgm	32kgm	4000

Zubehör: Ölkühler, Anbauflanschen, Kabelhalterung usw:
Sehen Sie S. 578-584

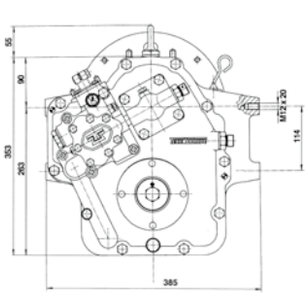

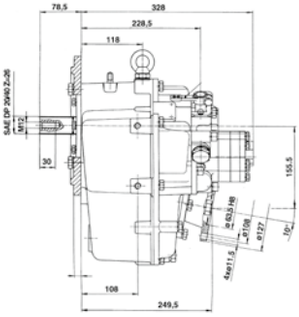

Bootswendegetriebe TM265

Technische Daten

- Mehrfache hydraulische Plattenkupplung
- Identische Leistung im Vorwärts- und Rückwärtsgang
- Schrägverzahnung, gehärtet und zementiert
- Schmierdruck 0,5 - 1,5Bar
- Arbeitsdruck 24Bar
- Ölinhalt 5,5l
- Gewicht 165kg
- Untersetzungen 1,17-1,50-2,09-2,82 : 1

	max. Drehmoment		
Untersetzung	Freizeit	Beruflich	max. U/min
1,50:1	106kgm	83kgm	3000
2,09:1	106kgm	83kgm	3000
2,82:1	106kgm	83kgm	3000

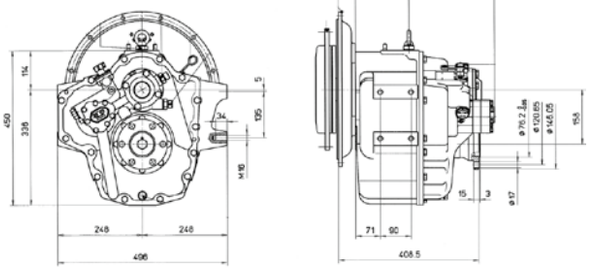

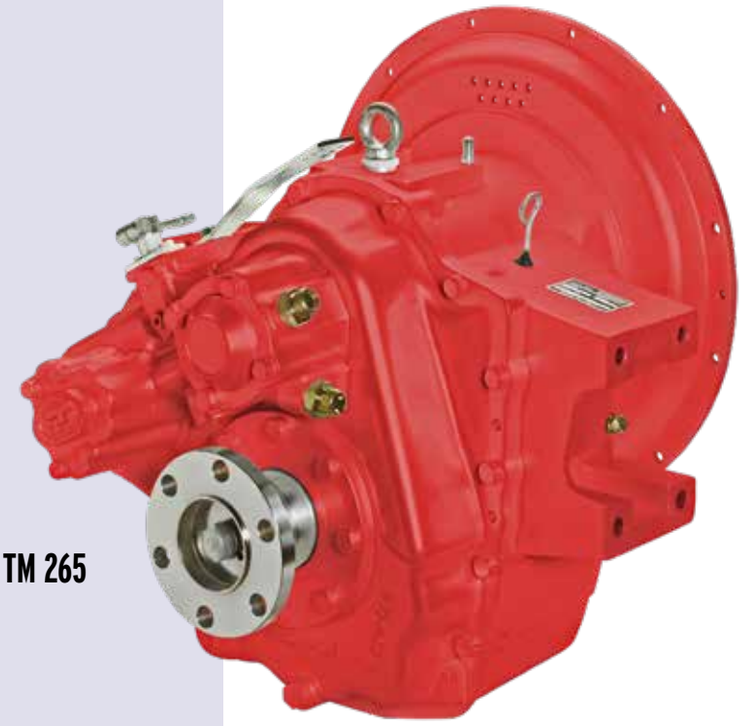

TM 265

Auch lieferbar mit PTO (SAE-B/Z-15) Max. Torque 195Nm

Bootswendegetriebe TM265A

Technische Daten

- Mehrfache hydraulische Plattenkupplung
- Identische Leistung im Vorwärts- und Rückwärtsgang
- Schrägverzahnung, gehärtet und zementiert
- Schmierdruck 0,5 - 1,5Bar
- Arbeitsdruck 24Bar
- Ölinhalt 5,5l
- Gewicht 165kg
- Untersetzungen 1,44-2,09-2,30 : 1
- Winkel Ausgangswelle 7°

	max. Drehmoment		
Untersetzung	Freizeit	Beruflich	max. U/min
1,44:1	106kgm	94kgm	3000
2,09:1	98kgm	87kgm	3000
2,30:1	89kgm	79kgm	3000

Zubehör: Ölkühler, Anbauflanschen, Kabelhalterung usw:
Sehen Sie S. 578-584

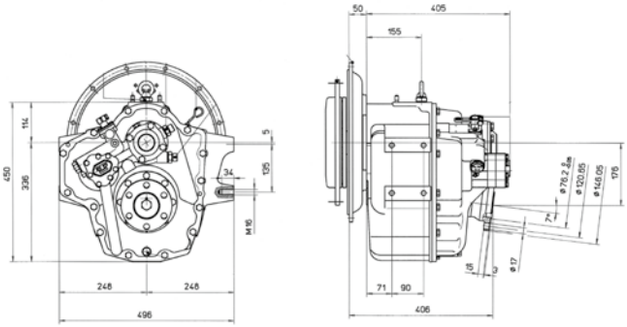

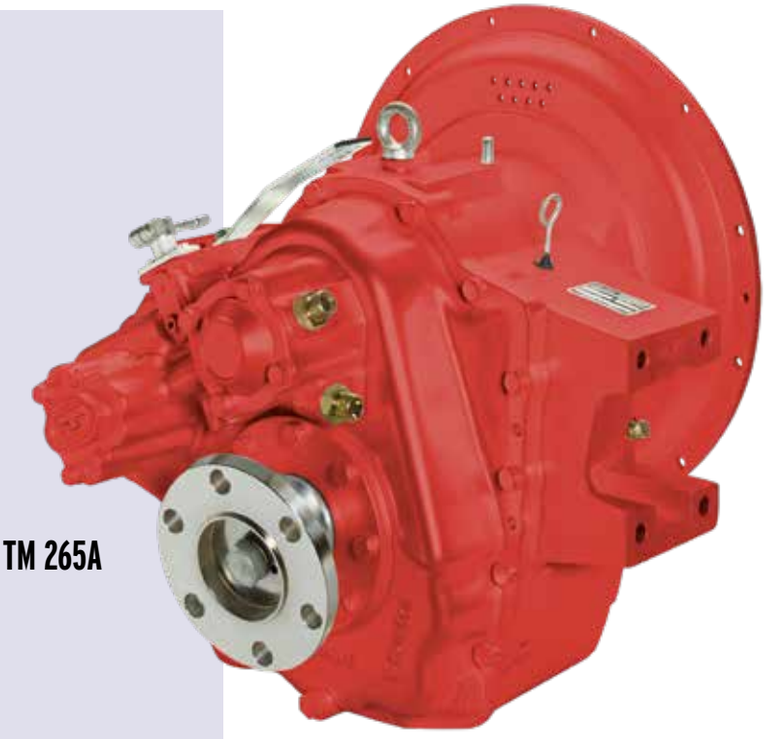

TM 265A

Auch lieferbar mit PTO (SAE-B/Z-15) Max. Torque 195Nm

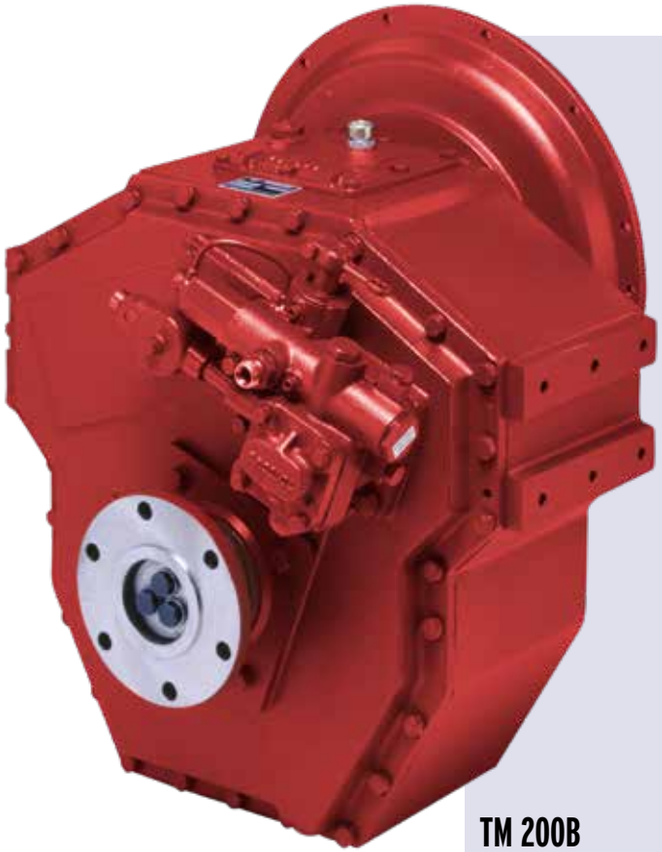

TM 200B

Bootswendegetriebe TM 200 B

Technische Daten

- Mehrfache hydraulische Plattenkupplung
- Identische Leistung im Vorwärts- und Rückwärtsgang
- Schrägverzahnung, gehärtet und zementiert
- Schmierdruck 0,5 - 1,5Bar
- Arbeitsdruck 14 - 18Bar
- Ölinhalt 4,0l
- Gewicht 235kg
- Untersetzungen 3,60-4,48 : 1

max. Drehmoment

Untersetzung	Freizeit	Beruflich	max. U/min
3,60:1	61kgm	61kgm	3000
4,48:1	61kgm	61kgm	3000

TECHNODRIVE

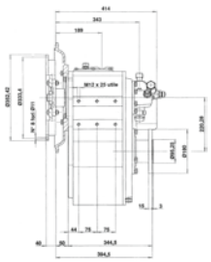

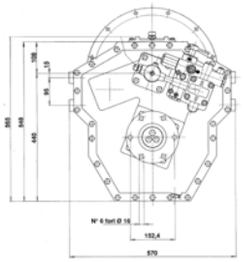

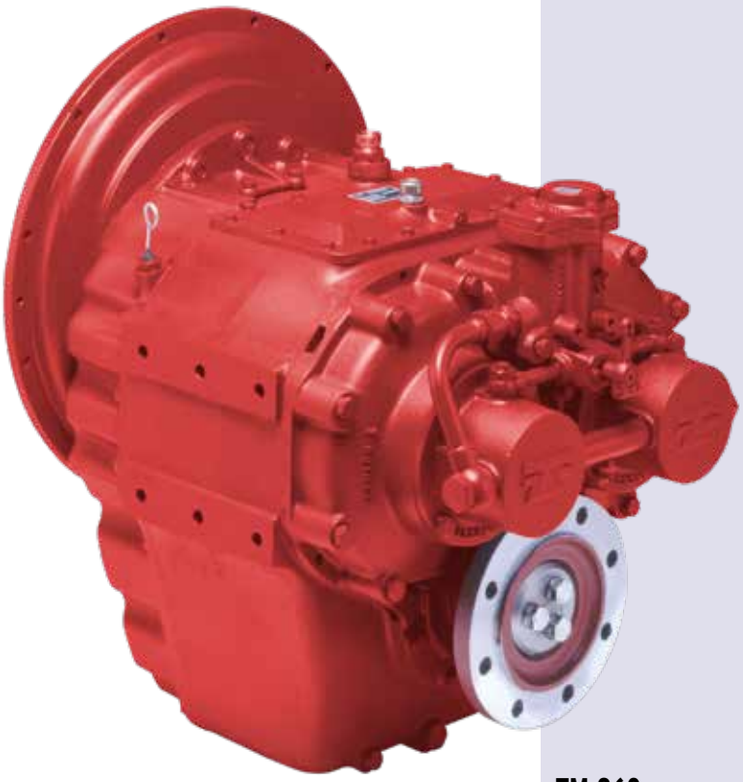

TM 360

Bootswendegetriebe TM 360

Technische Daten

- Mehrfache hydraulische Plattenkupplung
- Identische Leistung im Vorwärts- und Rückwärtsgang
- Schrägverzahnung, gehärtet und zementiert
- Schmierdruck 0,5 - 1,5Bar
- Arbeitsdruck 14-18 Bar
- Ölinhalt 4,0l
- Gewicht 235kg
- Untersetzungen 3,60-4,48 : 1

max. Drehmoment

Untersetzung	Freizeit	Beruflich	max. U/min
3,00:1	---	118kgm	2600
3,50:1	---	118kgm	2600
4,00:1	---	118kgm	2600
5,00:1	---	118kgm	2600

Zubehör: Ölkühler, Anbauflanschen, Kabelhalterung usw:
Sehen Sie S. 578-584

TECHNODRIVE

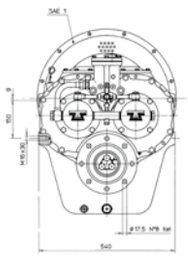

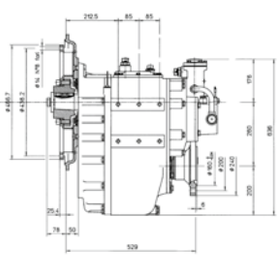

Bootswendegetriebe TM 1200A

Technische Daten

- Max. 400 PS
- Mehrfache hydraulische Plattenkupplung
- Identische Leistung im Vorwärts- und Rückwärtsgang
- Schrägverzahnung, gehärtet und zementiert
- Schmierdruck 0,5 - 1,5Bar
- Arbeitsdruck 24Bar
- Ölinhalt 6,5l
- Gewicht 120kg
- Untersetzungen 1,44-2,09-2,30 : 1
- Winkel Ausgangswelle 7°

Extra Zubehör für TM1200A

- SAE3 Anbauplatte
- SAE2 Anbauplatte
- SAE1 Anbauplatte
- Elastische Kupplung 11,5”
- Elastische Kupplung 14”
- Adapterflansch für Wellenkupplung
- Ölkühler
- Montagestutzen / Motorhalterung
- Elektr. Schaltung

	max. Drehmoment		
Untersetzung	Freizeit	Beruflich	max. U/min
1.44:1	140kgm	84kgm	3200
2.00:1	140kgm	84kgm	3200
2.30:1	140kgm	71kgm	3200

Zubehör: Ölkühler, Anbauflanschen, Kabelhalterung usw:
Sehen Sie S. 578-584

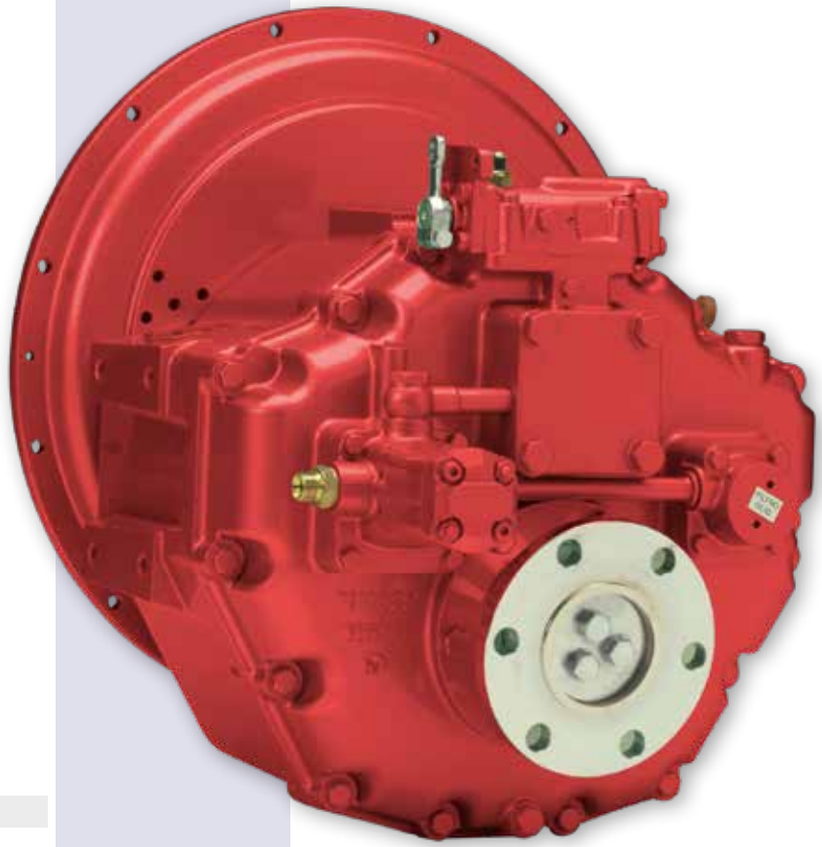

Standard
mit PTO (SAE-B/Z-15)
Max. Torque 195Nm

TM 1200A

TECHNODRIVE

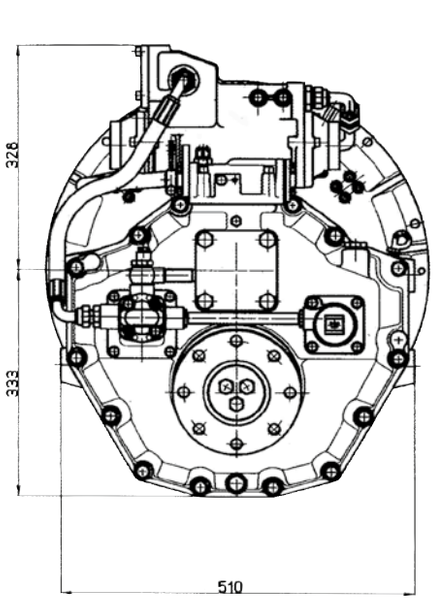

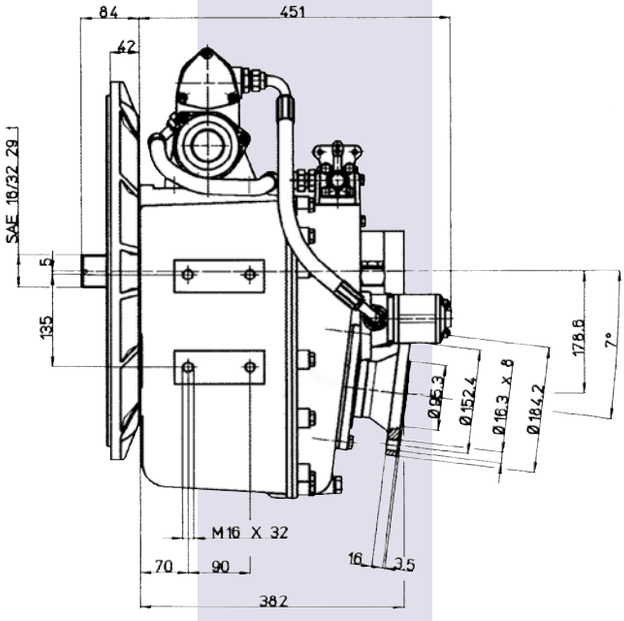

Technodrive Marine Reversing Gears

Mechanical Gearboxes:	Ratio	Pleasure Duty at RPM:			Intermediate Duty at RPM:			Continuous Duty at RPM:			Max RPM	Weight kg
		2800	3000	3600	2800	3000	3600	1800	2300	2600		
		HP	HP	HP	HP	HP	HP	HP	HP	HP		
TMC40P	1,45	35	35	35	35	35	35	24	31	35	4500	8,8
	2,00	35	35	35	30	32	35	18	23	25	4500	
	2,60	27	29	35	24	25	30	13	16	18	4500	
TMC60P	1,55	67	72	80	57	61	73	30	39	44	5000	14
	2,00	59	63	76	50	53	64	28	35	40	5000	
	2,45	47	51	61	44	47	56	23	29	33	5000	
	2,83	39	42	51	34	36	43	19	24	27	5000	
TMC60A (7°)	2,00	-	56	66	43	47	-	23	30	-	4500	15
	2,45	-	56	66	43	47	-	23	30	-	4500	
TMC260	1,54	102	109	113	87	93	111	48	61	69	5000	18
	2,00	102	109	113	87	93	111	48	61	69	5000	
	2,47	83	88	106	70	75	90	35	45	51	5000	
	2,88	71	76	91	60	64	77	28	35	40	5000	
Hydraulic Gearboxes:	**Ratio**	**Pleasure Duty at RPM:**			**Intermediate Duty at RPM:**			**Continuous Duty at RPM:**			**Max RPM**	**Weight Kg**
		2600	2800	3300	2100	2500	2800	1800	2100	2400		
		HP	HP	HP	HP	HP	HP	HP	HP	HP		
TM345	1,54	126	135	147	63	75	84	47	55	62	4500	25
	2,00	102	110	130	63	75	84	47	55	62	4500	
	2,47	77	83	97	47	56	63	35	41	47	4500	
TM345A (8°)	1,54	126	135	147	63	75	84	47	55	62	4500	25
	2,00	102	110	130	63	75	84	47	55	62	4500	
	2,47	77	83	97	47	56	63	35	41	47	4500	
TM93	1,51	186	200	236	125	148	166	98	115	131	4500	51
	2,09	161	173	204	108	128	144	86	100	114	4500	
	2,40	142	153	180	95	114	127	77	90	103	4500	
	2,77	124	134	157	83	99	111	67	78	89	4500	
TM93A (8°)	1,51	171	185	218	106	126	141	63	73	84	4500	51
	2,09	142	153	180	88	105	118	52	61	69	4500	
	2,40	124	134	157	77	91	102	46	53	61	4500	
TM485A (8°)	1,51	174	188	221	109	129	145	79	92	105	4500	36
	2,09	174	188	221	109	129	145	79	92	105	4500	
	2,40	153	164	194	92	110	123	70	81	93	4500	
TM880A (10°)	1,53	321	346	395	197	235	263	141	164	187	4000	54
	2,08	321	346	395	197	235	263	141	164	187	4000	
	2,60	219	236	278	135	160	179	82	95	109	4000	
TM170	1,50	273	295	344	179	213	239	139	162	185	4000	75
	2,04	273	295	344	179	213	239	139	162	185	4000	
	2,50	219	236	278	143	171	191	111	130	148	4000	
	2,94	186	200	236	124	148	165	96	112	128	4000	
TM170A (10°)	1,53	273	295	344	168	200	224	100	117	134	4000	75
	2,08	273	295	344	168	200	224	100	117	134	4000	
	2,60	219	236	278	133	158	177	80	94	107	4000	
TM1200A (7°)	1,44	509	548	-	361	430	482	228	267	305	3200	120
	2,00	509	548	-	361	430	482	228	267	305	3200	
	2,30	435	469	-	308	367	411	193	225	257	3200	
TM265	1,17	386	416	-	277	330	370	210	245	279	3000	165
	1,50	386	416	-	277	330	370	210	245	279	3000	
	2,09	386	416	-	277	330	370	210	245	279	3000	
	2,82	386	416	-	277	330	370	210	245	279	3000	
TM265A (7°)	1,44	386	416	-	277	330	369	142	165	189	3000	165
	2,09	357	385	-	256	305	342	131	153	175	3000	
	2,30	325	350	-	233	277	310	119	139	159	3000	
TM200B	3,60	-	-	-	-	-	-	154	180	206	3000	235
	4,48	-	-	-	-	-	-	154	180	206	3000	
TM360	3,00	-	-	-	-	-	-	298	348	397	2600	415
	3,50	-	-	-	-	-	-	298	348	397	2600	
	4,00	-	-	-	-	-	-	298	348	397	2600	
	5,00	-	-	-	-	-	-	298	348	397	2600	

TECHNODRIVE

Sea Prop 60

TWIN DISC

Saildrive „Sea Prop 60“

Der „SEA PROP” Saildrive wurde entwickelt, um mehr Motordrehmoment verkraften zu können als die bestehende Systeme.

Merkmale Sea Prop 60:

- Untersetzungsverhältnisse: 2,15:1 oder 2,38:1
- Geeignet für Eingangsdrehzahlen bis 3.800 U/min
- Marinegetriebe mit mechanisch bedienter, konischer Kupplung
- Aus Seewasserfeste Aluminium Legierung
- Robuster Entwurf, geeignet für Dauerbetrieb
- Staudrucklager für maximalen Propellerstaudruck entworfen
- Kompatibel mit den meisten, aktuellen Saildrive-Propellern(LH&RH)
- Geeichnet für linke und rechte (Falt)Propeller. Ideal für Katamarane!
- Doppelte Membrane mit Sicherheitssensor (Option)
- Problemlose Ölwechsel von Oberseite, mit Boot im Wasser
- Das Gehäuseoberteil ist um 180˚(in 8 Etappen von 45°) drehbar, so dass der Motor in beide Richtungen montiert werden kann
- Trockengewicht 39kg
- Ölinhalt 2,5 l - Ölsorte ATF
- Gewinde Propellerwelle: 16mm
- Eingangswelle : 10-Zähne (B10x23x29)

Standard Ausführung (Anschluß wie TMC oder Hurth HBW 50-150 usw.)

Art. TMSDTMC215/1

Standard Saildrive, Untersetzung 2,15:1

Art. TMSDTMC238/1

Standard Saildrive, Untersetzung 2,38:1

Optionen

- Dämpferplatte, passend für Ihren Motor
- BW, SAE 4 oder SAE 5 Anschlußflanschen
- Kühlwasserventil
- Propeller (Alu Festpropeller oder Bronze Faltpropeller)

Art. 2076001	Wasser-Alarm-Sensor
Art. 1054011	Propeller-Kegelmutter komplett
Art. 2030084	Polyester Fundament
Art. 905.2050039	Zinkanode
Art. 905.2050043	Magnesiumanode
Art. 905.2050044	“All Water” Anode
Art. 905.2012175	Gummi Membran, oben
Art. 905.2012176	Gummi Membran, unten, vorbereitet für Wassersensor
Art. 905.1059053	Dichtungssatz/Sealkit inkl. Membrane
Art. 501001	Gummi Abdeckplatte

501001

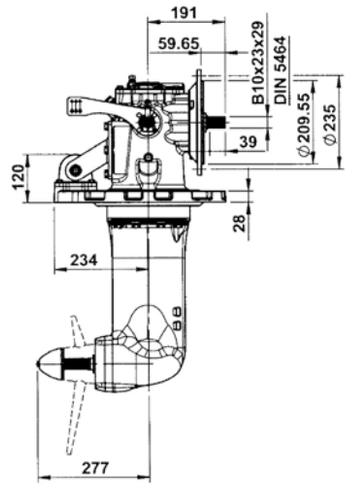

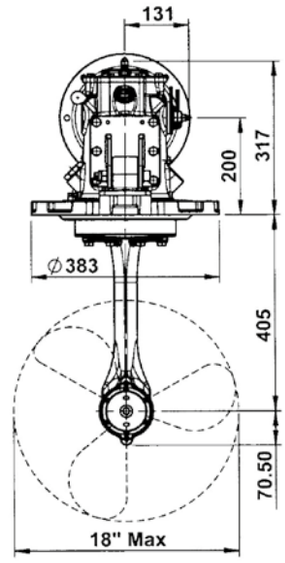

Max. Motorleistung in kW (PS)				
Untersetzung	Freizeit		Beruflich	
2,15:1	2800 U/min	3000 U/min	2800 U/min	3000 U/min
	46kW (62PS)	49kW (66PS)	38kW (52PS)	40kW (55PS)
2,38:1	3600 U/min	3800 U/min	3600 U/min	3800 U/min
	44kW (60PS)	46kW (62PS)	36kW (48PS)	38kW (51PS)

POLAR STAR

POLAR STAR Dämpferplatten mit Kunststoffherz Typ PSMC 20 – Einstufig

Durchm. mm	Kont. Nm	Max. Nm	Ver-zahnung	Loch-kreis Ø	Montage mm	Schwungrad SAE J620	Höhe F mm	Art.
121.5	200	350	10T	111	8 x Ø6.5	-	31	**AL400001**
121.5	250	400	26T	111	8 x Ø6.5	-	47.5 ± 6.5	**AL400005**
151.3	200	350	10T	140	8 x Ø6.5	-	31	**AL400002**
151.3	250	400	10T	140	8 x Ø6.5	-	47.5 ± 6.5	**AL400006**
151.3	200	350	26T	140	8 x Ø6.5	-	47.5 ± 6.5	**AL400009**
159.0	200	350	10T	142	5 x Ø9	-	31	**AL400021**
159.0	200	350	26T	142	5 x Ø9	-	47.5 ± 6.5	**AL400023**
185.0	200	350	10T	175	6 x Ø6.5	-	31	**AL400024**
185.0	200	350	26T	175	6 x Ø6.5	-	47.5 ± 6.5	**AL400026**
190.0	200	350	10T	170	6 x Ø9.3	-	31	**AL400018**
190.0	300	550	26T	170	6 x Ø9.3	-	47.5 ± 6.5	**AL400020**
215.9	200	350	10T	200	6 x Ø9	6-1/2″	31	**AL400003**
215.9	250	400	10T	200	6 x Ø9	6-1/2″	47.5 ± 6.5	**AL400007**
215.9	300	550	26T	200	6 x Ø9	6-1/2″	47.5 ± 6.5	**AL400008**
241.3	200	350	10T	222.2	8 x Ø9	7-1/2″	31	**AL400004**
241.3	250	400	10T	222.2	8 x Ø9	7-1/2″	47.5 ± 6.5	**AL400011**
241.3	300	550	26T	222.2	8 x Ø9	7-1/2″	47.5 ± 6.5	**AL400010**

Durchm. mm	Kont. Nm	Max. Nm	Ver-zahnung	Loch-kreis Ø	Montage mm	Schwungrad SAE J620	Höhe F mm	Art.
263.52	300	550	10T	244.5	8 x Ø11	8″	47.5 ± 6.5	**AL400015**
263.52	300	550	26T	244.5	8 x Ø11	8″	47.5 ± 6.5	**AL400012**
314.32	300	550	10T	295.3	8 x Ø11	10″	47.5 ± 6.5	**AL400016**
314.32	300	550	26T	295.3	8 x Ø11	10″	47.5 ± 6.5	**AL400013**
352.4	300	550	10T	333.38	8 x Ø11	11-1/2″	47.5 ± 6.5	**AL400017**
352.4	300	550	26T	333.38	8 x Ø11	11-1/2″	47.5 ± 6.5	**AL400014**

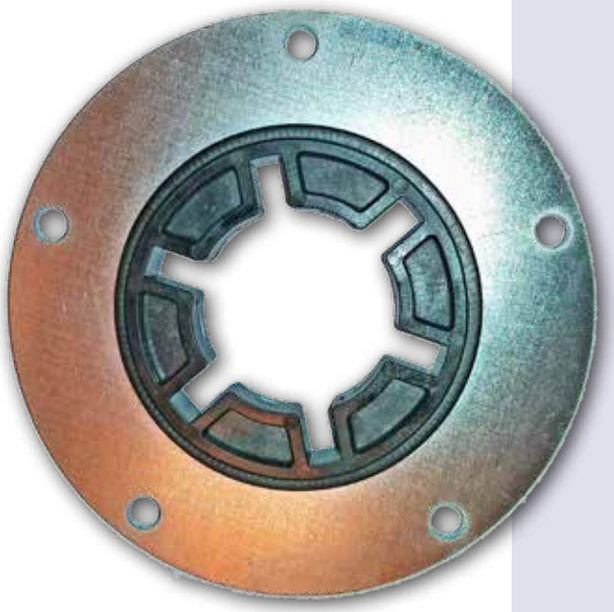

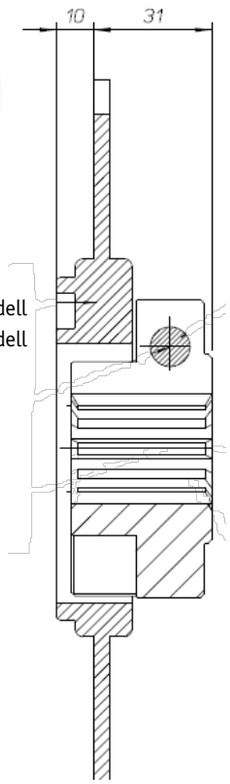

Art. 300302 Nabe Dämpferplatte 10 Zähne, niedriges Modell
Art. 300303 Nabe Dämpferplatte 26 Zähne, niedriges Modell
Art. 300305 Nabe Dämpferplatte 26 Zähne, hohes Modell

POLAR STAR

POLAR STAR Dämpferplatten mit flexiblem Element Typ PSM 55/60 – Dual Stage

Durchm. mm (A	Kont. Nm	Max. Nm	Ver-zahnung	Lochkreis mm (B)	Montage mm (C)	Schwung-Rad SAE J620	mm (D)	mm (E)	mm (F)	mm (G)	Art.
215.9	500	800	26T	200.02	6 x Ø8.5	6- 1/2″	**37**	**182**	4	-	**AL420017**
241.3	500	800	26T	222.25	8 x Ø8.5	7- 1/2″	**37**	**182**	4	-	**AL420018**
263.52	600	1000	26T	244.5	6 x Ø11	8″	**37**	**182**	4	-	**AL420026**
314.32	600	1000	26T	295.3	8 x Ø11	10″	**42**	**182**	4	-	**AL420027**
352.4	600	1000	26T	333.4	8 x Ø11	11- 1/2″	**42**	**182**	4	-	**AL420028**

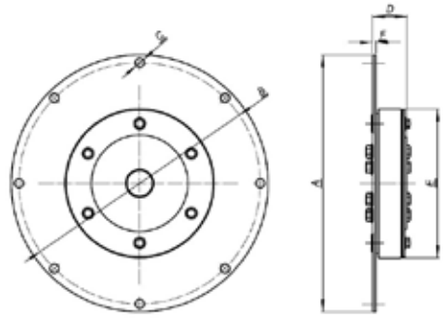

POLAR STAR Dämpferplatten mit flexiblem Element Typ PSM 120 – Dual Stage

Durchm. mm (A	Kont. Nm	Max. Nm	Ver-zahnung	Lochkreis mm (B)	Montage mm (C)	Schwung-Rad SAE J620	mm (D)	mm (E)	mm (F)	mm (G)	Art.
263.52	1200	1800	26T	244.5	6 x Ø11	8″	**44**	**230**	4	5	**AL420054**
314.32	1200	1800	26T	295.3	8 x Ø11	10″	**44**	**230**	4	5	**AL420055**
352.4	1200	1800	26T	333.4	8 x Ø11	11- 1/2″	**44**	**230**	4	5	**AL420056**
352.4	1200	1800	27T	333.4	8 x Ø11	11- 1/2″	**44**	**230**	4	5	**AL420052**
352.4	1200	1800	29T	333.4	8 x Ø11	11- 1/2″	**44**	**230**	4	5	**AL420053**
352.4	1200	1800	Cil. Ø30	333.4	8 x Ø11	11- 1/2″	**44**	**230**	4	5	**AL420051**

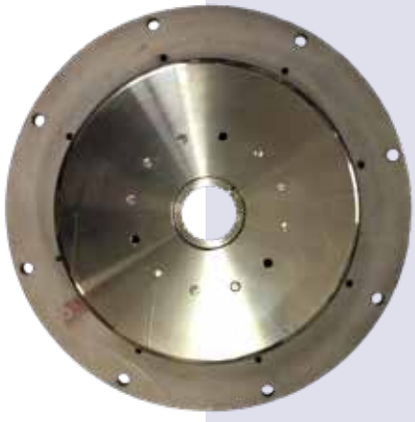

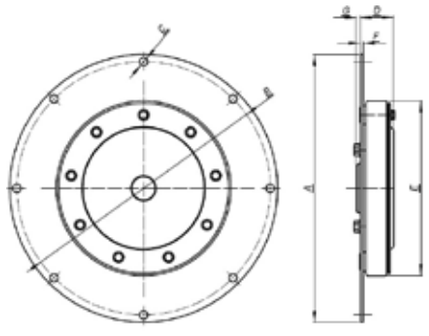

Klemmflansch-maße

A	B	C	E	F	G	H	I
68	65	3	10	63,5	102	10,5	82,5
68	85	3	11	63,5	127	11,5	108
68	65	3	10,5	63,5	102	10,5	82,5
93	90	3	11,5	63,5	127	11,5	108
120	117	3	11,8	63,5	102	10,5	82,5
70	67	3	10,5	50	100	10,5	78
93	90	3	11,8	65	127	12,5	100
93	90	3	11,8	65	120	10,5	100
70	70	-3,5	10,5	60	100	10,5	80
84	84	-3,5	10,5	60	100	10,5	80
166	166	-5	16,2	76,2	146	17	120,65

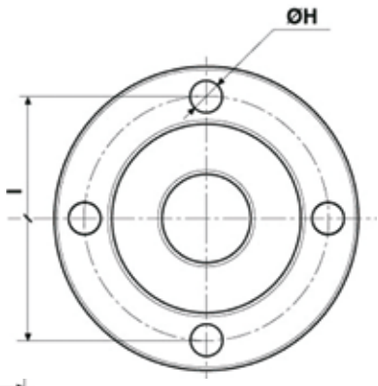

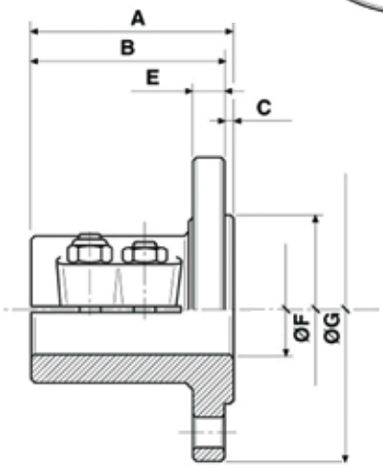

Mehr info zu Klemmflanschen finden Sie auf Seite 595.

SAE-Anbau-plattenmaße

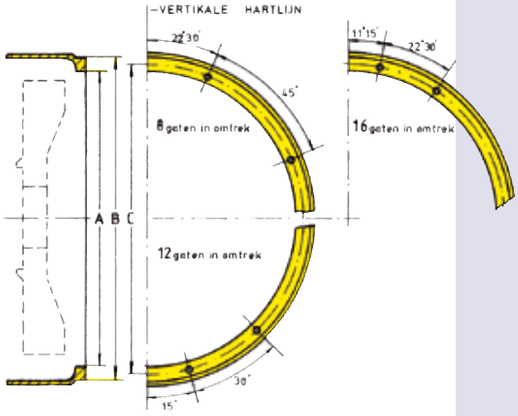

SAE-Nr.	A Max. (mm)	A Min. (mm)	B (mm)	C Max. (mm)	C Min. (mm)	Löcher Anzahl	Ø
7	209,52	209,47	263,65	234,98	234,94	6	3/8"
6	266,78	266,70	307,98	285,88	285,62	8	3/8"
5	314,40	314,33	355,60	333,50	333,25	8	3/8"
4	362,04	361,95	403,25	381,13	380,87	12	3/8"
3	409,68	409,58	450,85	428,75	428,50	12	3/8"
2	447,78	447,68	488,95	466,85	466,60	12	3/8"
1	511,29	511,18	552,45	530,35	530,10	12	7/16"
0	647,83	647,70	711,20	679,58	679,32	16	1/2"
00	787,53	787,40	885,65	851,03	850,77	16	1/2"

Art. 22.10110001

Gehäuse einzeln

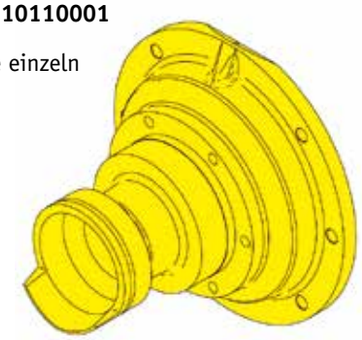

SAE-7 Adapter für Volvo Sterndrive

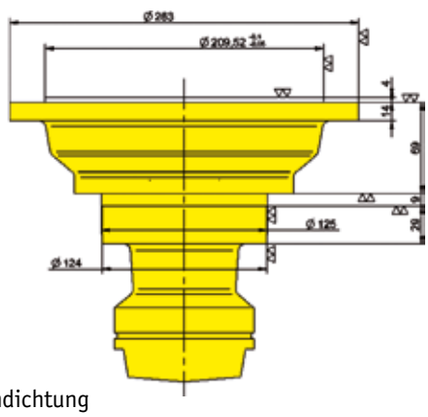

Art. 22.1331/S Satz: Gehäuse + Welle + Lager + Lippendichtung

TECHNODRIVE

TECHNODRIVE	**Art. 2062143** Ø151,3mm, 26-T, 250Nm	**Art. 1067274** 336,5mm, 26-T, 550Nm	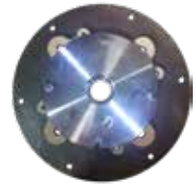 **Art. 42AG117** Ø276mm, 26-T, 270Nm, 33°	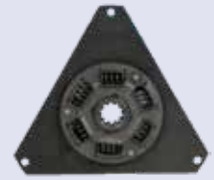 **Art. 1066235** Ø235mm, 10-T, 170Nm
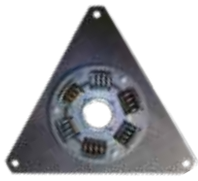 **Art. 1067270** Ø270mm, 26-T, 250Nm	**Art. 4648004** 6-1/2" DS 22, 26-T, TM345(A)	**Art. 4648005** 7-1/2" DS 22, 26-T, TM345(A)	**Art. 4648019** 11-1/2" DS 25, 26-T, TM485A	**Art. 4648020** 11-1/2" DS 30, 26-T, TM170-880
Art. 4648055 11-1/2" DS 40, TM265	**Art. 1070099** 10" Rubber Block Drive Ø313mm, TM93/TM485A	**Art. 1070098** 11-1/2" Rubber Block Drive Ø352mm, TM170-880	**Art. 4648072** 11-1/2" Rubber Block Drive Ø352mm, TM265	**Art. 4648042** 14" Rubber Block Drive Ø463mm, TM265
Art. 2011272 SAE-7 TMC40-60-260	**Art. 1070097** SAE-7 H=13,5mm, TM93->880	**Art. 1070131** SAE-7 H=30mm, TM93->880	**Art. 1070156** SAE-4 H=12,5mm TM93-880 **Art. 1070158** SAE-4 H=33mm TM93-880	**Art. 1070157** SAE-3 H=33mm TM93-170-88A
Art. 1070154 SAE-3 H=12,5mm, TM170->880	**Art. 1070150** SAE-3 TM265	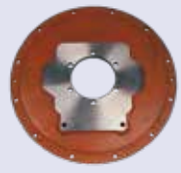 **Art. 1070151** SAE-2 TM265	**Art. 1070152** SAE-1 TM265	**Art. 1065245** SAE-7 PRM 160-260
Art. 2011333 SAE-7 x SAE-5, H=12,5mm **Art. 2011355** SAE-7 x SAE-3, H=12,5mm	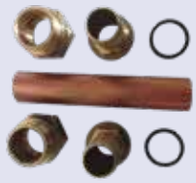 **Art. 1023035** Ölkühler TMC60	**Art. 1023045** ÖlkühlerTMC260	**Art. 1023041** Ölkühler TM345	**Art. 1023023** Ölkühler TM93->880 **Art. 1023027** Ölkühler TM265
Das ist nur eine Auswahl der zahlreichen Anschlußmöglichkeiten für Technodrive- und andere Wendegetriebe. **Fragen Sie allpa für mehr Info.**			**Art. 1065003** Kabelhalterung TMC40 & TMC40M, TM345-93-485-265. **Art. 1065005** => TMC40P, TM170-880	**Art. 1065002** Kabelhalterung TMC60 & 260

allpa liefert jetzt einen Adapterflansch, der den Umtausch Ihrer altena **Volvo Getriebe Typ MS2 (Serie 2000)** in ein Technodrive Getriebe der Typen TMC40, TMC60 oder TMC260 erlaubt. **Art. 1070007.**

SAE-4 Flansch

Dual Stage damper

Rubber Block Drive

Technodrive Zubehör

TMC40	Art.
Sae-7 Flansch (BW)	2011272
Sae-5 Flansch	2011166
Federne Dämpferplatte Ø 151,3mm	2062144
Bedienkabelhalterung TMC40/TMC40M	1065003
Bedienkabelhalterung TMC40P	1065005

TMC60	Art.
Sae-7 Flansch (BW)	2011272
Sae-5 Flansch	2011166
Federne Dämpferplatte Ø 151,3mm	2062144
Extra Riemenscheibe	1051022
Ölkühler (Ø 20mm)	1023035
Bedienkabelhalterung	1065002

TMC 260	Art.
Sae-7 Flansch (BW)	2011272
Sae-5 Flansch	2011166
Sae-6 x Sae-7 Adapterflansch (H=15mm/W.H.=11mm)	1070005
Sae-7 x Sae-5 Adapterflansch (H=11mm)	2011333
6-½" Zweistufenkupplung	4648004
Federne Dämpferplatte 26T Ø 151,3mm	2062143
Ölkühler	1023045
Bedienkabelhalterung	1065002

TM345	Art.
Sae-7 x Sae-5 Adapterflansch (H=12.5mm)	1070142
Sae-7 x Sae-4 Adapterflansch (H=12.5mm)	2011332
Sae-7 x Sae-5 Adapterflansch (H=12.5mm)	1070142+
Sae-7 x Sae-5 Adapterflansch (H=12,5mm)	2011333
+ Verlaufring (H=63.0mm) für Yanmar 3.4JH3	4571002
Sae-7 x Sae-3 Adapterflansch	2011355
6-½" Zweistufenkupplung	4648004
7-½" Zweistufenkupplung	4648005
Zweistufenkupplung Centa DS für Yanmar 3.4JH3	4648053
Zweistufenkupplung Centa DS für AIFO 8141	4648007
Gegenflansch	2074040
Ölkühler/Wärmetauscher Kit	1023041
Ölkühler/Wärmetauscher Kit	1023042
Federne Dämpferplatte 26T Ø 151,3mm	2062143
Bedienkabelhalterung	1065003
Trolling Valve Kit	1033004/S

TM93	Art.
Sae-3 Flansch (H=12,5mm)	1070155
Sae-3 Flansch (H=33mm)	1070157
Sae-4 Flansch (H=12,5mm)	1070156
Sae-4 Flansch (H=33mm)	1070158
Sae-7 Flansch (BW) (H=13,5mm)	1070097
Sae-7 Flansch (BW) (H=30mm)	1070131
Sae 7 x 5 Flansch (H=12,5mm)	2011333
Zweistufenkupplung Centa DS25, 10"	4648018
Zweistufenkupplung Centa DS25, 11-½"	4648019
Zweistufenkupplung Centa DS voor AIFO 8141	4648007
10" Rubber Block Drive (D = 313mm, steekcirkel 293mm)	1070099
11-½" Rubber Block Drive (D = 352mm, steekcirkel 332mm)	1070098
Gegenflansch	1068001
Ölkühler/Wärmetauscher Kit	1023023
Bedienkabelhalterung	1065003
Trolling Valve Kit	1033001/S

TM485A	Art.
Sae-3 Flansch (H=12,5mm)	1070155
Sae-3 Flansch (H=33mm)	1070157
Sae-4 Flansch (H=12,5mm)	1070187
Sae-4 Flansch (H=33mm)	1070158
Sae-4 Flansch für Yanmar LH (H=50mm)	1070144
Sae-7 Flansch (BW) (H=13,5mm)	1070097
Sae-7 Flansch (BW) (H=30mm)	1070131
Sae 7 x 5 Flansch (H=12,5mm)	2011333
Zweistufenkupplung Centa DS25, 10"	4648018
Zweistufenkupplung Centa DS25, 11-½"	4648019
Zweistufenkupplung Centa DS für Yanmar LH	4648054
Gegenflansch	1068001
Ölkühler/Wärmetauscher Kit	1023023
Ölkühler/Wärmetauscher Kit für Yanmar LH	1023043
Bedienkabelhalterung	1065003
Trolling Valve Kit	1033010/S

Technodrive Zubehör

TM880 / TM170	Art.
Sae-2 Flansch	2011273
Sae-3 Flansch (H=12,5mm)	1070154
Sae-3 Flansch (H=33mm)	1070157
Sae-4 Flansch (H=12,5mm)	1070156
Sae-4 Flansch (H=33mm)	1070158
Sae-7 Flansch (BW) (H=13,5mm)	1070097
Sae-7 Flansch (BW) (H=30mm)	1070131
Sae-3 Flansch (CAT)	1070161
Sae-7 x 5 Flansch (H=12.5mm)	2011333
Zweistufenkupplung Centa DS30, 11-½"	4648020
Zweistufenkupplung Centa DS30 für Yanmar 6LYUTE	4648021
Gegenflansch	1068001
Ölkühler/Wärmetauscher Kit	1023023
Bedienkabelhalterung	1065005
Getriebestützen (Satz von 2 Stück)	1052001
Trolling Valve Kit TM880(A)	1033007/S
Trolling Valve Kit TM170(A)	1033002/S

SAE-7 Flansch

TM265	Art.
PTO Power Take Off für TM265, SAE-B, Z-15, 2-Loch, max 195 Nm	1051032
PTO Power Take Off für TM265, SAE-B, Z-15, 4-Loch, max 195 Nm	1051015
Sae-3 Flansch	1070150
Sae-2 Flansch	1070151
Sae-1 Flansch	1070152
Zweistufenkupplung Centa DS40, 11-½"	4648055
Zweistufenkupplung Centa DS40, 14"	4648056
Sae-3 Flansch mit 11-½" Rubber Block Drive (D = 352mm, Lochkreis 332mm)	1070105A
Sae-3 Flansch mit 11-½" Vulkan Koppeling (V3414)	1070137
Sae-3 Flansch mit 1 11-½" Centa DS40 Koppeling	1070168A
Sae-2 Flansch mit 11-½" Rubber Block Drive (D = 352mm, Lochkreis 332mm)	1070114
Sae-2 Flansch mit 11-½" Centa DS40 Kupplung	1070169
Sae-1 Flansch mit 11-½" Centa DS40 Kupplung	1070170
Sae-1 Flansch mit 14" Rubber Block Drive (D = 463mm, Lochkreis 436mm)	1070113A
Sae-1 Flansch mit 14" Vulkan Koppeling (V3414)	1070138
Gegenflansch	1068010
Ölkühler/Wärmetauscher Kit	1023027
Bedienkabelhalterung	1065003
Getriebestützen (Satz von 2 Stück)	1052002
Trolling Valve Kit	1033003/S
Rubber Block Drive 11-½" einzeln für TM265	4648072
Rubber Block Drive 14" einzeln für TM265	4648042

Ölkühler

TM200B	Art.
Sae-3 Flansch mit 11-½" Rubber Block Drive (D = 352mm, Lochkreis 332mm)	1070003
Sae-2 Flansch mit 11-½" Rubber Block Drive (D = 352mm, Lochkreis 332mm)	1070002
Sae-1 Flansch mit 11-½" Rubber Block Drive (D = 352mm, Lochkreis 332mm)	1070001
Ölkühler/Wärmetauscher Kit	1023003

TM360	Art.
Sae-1 Flansch	2011247
Sae-2 Flansch	2011267
Zweistufenkupplung Centa DS45, 14"	4648057
Sae-1 Flansch mit 14" Rubber Block Drive (D = 463mm, steekcirkel 436mm)	1070104
Sae-1 Flansch mit 14" Vulkan Koppeling (V3414)	1070139
Sae-3 Flansch mit 11-½" Rubber Block Drive	1070130
Gegenflansch	1068020
Ölkühler/Wärmetauscher Kit	1023026
Getriebestützen (Satz von 2 Stück)	1052003

TM1200	Art.
Sae-3 Flansch	1070177
Sae-2 Flansch	1070179
Sae-1 Flansch	1070178
Kupplung Centa CF-R-136-11-½ "	4648064
Kupplung Vulkardan 2K 341-11-½ "	4648031
Kupplung Centa CF-R-136-14"	4648065
Kupplung Vulkardan 2K 341-14"	4648032
Gegenflansch 3-¾ "	1068030
Ölkühler/Wärmetauscher Kit	1023046
Getriebestützen (Satz von 2 Stück)	1052004
Trolling Valve Kit	1033009/S
Electric control valve	4643003

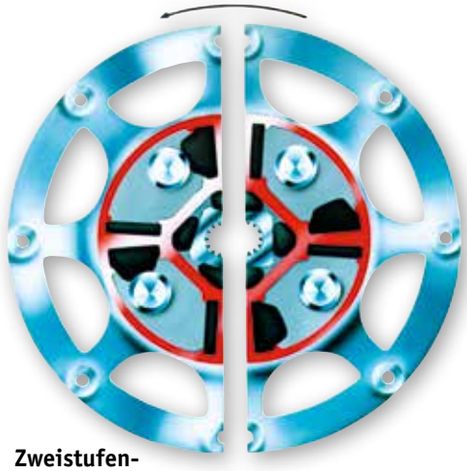

Zweistufen-kupplung

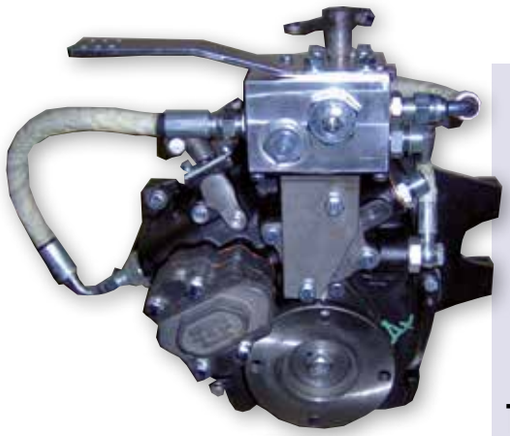

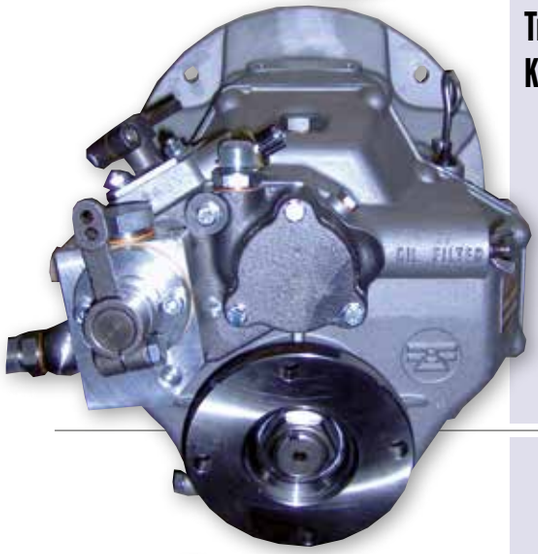

Technodrive Trolling Valve Kits

TECHNODRIVE

Art. 1033001/S		Trolling Valve Kit für TM93 & TM93A
Art. 1033002/S		Trolling Valve Kit für TM170 & TM170A
Art. 1033003/S		Trolling Valve Kit für TM265 & TM265A
Art. 1033004/S		Trolling Valve Kit für TM345 & TM345A
Art. 1033007/S		Trolling Valve Kit für TM880A
Art. 1033009/S		Trolling Valve Kit für TM1200A
Art. 1033010/S		Trolling Valve Kit für TM485A

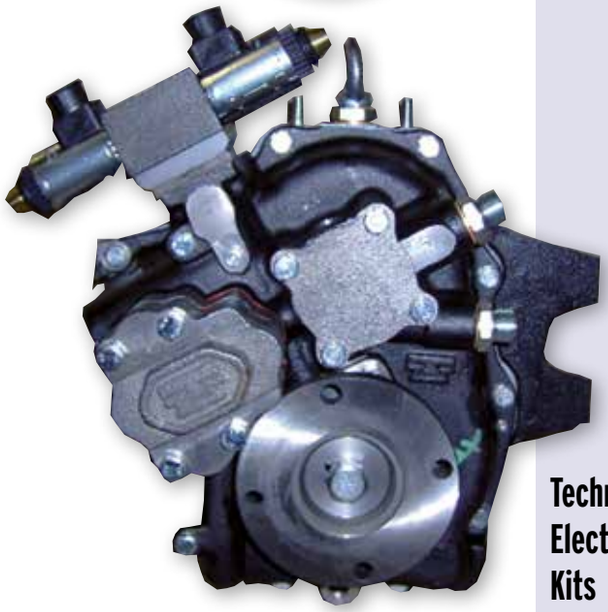

Technodrive Electric Shift Kits

TECHNODRIVE

Art. 1026008	12V	Electric Shift Kit für: TM93 – TM93A – TM170 – TM170A TM880A – TM265 – TM265A
Art. 1026009	24V	Electric Shift Kit für: TM93 – TM93A – TM170 – TM170A TM880A – TM265 – TM265A
Art. 1026012	12V	Electric Shift Kit für: TM485A

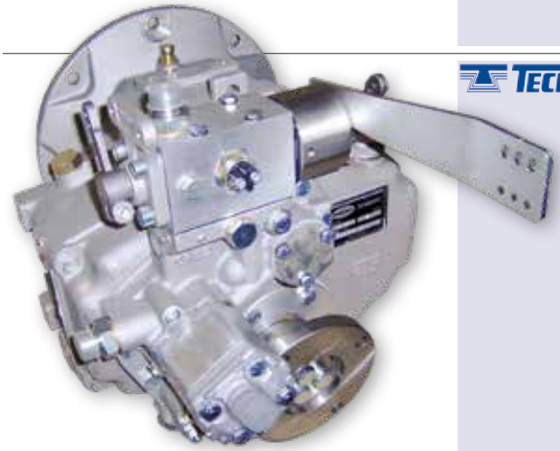

TECHNODRIVE

- TM345 & TM345A: Keine Elektrischer Schaltung möglich
- TM485A: nur in 12V
- TM1200A: wird ab Werk schon mit Elektrischer Schaltung geliefert
- TM200B und TM360: können nicht mit Elektrischer Schaltung versehen werden

allpa DISTANZSTÜCKE

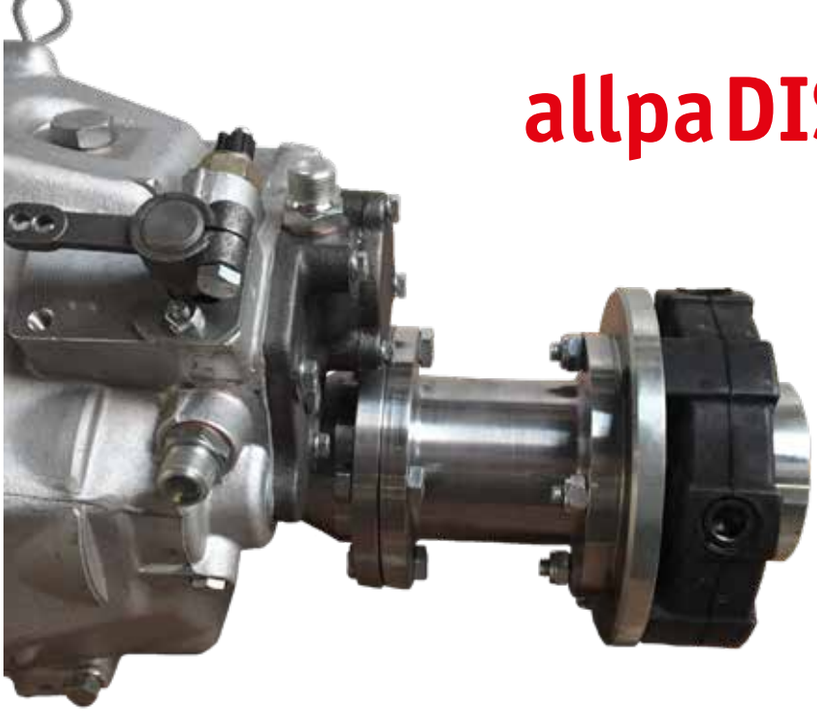

allpa
marine equipment

9040000B

9040001/12B

9040002/12B

9040000

9040001

9040002

9040004

(*) wird nicht angezeigt

Art.	Typ	Länge mm	Center 1 mm	Loch-kreis 1 mm	Montage 1 mm	Center 2 mm	Loch-kreis 2 mm	Montage 2 mm	Anwendung (Beispiel)
9040000	5″	L = 100	63.5 **F**	107.95	4 x 10.5	63.5 **M**	107.95	4 x 11.5	TM345 bis TM170
9040000B	5″	L = 80	63.5 **F**	107.95	8 x 10.5	63.5 **M**	107.95	8 x 10.5	Centa AM80-1.0 * MG5020
9040001	5″ x 5-3/4″	L = 83	63.5 **F**	107.95	8 x 10.5	76.2 **F**	120.65	6 x 14.0	TM265
9040001/12B	5″ x 5-3/4″	L = 80	63.5 **F**	107.95	8 x 10.5	76.2 **M**	120.65	6 x 12.5	Centa AM80-1,2 * ZF45
9040002	4″	L = 80	63.5 **F**	82.5	4 x 10.5	63.5 **M**	82.5	4 x 10.5	TMC40-60-260
9040002/12B	5″ x 5-3/4″	L = 110	63.5 **F**	107.95	8 x 10.5	63.5 **F**	120.65	6 x 14.0	Centa AM140-1.2 * ZF220
9040003/31B(*)	5-3/4″	L = 120	76.2 **F**	120.65	6 x 17.0	63.5 **F**	107.95	8 x 11.5	Centa AM200-1.2 * MG5050
9040004	4″ x 5″	L = 100	63.5 **F**	82.5	4 x 10.5	63.5 **M**	107.95	4 x 10.5	4″ zu 5″ Adapter
9088090(*)	4″	L = 21	63.5 **F**	82.5	4 x 10.0	60.0 **F**	80.0	4 x 10.5	4″ zu Volvo 60x80
9088095(*)	4″	L = 45	63.5 **F**	82.5	4 x 10.5	50.0 **M**	78.0	4 x 10.5	4″ zu Yanmar Kanzaki 50x78
9088096(*)	4″	L= 53	63.5 **F**	82.5	4 x 10.5	65.0 **M**	100.0	4 x 10.5	4″ zu Yanmar Kanzaki 65x100

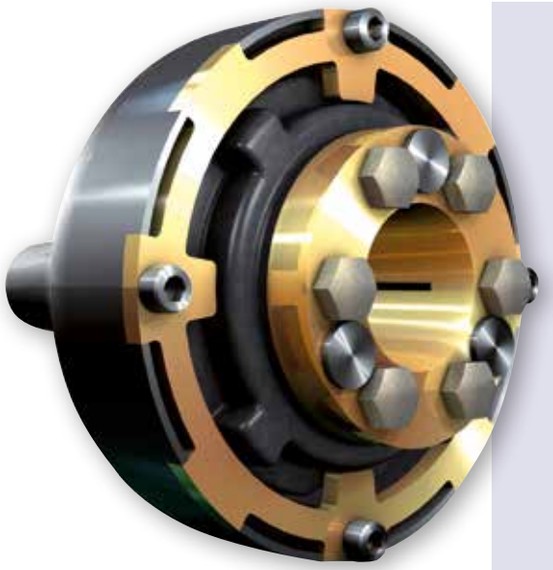

Centaflex M-127

Centaflex Elastische Kupplungen

Bewährte, hochelastische, dämpfende Kupplungen, die die Vibrationen zwischen Propellerwelle und Wendegetriebe auffangen. Das große Gummivolumen sorgt für eine ruhige Übertragung von Drehmoment und Propellerschub. Schwingungen und Körperschall werden gedämpft. Der Geräuschpegel im Boot wird bis zu 5 dbA gesenkt, d.h., auf etwa 1/3 reduziert. Die Kupplungen sind mit einer Durchdrehsicherung ausgestattet, so dass eine Leistungsübertragung auch dann gewährleistet ist, wenn das Gummi einmal brechen sollte. Die Montage ist einfach durch eine robuste Klemmverbindung auf ein zylindrisches Propellerwellenende. Die Kupplungen sind elektrisch isolierend und schützen damit vor Elektrolyseschäden!

Centaflex-M-127

Max. Drehmoment Propellerwelle (Nm)

Max.Umdr/min^{-1}	Beruflich	Freizeit	Max. Ausfluchtfehler
4500	175	250	2°

Typ 1.4

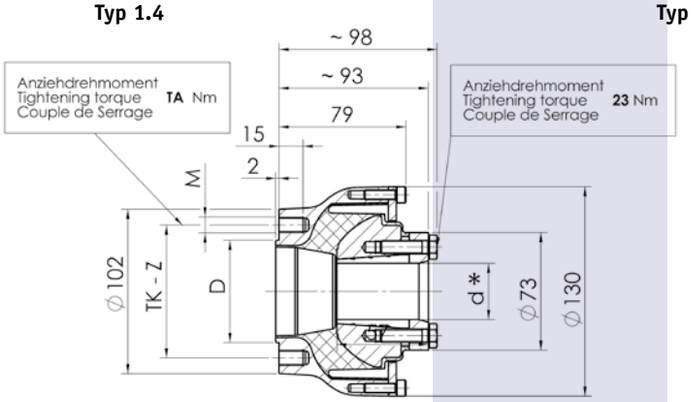

Typ 2. ...

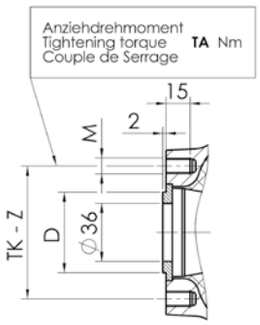

Typ 3. ...

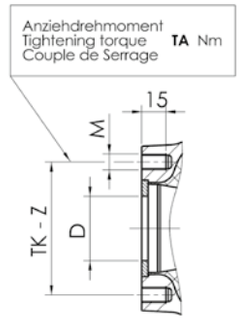

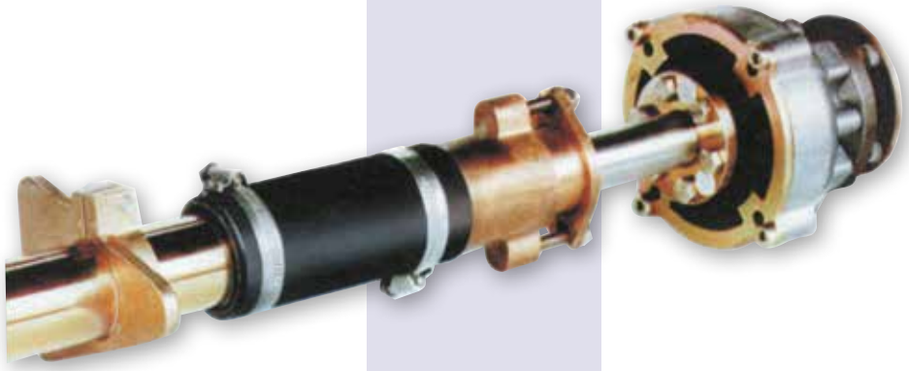

Art.	Typ	D	M	Tk	Z	Geartype (TKN > Tgear output)	TA (Nm)
9088001	M-127-K1.4-*	63,5	M10	82,5	4x90°	4"-Flange, HBW, SOM, Velvet, ZF-BW7-A+C, BW12, Technodrive	45
9088001/11	M-127-K1.1-*	66,65	M10	82,5	4x90°	Paragon ES40 (Gear flange to be bored to ø 10,5)	45
9088001YANMAR	M-127-K2.2-*	50	M10	78	4x90°	Kanzaki KC30, KC100, Yanmar 1GM10, 2GM30 (3GM30, 3HM), KM2, KM3P, KM35P	45
9088001/32	M-127-K3.2-*	60	M10	80	4x90°	Volvo MS2, MS10, MS15, MS25 (088001 + 088090)	45
9088001BUKH	M-127-K3.3-*	47	M8	74,5	4x90°	ZF-BW7-Bukh	34
9088001/34	M-127-K3.4-*	45	M10	75	4x90°	Farymann 15W, 18W, 32W	45
9088001/37	M-127-K3.7-*	42	M6	62	6x60°	ZF-BW6 (with 10mm adaptor, length over all 104mm resp. 99mm)	10
9088001/310	M-127-K3.10-*	38,1	M8	66,7	3x120°	Watermota	23
Standard Bohrungen M- 127 Klemmnabe für Propellerwelle: d*= 20, 25, 30, 35mm, 1", 1-1/2"							

Bei Bestellung einer elastischen Kupplung muß immer eine Klemmnabe mit der richtigen Propellerwelle- Aufnahme bestellt werden: 9088001K**xx.**

z.B.: Technodrive Getriebe mit eine Propellerwelle von Ø25: 9088001 (M- 127) und **9088001K25** (Klemmnabe).

Bitte bei Bestellung folgende Angaben machen: Hersteller, Typ, Lochkreis und Zentrierranddurchmesser Ihres Getriebes!

Centaflex Elastische Kupplungen

Bewährte, hochelastische, dämpfende Kupplungen, die die Vibrationen zwischen Propellerwelle und Wendegetriebe auffangen. Das große Gummivolumen sorgt für eine ruhige Übertragung von Drehmoment und Propellerschub. Schwingungen und Körperschall werden gedämpft. Der Geräuschpegel im Boot wird bis zu 5 dbA gesenkt, d.h., auf etwa 1/3 reduziert. Die Kupplungen sind mit einer Durchdrehsicherung ausgestattet, so dass eine Leistungsübertragung auch dann gewährleistet ist, wenn das Gummi einmal brechen sollte. Die Montage ist einfach durch eine robuste Klemmverbindung auf ein zylindrisches Propellerwellenende. Die Kupplungen sind elektrisch isolierend und schützen damit vor Elektrolyseschäden!

Centaflex-M-160
Max. Drehmoment Propellerwelle (Nm)

Max.Umdr/min^{-1}	Beruflich	Freizeit	Max. Ausfluchtfehler
3500	350	500	2°

Centaflex M-160

Typ 1.0

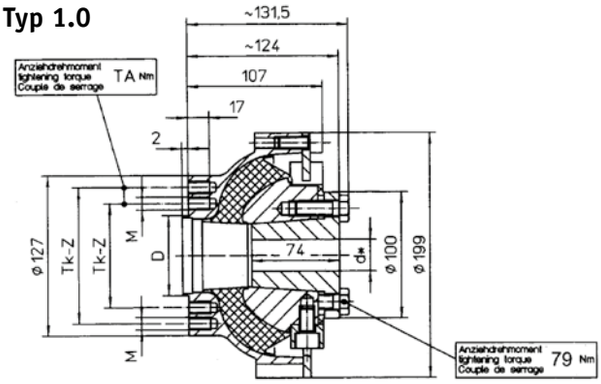

Typ 2. ...

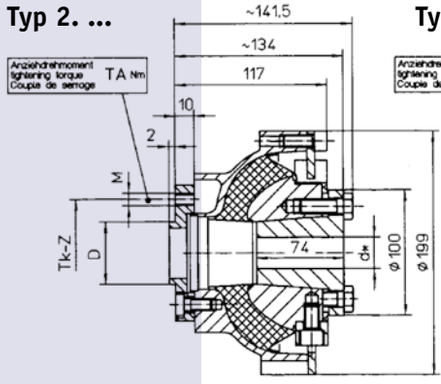

Typ 3. ...

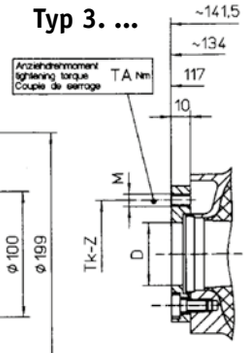

Art.	Typ	D	M	Tk	Z	Geartype (TKN > Tgear output)	TA (Nm)
9088002	M-160-K1.0-*	63,5	M10	108 +82,5	4x90°	4"-5"-Flange, HBW, SOM, Velvet, ZF-BW7-A+C, BW12, Technodrive	45
9088002/11	M-160-K1.1-*	66,65	M10	82,5	4x90°	Paragon ES40. P13L (Gear flange to be bored to ø 10,5)	45
9088002YANMAR	M-160-K2.2-*	50	M10	78	4x90°	Kanzaki KC30, KC100,Yanmar 3GM30, 3HM	45
9088002YANM23	M-160-K2.3*	65	M10	100	4x90°	Kanzaki KC180, Yanmar 4JH-TE, 4JH3-TE	45
9088002/32	M-160-K3.2-*	60	M10	80	4x90°	Volvo MS2 (088002 + 088090)	45
9088002/33	M-160-K3.3-*	47	M8	74,5	4x90°	ZF-BW7-Bukh	23
Op aanvraag	M-160-K3.4-*	45	M10	75	4x90°	Farymann 15W, 18W, 32W (with adaptor So-3-03-028 also for Farym.95W)	45
9088002/35	M-160-K3.5-*	45	M10	85	4x90°	Farymann 95W (with adaptor So-3-03-028 also for Farym.15W, 18W, 32W)	45
Auf Anfrage	M-160-K3.6-*	73	M12	104,7	4x90°	Paragon P/PL/PM/PMB 15 (gear flange to be bored to Ø12,5)	79
Standard Bohrungen M 160 Klemmnabe für Propellerwelle: d*=25, 30, 35, 40mm, 1", 1-1/4", 1-1/2"							

Bei Bestellung einer elastischen Kupplung muß immer eine Klemmnabe mit der richtigen Propellerwelle Aufnahme bestellt werden: **9088002Kxx.**
z.B.: Technodrive Getriebe mit eine Propellerwelle von Ø30: **9088002** (M 160) und **9088002K30** (Klemmnabe).

Bitte bei Bestellung folgende Angaben machen: Hersteller, Typ, Lochkreis und Zentrierranddurchmesser Ihres Getriebes!

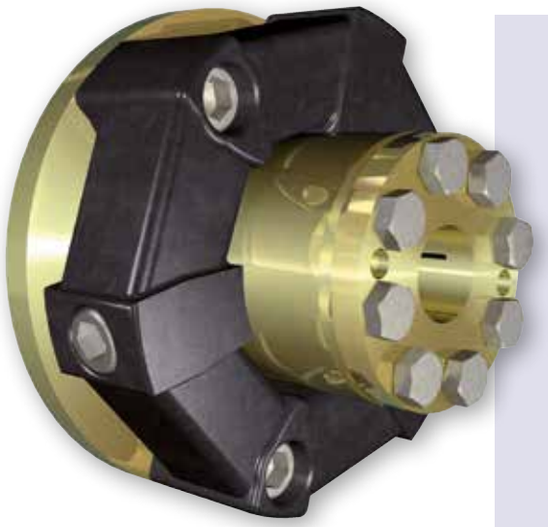

Centaflex AM

Centaflex Elastische Kupplungen

Bewährte, hochelastische, dämpfende Kupplungen, die die Vibrationen zwischen Propellerwelle und Wendegetriebe auffangen. Das große Gummivolumen sorgt für eine ruhige Übertragung von Drehmoment und Propellerschub. Schwingungen und Körperschall werden gedämpft. Der Geräuschpegel im Boot wird bis zu 5 dbA gesenkt, d.h., auf etwa 1/3 reduziert.
Die Kupplungen sind mit einer Durchdrehsicherung ausgestattet, so dass eine Leistungsübertragung auch dann gewährleistet ist, wenn das Gummi einmal brechen sollte. Die Montage ist einfach durch eine robuste Klemmverbindung auf ein zylindrisches Propellerwellenende. Die Kupplungen sind elektrisch isolierend und schützen damit vor Elektrolyseschäden!

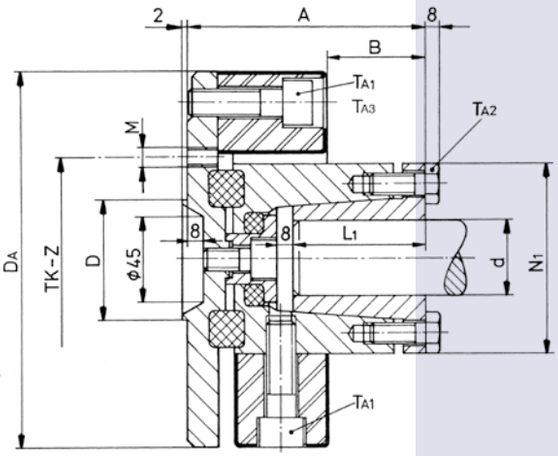

Centaflex-AM
Max. Drehmoment Propellerwelle (Nm)

Art.	Modell	Max Umdr/ min^{-1}	Beruflich	Freizeit	max. Ausfluchtfehler
9088011	AM-030	4000	350	625	3°
9088012	AM-050	4000	500	870	2°
9088013	AM-080	4000	700	1125	2°
9088014	AM-140	3600	1200	1875	2°
9088015	AM-200	3000	2000	3000	2°

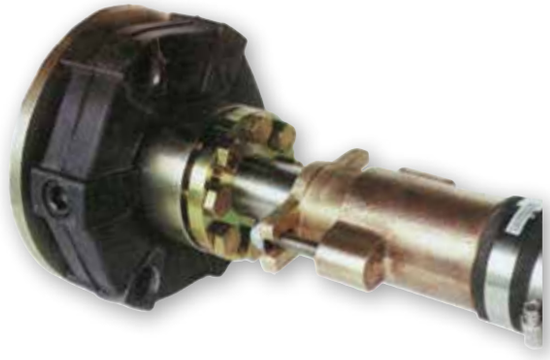

									Ø Prop.Welle				Ta1 + Ta3	Ta2	weight
Art.	**Modell**	**Flansch**	**A**	**B**	**Da**	**TK**	**Z**	**D**	**min**	**max**	**L1**	**N1**	**(Nm)**	**(Nm)**	**(kg)**
9088004	AM-12	1,4	99	51	120	82,5	4x90°	63,5	20	38,1	57	75	50	23	3,9
9088005	AM-22	1,0	99	41	150	82,5+108	4x90°	63,5	20	38,1	57	80	85	23	5,5
9088006	AM-28	1,0	102	40	170	82,5+108	4x90°	63,5	20	40	55	85	140	45	7,3
9088011	AM-30	1,0	125	51	200	82,5+108	4x90°	63,5	25	50	70	100	220	79	10,6
9088012	AM-50	1,2	125	51	200	108	8x45°	63,5	25	50	70	100	220	79	10,8
9088013/12	AM-80	1,2	125	44	205	108	8x45°	63,5	25	50	70	100	220	79	11,3
9088014	AM-140	1,2	138	48	260	108	8x45°	63,5	35	60	83	125	500	117	21,4
9088015	AM-200	1,2	162	55	300	108	8x45°	63,5	40	80	90	145	500	79	32,5
	AM-250	-	172	60	340	-	-	-	45	80	100	160	500	117	43,8
	AM-400	-	199	67	370	-	-	-	50	100	120	170	*610/**1050	125	68,5
***radial/**axial**															

Bei Bestellung einer elastischen Kupplung muß immer eine Klemmnabe mit der richtigen Propellerwelle Aufnahme bestellt werden: **9088011Kxx.**
z.B.: Technodrive Getriebe mit eine Propellerwelle von Ø35: **9088011** (AM 30) und **9088011K35** (Klemmnabe).

Bitte bei Bestellung folgende Angaben machen: Hersteller, Typ, Lochkreis und Zentrierranddurchmesser Ihres Getriebes!

Centaflex Elastische Kupplungen

Doppelte Kupplung mit Staudrucklager

Bewährte, doppelte, hochelastische, dämpfende, Kupplungen, die die Vibrationenen zwischen Propellerwelle und Wendegetriebe auffangen. Komplett mit Staudrucklager. Das große Gummivolumen sorgt für eine ruhige Übertragung von Drehmoment und Propellerschub. Schwingungen und Körperschall werden gedämpft. Der Geräuschpegel im Boot wird bis zu 5 dbA gesenkt, d.h., auf etwa 1/3 reduziert. Die Kupplungen sind mit einer Durchdrehsicherung ausgestattet, so dass eine Leistungsübertragung auch dann gewährleistet ist, wenn das Gummi einmal brechen sollte. Die Montage ist einfach durch eine robuste Klemmverbindung auf ein zylindrisches Propellerwellenende. Die Kupplungen sind elektrisch isolierend und schützen damit vor Elektrolyseschäden!

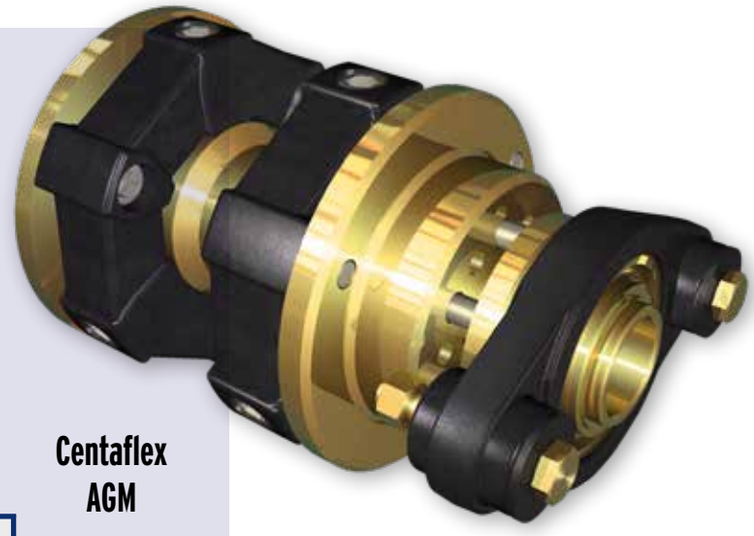

Centaflex AGM

Centaflex-AMG
Max. Drehmoment Propellerwelle (Nm)

Art.	Modell	Max Umdr/ min^{-1}	Beruflich	Freizeit	max Ausfluchtfehler
9088021	AGM-016	3000	130	250	2x3°
9088022	AGM-025	2500	200	375	2x3°
9088023	AGM-030	2000	350	625	2x3°
9088024	AGM-050	2000	500	870	2x3°
9088025	AGM-080	2000	700	1125	2x3°
9088026	AGM-140	1500	1200	1875	2x3°
9088027	AGM-200	1500	2000	3000	2x3°

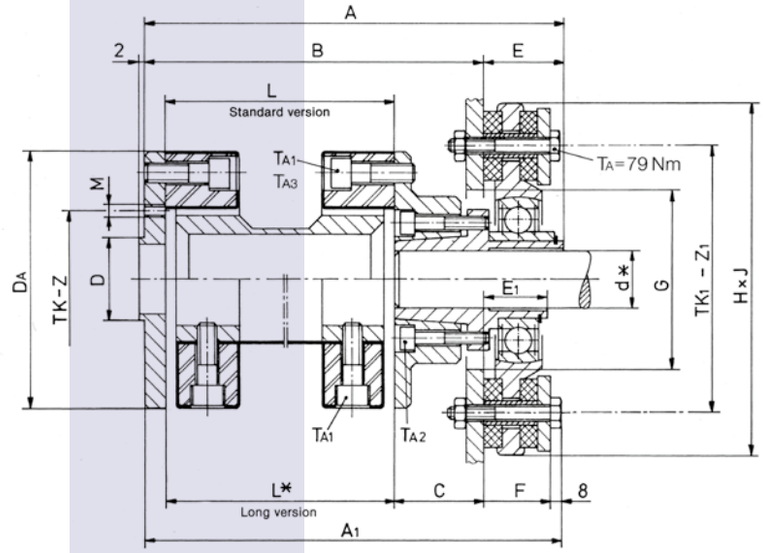

Maßtabelle auf Anfrage.

Bitte bei Bestellung folgende Angaben machen: Hersteller, Typ, Lochkreis und Zentrierranddurchmesser Ihres Getriebes!

Für Distanzstücke: Sehen Sie S. 585

Hydradrive®

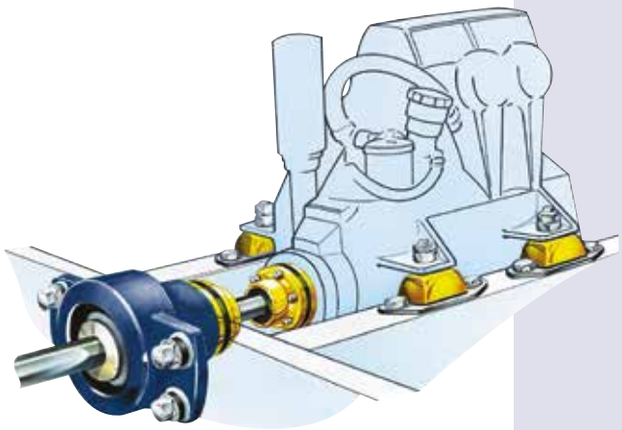

Homokinetische Antriebsysteme

Merkmale:
- Produktion von Lärm und Vibrationen bis zu 90% weniger
- Außergewöhnliche Vereinfachung von Motor/Getriebe-Installationen
- Sehr einfache Auswuchtprozedur durch selbststellende Propellerwellen-Klemmnabe im Staudrucklager
- Kann Auswuchtunterschiede bis 2 x 8° auffangen
- Antriebwelle mit variabler Länge mit zwei homokinetische Gelenken, die selbst mit ungleichen Winkeln drehen können
- Robustes Staudrucklager überträgt die Schubkraft des Propellers durch Kunststoff-Elemente direkt auf den Bootskörper und nicht auf den Motor. Hierdurch kann man sanftere flexible Motorlager verwenden
- Befestigung der zylindrischen Propellerwelle im Staudrucklager mit einem robusten Spannsatz

Ein kompletter Satz umfasst: homokinetische Antriebswelle, Staudrucklager mit Spannsatz, **Adapterflansch nach Wahl (sehen Sie S. 593)** sowie Bolzen, Muttern und Sicherungsscheiben, obwohl der Satzpreis gleich bleibt.

Bei Bestellung bitte spezifizieren: Motorleistung und Höchstdrehzahl, Marke, Typ und Untersetzung vom Getriebe, Lochkreis und Zentrierrand des Getriebeflansches und des Propellerwelledurchmessers.

Achtung: Die auf diese Seiten angegebenen Werten für Wellendrehmoment und Staudruck sind gemeint für Freizeitfahrt mit weniger als 100 Betriebsstunden auf Vollast. Für berufliche Anwendungen müssen Sie 60-80% dieser Werte nehmen als maximal zulässige Leistung.

Max. Einbauwinkel hängt zusammen mit der Wellendrehzahl:
- 8° per Homokinetisches Gelenk => max. 1200 U/min
- 6° per Homokinetisches Gelenk => max. 1500 U/min
- 5° per Homokinetisches Gelenk => max. 2000 U/min

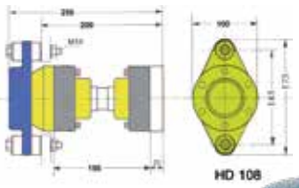

Typ HD-108

für Motoren bis ± 50PS
- Max. Staudruck 4300N
- Max. Wellendrehmoment 485Nm
- Max. Wellendrehzahl: 5000 U/min
- Länge homokinetische Welle: 155 ± 25mm
- Propellerwelledurchmesser: 20, 25, 30mm & 1“, 1¼“

Art. 9099500 Satz HD-108 mit Staudrucklager, homokinetische Welle und Adapterflansch

Hydradrive®

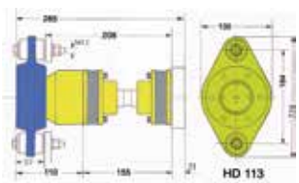

Typ HD-113

für Motoren bis ± 80PS
- Max. Staudruck 10500N
- Max. Wellendrehmoment 690Nm
- Max. Wellendrehzahl: 5000 U/min
- Länge homokinetische Welle: 155 ± 25mm
- Propellerwelledurchmesser: 30, 35, en 40mm

Art. 9099505 Satz HD-113 mit Staudrucklager, homokinetische Welle und Adapterflansch

Hydradrive®

für Motoren bis ± 90PS

- Max. Staudruck 12500N
- Max. Wellendrehmoment 800Nm
- Max. Wellendrehzahl: 5000 U/min
- Länge homokinetische Welle: 170 ± 25mm
- Propellerwelledurchmesser: 35, 40 & 45mm
- Gleitende Boote: bis max. 135PS

Art. 9099510 Satz HD-115L mit Staudrucklager, homokinetische Welle und Adapterflansch

Hydradrive®

Typ HD-115L

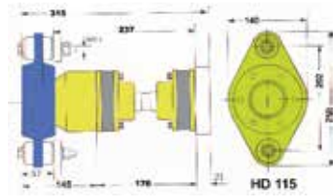

für Motoren bis ± 170PS

- Max. Staudruck 18000N
- Max. Wellendrehmoment 1100Nm
- Max. Wellendrehzahl: 4000 U/min
- Länge Homokinetische Welle: 210 ± 40mm
- Propellerwelledurchmesser: 35, 40, 45 & 50mm
- Gleitende Boote: bis max. 220PS

Art. 9099515 Satz HD-125 mit Staudrucklager, homokinetische Welle und Adapterflansch

Hydradrive®

Typ HD-125

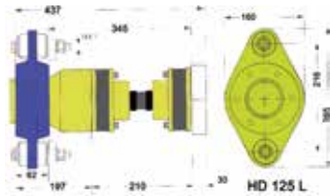

für Motoren bis ± 250PS

- Max. Staudruck 25000N
- Max. Wellendrehmoment 1800Nm
- Max. Wellendrehzahl: 4000 U/min
- Länge homokinetische Welle: 240 ± 45mm
- Propellerwelledurchmesser: 40, 45, 50, 55 & 60mm
- Gleitende Boote: bis max. 320PS

Art. 9099520 Satz HD-130 mit Staudrucklager, homokinetische Welle und Adapterflansch

Hydradrive®

Typ HD-130

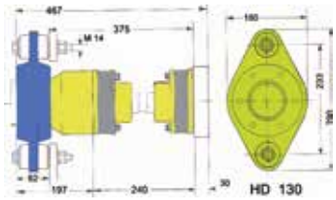

für Motoren bis ± 350PS

- Max. Staudruck 38000N
- Max. Wellendrehmoment 3300Nm
- Max. Wellendrehzahl: 4000 U/min
- Länge homokinetische Welle: 275 ± 45mm
- Propellerwelledurchmesser: 40, 45, 50, 55, 60mm
- Gleitende Boote: bis max. 475PS

Art. 9099525 Satz HD-142 mit Staudrucklager, homokinetische Welle und Adapterflansch

Hydradrive®

Typ HD-142

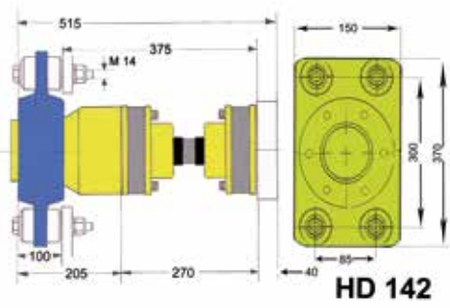

Hydradrive®

Max. Einbauwinkel hängt zusammen mit der Wellendrehzahl:
- 8° per Homokinetisch Gelenk => max 1200 U/min
- 6° per Homokinetisch Gelenk => max 1500 U/min
- 5° per Homokinetisch Gelenk => max 2000 U/min
- 4° per Homokinetisch Gelenk => max 2500 U/min
- 3° per Homokinetisch Gelenk => max 4000 U/min
- 2° per Homokinetisch Gelenk => max 8000 U/min

einzelne, selbststellende Drucklager

Welle	Modell 108	Modell 113	Modell 115L	Modell 125	Modell 130	Modell 142
Ø mm	Art.	Art.	Art.	Art.	Art.	Art.
20	9099600	---	---	---	---	---
22	9099603	---	---	---	---	---
25	9099601	---	---	---	---	---
30	9099602	9099610	---	---	---	---
35	---	9099611	9099620	9099630	---	---
38,1	---	---	9099618	9099629	---	---
40	---	9099612	9099621	9099631	9099640	---
45	---	---	9099622	9099632	9099641	9099648
50	---	---	---	9099633	9099642	9099647
55	---	---	---	---	9099643	---
60	---	---	---	---	9099644	9099650

Homokinetische Antriebsysteme

Einzelne Homokinete

Art. 9099700	Modell 108 & 113, Länge 155± 25mm
	Aussen ø103mm, Lochkreis ø85mm
Art. 9099710	Modell 115, Länge 170 ± 25mm
	Aussen ø109.5mm, Lochkreis ø95mm
Art. 9099715	Modell 125, Länge 210 ± 40mm
	Aussen ø130mm, Lochkreis ø108mm
Art. 9099720	Modell 130, Länge 245 ± 45mm
	Aussen ø150mm, Lochkreis ø125mm
Art. 9099723	Modell 142, Länge 270 ± 45mm
	Aussen Ø213mm, Lochkreis Ø165mm

Adapterflansche: (siehe Seite 593) !

Eine große Zahl verschiedener Adapter ist lieferbar für Technodrive, Twin Disc, Hurth, PRM, Volvo, Yanmar, Velvet, Paragon usw. Diese sind auf Anfrage lieferbar.

Die am meisten verwendeten Adapter sind:

Art. 9099740	4", Mitte ø63,5mm, Lochkreis ø82,5mm,
	für Modell 108 & 113
Art. 9099741	5", Mitte ø63,5mm, Lochkreis ø108mm,
	für Modell 115
Art. 9099742	5", Mitte ø63,5mm, Lochkreis ø108mm,
	für Modell 125

Bestimmung des Propellerwellendrehmoments:
(Max. PS : Max. Drehzahl) x 7120 x Untersetzungsverhältnis des Getriebes = Max. Propellerwellendrehmoment (Nm).

Bestimmung des Staudrucks: Max. PS x 80 = Staudruck (N), wobei der Faktor 80 einen Durchschnittswert betrifft.

Hydradrive® Selection Table Gearbox Adapters Gearbox brand:	Flange outer ø	Flange outer ø	A: No. of holes	B: Hole diameter	C: Hole pitch	D: Centering ring	CV-joint model						Remark
							HD108	HD113	HD115	HD125	HD130	HD142	
	(")	(mm)		(mm)	(mm)	(mm)							
Blank adapter							9099790	9099790	9099757	9099761	9099762	9099763	
Bukh	3,54	90,00	4	8,20	74,50	47						Other adapters for HD142 on request	
Buhk DV10/ZF/BW6							9099785	9099785					Adapter flange
Daewoo	7,25	184,15	6	14,20	152	100							
Daewoo	11,35	288,30	6		240	160							
Farymann	4	101,60	4	10	75	45	9099756	9099756					
Kanzaki KM35A/KM3P	4	101,60	4	10	78	50	9099746	9099746					
Kanzaki KM4A	5	127,00	4	10	100	65	9099750	9099750	9099747				
Paragon	4	101,60	4	9,70	82,50	66,60	9099767	9099767	9099755				
PRM, ZF/Hurth, Technodrive, Velvet, Ronim, SMI	4	101,60	4	10	82,50	63,50			9099764				115-4" standard
PRM, ZF/Hurth, Technodrive, Velvet, Ronim, SMI	4	101,60	4	10	82,50	63,50	9099740	9099740	9099751				115-tube type: L=120mm
PRM, ZF/Hurth, Technodrive, Velvet, Ronim, Volvo	5	127,00	4	11,20	108	63,50	9099745	9099745	9099741	9099742	9099748		
PRM, MPM, Twin Disc, Velvet	5,75	146,05	6	12,70	120,60	76,20			9099749	9099752			
PRM, ZF/Hurth, MPM, Twin Disc, Velvet, Technodrive	5,75	146,05	6	16	120,60	76,20			9099753	9099766	9099759		
PRM 750	6	152								9099765			
Twin Disc	5	127,00	4	10	104,80	63,50							
Twin Disc 507 - 509	7,25	184,15	6	19	152,40	95,25							
Twin Disc	9	228,60	8	22,10	190,50	152,40							
Twin Disc	10,5	266,70	8	25,40	222	127							
Velvet, ZF/Hurth, PRM, Volvo 5"	5	127,00	4	10	108	63,50							
Volvo MS2 & MSB	4	101,60	4	10	80	60	9099744	9099744	9099754				
Volvo (MS4A)	5	127,00	4	10	80	60							
Replacement clamps for thrust bearings:													
Shaft diameter 25mm							9099791						
Shaft diameter 30mm							9099803	9099793					
Shaft diameter 35mm								9099798	9099798	9099797*			*+9099799 (HD125 35mm)
Shaft diameter 38mm								9099792	9099792				
Shaft diameter 40mm								9099794	9099794	9099797*	9099797*		*+9099800 (HD125/130 40mm)
Shaft diameter 45mm									9099796	9099797*	9099797*		*+9099801 (HD125/130 45mm)
Shaft diameter 50mm									9099797	9099797	9099797		
Adapter not found ? Please contact us !							All adapters are supplied with bolts, nuts and other necessary parts						

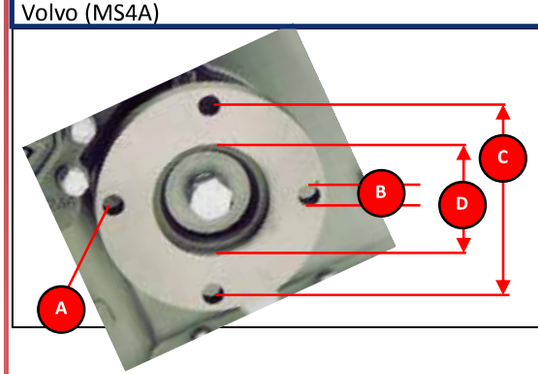

allpa Maßarbeit:
Ihre Installation, unsere Spezialität!

Kontaktieren Sie allpa über inboard@allpa.eu für technische Lösungen.

allpa
marine equipment

Klemmflansche aus Bronze

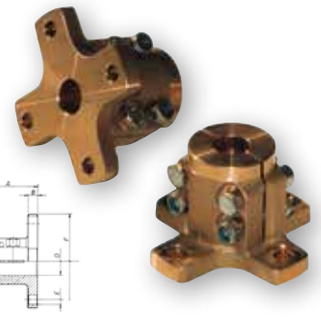

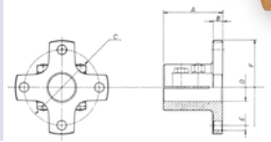

Abmessungen (mm)

Art.	A	B	C	D	E	F	G	H	I		Ref.
518003		65		30	10		102	10	82,5	brons	4"

Klemmflansche aus Bronze und Stahl mit Zentrierrand

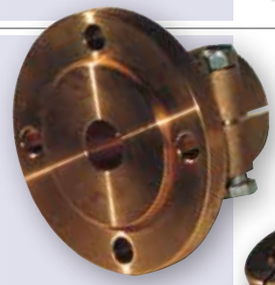

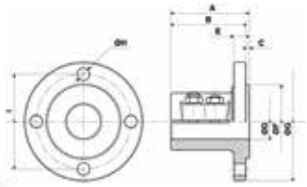

Klemmflansche Bronze

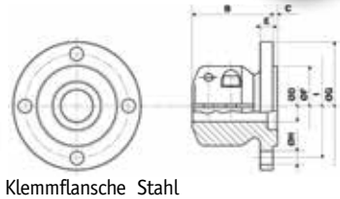

Klemmflansche Stahl

Art.	A	B	C	D	E	F	G	H	I		Ref.
518004	68	65	3	20	10	63,5	102	10,5	82,5	Bronze	4"
518005	68	65	3	25	10	63,5	102	10,5	82,5	Bronze	4"
518006	68	65	3	30	10	63,5	102	10,5	82,5	Bronze	4"
518007	68	65	3	35	11	63,5	127	11,5	108	Bronze	5"
518007/30	68	65	3	30	11	63,5	127	11,5	108	Stahl	5"
518008	68	65	3	40	11	63,5	127	11,5	108	Bronze	5"
518045	101	98	3	45	12,5	63,5	132	12	108	Stahl	5"
518009	68	65	3	25	10,5	63,5	102	10,5	82,5	Stahl	4"
5180095	68	65	3	30	10,5	63,5	102	10,5	82,5	Stahl	4"
518011	93	90	3	35	11,5	63,5	127	11,5	108	Stahl	5"
5180115	120	117	3	35	11,8	63,5	102	10,5	82,5	Stahl	4"
518012	93	90	3	40	12	63,5	127	11,5	108	Stahl	5"
5180125	120	117	3	40	11,8	63,5	102	10,5	82,5	Stahl	4"
518020	166	166	-5	60	16,2	76,2	146	17	120,65	Stahl	6-gats
518009Y	70	67	3	25	10,5	50	100	10,5	78	Stahl	Yanmar
518010Y	70	67	3	30	10,5	50	100	10,5	78	Stahl	Yanmar
518011Y	93	90	3	35	11,8	65	127	12,5	100	Stahl	Yanmar
518012Y	93	90	3	40	11,8	65	127	12,5	100	Stahl	Yanmar
522240	93	90	3	40	11,8	65	120	10,5	100	Stahl	Yanmar
518009V	70	70	-3,5	25	10,5	60	100	10,5	80	Stahl	Volvo
518010V	83,5	83,5	-3,5	30	10,5	60	100	10,5	80	Stahl	Volvo

Klemmflansche aus Stahl mit Zentrierrand

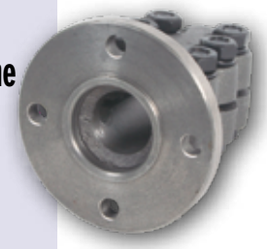

Art.	A	B	C	D	E	F	G	H	I		Ref.
522125	85	82	3	25	8,5	50	100	10,5	78	Stahl	Yanmar
522130	107	105	2	30	9	50	100	10,5	78	Stahl	Yanmar
522230	107	105	2	30	9	65	120	10,5	100	Stahl	Yanmar
522235	109	105	4	35	10	65	120	10,5	100	Stahl	Yanmar
522240	93	90	3	40	11,8	65	120	10,5	100	Stahl	Yanmar
522225	83	81	2	25	8,5	63,5	102	10,5	82,5	Stahl	4"
522330	106	104	2	30	9	63,5	102	10,5	82,5	Stahl	4"
522335	107	105	2	35	10	63,5	102	10,5	82,5	Stahl	4"
522435	109	105	4	35	10	63,5	127	11,5	108	Stahl	5"
522440	130	126	4	40	11	63,5	127	11,5	108	Stahl	5"
522329	83	83	-4	25	10	60	102	10,5	80	Stahl	Volvo
522331	106	106	-4	30	11	60	102	10,5	80	Stahl	Volvo

Flexible Gummikupplungen mit Metallbuchsen

9001140

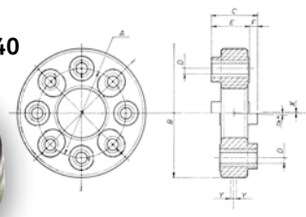

Anwendungsformel:	Mt = (Mtm x Ks x Kc)
Freizeit	KS=1
Beruflich	KS=1,25
≤4 Zylinder	KC=1,2
>4 Zylinder	KC=1
Drehmoment(Nm)	= Mtm
Max. U/min.	2000

Art.	Mt	A	B	C	D	E	F	G	H	a°	X	Y
9001140	140(Nm)	82,5	108	10	11,2	44	12	140	56	2	1,5	3

Art.	Mt	A	B	C	D	E	F	a°	X	Y
9002200	200(Nm)	82,5	120	44	10,2	36	9	2	1,5	3

9002200

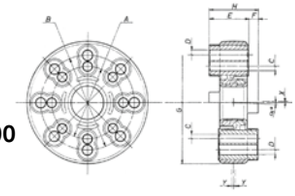

Berechnung des max. Drehmoments der Propellerwelle

$$\frac{\text{Max. Leistung des Motors in kW}}{\text{Max. Drehzahl des Motors (N)}} \times 9680 \times \text{Untersetzung des Getriebes} = \text{max. Drehmoment (Nm)}$$

Oder

$$\frac{PS}{N} \times 726 \times \text{Untersetzung des Getriebes} = \text{max. Drehmoment Welle (kgm)}$$

Einheiten: 1kgm = 9,807Nm, 1PS = 0,736kW, 1kg = 9,807N, 1Kn = 1000N

allpa
marine equipment

allpa® Flexible Motorlager

50 oder 60 Shore, Mit Stift M16 x 1,5

Diese Motorstütze kann den Motorvibrationen sehr gut entgegenwirken und ist bestens geeignet für Motoren ohne Staudrucklager, insbesondere bei direkter Motoraufstellung.

Art. 9063150/S 50° Shore, max. 50kg pro Lager
Art. 9063160/S 60° Shore, max. 60kg pro Lager

A = 205mm
B = 76mm
C = 57mm
D = 174mm
E = 30mm Ø30mm
M = M16 x 1,5

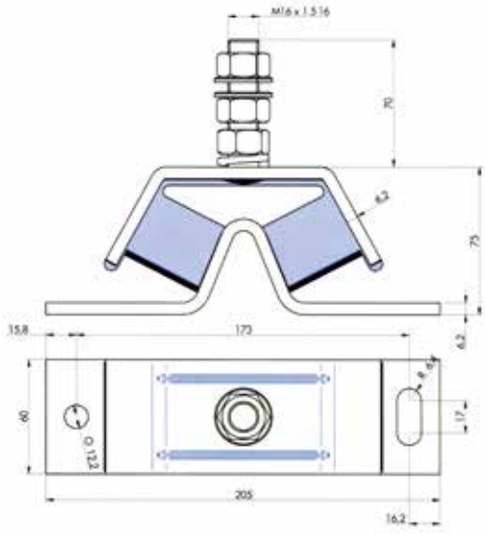

9063097
9063098

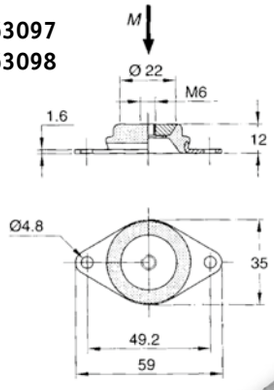

Equi-Frequency Motorlager

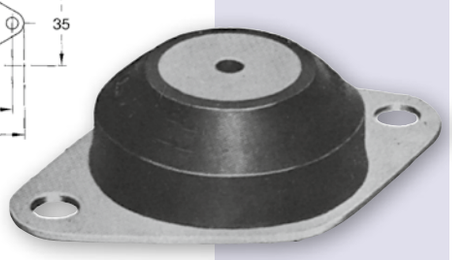

Diese Motorlager werden eingesetzt, wenn nur eine geringe Einbauhöhe zur Verfügung steht. Die horizontale und vertikale Steifheit ist identisch. Geeignet für Stromerzeuger, Motorpumpen, Kompressoren usw.

Art. 9063097 45°, M6 Gewinde, max. Last 120N
Steifheit 75N/mm

Art. 9063098 60°, M6 Gewinde, max. Last 240N
Steifheit 150N/mm

9063099
9063100

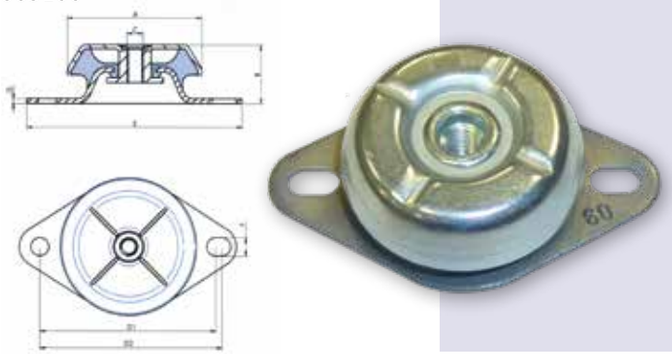

Art. 9063099 50°, M8 Gewinde, max. Last 400N
Steifheit 90N/mm

Art. 9063100 60°, M8 Gewinde, max. Last 600N
Steifheit 180N/mm

Abm.: A=50, B=25, C=M8, D1=63 (min), D2=70 (max) E=85, G=2 & F=6.5mm

Für Motoren bis 257 kW (350PS)

Diese Motorenlager haben eine geringe Einbauhöhe mit relativ hoher Einfederung und sind in der Lage, den Propellerschub aufzunehmen. Die Motorbewegungen werden in 3 Richtungen gedämpft. Ein eingebauter Anschlag verhindert größere Ausschläge bei harten Stößen. Standard mit Höhenverstellung.

Art.	Härte	Max. Einfederung	Max. Last*	Stift
9063040/S	40°	4,0mm	35kg	M12
9063045/S	45°	4,0mm	45kg	M12
9063046/S	45°	4,0mm	45kg	M16
9063055/S	55°	4,0mm	70kg	M12
9063056/S	55°	4,0mm	70kg	M16
9063064/S	65°	3,7mm	95kg	M12
9063065/S	65°	3,7mm	95kg	M16
9063235/S	35°	5,1mm	95kg	M16
9063245/S	45°	5,0mm	120kg	M16
9063255/S	55°	5,0mm	220kg	M16
9063265/S	65°	5,0mm	280kg	M16
9063275/S	75°	5,0mm	400kg	M16
9063345/S	45°	5,4mm	350kg	M20
9063355/S	55°	5,4mm	525kg	M20
9063365/S	65°	5,0mm	800kg	M20

* maximale Last pro Lager!

allpa® Elastische Motorlager

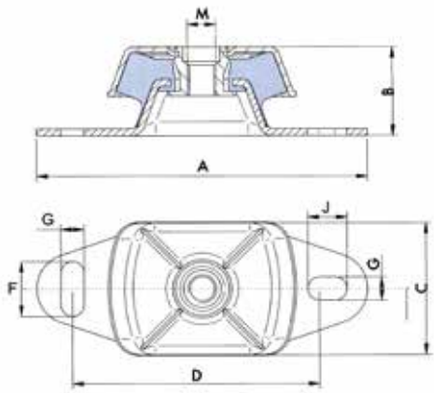

Modell	Abmessungen								Gewicht
	A	B	C	D	F	J	G	M	kg
90630**	120	40	60	100	11	11	14	M-12	0,30
90632**	183	50	75	140	13	20	30	M-16	0,86
90633**	228	68	112	182	18	26	34	M-20	2,15

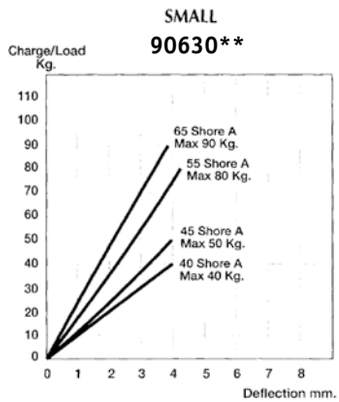

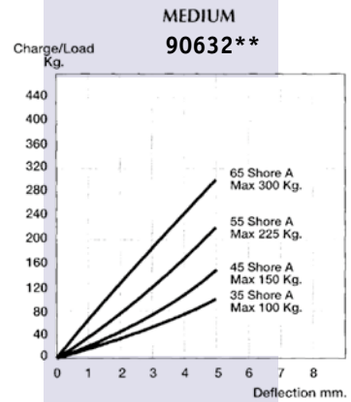

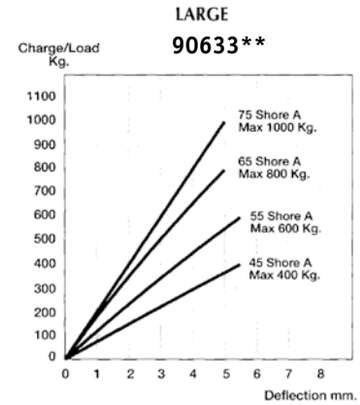

Elastische Motorlager werden im allgemeinen mit Stiften geliefert. Damit wird der Motor nicht nur am Motorlager befestigt, sondern auch die Höhenein-stellung des Motors in Bezug auf das Motorfundamentes geregelt. Diese Höheneinstellung hat den Nachteil, daß der Motor in Fällen, wo das Fundament eigentlich zu niedrig ist, viel zu hoch auf den Stiften „hängt". Dadurch ensteht eine unakzeptable Hebelwirkung, die die ganze Installation unsicher macht. In extremen Fällen kann ein derartiger Installationsfehler dazu führen, dass die Stifte einfach abbrechen.
allpa liefert jetzt Unterlegplatten, die genau der Form der Motorlagerfüße entsprechen. Durch die Anzahl Unterlegplatten kann man die Motorhöhe einstellen. Die Motorbefestigung kann dann mit einem normalen Bolzen erfolgen. NORSKE VERITAS beispielsweise genehmigt für die Installation und Höhenverstellung von Schiffsmotoren nur den Gebrauch von Motorlagern mit Unterlegscheiben und hat die von allpa gelieferten Motorlager mit Unterlegscheiben zertifiziert. Diese Motorlager werden nach wie vor komplett mit Stift geliefert.

Art. 9063003	Unterlegscheibe für Modell SMALL	Höhe 3mm	HzH 100mm
Art. 9063204	Unterlegscheibe für Modell MEDIUM	Höhe 4mm	HzH 140mm
Art. 9063305	Unterlegscheibe für Modell LARGE	Höhe 5mm	HzH 182mm

Unterlegscheiben für Höheneinstellung

inkl. Hutmutter

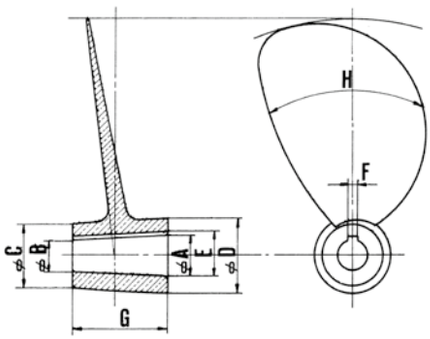

A	B	D	E	C	G	F
20	15.8	35	22.7	30	42	6
22	17.0	39	24.7	37	50	6
25	19.2	42	27.7	37	58	6
28	21.2	45	31.2	40	68	8
30	22.4	52	33.2	45	76	8
32	24.4	52	35.7	45	76	10
35	26.4	57	38.7	50	86	10
40	30.4	64	43.7	55	96	12
45	34.4	75	49.2	65	106	14
50	38.5	84	54.2	75	115	14
55	42.0	94	60.2	80	130	16
60	46.0	105	65.3	90	140	18
65	49.5	120	70.3	100	155	18
70	54.5	120	76.3	100	155	20

Propellerwellen NIRO AISI 329

Konus: 1 : 10
Alle Propellerwellen werden mit Hutmutter, Zinkanode und Keil geliefert.

Art.	ø Welle	Länge
420100	20mm	1000mm
420150	20mm	1500mm
420200	20mm	2000mm
420250	20mm	2500mm
425100	25mm	1200mm
425150	25mm	1600mm
425200	25mm	2000mm
425250	25mm	2400mm
425300	25mm	3000mm
425350	25mm	3500mm
430100	30mm	1200mm
430150	30mm	1600mm
430200	30mm	2000mm
430250	30mm	2400mm
430300	30mm	3000mm
430350	30mm	3500mm
435100	35mm	1200mm
435150	35mm	1600mm
435200	35mm	2000mm
435250	35mm	2400mm
435300	35mm	3000mm
435350	35mm	3500mm
435400	35mm	4000mm
440150	40mm	1600mm
440200	40mm	2000mm
440250	40mm	2400mm
440300	40mm	3000mm
440350	40mm	3500mm
440400	40mm	4000mm

Art.	ø Welle	Länge
445150	45mm	1600mm
445200	45mm	2000mm
445250	45mm	2400mm
445300	45mm	3000mm
445350	45mm	3500mm
445400	45mm	4000mm
450150	50mm	1500mm
450200	50mm	2000mm
450250	50mm	2500mm
450300	50mm	3000mm
450350	50mm	3500mm
450400	50mm	4000mm
455150	55mm	1500mm
455200	55mm	2000mm
455250	55mm	2500mm
455300	55mm	3000mm
455350	55mm	3500mm
455400	55mm	4000mm
460150	60mm	1500mm
460200	60mm	2000mm
460250	60mm	2500mm
460300	60mm	3000mm
460350	60mm	3500mm
460400	60mm	4000mm

Keilgrößen (BxHxL in mm):

Welle 20mm:	6x6x30	**Art. 31100100**
Welle 25mm:	6x6x50	**Art. 31100700**
Welle 30mm:	8x7x57,5	**Art. 31100800**
Welle 35mm:	10x8x65	**Art. 31100900**
Welle 40mm:	12x8x70	**Art. 31101000**
Welle 45mm:	14x9x90	**Art. 31101100**
Welle 50mm:	14x9x90	**Art. 31101100**
Welle 55mm:	16x10x100	**Art. 31101400**
Welle 60mm:	18x11x118	**Art. 31101600**

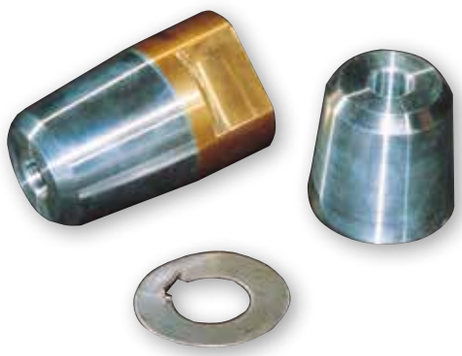

allpa® Hutmutter mit Zinkanode

allpa® Hutmutter mit Zinkanode,
komplett mit NIRO-Sicherungblech.

Hutmutter komplett Art.	Ø Welle (mm)	Gewinde	Einzelne Zinkanode Art.	Einzelne Sicherungs-Ring Art.
465020	20	M12 x 1,5	465120	465220
465025	25	M16 x 1,5	465125	465225
465030	30	M20 x 1,5	465130	465230
465035	35/40	M24 x 2	465135	465235
465040	40	M27 x 2	465140	465240
465045	45	M33 x 2	465145	465245
465045/30	45	M30 x 2	465145	465245/30
465050	50	M36 x 3	465150	465250
465055	55	M40 x 3	465155	465255
465060	60	M45 x 3	465160	465260

Informationen zur Aluminiumanode finden Sie auf S. 134

allpa Komponente für Propellerwellesysteme

Aussenlager

ECO Neopren

Mit Innengewinde

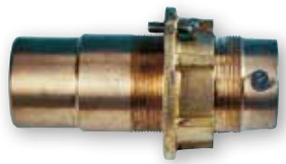

Wellenböcke Bronze ohne Montageflansche

Wellenböcke Bronze mit Montageflansche

Stevenröhre

Bronze

Polyester

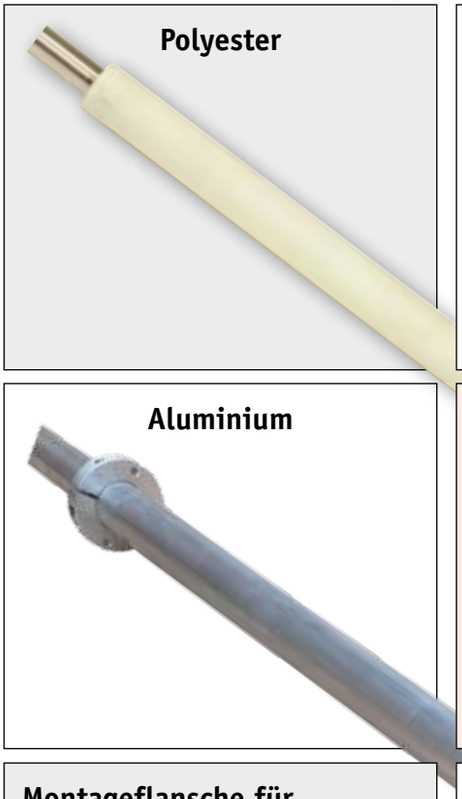

Aluminium

Montageflansche für Stevenrohr Bronze

Innenlager

Gummilager mit Wassereinlass

Gummilager mit Wassereinlass

Bronze, Flexibel

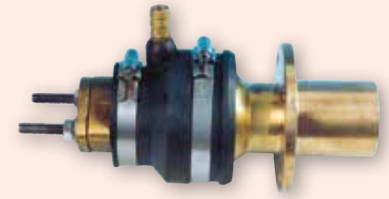

Bronze, Fest

PSS-Gleitringabdichtung

Zubehör/Extra's:

Zwischenlager Bronze
Zwischenlager Phenol für Polyester-Rohr
Zwischenlager Phenol für Aluminium-Rohr
Propellerwellen: Siehe S. 598 bis 608

allpa Propeller-wellenanlage SET-K1

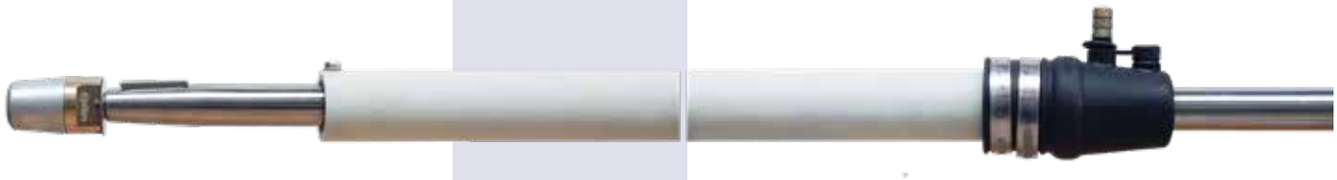

Art.	**176125**	SET-K1 mit Ø25mm Propellerwelle
Art.	**176130**	SET-K1 mit Ø30mm Propellerwelle
Art.	**176135**	SET-K1 mit Ø35mm Propellerwelle
Art.	**176140**	SET-K1 mit Ø40mm Propellerwelle

Ein SET-K1 umfasst:

- NIRO Propellerwelle L=2000mm, mit Hutmutter/Zinkanode, Sicherungsblech und Keil
- Polyester Stevenrohr L=1200mm mit Neopren Lagerbuchse
- Gummi Innenlager mit Lippendichtungen und Wassereinlass

Extra:

- Zwischenlager Phenol (Siehe S. 606)

CUSTOM MADE
MAßARBEIT MÖGLICH
by allpa®

allpa Propeller-wellenanlage SET-K2

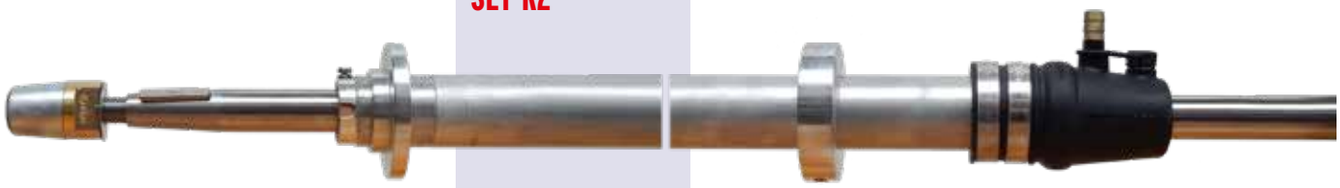

Art.	**176225**	SET-K2 mit Ø25mm Propellerwelle
Art.	**176230**	SET-K2 mit Ø30mm Propellerwelle
Art.	**176235**	SET-K2 mit Ø35mm Propellerwelle

Ein SET-K2 umfasst:

- NIRO Propellerwelle L=2000mm, mit Hutmutter/Zinkanode, Sicherungsblech und Keil
- Aluminium Stevenrohr L=1500mm mit Neopren Lagerbuchse und Montageflansch
- Gummi Innenlager mit Lippendichtungen und Wassereinlass

Extra:

- Zwischenlager Phenol (Siehe S. 606)

CUSTOM MADE
MAßARBEIT MÖGLICH
by allpa®

allpa marine equipment

allpa Propeller-wellenanlage SET-K3

Art. 176325 SET-K3 mit Ø25mm Propellerwelle
Art. 176330 SET-K3 mit Ø30mm Propellerwelle

Ein SET-K3 umfasst:

- NIRO Propellerwelle L=2000mm, mit Hutmutter/Zinkanode, Sicherungsblech und Keil
- Bronze Stevenrohr L=1500mm mit Neopren Lagerbuchse und Montageflansche
- Gummi Innenlager mit Lippendichtungen und Wassereinlass

Extra:

- Zwischenlager Phenol (Siehe S. 606)

CUSTOM MADE
MAßARBEIT MÖGLICH
by allpa®

allpa marine equipment

allpa Propeller-wellenanlage SET-K4

Art. 176435 SET-K4 mit Ø35mm Propellerwelle
Art. 176440 SET-K4 mit Ø40mm Propellerwelle

Ein SET-K4 umfasst:

- Niro Propellerwelle L=2400mm, mit Hutmutter/Zinkanode, Sicherungsblech und Keil
- Bronze Stevenrohr L=1800mm
- Bronze, aufschraubbares Aussenlager mit Montageflansch
- Bronze, aufschraubbares Zwischenlager auf L=1200mm ab Propellerseite
- Gummi Innenlager mit Lippendichtungen und Wassereinlass

CUSTOM MADE
MAßARBEIT MÖGLICH
by allpa®

allpa Propeller-wellenanlage SET-K5

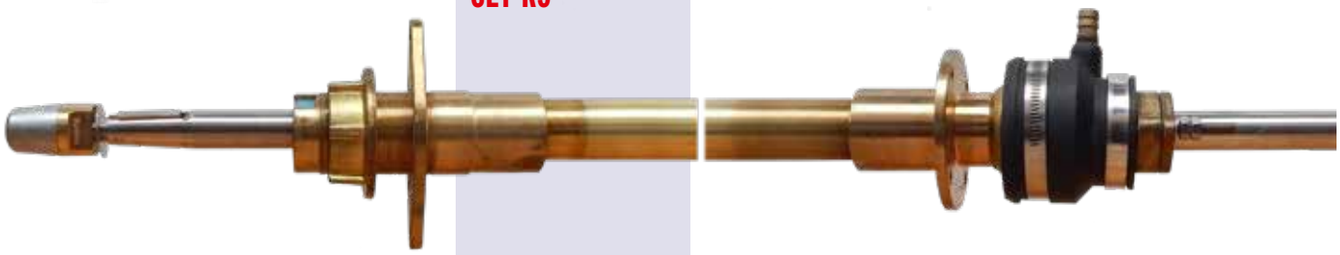

Art. 176535	SET-K5 mit Ø35mm Propellerwelle
Art. 176540	SET-K5 mit Ø40mm Propellerwelle

Ein SET-K5 umfasst:

- NIRO Propellerwelle L=2000mm, mit Hutmutter/Zinkanode, Sicherungsblech und Keil
- Bronze Stevenrohr L=1600mm
- Bronze aufschraubbares Aussenlager mit Montageflansch
- Bronze aufschraubbares, flexibles Innenlager mit Fettschnur und Wassereinlass

Extra:

- Bronze, aufschraubbares Zwischenlager (bei größeren Stevenrohrlängen) (Siehe S. 606)

CUSTOM MADE
MAßARBEIT MÖGLICH
by allpa®

Stevenrohre

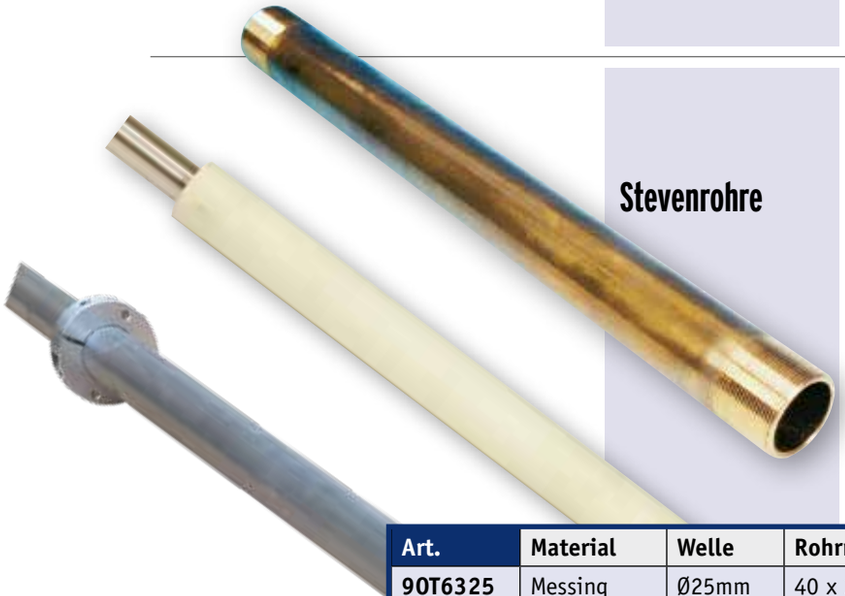

Art.	Material	Welle	Rohrmaß	Länge	Besonderheit
90T6325	Messing	Ø25mm	40 x 34mm	per meter	Ggf. mit Gewinde 1- oder 2-Seitig
90T6330	Messing	Ø30mm	45 x 39mm	per meter	Ggf. mit Gewinde 1- oder 2-Seitig
90T6335	Messing	Ø35mm	50 x 43mm	per meter	Ggf. mit Gewinde 1- oder 2-Seitig
90T6340	Messing	Ø40mm	55 x 45mm	per meter	Ggf. mit Gewinde 1- oder 2-Seitig
90T0125P	GFK	Ø25mm	43 x 35mm	1200mm	Komplett mit Neopren-Lagerbuchse
90T0130P	GFK	Ø30mm	49 x 40mm	1200mm	Komplett mit Neopren-Lagerbuchse
90T0135P	GFK	Ø35mm	55 x 47mm	1200mm	Komplett mit Neopren-Lagerbuchse
90T0140P	GFK	Ø40mm	60 x 52mm	1200mm	Komplett mit Neopren-Lagerbuchse
90T0145P	GFK	Ø45mm	65 x 56mm	1200mm	Komplett mit Neopren-Lagerbuchse
9042825	Aluminium	Ø25mm	45 x 35mm	1500mm	Komplett mit Neopren-Lagerbuchse
9042830	Aluminium	Ø30mm	50 x 40mm	1500mm	Komplett mit Neopren-Lagerbuchse
9042835	Aluminium	Ø35mm	60 x 44mm	1500mm	Komplett mit Neopren-Lagerbuchse

Radice Gummi Wellen-Abdichtung für wassergeschmierte Wellenanlagen. Mit Wasser- und separatem Fett-Einlaß für Schmierung der doppelten Lippendichtung.

Diese Wellen-Abdichtung umfaßt eine flexible Balge mit Lagerbuchse und NIRO Schlauchschellen. Inklusive einer Tube Silkonfett und Montagelippe.
Temperaturbereich:
Lippendichtung -10° bis +80° C
Außenseite der Abdichtung -20° bis +140° C.
Wassereinlaß Ø12mm (für Wasserlöffel!)
Minimale Reibung. Öl- und fettbeständig.

Radice Gummi Wellen-Abdichtung

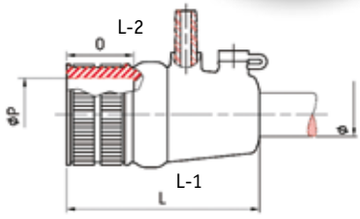

Radice Gummi Wellen-Abdichtung mit Wasser - und Fetteinlaß				
Art.	Ø Welle	Ø Stevenrohr	L-1	L-2
463422	22mm	39mm	111mm	38mm
463425	25mm	39mm	111mm	38mm
463425/P	25mm	42mm	111mm	38mm
463430	30mm	45mm	116mm	38mm
463430/P	30mm	48mm	116mm	38mm
463435	35mm	48mm	123mm	38mm
463435/P	35mm	54mm	123mm	38mm
463440	40mm	54mm	129mm	38mm
463440/P	40mm	60mm	129mm	38mm
467100	Einzelne Tube Silkonfett			

allpa Gummi Wellen-Abdichtung Seals

allpa Gummi Wellen-Abdichtung				
Art.	Ø Welle	Ø Stevenrohr	L-1	L-2
463225	25mm	43mm	102mm	38mm
463230	30mm	47mm	112mm	38mm
463235	35mm	54mm	121mm	38mm
463240	40mm	59,5mm	121mm	38mm
463245	45mm	62mm	121mm	38mm
463250	50mm	65mm	129mm	38mm
allpa Gummi Wellen-Abdichtung mit Wasser- und Fetteinlaß				
Art.	Ø Welle	Ø Stevenrohr	L-1	L-2
463226	25mm	43mm	102mm	38mm
463231	30mm	49mm	112mm	38mm
463236	35mm	55mm	121mm	38mm
463241	40mm	59,5mm	121mm	38mm

allpa - PSS Gleitringabdichtungen

- LECKFREI
- WARTUNGSFREI
- EINSPARUNG VON KOSTEN
- RINA, ABS UND BUREAU VERITAS ZERTIFIZIERT

Wartungsfreie Wellenabdichtungen. Speziell entwickelt für wassergeschmierte Propellerwellenanlagen.
Diese mechanische Abdichtung besteht aus einem stillstehenden Karbonflansch, der gegen einen rotierenden NIRO-Ring gepreßt wird durch die Spannung der Gummimuffe. Temperaturbereich -70 °C bis +220 °C.

Durch den permanenten Kontakt zwischen Flansch und Ring bleibt die Kontaktoberfläche sehr glatt und ist als Abdichtung optimal.
Der NIRO-Ring dreht mit der Propellerwelle mit und wird montiert mit doppelten Innensechskantbolzen und abgedichtet mit Nitril O-Ringen.
Die Axial-Abdichtungsoberfläche ist ausreichend breit, um bei einer vibrierenden Propellerwelle doch eine perfekte Abdichtung zu gewährleisten. Die Gummimuffen sind öl- und fettbeständig und erhältlich in vielen Maßen. Die Schlauchtülle dient als Anschluß für Kühlwasser.

	Ø Welle		Ø Stevenrohr		Einbaulänge	
Art.	**mm**	**Zoll**	**mm**	**Zoll**	**mm**	
9036222114	22	1-¼	31,8	6-¼	158	
9036222112	22	1-½	38,1	6-¼	158	
9036225112	25	1-½	38,1	6-¼	158	
9036225134	25	1-¾	44,5	6-¼	158	
9036230134	30	1-¾	44,5	6-¼	158	
9036230200	30	2	50,8	6-¼	158	
9036230214	30	2-¼	57,2	6-¼	158	
9036232200	32	2	50,8	6-½	165	
9036232214	32	2-¼	57,2	6-½	165	
9036232212	32	2-½	63,5	6-½	165	
9036235200	35	2	50,8	6-½	165	
9036235214	35	2-¼	57,2	6-½	165	
9036235212	35	2-½	63,5	6-½	165	
9036238212	38	2-½	63,5	8-1/8	206	
9036240200	40	2	50,8	8-1/8	206	
9036240214	40	2-¼	57,2	8-1/8	206	
9036240212	40	2-½	63,5	8-1/8	206	
9036240234	40	2-¾	69,9	8-1/8	206	
9036245214	45	2-¼	57,2	8-1/8	206	
9036245212	45	2-½	63,5	8-1/8	206	
9036245234	45	2-¾	69,9	8-1/8	206	
9036245300	45	3	76,2	8-1/8	206	
9036250212	50	2-½	63,5	8-1/8	206	
9036250234	50	2-¾	69,9	8-1/8	206	
9036250300	50	3	76,2	8-1/8	206	
9036250314	50	3-¼	82,6	8-1/8	206	
9036250312	50	3-½	88,9	8-1/8	206	
9036255300	55	3	76,2	8-1/8	206	
9036255314	55	3-¼	82,6	8-1/8	206	
9036255312	55	3-½	88,9	8-1/8	206	
9036260314	60	3-¼	82,6	8-½	216	
9036260312	60	3-½	88,9	8-½	216	
9036260334	60	3-¾	95,3	8-½	216	
9036260500	60	5	127,0	9-1/8	232	
9036270412	70	4-½	114,3	9-¼	235	
9036270500	70	5	127,0	9-¼	235	
9036280412	80	4-½	114,3	9-¼	235	
9036295600	95	6	152,4	9-¾	248	

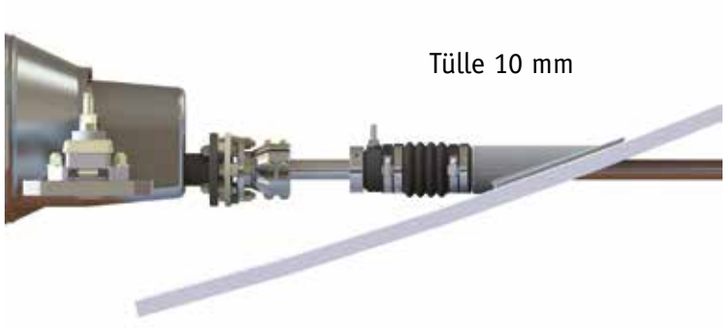

Auch lieferbar für Propellerwellendurchmessern in Zollmaßen.

Nitril O-Ringen & Niro Innensechskantbolzen-Sätze:

Art. 9036000022	22mm	**Art. 9036000045**	45mm
Art. 9036000025	25mm	**Art. 9036000050**	50mm
Art. 9036000030	30mm	**Art. 9036000055**	55mm
Art. 9036000032	32mm	**Art. 9036000060**	60mm
Art. 9036000035	35mm	**Art. 9036000070**	70mm
Art. 9036000040	40mm	**Art. 9036000080**	80mm

Für abweichende Maße kann der Gummibalg angepaßt werden mit die folgende Reduzierringen:

Art. 9036200134	2" bis 1-¾"
Art. 9036212214	2-½" bis 2-¼"
Art. 9036214200	2-¼" bis 2"
Art. 9036300234	3" bis 2-¾"

allpa - PSS Axialabdichtungen sind lieferbar von 22mm bis 95mm (Typ A)
und von 100mm bis 150mm (Typ B) und entsprechen die Anforderungen von unter anderem RINA, ABS und Bureau Veritas.

Bronze, flexibles Innenlager

Bronze, flexibles Innenlager. Wassergeschmiert, mit doppelter Lippendichtung, komplett mit Montageflansch für Stevenrohr.

Art. 9042540	Flexibles Innenlager 25mm für Stevenrohr 40mm
Art. 9043045	Flexibles Innenlager 30mm für Stevenrohr 45mm
Art. 9043550	Flexibles Innenlager 35mm für Stevenrohr 50mm
Art. 9044055	Flexibles Innenlager 40mm für Stevenrohr 55mm
Art. 9042541	Lippendichtung 25mm = 1 Satz mit 2 Dichtungen
Art. 9043046	Lippendichtung 30mm = 1 Satz mit 2 Dichtungen
Art. 9043551	Lippendichtung 35mm = 1 Satz mit 2 Dichtungen
Art. 9044056	Lippendichtung 40mm = 1 Satz mit 2 Dichtungen

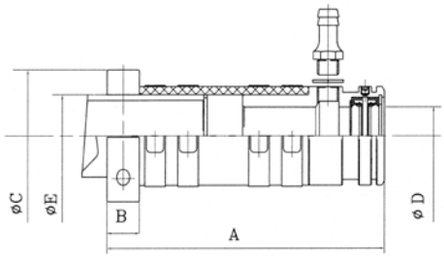

A	B	C	D	E
184	32	80	25	40
184	32	80	30	45
189	32	90	35	55
189	32	90	40	55

Alle Abmessungen in mm.

TMF Axial Propellerwellen-abdichtungen

Diese Gleitringabdichtung verhütet definitiv jede Propeller-wellenleckage in der Bilge.

Das System besteht aus einem festen Karbonflansch, der durch einen Gummibalg mit dem Stevenrohr verbunden ist. Durch die Vorspannung des Balgs wird der Karbonflansch gegen einen NIRO Ring gepresst und formt dadurch eine leckfreie Abdichtung.
Eine im Balg integrierte, wassergeschmierte Neopren-Lager-buchse sorgt für einen guten Kontakt zwischen den Lager-oberflächen und trägt zu einer Veringerung von Propeller-wellen-Vibrationen bei.
Die Installation ist sehr einfach und die Abdichtung braucht nur einmal justiert zu werden und ist völlig wartungsfrei.
Diese spezielle Propellerwellenabdichtung akzeptiert bemerkenswerte Ausfluchtdifferenzen, sowohl axial als lateral.
Lieferbar für Wellendurchmesser von 25, 30, 35 und 40mm.

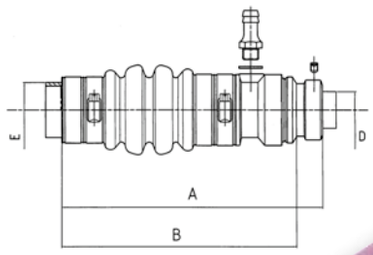

	A	B*	D	E (mm)
Art. 9040125	210	190	25	40
Art. 9040130	210	190	30	45
Art. 9040135	255	235	35	50
Art. 9040140	255	235	40	55

* B = A - 20mm, ± 0-5mm (= Vorspannung der Balges)

Wasserlöffelsatz

Mit Wasserlöffel, Kugelhahn, Schlauchtülle und 1m Schlauch mit Schlauchklammer.

Art. 9013012	Satz mit 12mm Schlauchanschluss
Art. 9013015	Satz mit 14mm Schlauchanschluss
Art. 9013019	Satz mit 19mm Schlauchanschlus

Flexibles Innenlager

Flexible Wellenabdichtungen, Bronze, wassergeschmiert

Art. TF30-Set Flexibles Innenlager für Welle ø30mm

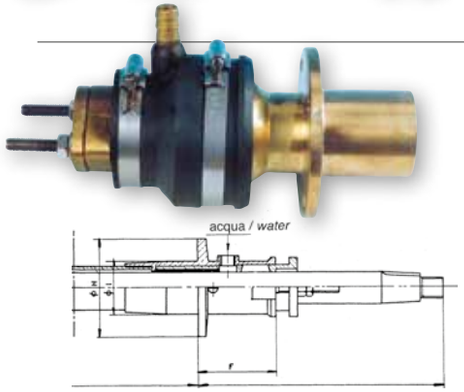

Flexibles Innenlager

Flexible Innenlager, wassergeschmiert, Gehäuse aus Bronze mit Neopren-Innenlager, Gewinde an der Innenseite für Stevenrohr, Gummimanschette und Dichtung für Fettschnur.

Art.	Abmessungen (mm)				
	Ø Welle	F	H	I	N
463125	25	135	100	52	45
463130	30	135	100	52	45
463135	35	150	120	62	80
463140	40	150	120	62	80
463145	45	175	140	74	80
463150	50	175	140	74	80

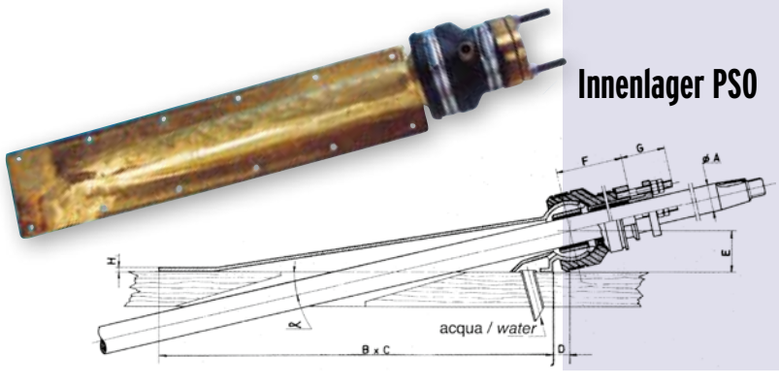

Innenlager PSO

Flexible Innenlager mit Bodenmontageplatte, wassergeschmiert, komplett aus Bronze, mit festem Einbauwinkelbereich.

Art.	Abmessungen								
	Ø Welle	a°	B	C	D	E	F	G	H
464225	25	9°-17°	460	90	20	48	77	45	5
464230	30	9°-17°	460	90	20	48	77	45	5
464235	35	11°-17°	500	110	27	60	86	103	5
464240	40	11°-17°	500	110	27	60	86	103	5
464245	45	11°-15°	555	130	35	66	103	75	5
464250	50	11°-15°	555	130	35	66	103	75	5

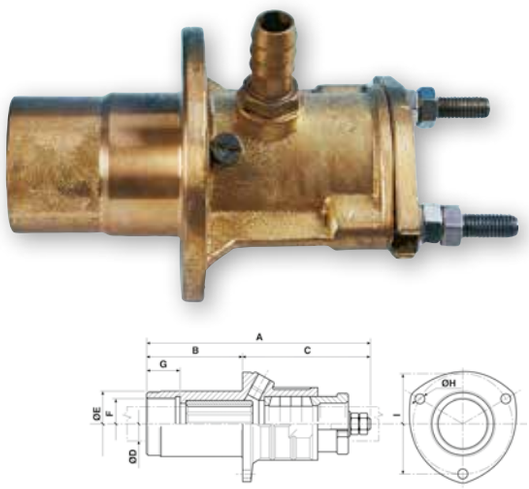

Festes Innenlager

Gehäuse aus Bronze mit festem Flansch, Neopren-Lager, Gewinde an der Innenseite für Stevenrohr und Dichtung für Fettschnur

Art.	Abmessungen (mm)								
	A	B	C	D	E	F	G	H	I
562001	153	61	92	20	42	M35x1,5	25	5	62
562002	175	70	105	25	48	M40x1,5	25	7	72
562003	187	84	103	30	54	M45x1,5	30	7	80
562004	197	94	103	35	61	M50x1,5	30	9	90
562005	206	113	150	40	68	M55x2	40	10,5	108
562006	283	133	150	45	74	M60x2	50	10,5	115
562007	310	155	150	50	80	M65x2	60	10,5	120
562009	340	170	170	60	96	M80x2	60	10,5	135

Zwischenlagerbuchsen aus Kunststoff (Phenol)

Art. 308031/N für Welle Ø25mm, Stevenrohr 40 x 35mm, L=100mm
Art. 308032 für Welle Ø30mm, Stevenrohr 45 x 39mm, L=60mm
Art. 308032/N für Welle Ø30mm, Stevenrohr 45 x 40mm, L=60mm
Art. 308033 für Welle Ø35mm ,Stevenrohr 50 x 43mm, L=70mm
Art. 308034 für Welle Ø40mm, Stevenrohr 55 x 45mm, L=80mm

Schraubbares bronzenes Zwischen-lager mit Innen- gewinde und Phenol Lagerbuchse

Art. 9040025 M40 x 1,5. Für Welle Ø25mm
Art. 9040030 M45 x 1,5. Für Welle Ø30mm
Art. 9040035 M50 x 1,5. Für Welle Ø35mm
Art. 9040040 M55 x 2. Für Welle Ø40mm
Art. 9040045 M60 x 2. Für Welle Ø45mm
Art. 9040050 M65 x 2. Für Welle Ø50mm

Außenlager mit Flansch

Art.	Abmessungen (mm)								
	A	B	C	ØD	ØE	F	G	øH	I
562019	110	45-55	25	20	42	M35x1,5	105	5	65
562020	129	45-75	25	25	48	M40x1,5	110	7	75
562021	153	55-85	20	30	54	M45x1,5	125	7	85
562022	175	65-95	20	35	61	M50x1,5	150	8,5	95
562023	206	70-100	40	40	68	M55x2	165	10,5	110
562024	236	75-105	50	45	74	M60x2	175	10,5	112
562025	266	80-110	60	50	80	M65x2	180	10,5	120
562027	308	80-110	60	60	96	M80x2	175	10,5	140

Gehäuse aus Bronze mit Neopren-Lager, Innengewinde für Stevenrohr, komplett mit Montageflansch.

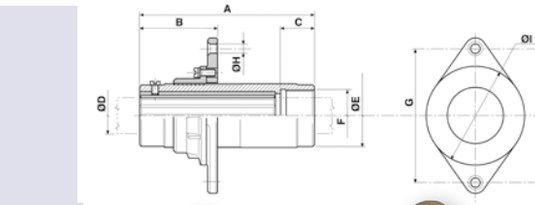

Stevenrohre

Für Stevenrohre: Sehen Sie S. 602

Montageflansch für Stevenrohre

Art. 9052025	Flansch für Rohr Ø40mm (Welle Ø25mm)
Art. 9052030	Flansch für Rohr Ø45mm (Welle Ø30mm)
Art. 9052035	Flansch für Rohr Ø50mm (Welle Ø35mm)
Art. 9052040	Flansch für Rohr Ø55mm (Welle Ø40mm)

Wellenbock

Wellenböcke aus Bronze mit Neopren-Lagerbuchse für Yachten aus Polyester oder Holz-Epoxy

Art.	Abmessungen (mm)				
	Ø Welle	B± W0,05	D	G	H
468025	25	38,10	102	220	400
468030	30	44,45	130	220	400
468035	35	47,62	140	260	450
468040	40	53,97	165	280	450
468045	45	60,32	180	330	550
468050	50	66,67	205	350	550
468060	60	82,55	255	400	670

Wellenbock / Montageplatte

Wellenböcke aus Bronze mit rechteckiger Montageplatte und Neoprenlager. Diese Wellenböcke werden bei größeren Stückzahlen nach Spezifikation geliefert.
Die variablen Abmessungen sind:

- H, Wellenbockhöhe
- °, Schräglage in der Längsrichtung
- β°, Querschräge

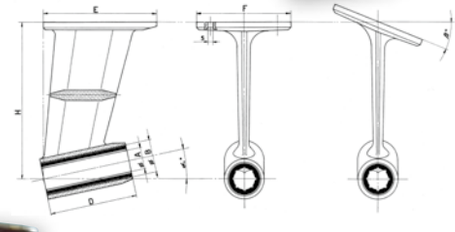

Abmessungen (mm)

øWelle	B± W0,05	D	E	F	Hmax	ØS	α°	β°
25	38,10	102	130	110	180	8	9-16	0-22
30	44,45	130	160	130	200	10	9-16	0-22
35	47,62	140	185	155	230	10	9-16	0-22
40	53,97	165	210	175	260	12	9-16	0-22
45	60,32	180	235	195	300	12	9-16	0-22
50	66,67	205	260	220	350	12	9-16	0-22
60	82,55	255	340	270	400	16	6-15	0-20
70	95,25	295	400	310	450	16	6-15	0-18
80	101,60	320	455	355	500	16	6-15	0-18
90	114,30	380	510	400	550	20	5-14	0-16
100	133,35	430	565	455	600	20	5-14	0-16

Folgende Wellenböcke mit rechteckigen Montageflanschen werden als Standard geliefert und für Schräglage von 15° in der Längsrichtung:

Art.	øWelle (mm)
468125	25
468130	30
468135	35
468140	40
468145	45
468150	50
468160	60

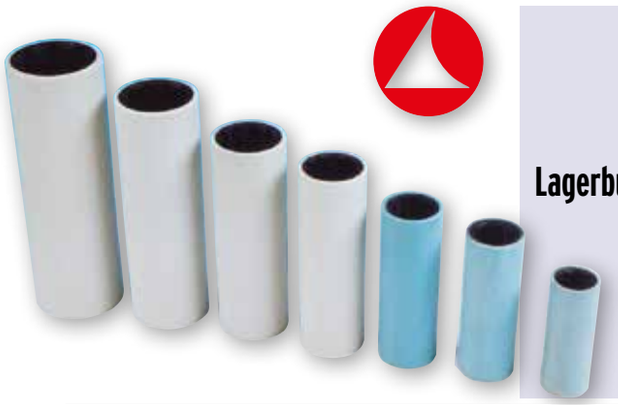

Lagerbuchsen

Neopren-Lager mit Gehäuse aus Kunststoff

Art.	ØWelle	ØAußen (mm)	Länge(mm)
428025	25	38,10 (1 1/2")	101,60 (4")
428030	30	44,45 (1 3/4")	127,00 (5")
428035	35	47,62 (1 7/8")	139,70 (5 1/2")
428040	40	53,97 (2 1/8")	165,10 (6 1/2")
428045	45	60,32 (2 3/8")	177,80 (7")
428050	50	66,67 (2 5/8")	203,20 (8")
428055	55	76,20 (3")	228,60 (9")
428060	60	82,55 (3 1/4")	241,30 (9 1/2")

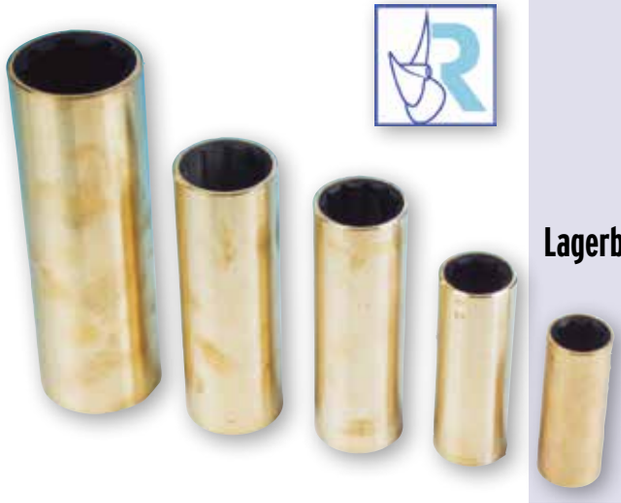

Lagerbuchsen

Neopren-Lager mit Gehäuse aus Messing

Art.	ØWelle	ØAußen (mm)	Länge(mm)
408022	22	31,75 (1 1/4")	76,20 (3")
408025	25	38,10 (1 1/2")	101,60 (4")
408030	30	44,45 (1 3/4")	127,00 (5")
408035	35	47,62 (1 7/8")	139,70 (5 1/2")
408040	40	53,97 (2 1/8")	165,10 (6 1/2")
408045	45	60,32 (2 3/8")	177,80 (7")
408050	50	66,67 (2 5/8")	203,20 (8")
408055	55	76,20 (3")	228,60 (9")
408060	60	82,55 (3 1/4")	241,30 (9 1/2")
408065	65	85,72 (3 3/8")	266,70 (10 1/2")
408070	70	95,25 (3 3/4")	279,40 (11")
408075	75	101,60 (4")	304,80 (12")
408080	80	101,60 (4")	304,80 (12")
408090	90	114,30 (4 1/2")	355,60 (14")

Lagerbuchsen

Neopren-Lager mit Gehäuse aus Messing

Art.	ØWelle	ØAußen (mm)	Länge(mm)
308006	25	35	100
308008	30	40	120
308010	35	48	140
308012	40	56	160
308014	45	61	180
308016	50	66	200
308047	55	73	220
308049	60	78	240

Neopren-Lager mit Gehäuse aus Aluminium

Art.	ØWelle	ØAußen (mm)	Länge(mm)
308106	25	35	100
308108	30	40	120
308110	35	48	140
308112	40	56	160
308114	45	61	180
308116	50	66	200

Lagerbuchsen

Neopren-Lager mit Gehäuse aus Messing

Art.	ØWelle	ØAußen	Länge	Art.	ØWelle	ØAußen	Länge (")
418001	1	1 1/2	4	418013	2 1/2	3 1/4	10
418002	1 1/8	1 5/8	4 1/2	418015	2 3/4	3 3/4	11
418003	1 1/4	1 3/4	5	418017	3	4	12
418004	1 3/8	1 7/8	5 1/2	418018	3 1/4	4	12
418005	1 1/2	2	6	418019	3 3/8	4 1/2	13 1/2
418007	1 3/4	2 3/8	7	418020	3 1/2	4 1/2	14
418009	2	2 5/8	8	418021	3 5/8	4 1/2	14 1/2
418010	2 1/8	3	8 1/2	418022	3 3/4	4 1/2	15
418011	2 1/4	3	9	418024	4	5 1/4	16
418012	2 3/8	3 1/4	9 1/2				

allpa Maßarbeit, Ihre Installation unsere Spezialität!

Kontaktieren Sie allpa über inboard@allpa.eu für technische Lösungen.

Propellerberechnung

Zur richtigen Propellerbestimmung sind nachfolgende Schiffsdaten erforderlich:

- Bootstyp: Verdränger, Halbgleiter oder Gleiter
- Rumpfmaterial
- Verdrängung
- Länge Wasserlinie - Breite Wasserlinie – Tiefgang ohne Kiel
- Motorleistung und Höchstdrehzahl
- Getriebe-Untersetzung
- Drehrichtung des Propellers (von hinten gesehen)
- Die geschätzte Rumpfgeschwindigkeit
- Maximal verfügbarer Raum für den Propeller
- Propellerwelle durchmesse und Konus oder Saildrive – Typ
- Gewünschte Propeller: 2-Blatt, 3-Blatt, 4-Blatt, Faltpropeller 2-Blatt oder 3-Blatt

Wenn gewünscht, können Propellernabe, Konus, Bohrung und Keilnut nach eigener Spezifikation geliefert werden.

allpa
marine equipment

Radice Propeller

2-Blatt Schiffspropeller Typ K-11

K 11 Fa/F AS/AD = 0,3432

Durchmesser:		2-Blatt Modell K-11 Fa/F 0,34 P/D Max 0,9	
Ø mm	Ø Inch	Steigung	max.Welle
305	12	8 bis 10"	25mm
330	13	8 bis 13"	25mm
355	14	8 bis 14"	25mm
380	15	8 bis 14"	25mm
405	16	8 bis 15"	30mm
430	17	10 bis 15"	30mm
455	18	10 bis 15"	30mm
480	19	13 bis 15"	35mm
505	20	13 bis 14"	35mm
535	21	13 bis 14"	35mm
560	22	-	-
585	23	-	-
610	24	-	-
Bootstyp		Verdränger	
Geschwindigkeit		6/10Kn	

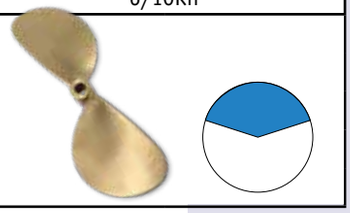

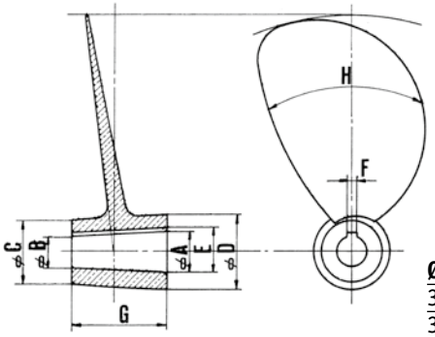

A	B	D	E	C	G	F
20	15.8	35	22.7	30	42	6
22	17.0	39	24.7	37	50	6
25	19.2	42	27.7	37	58	6
28	21.2	45	31.2	40	68	8
30	22.4	52	33.2	45	76	8
32	24.4	52	35.7	45	76	10
35	26.4	57	38.7	50	86	10
40	30.4	64	43.7	55	96	12
45	34.4	75	49.2	65	106	14
50	38.5	84	54.2	75	115	14
55	42.0	94	60.2	80	130	16
60	46.0	105	65.3	90	140	18
65	49.5	120	70.3	100	155	18
70	54.5	120	76.3	100	155	20

Ø mm	Ø inches
305	12
330	13
355	14
380	15
405	16
430	17
455	18
480	19
505	20
535	21
560	22
585	23
610	24
635	25
660	26
685	27
710	28
735	29
760	30

Lieferbar in Durchmesser
von 12" bis 21".
Standard Vorratpropeller sind:
Art.

2120825R	**2141225R**
2120925R	**2151125R**
2130925R	**2151225R**
2131025R	**2161125R**
2131125R	**2161225R**
2140825R	**2161325R**
2140925R	**2161425R**
2141025R	**2181125R**
2141125R	**2181330R**

So bestellen Sie (zum Beispiel) 2-12-09-25-R:

Anzahl Flügel	Durchmesser	Steigung	Ø Welle	Drehrichtung
2	12"	09"	25	R

Radice Propeller

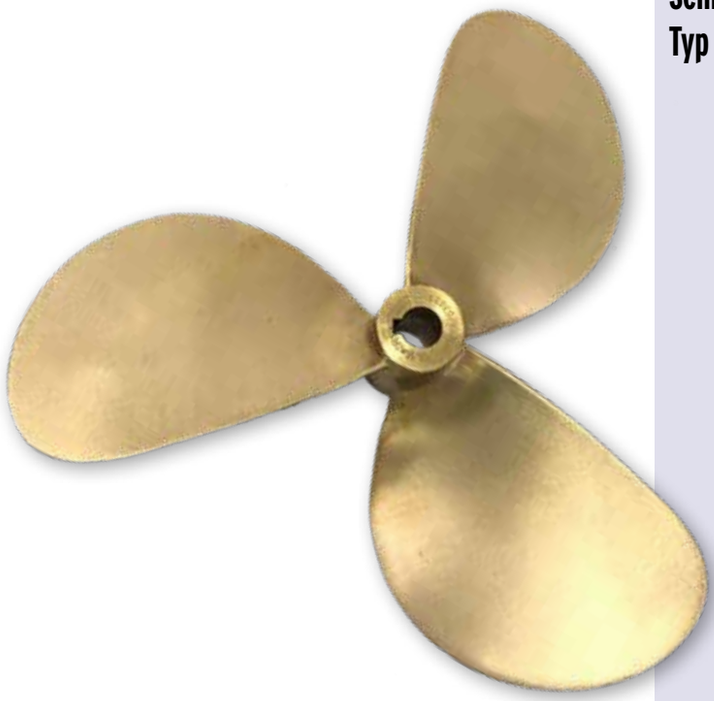

3-Blatt Schiffspropeller Typ E-13

Durchmesser:		3-Blatt Modell E-13 Fa/F 0,515 P/D Max 0,85	
Ø mm	Ø Inch	Steigung	max.Welle
305	12	8 bis 11"	25mm
330	13	8 bis 13"	30mm
355	14	8 bis 14"	30mm
380	15	8 bis 14"	35mm
405	16	9 bis 16"	35mm
430	17	10 bis 16"	35mm
455	18	10 bis 16 "	40mm
480	19	11 bis 18"	40mm
505	20	11 bis 18"	45mm
535	21	12 bis 19"	45mm
560	22	12 bis 19"	45mm
585	23	15 bis 19"	45mm
610	24	15 bis 17"	45mm
Bootstyp		Verdränger	
Geschwindigkeit		8/16Kn	

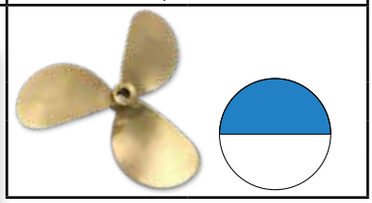

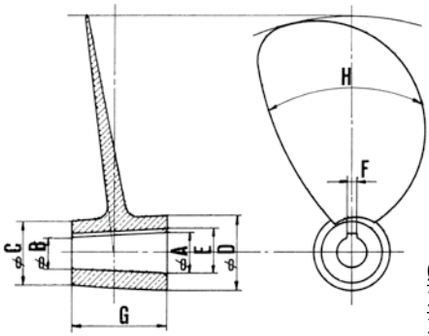

A	B	D	E	C	G	F
20	15.8	35	22.7	30	42	6
22	17.0	39	24.7	37	50	6
25	19.2	42	27.7	37	58	6
28	21.2	45	31.2	40	68	8
30	22.4	52	33.2	45	76	8
32	24.4	52	35.7	45	76	10
35	26.4	57	38.7	50	86	10
40	30.4	64	43.7	55	96	12
45	34.4	75	49.2	65	106	14
50	38.5	84	54.2	75	115	14
55	42.0	94	60.2	80	130	16
60	46.0	105	65.3	90	140	18
65	49.5	120	70.3	100	155	18
70	54.5	120	76.3	100	155	20

Ø mm	Ø inches
305	12
330	13
355	14
380	15
405	16
430	17
455	18
480	19
505	20
535	21
560	22
585	23
610	24
635	25
660	26
685	27
710	28
735	29
760	30

Lieferbar in Durchmesser von 12" bis 24".

Standard Vorratpropeller sind:
Art.

3120725R	3151125R	3171235R
3120825R	3151130R	3171325R
3121025R	3151225L	3171330R
3130725R	3151225R	3171530R
3130825R	3151325L	3181235R
3130925R	3151325R	3181330R
3131025R	3151330R	3181335R
3131125R	3151425R	3181340R
3131225R	3151430R	3181430R
3140825R	3161025R	3181530R
3140925R	3161125R	3191335R
3140930R	3161130R	3191430R
3141025R	3161225L	3191435R
3141030R	3161225R	3191535R
3141125R	3161230R	3201435R
3141225R	3161325R	3211430R
3150925R	3161330R	3221430R
3151025R	3161430R	3221435R
3151030R	3171130R	3221440R

So bestellen Sie (zum Beispiel) 3-12-08-25-R:

Anzahl Flügel	Durchmesser	Steigung	Ø Welle	Drehrichtung
3	12"	08"	25	R

Radice Propeller

3-Blatt Schiffspropeller Typ C-7

		3-Blatt Modell C-7	
		Fa/F 0,55	
Durchmesser:		P/D Max 1,2	
Ø mm	Ø Inch	Steigung	max. Welle
305	12	-	-
330	13	11 bis 15"	25mm
355	14	11 bis 17"	25mm
380	15	13 bis 17"	30mm
405	16	14 bis 20"	35mm
430	17	15 bis 20"	35mm
455	18	15 bis 21"	40mm
480	19	15 bis 23"	40mm
505	20	16 bis 23"	40mm
535	21	-	-
560	22	-	-
585	23	-	-
610	24	-	-
Bootstyp		Halbgleiter/Gleiter	
Geschwindigkeit		17/30Kn	

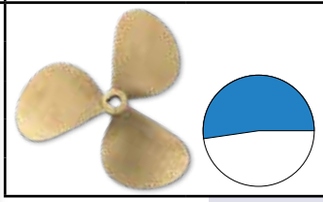

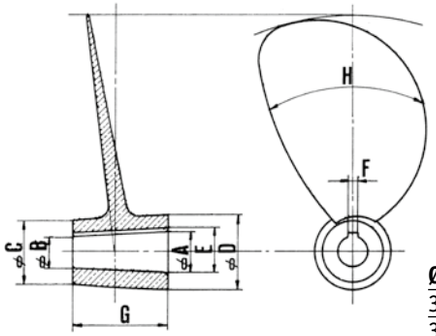

A	B	D	E	C	G	F
20	15.8	35	22.7	30	42	6
22	17.0	39	24.7	37	50	6
25	19.2	42	27.7	37	58	6
28	21.2	45	31.2	40	68	8
30	22.4	52	33.2	45	76	8
32	24.4	52	35.7	45	76	10
35	26.4	57	38.7	50	86	10
40	30.4	64	43.7	55	96	12
45	34.4	75	49.2	65	106	14
50	38.5	84	54.2	75	115	14
55	42.0	94	60.2	80	130	16
60	46.0	105	65.3	90	140	18
65	49.5	120	70.3	100	155	18
70	54.5	120	76.3	100	155	20

Ø mm	Ø inches
305	12
330	13
355	14
380	15
405	16
430	17
455	18
480	19
505	20
535	21
560	22
585	23
610	24
635	25
660	26
685	27
710	28
735	29
760	30

Lieferbar in Durchmesser von 12" bis 21".

Bitte fragen Sie allpa für die aktuelle Verfügbarkeit.

Standard Vorratpropeller sind:

Art.

3141025RC7
3151025RC7
3151030RC7
3151225RC7
3151230RC7
3161330RC7
3161435RC7
3171235RC7
3181235RC7
3191435RC7
3201535RC7
3201640RC7

So bestellen Sie (zum Beispiel) 2-12-09-25-R:

Anzahl Flügel	Durchmesser	Steigung	Ø Welle	Drehrichtung
2	12"	09"	25	R

Radice Propeller

4-Blatt Schiffspropeller Typ B-7

		4-Blatt Modell B-7	
		Fa/F 0,68	
Durchmesser		P/D Max 0,9	
Ø mm	Ø Inch	Steigung	max. Welle
405	16	13 bis 15"	40mm
430	17	13 bis 18"	40mm
455	18	13 bis 18"	40mm
480	19	15 bis 19"	50mm
505	20	15 bis 20"	50mm
535	21	16 bis 20"	50mm
560	22	16 bis 20"	50mm
585	23	18 bis 20"	50mm
610	24	18 bis 20"	50mm
Bootstyp		Verdränger/Halbgleiter	
Geschwindigkeit		8/16Kn	

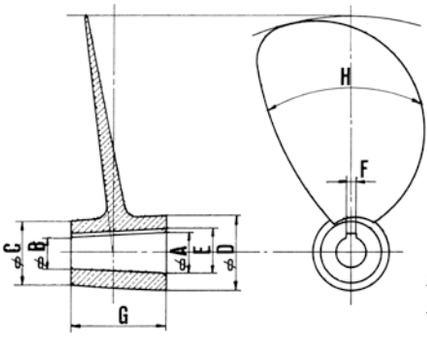

A	B	D	E	C	G	F
20	15.8	35	22.7	30	42	6
22	17.0	39	24.7	37	50	6
25	19.2	42	27.7	37	58	6
28	21.2	45	31.2	40	68	8
30	22.4	52	33.2	45	76	8
32	24.4	52	35.7	45	76	10
35	26.4	57	38.7	50	86	10
40	30.4	64	43.7	55	96	12
45	34.4	75	49.2	65	106	14
50	38.5	84	54.2	75	115	14
55	42.0	94	60.2	80	130	16
60	46.0	105	65.3	90	140	18
65	49.5	120	70.3	100	155	18
70	54.5	120	76.3	100	155	20

Ø mm	Ø inches
305	12
330	13
355	14
380	15
405	16
430	17
455	18
480	19
505	20
535	21
560	22
585	23
610	24
635	25
660	26
685	27
710	28
735	29
760	30

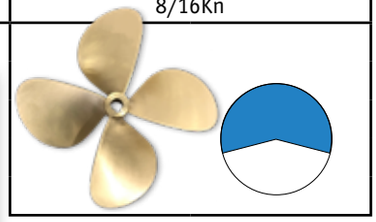

Lieferbar in Durchmesser von 16" bis 24".

Bitte fragen Sie allpa für die aktuelle Verfügbarkeit.

Standard Vorratpropeller sind:

Art.
4161330RB7
4161530RB7
4171430RB7
4171435RB7
4181435RB7
4181635RB7
4181840RB7
4201840RB7
4202040RB7

So bestellen Sie (zum Beispiel) 4-18-14-35-R B7:

Anzahl Flügel	Durchmesser	Steigung	Ø Welle	Drehrichtung
4	18"	14"	35	R

Radice Propeller

4-Blatt Schiffspropeller Typ S-8

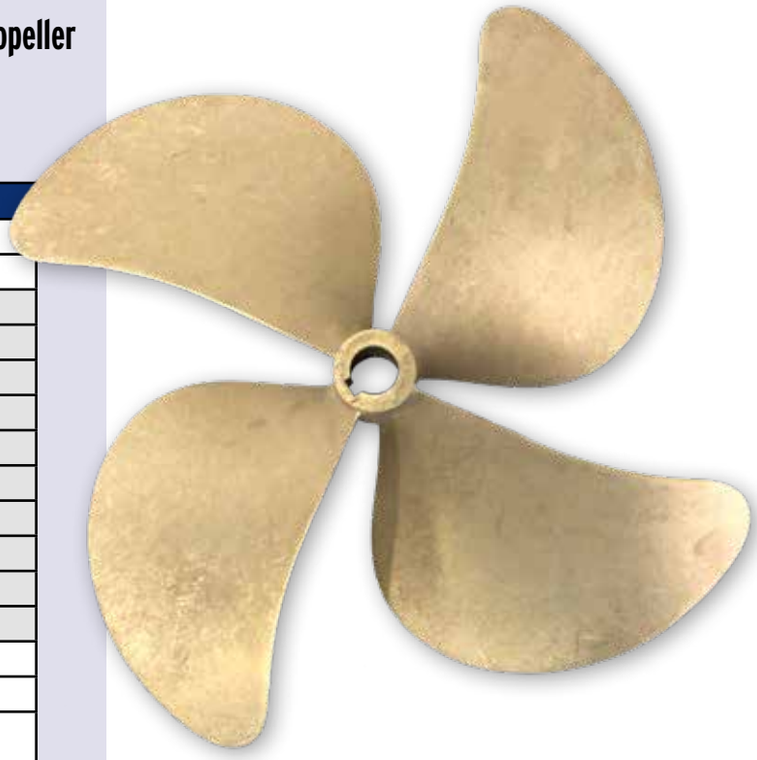

		4-Blatt Modell S-8	
		Fa/F 0,75	
Durchmesser		P/D Max 1,3	
Ø mm	Ø Inch	Steigung	max. Welle
405	16	-	-
430	17	15 bis 24"	40mm
455	18	16 bis 27"	40mm
480	19	16 bis 27"	40mm
505	20	16 bis 27"	40mm
535	21	18 bis 30"	50mm
560	22	18 bis 30"	50mm
585	23	20 bis 32"	50mm
610	24	20 bis 32"	50mm
Bootstyp		Halbgleiter/Gleiter	
Geschwindigkeit		17/30Kn	

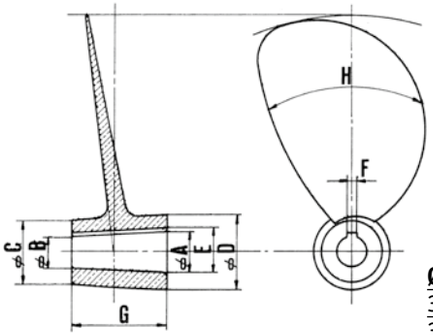

A	B	D	E	C	G	F
20	15.8	35	22.7	30	42	6
22	17.0	39	24.7	37	50	6
25	19.2	42	27.7	37	58	6
28	21.2	45	31.2	40	68	8
30	22.4	52	33.2	45	76	8
32	24.4	52	35.7	45	76	10
35	26.4	57	38.7	50	86	10
40	30.4	64	43.7	55	96	12
45	34.4	75	49.2	65	106	14
50	38.5	84	54.2	75	115	14
55	42.0	94	60.2	80	130	16
60	46.0	105	65.3	90	140	18
65	49.5	120	70.3	100	155	18
70	54.5	120	76.3	100	155	20

Ø mm	Ø inches
305	12
330	13
355	14
380	15
405	16
430	17
455	18
480	19
505	20
535	21
560	22
585	23
610	24
635	25
660	26
685	27
710	28
735	29
760	30

Lieferbar in Durchmesser von 17" bis 24".

Bitte fragen Sie allpa für die aktuelle Verfügbarkeit.

Standard Vorratpropeller sind:

Art.
4161430RS8
4161630RS8
4161830RS8
4171630RS8
4171835RS8
4181735RS8
4181835RS8
4191835RS8
4191940RS8
4202040RS8
4212240RS8

So bestellen Sie (zum Beispiel) 4-17-18-35-R S8:

Anzahl Flügel	Durchmesser	Steigung	Ø Welle	Drehrichtung
4	17"	18"	35	R

Radice 2-Blatt linksdrehende Aluminium Propeller für Saildrive Volvo/Yanmar/ Technodrive/ Nanni

Lieferbar in Durchmesser von 14" bis 19"
Standardmäßig auf Vorrat sind folgende Propeller:

Art.	Art.	Art.	Art.	Art.
21408SDL-AL	21509SDL-AL	21609SDL-AL	21712SDL-AL	21810SDL-AL
21409SDL-AL	21510SDL-AL	21611SDL-AL	21713SDL-AL	21811SDL-AL
21410SDL-AL	21511SDL-AL	21612SDL-AL	21714SDL-AL	21813SDL-AL
21411SDL-AL	21513SDL-AL	21613SDL-AL	21814SDL-AL	

So bestellen Sie: 2-14-09-SD-L

2	14"	09"	SD	L	AL
Anzahl Flügel	Durchmesser	Steigung	Saildrive	Drehrichtung	Aluminium

Radice 3-Blatt linksdrehende Aluminium Propeller für Saildrive Volvo/Yanmar/ Technodrive/ Nanni

Lieferbar in Durchmesser von 13" bis 18"
Standardmäßig auf Vorrat sind folgende Propeller:

Art.	Art.	Art.	Art.
31309SDL-AL	31412SDL-AL	31610SDL-AL	31712SDL-AL
31409SDL-AL	31511SDL-AL	31611SDL-AL	31713SDL-AL
31410SDL-AL	31512SDL-AL	31612SDL-AL	31715SDL-AL
31411SDL-AL	31513SDL-AL	31613SDL-AL	31716SDL-AL
			31816SDL-AL

So bestellen Sie: 3-16-10-SD-L-AL

3	16"	10"	SD	L	AL
Anzahl Flügel	Durchmesser	Steigung	Saildrive	Drehrichtung	Aluminium

Radice 3-Blatt rechtsdrehende Aluminium Propeller mit spezielle Nabe für Selva Saildrive

Lieferbar in Durchmesser von 14"
Standardmäßig auf Vorrat sind folgende Propeller:

Art.
31410SDR-AL
31411SDR-AL

So bestellen Sie: 3-14-09-SD-R-AL

3	14"	09"	SD	R	AL
Anzahl Flügel	Durchmesser	Steigung	Saildrive	Drehrichtung	Aluminium

allpa
marine equipment

2-Blatt Faltpropeller bronze

Lieferbar in Durchmesser von 12″ bis 20″.
Standardmäßig auf Vorrat sind folgende Propeller:

Art.	Art.	Art.	Art.
K110825R	K130925R	K150925R	K171330R
K120825R	K131025R	K151125R	K171430R
-	K131125R	-	K171530R
-	K140925R	K161225R	K181330R
K130725R	K141025R	K171230R	K181430R
K130825R	K141125R	K171325R	K181530R

So bestellen Sie: K-14-09-25-R

K	14″	09″	25	R
2 Blatt-Klapp	Durchmesser	Steigung	Ø Welle	Drehrichtung

Radice 2-Blatt Faltpropeller für Welle

Kompletter Faltpropeller inkl. Nabe!

2-Blatt Faltpropeller bronze

Lieferbar in Durchmesser von 12″ bis 17″.
Standardmäßig auf Vorrat sind folgende Propeller:

Art.	Art.	Art.	Art.
K1308SDL	K1511SDL	K1610SDL	K1711SDL
K1408SDL	K1512SDL	K1611SDL	K1712SDL
K1409SDL	K1513SDL	K1612SDL	K1713SDL
K1509SDL	K1311SDL	K1613SDL	
K1510SDL	K1609SDL	K1710SDL	

So bestellen Sie: K-14-09-SD-L

K	14″	09″	SD	L
2 Blatt-Klapp	Durchmesser	Steigung	Saildrive	Drehrichtung

Radice 2-Blatt Faltpropeller für Saildrive Volvo/Yanmar/ Technodrive/ Nanni

Kompletter Faltpropeller inkl. Nabe!

2-Blatt Faltpropeller bronze mit spezieller Nabe für Selva Saildrive

Lieferbar in Durchmesser von 14″ bis 16″.
Standardmäßig auf Vorrat sind folgende Propeller:

Art.	Art.	Art.
K1308SDR	K1410SDR	K1610SDR
K1309SDR	K1411SDR	K1611SDR
K1408SDR	K1509SDR	K1613SDR
K1409SDR	K1510SDR	

So bestellen Sie: K-14-09-SD-R

K	14″	09″	SD	R
2 Blatt-Klapp	Durchmesser	Steigung	Saildrive	Drehrichtung

Radice 2-Blatt Faltpropeller für Saildrive Selva

Kompletter Faltpropeller inkl. Nabe!

inkl. Hutmutter

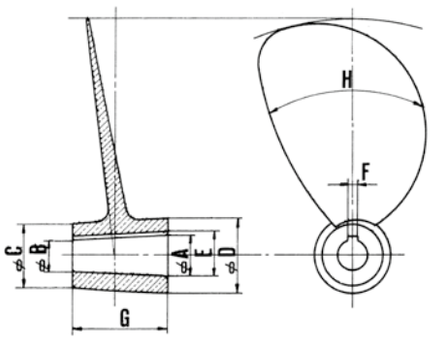

A	B	D	E	C	G	F
20	15.8	35	22.7	30	42	6
22	17.0	39	24.7	37	50	6
25	19.2	42	27.7	37	58	6
28	21.2	45	31.2	40	68	8
30	22.4	52	33.2	45	76	8
32	24.4	52	35.7	45	76	10
35	26.4	57	38.7	50	86	10
40	30.4	64	43.7	55	96	12
45	34.4	75	49.2	65	106	14
50	38.5	84	54.2	75	115	14
55	42.0	94	60.2	80	130	16
60	46.0	105	65.3	90	140	18
65	49.5	120	70.3	100	155	18
70	54.5	120	76.3	100	155	20

Propellerwellen NIRO AISI 329

Konus: 1 : 10
Alle Propellerwellen werden mit Hutmutter, Zinkanode und Keil geliefert.

Art.	ø Welle	Länge
420100	20mm	1000mm
420150	20mm	1500mm
420200	20mm	2000mm
420250	20mm	2500mm
425100	25mm	1200mm
425150	25mm	1600mm
425200	25mm	2000mm
425250	25mm	2400mm
425300	25mm	3000mm
425350	25mm	3500mm
430100	30mm	1200mm
430150	30mm	1600mm
430200	30mm	2000mm
430250	30mm	2400mm
430300	30mm	3000mm
430350	30mm	3500mm
435100	35mm	1200mm
435150	35mm	1600mm
435200	35mm	2000mm
435250	35mm	2400mm
435300	35mm	3000mm
435350	35mm	3500mm
435400	35mm	4000mm
440150	40mm	1600mm
440200	40mm	2000mm
440250	40mm	2400mm
440300	40mm	3000mm
440350	40mm	3500mm
440400	40mm	4000mm

Art.	ø Welle	Länge
445150	45mm	1600mm
445200	45mm	2000mm
445250	45mm	2400mm
445300	45mm	3000mm
445350	45mm	3500mm
445400	45mm	4000mm
450150	50mm	1500mm
450200	50mm	2000mm
450250	50mm	2500mm
450300	50mm	3000mm
450350	50mm	3500mm
450400	50mm	4000mm
455150	55mm	1500mm
455200	55mm	2000mm
455250	55mm	2500mm
455300	55mm	3000mm
455350	55mm	3500mm
455400	55mm	4000mm
460150	60mm	1500mm
460200	60mm	2000mm
460250	60mm	2500mm
460300	60mm	3000mm
460350	60mm	3500mm
460400	60mm	4000mm

Keil Abmessungen (BxHxL in mm):

Welle 20mm:	6x6x30	**Art. 31100100**
Welle 25mm:	6x6x50	**Art. 31100700**
Welle 30mm:	8x7x57,5	**Art. 31100800**
Welle 35mm:	10x8x65	**Art. 31100900**
Welle 40mm:	12x8x70	**Art. 31101000**
Welle 45mm:	14x9x90	**Art. 31101100**
Welle 50mm:	14x9x90	**Art. 31101100**
Welle 55mm:	16x10x100	**Art. 31101400**
Welle 60mm:	18x11x118	**Art. 31101600**

allpa® Hutmutter mit Zinkanode

allpa® Hutmutter mit Zinkanode,
komplett mit NIRO-Sicherungblech.

Hutmutter komplett Art.	Ø Welle (mm)	Gewinde	Einzelne Zinkanode Art.	Einzelne Sicherungs-Ring Art.
465020	20	M12 x 1,5	465120	465220
465025	25	M16 x 1,5	465125	465225
465030	30	M20 x 1,5	465130	465230
465035	35/40	M24 x 2	465135	465235
465040	40	M27 x 2	465140	465240
465045	45	M33 x 2	465145	465245
465045/30	45	M30 x 2	465145	465245/30
465050	50	M36 x 3	465150	465250
465055	55	M40 x 3	465155	465255
465060	60	M45 x 3	465160	465260

Informationen zur Aluminiumanode finden Sie auf S. 136

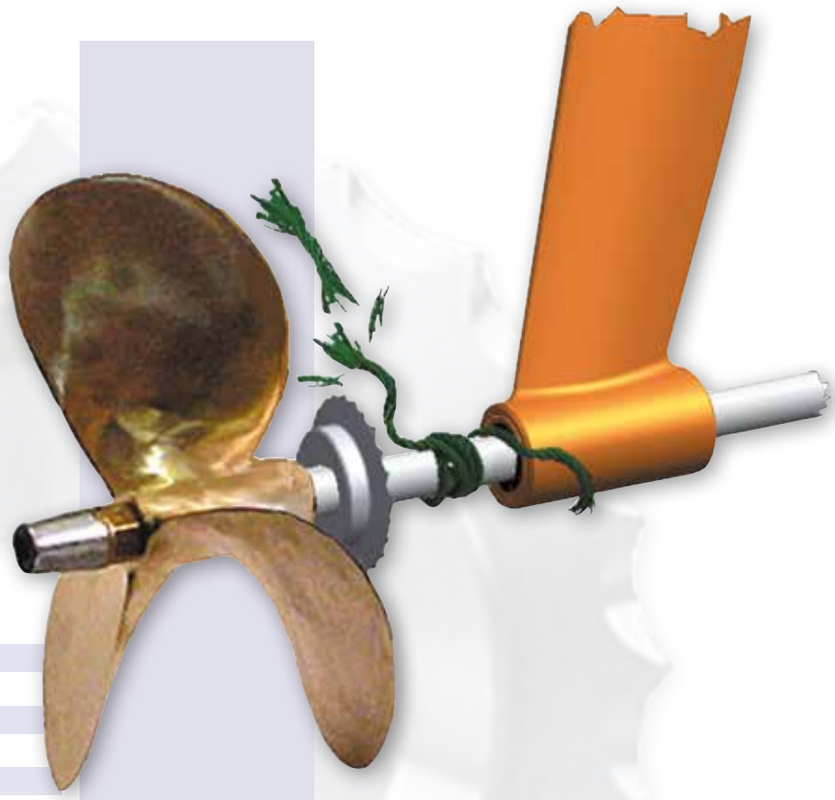

Tauschneider für Propellerwelle und Saildrive

Schneidet Nylon Tau, Fischnetze, Kevlar, und flexible Niro Stahlkabel (bis 7mm).
Aus Qualitätsniro AISI 316L. Messerscharf!
Einfach zu installieren.

Tauschneider für Propellerwelle:

Art.	Ø Welle	Außenmaß	Breite
22.40022022	22mm	80mm	17mm
22.40025022	25mm	80mm	17mm
22.40030022	30mm	80mm	17mm
22.40035022	35mm	100mm	17mm
22.40040022	40mm	100mm	17mm
22.40045022	45mm	120mm	17mm
22.40050022	50mm	120mm	17mm
22.40060022	60mm	150mm	30mm

Tauschneider

Tauschneider für Saildrive:

Einfach zu installieren. In Bezug auf die Abmessungen muss eine neue, modifizierte Anode montiert werden im Raum zu schaffen für den Tauschneider. Diese Anode wird im Satz mitgeliefert (außer für Volvo 130S: keine Modifizierung erforderlich). In der Propellernabe müssen 3 Löcher gebohrt und Gewinde geschnitten werden. Der Tauschneider ist auch Bohrschablone. Eine ausführliche Anleitung wird mitgeliefert.

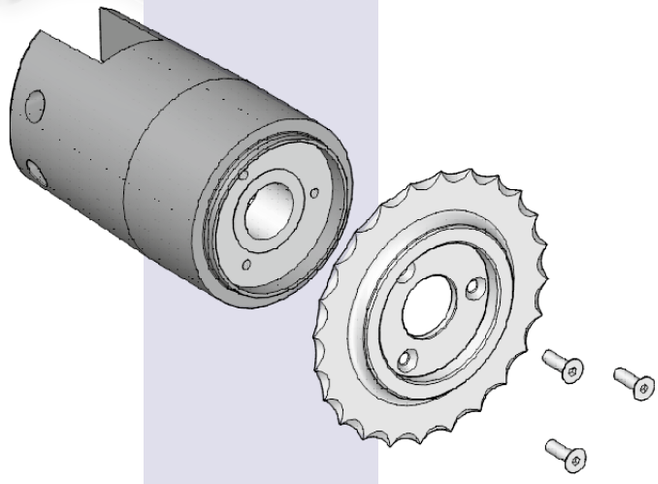

Saildrive	Satz Art.	Schneider Art.	Anode Art.
Yanmar SD20/SD31 (1)	**22.40039023**	-	**22.400390921**
Volvo 120S	**22.40039022**	-	**22.400390922**
Volvo 130S (2)	-	**22.400390251**	-
SEAPROP 60 (Technodrive)	**22.40039024**	-	**22.2481350084**

(1): Nicht geeignet für Flex-O-Fold
(2): Nicht geeignet für Faltpropeller, nur für Festpropeller

Turbine Filters

Art. 9079RK30476

Racor Turbine Filters

Art.	Modell	Kap. L/H	Abm. (HxB)	Anschluß	Filterpatronen
9079021	500FG30	227	292 x 147	M16 x 1-1/2	2010PM-OR
9079022	902FH30	341	432 x 152	M22 x 1-1/2	2040PM-OR
9079023	1002FH30	681	559 x 152	M22 x 1-1/2	2020PM-OR

Racor Marine Turbine Filters CE-Kennzeichnung (ISO 11088 & 10088)

Art.	Modell	Kap. L/H	Abm. (HxB)	Anschluß	Filterpatronen
9079020	500MAM30	227	292 x 197	M16 x 1-1/2	2010PM-OR
9079024	902MAM30	341	432 x 152	M22 x 1-1/2	2040PM-OR
9079026	1002MAM30	681	559 x 152	M22 x 1-1/2	2020PM-OR

Racor Double Turbine Filters

Art.	Modell	Kap. L/H	Abm. (HxB)	Anschluß	Filterpatronen
9079081	75 500FGX30	454	292 x 368	3/4" - 16 UNF	2010PM-OR
9079082	75 1000FGX30	1363	559 x 476	7/8" - 14 UNF	2020PM-OR

Racor Doppelte Marine Turbine Filters CE-Kennzeichnung (ISO 11088 & 10088)

Art.	Model	Kap. L/H	Abm. (HxB)	Anschluß	Filterpatronen
9079081/M	75 500MAXM30	454	292 x 368	3/4" - 16 SAE	2010PM-OR
9079082/M	75 1000MAXM30	1363	559 x 476	7/8" - 14 SAE	2020PM-OR

Durchflußvolum: PS x 0,68 = l/Stunde

Spin On Filters

Spin On Filters - 100 Serie CE-Kennzeichnung (ISO 11088 & 10088)					
Art.	**Modell**	**Kap. L/H**	**Abm. (HxB)**	**Anschluß**	**Filterpatronen**
9079005	110A	57	152 x 81	M14 x 1-1/2	R11T

Spin On Marine Filters - 100 Serie CE-Kennzeichnung (ISO 11088)					
Art.	**Modell**	**Kap. L/H**	**Abm. (HxB)**	**Anschluß**	**Filterpatronen**
9079004	120R-RAC-02	57	211 x 102	1/4" - 18NPTF	S3240

Spin On Filters - 200 Serie					
Art.	**Modell**	**Kap. L/H**	**Abm. (HxB)**	**Anschluß**	**Filterpatronen**
9079001	215R30	57	211 x 102	M14 x 1-1/2	R15P
9079002	230R30	114	229 x 102	M14 x 1-1/2	R20P
9079003	245R30	170	267 x 102	M14 x 1-1/2	R25P

Spin On Filters - 600 Serie					
Art.	**Modell**	**Kap. L/H**	**Abm. (HxB)**	**Anschluß**	**Filterpatronen**
9079011	690R30MTC	340	284 x 114	M16 x 1-1/2	R90P

Doppelte Spin On Filters					
Art.	**Modell**	**Kap. L/H**	**Abm. (HxB)**	**Anschluß**	**Filterpatronen**
9079085	75/B3209	454	278 x 206	M18 x 1-1/2	S3209P

Schlauchtülles für Racor

Art.	Anschluß	Maße
9079210	Schlauchtülle gerade 6mm	M14 x 1-1/2
9079211	Schlauchtülle gerade 8mm	M14 x 1-1/2
9079212	Schlauchtülle gerade 10mm	M14 x 1-1/2
9079201	Hohlschraube M14	M14 x 1-1/2
9079208	Banjobolzen 6mm	M14
9079209	Banjobolzen 10mm	M14
9079216	Unterlegscheiben M14 /st	M14

9079218	Schlauchtülle gerade 8mm	M16 x 1-1/2
9079217	Schlauchtülle rechtwinklig 8mm	M16 x 1-1/2
9079238	Schlauchtülle gerade 10mm	M16 x 1-1/2
9079237	Schlauchtülle rechtwinklig 10mm	M16 x 3/8"
9079207	Hohlschraube M16	M16 x 1-1/2
9079214	Banjobolzen 12mm	M16
9079215	Unterlegscheiben M16 /st	M16
9079225	Fitting für Kupferleitung 10mm	M16 x 1-1/2
9079220	Übergangsstück M16 -> M14	M16 x 1-1/2

9079203	Hohlschraube M18	M18 x 1-1/2
9079204	Banjobolzen 10mm	M18
9079230	Banjobolzen 12mm	M18
9079228	Banjobolzen 16mm	M18
9079205	Unterlegscheiben M18 /st	M18
9079221	Verlauf M18 -> M16	M18 x 1-1/2
9079233	Verlauf M22 -> M18	M22 x 1-1/2
9079222	Verlauf M22 -> M16	M22 x 1-1/2
9079223	Schlauchtülle gerade 19mm	M22 x 1-1/2

Für Schlauchklemmen bitte sehen Sie 629

Wasser im Kraftstoff Detection Kit
Art. 9079RK30880
Geeignet für alle Racor Filter.

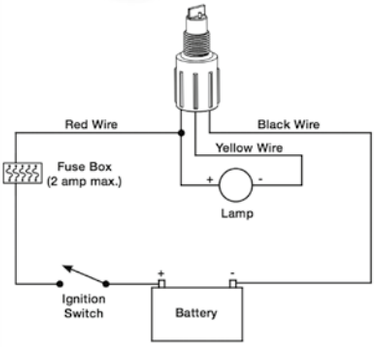

Satz umfaßt:
- Wasser im Kraftstoff Detection Sensor
- Kontrolllampe mit Befestigungsflansch
- Kabel mit wasserdichtem Stecker

Racor Spin On Filters Ersatzfilterpatronen

Filterpatronen	30 micron P	10 micron T	2 micron S	Modell
	Art.	Art.	Art.	
R11		**9079093**		110A
R15	**9079051**	**9079038**	**9079039**	215R
R20	**9079052**	**9079048**	**9079049**	230R
R24	**9079041**	**9079042**	**9079040**	220R
R25	**9079053**	**9079055**	**9079044**	245
R26	**9079046**	**9079047**	**9079045**	225R
R45	**9079056**	**9079062**	**9079058**	445R 645R
R60	**9079063**	**9079059**	**9079057**	460R 660R
R90	**9079060**	**9079061**		490R 690R
R120	**9079054**	**9079064**		4120R
S3209	**9079088**	**9079126**		079085
S3209P	**9079087** ->	mit Klarsichtbehälter		079085
S3232		**9079090**		660R
S3227		**9079095**		490R
S3240		**9079065**		660RAC

Racor (Marine) Turbine Filters Ersatzfilterpatronen

Filterpatronen	30 micron P	10 micron T	2 micron S	Modell
	Art.	Art.	Art.	
2010 P/T/S M-OR	**9079071**	**9079076**	**9079077**	500 Turbine
2020 P/T/S M-OR	**9079073**	**9079069**	**9079068**	1000 Turbine
2040 P/T/S M-OR	**9079072**	**9079078**	**9079079**	900 Turbine

Sierra Ersatz-filterpatronen für Benzin

Art. 64187789	21 micron Filter. Ersetzt: OMC 502906 Volvo 3852413, 3851218-2
Art. 64187846	21 micron Filter. Ersetzt: OMC 502905
Art. 64187944	10 micron Filter. Ersetzt: Mercury 35807172, 802893Q
Art. 64187946	10 micron Filter. Ersetzt: OMC 502905
Art. 64187947	10 micron Filter. Ersetzt: Suzuki 99105-20006, Honda 17670-ZW1-030GH
Art. 64187955	10 micron Filter. Ersetzt: Yamaha 68F-24563-10-00

Kraftstoff-inline-Filter

Universal Kraftstoff-in-line-Filter
Für Schlauch Ø6-8mm

Art. 9000026	Benzinfilter für Motoren bis 2000cc rechtwinklig
Art. 9000030	Benzinfilter für Motoren bis 3500cc
Art. 9000027	Dieselfilter für Motoren bis 2000cc rechtwinklig
Art. 9000031	Dieselfilter für Motoren bis 3500cc
Art. 9000033	Dieselfilter für Motoren über 3500cc

DOPPELTE Dieselfilter mit Wasserseparator:
1 x Klarsichtbehälter und 1 x Aluminiumbehälter, Ablaßnippel und austauschbares Filterelement. Geeignet für Motoren bis maximal 3500cc. Kapazität 50l/St., Exkl. Anschlußnippel.
Art. 486400

2x Aluminiumbehälter, Ablaßnippel und austauschbares Filterelement. Geeignet für Motoren bis maximal 3500cc. Kapazität 50l/St. Exkl. Anschlußnippel.
Art. 486401 ISO 7840:2004, ISO 10088:2009

Dieselfilter EINZELN mit Wasserseparator:
Klarsichtbehälter, Ablaßnippel und austauschbares Filterelement. Geeignet für Motoren bis maximal 3500cc. Kapazität 50l/St. Exkl. Anschlußnippel.
Art. 486410

Aluminiumbehälter, Ablaßnippel und austauschbares Filterelement. Geeignet für Motoren bis maximal 3500cc. Kapazität 50l/St. Exkl. Anschlußnippel.
Art. 486420 ISO 7840:2004, ISO 10088:2009

Einzeln Ersatzfilter für 486400, 486401, 486410 und 486420. Geeignet für Motoren bis maximal 3500cc. Kapazität 50l/St.
Art. 486470

Dieselfilter mit Wasserseparator

90° Anschlusssatz mit 2 Banjobolzen mit Adapter 8mm, 4 Unterlegscheiben
Art. 486491

90° Anschlusssatz mit 2 Banjobolzen mit Adapter 10mm, 4 Unterlegscheiben
Art. 486492

Gerader Anschlusssatz mit 2 Schlauchtüllen 8mm
Art. 486493

M14x1,5

Gerader Anschlusssatz mit 2 Schlauchtüllen 10mm
Art. 486494

Kraftstoff-Wasser Separator Kit

Art. 641878521	Filter mit Aluminium Bracket und 2x Blindstopfen, ohne Schlauchnippel
Art. 64187845	Filterpatrone 21 Mikron
Art. 64187945	Filterpatrone 10 Mikron

Kraftstoff-Wasser Separator Kit mit Aluminium Behälter

Art. 64187951	Filter und Halter mit Wasserseparator, Aluminium Behälter, Ablassnippel und Austauschbares Filterelement. Ohne Schlauchnippel.
Art. 64187919	10 Mikron Filterpatrone
Art. 64187924	Einzelne Aluminium Behälter

Schlauchnippel

Art. 64188042	Gerade Schlauchnippel 1/4" NPT x 1/4" (Ø6mm)
Art. 64188055	Gerade Schlauchnippel 1/4" NPT x 5/16" (Ø8mm)
Art. 9064302	90° Schlauchnippel 1/4" x 3/8" Schlauch (Ø10mm)
Art. 64184256	Blindstopfen 1/4" NPT

Merkmale:
- Stahl-Endkappen auf der Patrone. Ausgerüstet mit starker Feder.
- Pulverbeschichtete Außenseite, epoxybeschichtete Innenseite für Korrosionsschutz.
- Aluminium Halter mit 1/4" NPT Anschlüsse für Einlass/Auslass.
- Erfüllt OEM-Spezifikationen.
- Separiert kein 2-Takt Öl vom Benzin!
- Beste Durchfluss-Kapazität von allen großen Marken (max. 470 l/Stunde)
- Entfernt 98,8% des emulgierten Wassers.
- Nicht für Diesel Kraftstoff.

*Nicht empfohlen für 1992 Gen II 4.3L/4.3LX Mercruiser mit elektrische Förderpumpe und in-line Kraftstoff-Filter (OEM#35-805031T).

Sierra Kraftstoff-Wasser Separator

Empfohlen für alle 2- & 4-Takt Benzinmotoren*

CE

Siehe auch S. 109/110

Anti-Schaum-Treibstoff-überlauf

Art. 486590

Dieser Anti-Schaum-Überlauf ist direkt an einen Deckeinfüllstutzen zu montieren. Überlaufender Treibstoff und die Schaumkrone werden aufgefangen und laufen wieder zurück in den Tank. Komplett mit 2 Gummi-Adaptern mit Klemme für 38 oder 50mm Anschluß.
Tankseitig gibt es 38 und 50mm Schlauchanschlüsse.

Öl- und Benzinbeständiger Gummi-Kraftstoffschlauch mit stählerner Spirale

Geeignet für Diesel, Bio-Diesel und bleifreies Benzin.

Standard: • SAE J 1527 • USCG A1 R2
• ISO 7840 A1 CE
Genehmigt: • CE • CE 0474 RINA • LLOYD'S REGISTER

• Farbe: schwarz mit rotem Streifen mit Aufdruck
• Temp.: -30°C + 100°C

Art. 852532	25 x 32mm – max 10bar
Art. 853245	32 x 44mm – max 10bar, mit Stahlspirale
Art. 853852	38 x 51mm – max 10bar, mit Stahlspirale
Art. 855065	51 x 64mm – max 10bar, mit Stahlspirale

Öl- und Benzinbeständiger Gummi-Kraftstoffschlauch

Geeignet für Diesel, Bio-Diesel und bleifreies Benzin.
Standard: • SAE J 1527 • USCG A1 R1
• ISO 7840 A1 CE
Genehmigt: • CE • CE 0474 RINA • LLOYD'S REGISTER

Farbe: schwarz, glatt mit Aufdruck • Temp. -30°C + 100°C

Art. 9002012	6 x 16mm – max 14bar
Art. 9002013	8 x 17mm – max 14bar
Art. 9002060	10 x 19mm – max 14bar
Art. 9002062	12,5 x 22mm – max 12bar
Art. 9002014	16 x 26mm – max 10bar

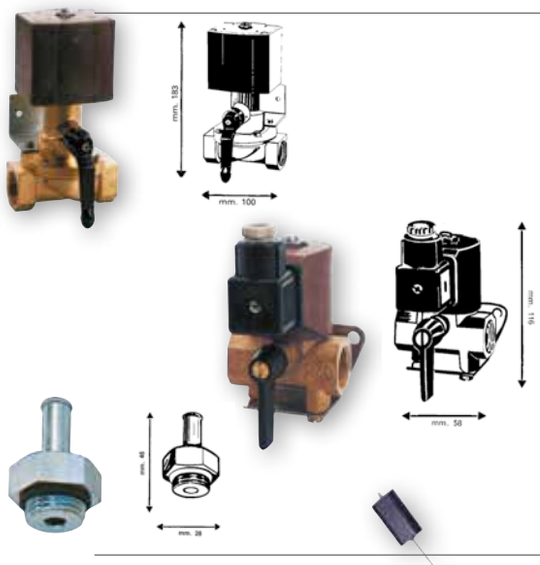

Elektrische Sperrventile für Kraftstoff

Art. 310020	12V/12W 1/2" Innengewinde
Art. 310021	24V/12W 1/2" Innengewinde Durchlaß Ø7mm, Durchstrom 80/100 ltr/ Stunde, aus Bronze und NIRO, mit by-pass Funktion
Art. 310022	12V/60W 1" Innengewinde
Art. 310023	24V/60W 1" Innengewinde Durchlaß Ø25mm, aus Bronze und NIRO, mit By-pass Funktion
Art. 310090	Anschlussnippel 1/2" x Ø10mm Schlauch
Art. 310091	Anschlussnippel 1/2" x Ø8mm Kupfer
Art. 310092	Anschlussnippel 1/2" x Ø10mm Kupfer
Art. 310093	Anschlussnippel 1/2" x Ø12mm Kupfer

Strom an: offen
Strom aus: dicht

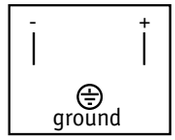

Kraftstoff-Anzeige und Geber

CODE F

Kraftstoff-Geber (240-33 Ohm).
5-Loch-Flansch, Arm rechts oder links anzubauen, für Tanks mit einer Höhe von 4-24" (10-61cm).
Neue „VITON" Flanschpackung: geeignet für alle Kraftstoffarten (weltweit).

Art. 90424K	Kraftstoff-Geber
Art. 57902E	Kraftstoff-Anzeige

NIRO-Einbautanks mit Flanschplatte

NIRO-Einbautanks mit Flanschplatte (mit Ausnahme 21, 32 und 50l senkrecht), Rücklauf und Entlüftung. Unterseite versehen mit 1/4" Ablassschraube.Für Einbau des Tankmessers (TFX/VDO) vorbereitet (außer bei 21 l Tank).
Materialstärke bis zum 90lTank: 1 mm
Materialstärke 120l Tank: 1,2 mm
Die Tanks ab 50l sind mit Schlingerblech ausgestattet. Der Inhalt dieser Tanks ist berechnet auf der Basis rechtwinkliger Ecken, also ohne Berücksichtigung des Krümmungsradius!

Art. 9020001	21l waagerecht	Abm. 30x35x20cm (LxBxH)
Art. 9020002	21l senkrecht	Abm. 30x20x35cm (LxBxH)
Art. 9035001	32l waagerecht	Abm. 60x35x17cm (LxBxH)
Art. 9035002	32l senkrecht	Abm. 60x17x35cm (LxBxH)
Art. 9050001	50l waagerecht	Abm. 70x35x20cm (LxBxH)
Art. 9050002	50l senkrecht	Abm. 70x20x35cm (LxBxH)
Art. 9070000	70l waagerecht	Abm. 70x35x28cm (LxBxH)
Art. 9090000	90l waagerecht	Abm. 90x35x28cm (LxBxH)
Art. 120000	120l waagerecht	Abm.120x35x28cm (LxBxH)
Art. 9008270	Einfüllsatz	

21, 32 & 50l Tanks (vertikal)
Einfüllstutzen Ø50mm

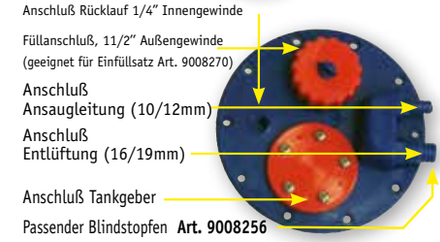

NIRO-Tankbügel

Satz Bügel zur einfachen Befestigung von NIRO-Kraftstofftanks

Art. 9075035	Satz von 2 Bügel für 32l Tanks
Art. 9075050	Satz von 2 Bügel für 21 & 50l Tanks
Art. 9075070	Satz von 2 Bügel für 70-90-120l Tanks

Deckelgröße Ø85mm, Lochgröße Ø50mm, Höhe 81mm

Kunststoff-Einbautanks

Kraftstofftanks aus Polyethylen, ausgerüstet mit Flanschplatte

Art. 9000042	42l	500x350x300 (+20) mm (lxbxh)
Art. 9000055	55l	650x350x300 (+20) mm (lxbxh)
Art. 9000070	70l	800x350x300 (+20) mm (lxbxh)
Art. 9008033	33l	500x350x230 (+20) mm (lxbxh)
Art. 9008043	43l	650x350x230 (+20) mm (lxbxh)
Art. 9008053	53l	800x350x230 (+20) mm (lxbxh)
Art. 9008080	62l	660x300x410 (+25) mm (lxbxh)
Art. 9008110	91l	910x300x410 (+25) mm (lxbxh)
Art. 9008102	102l	800x400x400 (+25) mm (lxbxh)
Art. 9008120	120l	950x400x400 (+25) mm (lxbxh)
Art. 9008140	140l	1100x400x400 (+25) mm (lxbxh)

Art. 9008270 Einfüllsatz für Krafstofftanks
Anschluß Ø38-50-60mm

Flanschplatte

Art. 9008250	Flanschplatte kompl. mit Anschlußteilen. Ø Platte: 175mm Lochmaß: 120mm
Art. 482017	Einzelne Schlauchtüle (1/4" x 8mm)
Art. 1004A6	Einzelne Schlauchtüle (1/4" x 6mm)
Art. 9008249	Einzelne O-Ring für Flanschplatte

Diese Flanschplatte ist standardmäßig auf o.g. Einbautanks montiert.

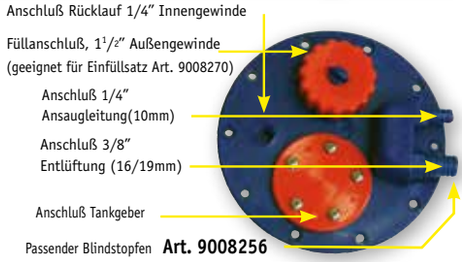

Geruchfilter für Krafstoff- & Fäkalientanks

Art. 483602	Kunststoff Geruchfilter mit aktiv Karbon, für Krafstofftanks und Fäkalientanks. Mit Halterung. Schlauchanschluß Ø19-25mm D=150mm, H=132mm (204mm inkl. Schlauchanschlüsse) **Art. 483604** Ersatzfilterelement

NIRO Deckeinfüll-stützen

NIRO 316 Deckeinfüllstutzen mit farbkodierten Symbolen und graviertem Text. Rechte Ausführung mit Ø38mm Schlauchanschluß. Einbau Tiefe ist 90mm

Art. 269030 Diesel **mit Entlüftung,**
Ø38mm schlauchanschluß und eingraviertem Text in Montagering aus NIRO

Art. 269031 Water **mit Entlüftung,**
Ø38mm schlauchanschluß und eingraviertem Text in Montagering aus NIRO

NIRO Deckeinfüll-stützen

NIRO Deckeinfüllstutzen mit farbkodierten Symbolen und graviertem Text, komplett mit Schlüssel. Rechte oder 30° Ausführung mit Ø38mm Schlauchanschluß.
Tiefe ist 76mm

0° Modelle	**30° Modelle**
Ø Flansch 76mm	Ø Flansch 76mm
Art. 9078221 Water	**Art. 9078715** Water
Art. 9078218 Waste	**Art. 9078716** Waste
Art. 9078219 Gas	**Art. 9078717** Gas
Art. 9078222 Diesel	**Art. 9078713** Diesel
Art. 9078220 Fuel	**Art. 9078718** Fuel
Art. 9078223 Oil	**Art. 9078714** Oil
Art. 9078224 Petrol	**Art. 9078719** Petrol

Art. 9078225 Schlüssel einzeln LZL 30mm
Art. 9078227 Drehverschluß (Deckel) einzeln (1-¼")

Deckeinfüll-stutzen

Gehäuse aus Kunststoff mit NIRO Deckel (A)

Art. 482043	Fuel	Ø38mm
Art. 482044	Fuel	Ø50mm
Art. 482045	Water	Ø38mm

Gehäuse aus Kunststoff mit verchromtem Deckel (B)

Art. 482046	Fuel	Ø38mm
Art. 482047	Fuel	Ø50mm
Art. 482048	Water	Ø38mm

Deckeinfüll-stutzen

Aus verchromtem Messing,
komplett mit Schlüssel.
Innengewinde 1-½".
Aufbau Ø83mm, Lochmaß Ø54mm, Länge 48mm

Art. 9001173 „FUEL"
Art. 9001175 „AQUA"

Art. 9001174 Einzelschlüssel LZL 25mm

Deckeinfüll-stutzen

Deckeinfüllstutzen mit ausklappbarem, Schlüssel, verchromtes Messing. Aufbau Ø89mm, Lochmaß Ø50mm, Länge 81mm

Art. 482040	Deckeinfüllstutzen **„DIESEL"**, Schlauchgröße 50mm
Art. 482041	Deckeinfüllstutzen **„WATER"**, Schlauchgröße 50 und 35mm
Art. 482042	Deckeinfüllstutzen **„FUEL"**, Schlauchgröße 50

Nylon Deckein-füllstutzen mit farbkodiertem Schlüssel

4 St. Farbschlüssel mitgeliefert: rot/Benzin, grün/Diesel, blau/Trinkwasser, schwarz/Schmutzwasser
6 st. Aufkleber werden mitgeliefert: Diesel, Fuel, Gas, Petrol, Waste, Water

Art. N2940006 Schlauchanschluß Ø38mm
Art. N2940007 Schlauchanschluß Ø51mm

Art. FA2631-2647
NIRO-Schraubschlauchklemmen,
mit gefalztem und abgerundetem Rand.
Lieferung pro 4 Stück verpackt.

Art.	ømm	H(mm)	VpE	Nm
FA2631	8-12	12,7	4	3
FA2632	11-20	12,7	4	3
FA2633	13-23	12,7	4	3
FA2634	14-27	12,7	4	3
FA2635	21-38	12,7	4	3
FA2636	21-44	12,7	4	3
FA2637	27-51	12,7	4	4
FA2638	40-64	12,7	4	4
FA2639	46-70	12,7	4	4
FA2640	52-76	12,7	4	4
FA2641	65-89	12,7	4	4
FA2642	78-102	12,7	4	4
FA2644	91-114	12,7	4	4
FA2645	117-140	12,7	4	4
FA2646	143-165	12,7	4	4
FA2647	156-178	12,7	4	4

stainless steel 316

Art. FA2602-2630
NIRO-Schlauchklemmen, wenn große Klemmkraft gebraucht wird (10-45 kg/cm²), mit Bolzen, gefalztem und abgerundetem Rand, wiederverwendbar.
Lieferung pro Stück.

Art.	ømm	H(mm)	L(mm)
FA2602	29-31	20x0,8	6x 50
FA2603	32-35	20x0,8	6x 50
FA2604	36-39	20x0,8	6x 50
FA2605	40-43	20x0,8	6x 50
FA2606	44-47	22x1,2	7x 60
FA2607	48-51	22x1,2	7x 60
FA2608	52-55	22x1,2	7x 60
FA2609	56-59	22x1,2	7x 60
FA2610	60-63	22x1,2	7x 60
FA2611	64-67	22x1,2	7x 60
FA2612	68-73	24x1,5	8x 75
FA2613	74-79	24x1,5	8x 75
FA2614	80-85	24x1,5	8x 75
FA2615	86-91	24x1,5	8x 75
FA2616	92-97	24x1,5	8x 85
FA2617	98-103	24x1,5	8x 85
FA2618	104-112	24x1,5	8x 85
FA2619	113-121	24x1,5	8x 85
FA2620	122-130	24x1,5	8x 85
FA2621	131-139	26x1,7	10x 95
FA2622	140-148	26x1,7	10x 95
FA2623	149-161	26x1,7	10x 95
FA2624	162-174	26x1,7	10x105
FA2625	175-187	26x1,7	10x105
FA2626	188-200	26x1,7	10x105
FA2627	201-213	26x1,7	10x105
FA2628	214-226	26x1,7	10x105
FA2629	227-239	26x1,7	10x105
FA2630	240-252	26x1,7	10x105

NIRO-Schlauch-klemmen

Niro Borddurchlass für Auspuff - 45°

	A mm	B mm	C mm	D mm	E mm
Art. 9048540	40	60	60	13.5	70
Art. 9048550	50	75	75	16.5	86
Art. 9048563	63	90	90	20.0	104
Art. 9048576	76	110	110	25.0	130
Art. 9048590	90	110	110	30.0	156
Art. 9048602	102	115	115	35.0	175

Borddurchlass Auspuff

Art.	A mm	B mm	C mm	D mm	E mm
9078940	38	146	51,5	72	32+40
9078701	52	116	56	80	32
9078702	76	146	88	118	33

Mit niro Klappe.

Borddurchlaß Auspuff NIRO

Borddurchlaß Auspuff NIRO 316. flush Befestigungsschrauben. Mit Gummi Klappe.

	Ø Schlauch mm	Ø Kragen mm
Art. 9024140	40	75
Art. 9024145	45	75
Art. 9024150	50	100
Art. 9024160	60	100
Art. 9024175	75	131
Art. 9024190	90	131

Borddurchlässe

aus Messing, mit Tülle

Art. 9001123B15	3/8"x15mm	**Art. 9001123G45**	1 1/2"x45mm
Art. 9001123C18	1/2"x18mm	**Art. 9001123J57**	2"x57mm
Art. 9001123D24	3/4"x24mm	**Art. 9001123K70**	2 1/2"x72mm
Art. 9001123E30	1"x30mm	**Art. 9001123L80**	3"x80mm
Art. 9001123F40	1 1/4"x40mm		

Auspuffschlauch mit Lloyd's Abnahme

Sehr flexibel mit stählerner Spirale. Farbe schwarz mit grünem Streifen mit Aufdruck: "Marine Wet Exhaust – Approved Lloyd's Register no. 96/00127 (E3) & 96/00126 (E3)"

Art.		Art.	
800040	40 x 50mm	**800075**	76 x 86mm
800045	45 x 55mm	**800090**	90 x 100mm
800050	50 x 62mm	**800100**	102 x 113mm
800060	60 x 70mm	**800127**	127 x 137mm
		800152	152 x 164mm

Wasser-sammler/ Schalldämpfer NIRO 316-L

Art.	Anschluss (mm)	Inhalt	Ein	Aus	Abmessungen (L x Ø)
905241542	40mm	4l	0°	0°	200 x 160mm
905241540	40mm	4l	0°	45°	200 x 160mm
905241547	45mm	4l	0°	0°	200 x 160mm
905241545	45mm	4l	0°	45°	200 x 160mm
905241548	51mm	4l	0°	0°	200 x 160mm
905261699	51mm	4l	0°	45°	200 x 160mm
905241549	51mm	6l	0°	0°	300 x 160mm
905261698	51mm	6l	0°	45°	300 x 160mm
905241555	57mm	6l	0°	0°	300 x 160mm
905241557	57mm	6l	0°	45°	300 x 160mm
905255473	63mm	6l	0°	0°	300 x 160mm
905241563	63mm	6l	0°	45°	300 x 160mm
905241550	76mm	6l	90°	45°	300 x 160mm
905241552	76mm	8l	0°	0°	400 x 160mm
905254547	76mm	8l	0°	45°	400 x 160mm
905241551	76mm	8l	90°	45°	400 x 160mm
905252928	89mm	12l	0°	0°	360 x 210mm
905252927	89mm	15l	0°	0°	450 x 210mm
905252930	89mm	15l	0°	45°	450 x 210mm
905262975	100mm	17l	0°	0°	500 x 215mm
905262977	100mm	17l	0°	45°	500 x 215mm
905262979	100mm	24l	0°	0°	500 x 245mm
905272977	127mm	30l	45°	90°	550 x 265mm

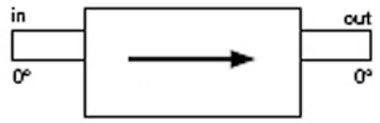

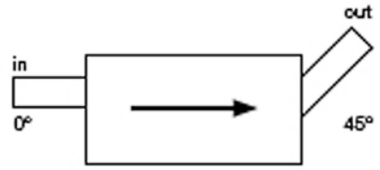

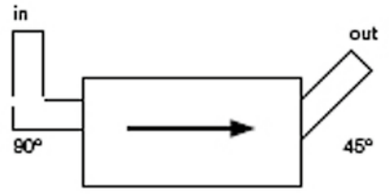

Horizontale Wassersammler, NIRO 304

Volum 4,6 l:

	Ø (mm)	Breite (mm)	Ø Schlauch (mm)
Art. 9004400	160	230(+2 x 50)	40
Art. 9004450	160	230(+2 x 50)	45
Art. 9004500	160	230(+2 x 50)	50
Art. 9004600	160	230(+2 x 50)	60

NIRO horizontale Wassersammler

Vertikale Wassersammler, NIRO 304

Volum 4,0 l:

	Ø (mm)	H (mm)	Ø Schlauch (mm)
Art. 9003400	160	200 (+50)	40
Art. 9003450	160	200 (+50)	45
Art. 9003500	160	200 (+50)	50
Art. 9003600	160	200 (+50)	60

Volum 21 l:

Art. 9003601	300	300 (+ 2 x 50)	60
Art. 9003750	300	300 (+ 2 x 50)	75
Art. 9003900	300	300 (+ 2 x 50)	90

Vertikale Wassersammler

9003400-9003600

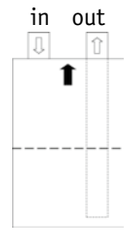

9003601-9003900

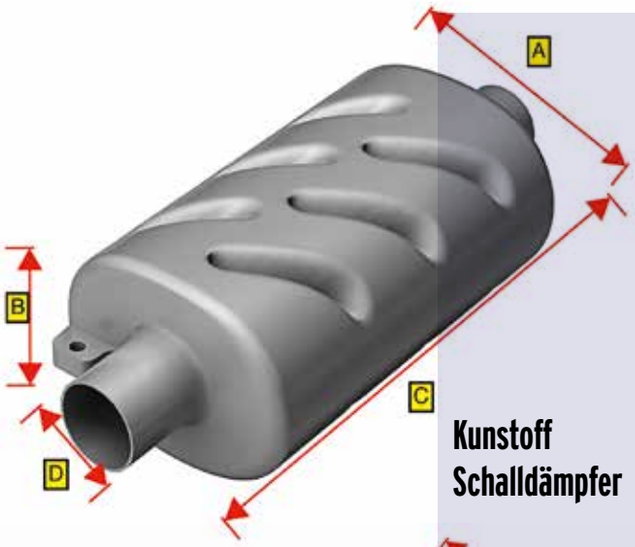

Kunstoff Schalldämpfer

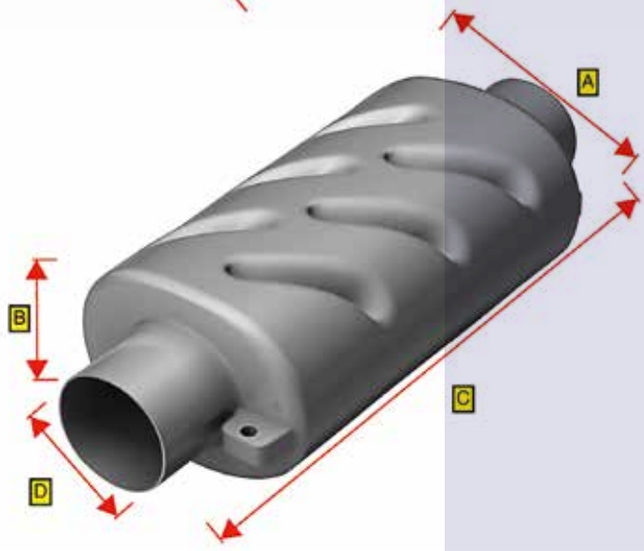

Dank das Design dieser Schalldämpfer, wird das Rauschen erheblich reduziert

	D mm	A mm	B mm	C mm
Art. 486230	40	150	105	375
Art. 486231	45	150	105	375
Art. 486232	50	150	105	375
Art. 486233	60	150	105	375
Art. 486234	75	150	105	375
Art. 486235	90	183	135	460
Art. 486236	102	183	135	460

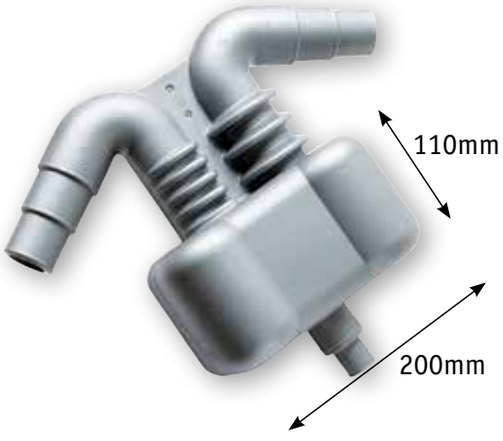

Gas/Wasser - Abscheider für Stromerzeuger

Funktioniert auch als Schalldämpfer
Gas-In- und Auslass: 40-45-50mm
Wasserauslass: 15 &38mm
Kapazität: 2,5l

Art. 486220

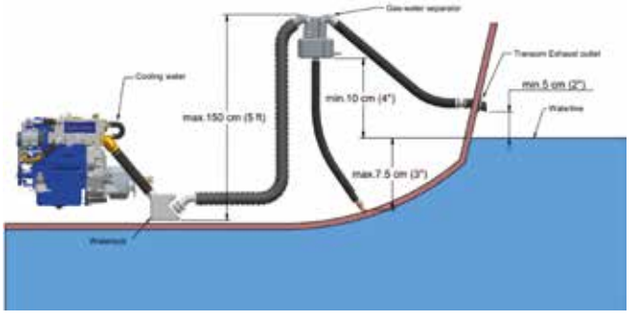

Auspuffschlauch mit Lloyd's Abnahme

Sehr flexibel mit stählerner Spirale. -25° - +120°C.
Farbe schwarz mit grünem Streifen mit Aufdruck:
"Marine Wet Exhaust – Approved Lloyd's Register no. 96/00127 (E3) & 96/00126 (E3)"

Art.		Art.	
800040	40 x 50mm	**800075**	76 x 86mm
800045	45 x 55mm	**800090**	90 x 100mm
800050	50 x 62mm	**800100**	102 x 113mm
800060	60 x 70mm	**800127**	127 x 137mm
		800152	152 x 164mm

Borddurchlass Auspuff

Art. 486215
Ø40/45/50mm (= Innenmaß: für Rohr!)
mit NIRO 316 Ring

Kunststoff-Schwanenhälse

Für Auspuffschlauch Ø40, 45 und 50mm,
Spiegelseiting Ø50mm.

Art. 486205 180°
Art. 486206 150°

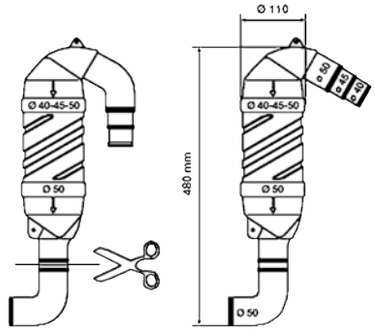

Kunststoff Wassersammler kombiniert mit Schalldämpfer

486200

Kunststoff-Wassersammler kombiniert mit Schalldämpfer.
Wandstärke 8 mm.

Art.	Durchmesser	Inhalt	Kapazität
486200	40/45/50mm	7l	bis 50PS
486201	55/60/65mm	20l	bis 115PS
486210	75/90mm	33l	bis 150PS
486211	100/115mm	33l	bis 300PS

486201

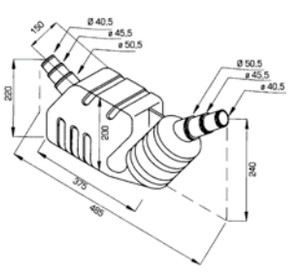

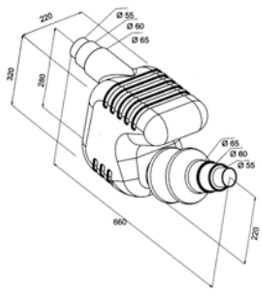

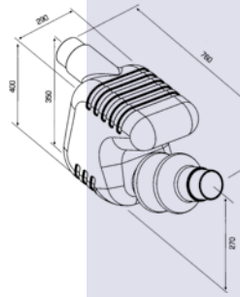

486210

486200 **486201** **486210**

Schlauchtülle aus Messing

Art. 1004A6	1/4"x	6mm	**Art. 1004E30**	1"	x 30mm
Art. 1004A8	1/4"x	8mm	**Art. 1004E32**	1"	x 32mm
Art. 1004A10	1/4"x	10mm	**Art. 1004F32**	1 1/4"	x 32mm
Art. 1004B10	3/8"x	10mm	**Art. 1004F38**	1 1/4"	x 38mm
Art. 1004B13	3/8"x	13mm	**Art. 1004F40**	1 1/4"	x 40mm
Art. 1004B15	3/8"x	15mm	**Art. 1004G38**	1 1/2"	x 38mm
Art. 1004C14	1/2"x	14mm	**Art. 1004G40**	1 1/2"	x 40mm
Art. 1004C16	1/2"x	16mm	**Art. 1004G45**	1 1/2"	x 45mm
Art. 1004C20	1/2"x	20mm	**Art. 1004G50**	1 1/2"	x 50mm
Art. 1004D13	3/4"x	13mm	**Art. 1004J50**	2"	x 50mm
Art. 1004D16	3/4"x	16mm	**Art. 1004J60**	2"	x 60mm
Art. 1004D20	3/4"x	20mm	**Art. 1004K70**	2 1/2"	x 70mm
Art. 1004D25	3/4"x	25mm	**Art. 1004L80**	3"	x 80mm
Art. 1004E25	1"	x 25mm			

Borddurchlässe aus Messing

Art. 9001121B	3/8"	**Art. 9001121F**	1 1/4"
Art. 9001121C	1/2"	**Art. 9001121G**	1 1/2"
Art. 9001121D	3/4"	**Art. 9001121J**	2"
Art. 9001121E	1"	**Art. 9001121K**	2 1/2"
		Art. 9001121L	3"

Kugelhähne aus vernickeltem Messing

Art. 9001540A	1/4"	**Art. 9001540F**	1 1/4"
Art. 9001540B	3/8"	**Art. 9001540G**	1 1/2"
Art. 9001540C	1/2"	**Art. 9001540J**	2"
Art. 9001540D	3/4"	**Art. 9001540K**	2 1/2"
Art. 9001540E	1"		

Wasserlöffel aus Messing

Art. 9001120B	3/8"	**Art. 9001120F**	1 1/4"
Art. 9001120C	1/2"	**Art. 9001120G**	1 1/2"
Art. 9001120D	3/4"	**Art. 9001120J**	2"
Art. 9001120E	1"		

Borddurchlässe aus Messing, mit Tülle

Art. 9001123B15	3/8"x15mm	**Art. 9001123G45**	1 1/2"x45mm
Art. 9001123C18	1/2"x18mm	**Art. 9001123J57**	2"x57mm
Art. 9001123D24	3/4"x24mm	**Art. 9001123K70**	2 1/2"x72mm
Art. 9001123E30	1"x30mm	**Art. 9001123L80**	3"x80mm
Art. 9001123F40	1 1/4"x40mm		

NIRO Schlauch-klemmen

Art. FA2602-2630 (siehe S. 629)
NIRO-Schlauchklemmen, wenn große Klemmkraft gebraucht wird (10-45 kg/cm2), mit Bolzen, gefalztem und abgerundetem Rand, wiederverwendbar. Lieferung pro Stück.

Art.	ømm	H(mm)	L(mm)
FA2602	29-31	20x0,8	6x 50
FA2603	32-35	20x0,8	6x 50
FA2604	36-39	20x0,8	6x 50
FA2605	40-43	20x0,8	6x 50
FA2606	44-47	22x1,2	7x 60
FA2607	48-51	22x1,2	7x 60
FA2608	52-55	22x1,2	7x 60
FA2609	56-59	22x1,2	7x 60
FA2610	60-63	22x1,2	7x 60
FA2611	64-67	22x1,2	7x 60
FA2612	68-73	24x1,5	8x 75

Art. FA2631-2647 (Sehe S. 629)
NIRO-Schraubschlauchklemmen, mit gefalztem und abgerundetem Rand. Lieferung per 4 Stück verpackt.

Art.	ømm	H(mm)	VpE	Nm
FA2631	8-12	12,7	4	3
FA2632	11-20	12,7	4	3
FA2633	13-23	12,7	4	3
FA2634	14-27	12,7	4	3
FA2635	21-38	12,7	4	3
FA2636	21-44	12,7	4	3
FA2637	27-51	12,7	4	4
FA2638	40-64	12,7	4	4
FA2639	46-70	12,7	4	4

Kaltwasser-schlauch

Knickfester PVC-Saug/Pressschlauch mit stählerner Spirale
Farbe: transparent • Temp. -15°C - +65°C, max. bar bei +20°C (Arbeitsdruck)

Art. 861016	10 x 16mm	7bar
Art. 861319	13 x 19mm	6bar
Art. 861623	16 x 23mm	6bar
Art. 862027	20 x 27mm	5bar
Art. 862533	25 x 33mm	5bar
Art. 862836	28 x 36mm	4,5bar
Art. 863241	32 x 41mm	4bar
Art. 863847	38 x 47mm	4bar

Kühlwasserfilter Messing

Vernickelt Messing Gehäuse mit NIRO 316 Sieb und Klarsicht-Deckel aus ***Grilamid tr55*** mit O-Ring-Abdichtung aus Neopren. Mit dem mitgelieferten Schlüssel einfach zu öffnen.
RINA MAC Zertifiziert

Art.	Anschl.	Durchfluß @ 0,1 bar	Durchfluß @ 1 bar	Höhe mm
9001160B	3/8"	1800 l/u	5750 l/u	108
9001160C	1/2"	2550 l/u	8180 l/u	108
9001160D	3/4"	4750 l/u	15160 l/u	108
9001160E	1"	7500 l/u	23800 l/u	136
	Ersatzteile:			
9001460	Deckel			
9001460/A	Ring (Neopren)			
9001460/C	Einsatzsieb für 001160B-D			
9001460/C-E	Einsatzsieb für 001160E			
9001460/E	Schlüssel einzeln			

Kühlwasserfilter, Bronze

Vernickelt Bronze Gehäuse mit NIRO 316 Sieb und Klarsicht-Deckel aus Polycarbonat. O-Ring-Abdichtung aus Neopren für den Deckel und U-Profil (**Art. 9001464GUK**) für das Sieb.
RINA DIP Zertifiziert

Art.	Anschl.	Durchfluß @ 0,1 bar	Durchfluß @ 1 bar	H mm	Sieb Ø x h mm
9001164E	1"	7950 l/u	25500 l/u	144	74x100
9001164F	1-1/4"	12500 l/u	40100 l/u	178	98x131
9001164G	1-1/2"	19100 l/u	61250 l/u	178	98x131
9001164J	2"	30000 l/u	96200 l/u	215	124x160
9001164K	2-1/2"	42600 l/u	134000 l/u	243	155x188
9001164L	3"	58400 l/u	184000 l/u	276	155x215

für Info und Parts CHECK www.allpa.de

Kühlwasserfilter, Bronze

Vernickelt Bronze Gehäuse mit NIRO 316 Sieb und Klarsicht-Deckel aus Polycarbonat. O-Ring-Abdichtung aus Neopren.
RINA DIP Zertifiziert

Art.	Anschl.	Durchfluß @ 0,1 bar	Durchfluß @ 1 bar	Höhe mm
9001162B	3/8"	1400 l/u	4300 l/u	117
9001162C	1/2"	2400 l/u	7500 l/u	117
9001162D	3/4"	3800 l/u	12000 l/u	151
9001162E	1"	5700 l/u	17900 l/u	151
9001162F	1-1/4"	8800 l/u	27700 l/u	176
9001162G	1-1/2"	12800 l/u	40600 l/u	193
9001162J	2"	19900 l/u	63000 l/u	216

Kühlwasserfilter

Aus Kunststoff mit Klarsicht-Deckel.
Art. 9090150 ¾" 2.800 l/Std
Abmessungen: H=75-110mm, D=145-165mm
Art. 9090325 1-½" 6.650 l/Std

Abmessungen: H=125-175mm, D=145-165mm
Einzelteilen:
Art. 9090150/G Gummi Ring, groß
Art. 9090150/K Plastik Ring, klein

Kühlwasserfilter Quick Fit

Kunststoff-Filter mit Wandhalterung & Klarsicht-Deckel

Art. 483600 150l/min
Schlauchanschluß Ø19-25mm
D=150mm, H=132mm (204mm inkl. Schlauchanschlüsse)

Art. 483610 300l/min
Schlauchanschluß Ø32-38mm
D=150mm, H=132mm (204mm inkl. Schlauchanschlüsse)

Wasserschlag

Kommt Wasser in die Ansaugöffnung vom Motor, so besteht die Gefahr eines Wasserschlages, sobald der Volumenanteil flüssigen Wassers im Zylinder den Kehrwert der Motorverdichtung überschreitet. Enthält das in die Zylinder einströmende Volumen mehr als 9% Wasser (bei einen Benzinmotor), so ist das Wasservolumen größer als die Brennkammer, d.h. der Kolben läuft auf dem Weg zum Kompressions-OT vor eine Wand aus nicht komprimierbarem Wasser. Beim Saugdiesel reicht wegen der höheren Verdichtung schon ein Wasseranteil um 5% in der Zylinderfüllung für einen Wasserschlag aus. Bei Motoren mit vorgeschalteten Verdichtern (Turbolader, Kompressor . . .) ist die Angelegenheit nochmals kritischer. Gewöhnliche Folge: Ein oder mehrere Pleuel und / oder die Kurbelwelle verbiegen sich und der Motor hat nur noch Schrottwert.
Ein gutes, wassergekühltes Auspuffsystem ist dann auch versehen mit einem Kühlkreisbelüfter.

Es gibt aber auch eine ziemlich unbekannte Ursache:
Das Risiko von Wasserschlag bei langem Durchstarten.
Falls man lange Durchstarten muss, weil der Motor nicht anspringen will, zum Beispiel beim ersten Startversuch nach dem Winterlager, muss man bei Motoren mit einem wassergekühlten Auspuff darauf bedacht sein. Die Erklärung ist als folgt: bei drehendem Motor wird das Kühlwasser im Auspuffkrümmer eingespritzt und durch den Wassersammler und Schwanenhals durch den Abgasdruck nach außen gepreßt.
Bei nicht anspringendem Motor wird die Seewasserpumpe Wasser in den Auspuff pumpen, aber das Wasser wird danach nicht nach außen gepreßt. Die Folge ist dass der Wassersammler und Auspuffschlauch nach mehreren Anlaßversuchen mit Wasser vollgefüllt sind. Möglich sogar soweit, dass dass Wasserniveau den Auspuffkrümmer erreicht und durch ein geöffnetes Auspuffventil in einen der Zylinder geraten wird. Die Chance auf Schaden infolge Wasserschlags ist dann sehr groß. Falls langes Durchstarten durch wass für eine Ursache auch, notwendig ist, drehen Sie dann den Aussenbordwasserhahn zeitweise zu und entfernen Sie den Impeller aus der Kühlwasserpumpe, weil dieser sonst beschädigt wird durch Trockenlaufen. Sobald der Motor anspringt, kann dieser ruhig eine Weile ohne Kühlwasser drehen. Die Auspuffteile, die aus Kunststoff oder Gummi bestehen, halten jedoch durch die heißen Abgase nicht viel länger als eine halbe Minute.
Quelle: Waterkampioen

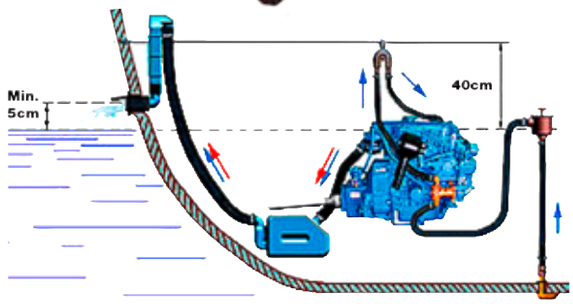

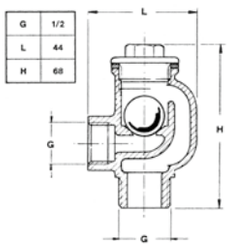

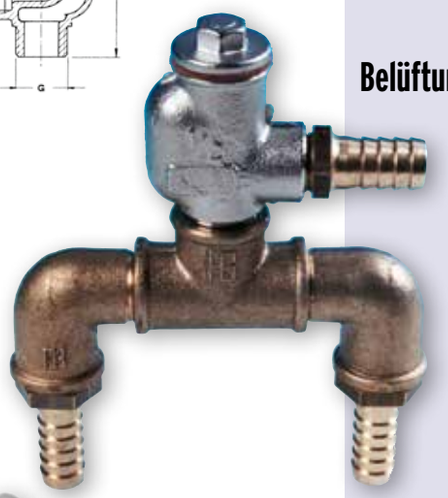

Belüftungssatz

Zur Belüftung des Abgassystems bzw. der Kühlwasserleitung. Notwendig,wenn der Einspritzpunkt des Kühlwassers in das Auspuffsystem weniger als 15cm über der Wasserlinie liegt und die Gefahr der Saughebewirkung besteht.

Die EPDM-Gummi-Abschließkugel kann eventuell entfernt werden, um ein völlig offenes System zu erhalten, z.B. wenn durch Salzkristalle Verstopfungsgefahr besteht.

Lieferung mit T-Stück (Messing), 2 x Winkelstück und Schlauchtülen (Messing).

Art. 9001250/13	Belüftungssatz ø13mm Schlauch
Art. 9001250/16	Belüftungssatz ø16mm Schlauch
Art. 9001250/20	Belüftungssatz ø20mm Schlauch
Art. 9001250/32	Belüftungssatz ø32mm Schlauch
Art. 9001250/38	Belüftungssatz ø38mm Schlauch

Johnson Pump
Kühlwasserkreis-belüfter

Mit Vakuumventil. Erhältlich in 5 Maßen:

Art. 66094731601	12mm
Art. 66094731602	16mm
Art. 66094731603	19mm
Art. 66094731604	22mm
Art. 66094731605	25mm
Art. 66094731606	Servicekit für Vakuumventil

Art. 486226
Kunststoff.
38-32-28,5-25-22-19-16-13mm

Verlauf für Schlauch

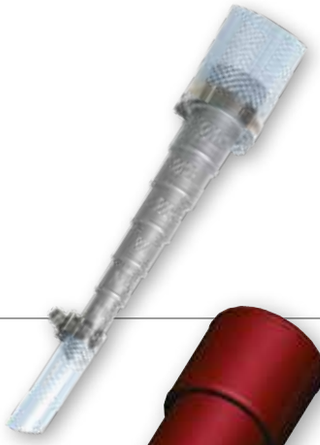

Art. 486227
Kunststoff.
58-50-45-39-32mm

Verlauf für Schlauch

Art. 486225
Kunststoff.
38-32-28,5-25-22-19-16-13mm

Kühlwasser-kreisbelüfter

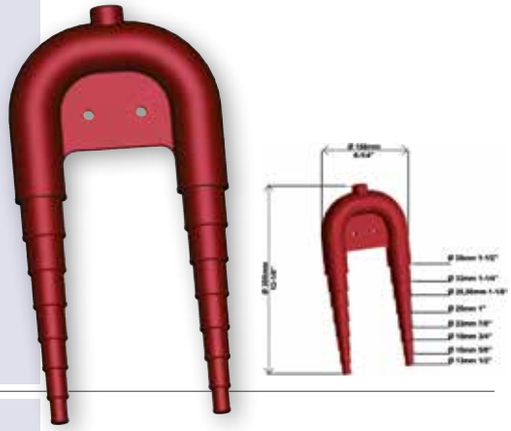

PVC-Schlauch mit geflochtener Polyester-Einlage
- Farbe: transparent, Qualität geeignet für Nahrung
- Temp. -20°C bis +60°C, max. bar bei +20°C (Arbeitsdruck)

Art. 800814	8 x 14mm	20bar
Art. 801319	13 x 19mm	15bar
Art. 801521	15 x 21mm	14bar
Art. 801927	19 x 27mm	14bar
Art. 802534	25 x 34mm	13bar
Art. 803242	32 x 42mm	10bar
Art. 803848	38 x 48mm	8bar
Art. 805060	50 x 60mm	6bar

Kaltwasser-schlauch

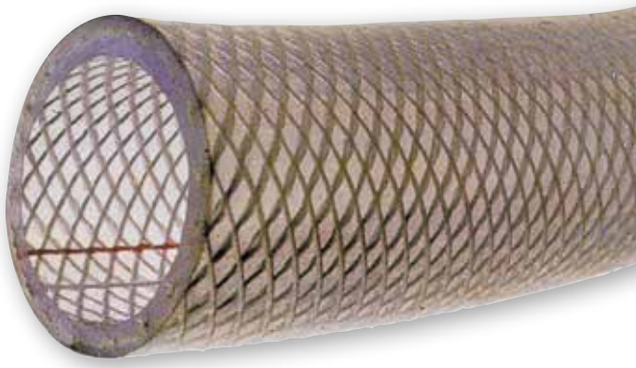

Knickfester PVC-Saug/Preßschlauch mit stählerner Spirale
- Farbe: transparent
- Temp. -15°C bis +65°C, max. bar bei +20°C (Arbeitsdruck)

Art. 861016	10 x 16mm	7bar
Art. 861319	13 x 19mm	6bar
Art. 861623	16 x 23mm	6bar
Art. 862027	20 x 27mm	5bar
Art. 862533	25 x 33mm	5bar
Art. 863241	32 x 41mm	4bar
Art. 863847	38 x 47mm	4bar

Kaltwasser-schlauch

Kraftstoff-schlauch öl- und benzinbeständig mit KEUR

SAE J1527 B2 and ISO 8469 TYPE B Class Standard

Art. 9002000	8 x 13mm, grau 25 Meter

• Temp.: -30°C + 80°C

Auspuffschlauch mit Lloyd's Abnahme

Sehr flexibel mit stählerner Spirale. -25° - +120°C.
Farbe schwarz mit grünem Streifen mit Aufdruck:
"Marine Wet Exhaust – Approved Lloyd's Register no. 96/00127 (E3) & 96/00126 (E3)"

Art.	
800040	40 x 50mm
800045	45 x 55mm
800050	50 x 62mm
800060	60 x 70mm
800152	152 x 164mm
800075	76 x 86mm
800090	90 x 100mm
800100	102 x 113mm
800127	127 x 137mm

Gummi-Kraft-stoffschlauch

Geeignet für Diesel, Bio-Diesel
und bleifreies Benzin.
Standard: • SAE J 1527: 2004
• USCG A1 R1 • ISO 7840: 2004 A1 CE
Genehmigt: • CE • CE 0474 RINA • LLOYD'S REGISTER
Farbe: schwarz, glatt mit Aufdruck
Temp. -30°C + 100°C

Art. 9002012	6 x 16mm – max 14bar
Art. 9002013	8 x 17mm – max 14bar
Art. 9002060	10 x 19mm – max 14bar
Art. 9002014	16 x 26mm – max 10bar

Gummi-Kraft-stoffschlauch

Innenseite Nitril, Außenseite Neopren
• Farbe: schwarz, glatt mit Aufdruck
• Arbeitsdruck 10bar
• Bruchdruck 30bar
• mit anti-statischem Kupferdraht: R<1W

Art. 831017	10 x 17mm
Art. 831322	13 x 22mm
Art. 831623	16 x 23mm
Art. 831927	19 x 27mm

Gummi-Kraft-stoffschlauch mit stählerner Spirale

Geeignet für Diesel, Bio-Diesel und bleifreies Benzin

Standard: • SAE J 1527: 2004 • USCG A1 R2
• ISO 7840: 2004 A1 CE
Genehmigt: • CE • CE 0474 RINA • LLOYD'S REGISTER

Farbe: schwarz mit rotem Streifen mit Aufdruck
Temp.: -30°C + 100°C

Art. 852532	25 x 32mm – max 10bar
Art. 853245	32 x 44mm – max 10bar, mit Stahlspirale
Art. 853852	38 x 51mm – max 10bar, mit Stahlspirale
Art. 855065	51 x 64mm – max 10bar, mit Stahlspirale

Bilgen Ventilator

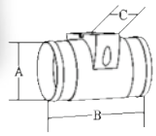

Art. 9078650
Wasserbeständig, weiß. 12V
A = 76mm, B = 127mm, C = 108mm

Inline-Gebläse

Art. 9078250
Kapazität 207m² pro Stunde, Gehäuse aus Kunststoff
mit Schlauchanschluss 75mm.

Gebläse

Durchmesser Schlaucheinfuhr: 75mm
Durchmesser Schlauchausfuhr: 70mm

Art. 9001212 Gebläse 12V
Art. 9001224 Gebläse 24V

Motorraum Ventilatoren

Geeignet für Dauerbetrieb

Johnson Pump®

Flanschmontage

Art.	Beschreibung		Kapazität
66804741701	AirV 4-550	12V (11,5A)	550m³/Std.
66804741702	AirV 4-550	24V (7,0A)	550m³/Std.

Ø110mm Einlaß, Ø103mm Auslaß. 290x257x150mm (hxbxl)

66804741801	AirV 4-750	12V (19,0A)	750m³/Std.
66804741802	AirV 4-750	24V (11,0A)	750m³/Std.

Ø150mm Einlaß, Ø103mm Auslaß. 290x257x150mm (hxbxl)

Flex montage

Art.	Beschreibung		Kapazität
66804742001	AirV 4-550	12V (11,5A)	550m³/Std.
66804742002	AirV 4-550	24V (7,0A)	550m³/Std.

66804742101	AirV 4-750	12V (19,0A)	750m³/Std.
66804742102	AirV 4-750	24V (11,0A)	750m³/Std.

Ø150mm Einlaß, Ø103mm Auslaß. 290x257x150mm (hxbxl)

"Ignition protected". CE-Zertifiziert laut
ISO 9097, ISO 8846, ISO 10133, EN 55014
In Übereinstimmung mit N.M.M.A., USCG 183.410

Motorraum Ventilator

Art. 9018300 Inline Ventilator 12V (6A)
Kapazitäit 750m³/Std. "Ignition protected"
Geeignet für Schottmontage
Ø191mm (Schottseite),Ø176mm, L = 158mm

R.I.N.A.-Zertifiziert laut ISO 8846 und
EN55814 (DIP0379Y1/001–002–003–004)

UFO-Decksventilator aus NIRO

Sehr gute Zirkulation, regen- und spritzwasserdicht, 100% abschließbar, von innen begehbar, geeignet für Segelyachten, inkl. NIRO-Mückengitter und Kunststoff-Gegenrand.

Art. 9048976	Außenmaß Ø185mm, Lochmaß Ø85mm
Art. 9048977	Außenmaß Ø240mm, Lochmaß Ø123mm

Pilz-Decksventilator aus NIRO

Sehr gute Zirkulation, 100% abschließbar von innen, nicht begehbar. Geeignet für Motorboote, inkl. NIRO Mückengitter und Kunststoff-Gegenrand.

Art. 9048978	Außenmaß Ø120mm, Lochmaß Ø85mm
Art. 9048979	Außenmaß Ø150mm, Lochmaß Ø123mm
Art. 9048980	Außenmaß Ø175mm, Lochmaß Ø150mm

Solarlüfter aus NIRO

Art. L6470225
Mit eingebautem Akku für 24 Stunden Ventilation. Mit Schalter
Abm.: Außenmaß Ø216mm, Lochmaß Ø118mm.
Kap. ± 20m³ /Stunde. Blast oder saugt.

Art. L6470226 Einzelne Batterie

GB Charge up before use
D Vor Gebrauch aufladen
NL Opladen voor het gebruik

Lüftungsmuschel

Geeignet für Motorraum-Belüftung, auch für Seitenmontage, Abm. 126 x 143 x 47mm (L x B x H)

Art. 9078123	Lüftungsmuschel
Art. 9048981	Montageplatte mit Ø76mm Schlauchanschluss

Ventilations-schlauch

Ventilationsschlauch
(Preis per Rolle)

Art. 817606	Ø76mm. L = 6m
Art. 180300	Ø80mm. L = 10m
Art. 180310	Ø102mm. L = 10m
Art. 180315	Ø152mm. L = 10m

„LOUVRE“ NIRO-Lüftungsbleche

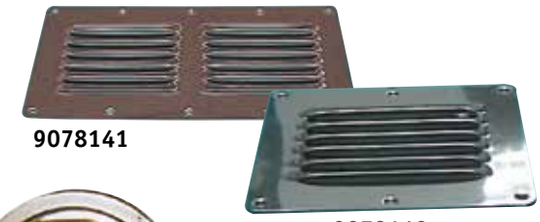

Art. 9078140 127 x 115mm (L x B)
Art. 9078141 230 x 115mm (L x B)
Art. 9078142 Ø102mm

Lüftungs-Rosette NIRO 304

Lüftungs-Rosette mit Drehscheibe, Material 1mm

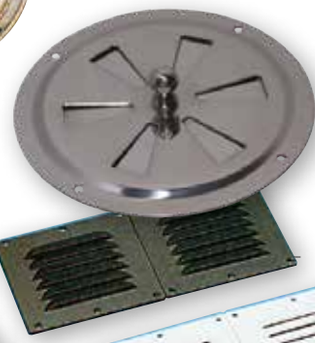

Art. 9098145 Ø102mm
Art. 9098146 Ø127mm

Lüftungsgitter aus Kunststoff

Art. 9006750/B 255 x 115mm,schwarz
Art. 9006750/W 255 x 115mm, weiß
Art. 9006755 420 x 120mm (Innenmaß = 385 x 90mm), Einbau-Modell mit Wasserkehrung, weiß

„LOUVRE“ NIRO-Lüftungsbleche

	Einbaumaße (LxBxH)	Außenmaße (LxB)
Art. 9078130	240 x 90 x 29mm	265 x 112mm
Art. 9078131	305 x 87 x 27mm	328 x 112mm
Art. 9078132	505 x 89 x 27mm	528 x 112mm

Lüftungsgitter aus Kunststoff

Art. 9078147 85 x 85mm, weiß
Art. 9078148 85 x 85mm, schwarz
Art. 9078145 85 x 85mm,Schlauchanschluß 75mm, weiß
Art. 9078146 85 x 85mm,Schlauchanschluß 75mm, schwarz

NIRO 316 Lüfter

Art. 9078120 55 x 53 x 22mm (LxBxH)
Art. 9078121 40 x 44 x 16mm (LxBxH)
Art. 9078123 118 x 120 x 45mm (LxBxH)

NIRO Lüfter

Sehr schöne Lüfter aus Niro. Ovales Modell aus gegoss nem Niro. Innenseite weiß beschichtet.
Abm.: A= 101 B= 254 C= 128mm

Art. 9078127 Lüfter Niro ovales Modell
dieser Lüfter wird komplett mit
4“ Abdeckplatte und Deckel geliefert

Dempflex-Absorbel

Ein speziell zur Geräusch-Isolation entwickeltes Material.
CE-Zugelassen

Merkmale:
- Offenzelliger Polyurethanschaum mit sehr dünner jedoch starker und dekorativer PU-Schicht, Farbe schwarz
- Sehr gute geräuschabsorbierende Eigenschaften, auch für die höheren Frequenzen
- Feuerhemmend nach DIN 53438, MVSS 302
- Überzug beständig gegen Spritzwasser, Öl, Benzin, Kohlenwasserstoffe, Lösungsmittel und derartiges (nach DIN 53168)
- Überzug verhütet das Eindringen von Flüssigkeiten und Dämpfen in den Schaum
- Geeignet für Innenanwendung
- Alterungsbeständig
- Temperaturbeständig von -30°C bis 90°C

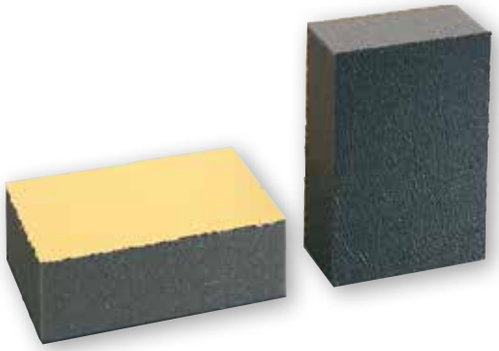

Abmessungen: Dempflex-Absorbel 30: 1400 x 1000 x 30mm, Gewicht 0,9kg/m² (ohne Kleber) Dempflex-Absorbel 50: 1400 x 1000 x 50 mm, Gewicht 1,5kg/m² (ohne Kleber)

Anwendung: Automobilindustrie, Yacht- und Schiffsbau, Gehäuse, elektrische Geräte, Baumaschinen, Kabinenbau.
Sehr geeignet für Isolation von Motorräumen.

Art. 700350	Dempflex-Absorbel 30mm
Art. 700351	Dempflex-Absorbel 30mm, selbstklebend
Art. 700550	Dempflex-Absorbel 50mm
Art. 700551	Dempflex-Absorbel 50mm, selbstklebend

CE

Johnson elektrische Ölwechselpumpe Modell F3B-19

Johnson Pump®

- Umkehrbare Impellerpumpe mit integriertem Umkehrschalter.
- Sie Pumpe dient um Altöl aus dem Motor- und Neuöl in dem Motor zu pumpen.
- Bronzes Gehäuse mit 3/8" Anschlüsse.
  Abm. 70 x 113 x 115mm, Gewicht 2,1kg.

Art. 66102476001	F3B19 Ölwechselpumpe, 12V
Art. 66102476002	F3B19 Ölwechselpumpe, 24V
Art. 6609843S-9	Ersatzimpeller

Ölabsaugpumpe

Zur Festmontage am Motor
Extra schwere Messingausführung

Art. 9001125	52cc
Art. 9001127	100cc
Art. P0280000	80cc

Elektrische Ölabsaugpumpe

Leistung bei 20°C mit SAE-20 Öl:
Ø14mm - 480l/Std.
Ø8mm - 75l/Std.
Selbstansaugend bis 1m

Art. 906132	12V / 10A
Art. 906133	24V / 5A
Art. 906130	Schlauchsatz

Diese **Luftheizungssysteme** werden an das geschlossene Kühlsystem des Schiffsmotors angeschlossen. Das Heizungs-element wird durch das Kühlwasser des Motors erwärmt. Ein Ventilator bläst die Luft zum gewünschten Ort.
Kühlwasserschlauchanschluss: 16mm
Heizungsschlauchanschluss: 50mm

Drei Ausführungen sind erhältlich:

MINIPASSAD	mit 2 Geschwindigkeiten-Ventilator, Leistung 4,2 kW, 12V und 24V
MAXIPASSAD	mit 3 Geschwindigkeiten-Ventilator, Leistung 7,0 kW, 12V und 24V
FLEXY 7	mit 3 Geschwindigkeiten-Ventilator, Leistung 5 kW, 12V und 24V

ABS-Gehäuse

Abm.:	115 x 272 x 241mm (HxLxT)
Leistung:	4,2kW bei 80°C Kühlwassertemperatur
Stromaufnahme:	5,8A / 12V - 2,9A / 24V
Gewicht:	1,7kg
Luftverdrängung:	250m³/Stunde
Schallpegel:	65dB
Die Lieferung umfaßt:	12m Aluminium-Luftschlauch, 4m Kühlwasserschlauch 2 x Luftauslässe 360˚ drehbar, 3-Stufenschalter (1-0-2) (9087124)
Art. 9087200	MINIPASSAD 12V - kompletter Satz
Art. 9087201	MINIPASSAD 24V - kompletter Satz

Minipassad

ABS-Gehäuse

Abm.:	147 x 377 x 289mm (HxLxT)
Leistung:	7,0kW bei 80°C Kühlwassertemperatur
Stromaufnahme:	12,5A / 12V - 6,2A / 24V
Gewicht:	3,2kg
Luftverdrängung:	450m³/Stunde
Schallpegel:	68dB
Die Lieferung umfasst:	18m Aluminium-Luftschlauch, Ø50mm 4m Kühlwasserschlauch, Ø 16x26mm 4x Luftauslässe 360° drehbar, 4-Stufen Ventilator-Schalter (0-1-2-3) (9087125)
Art. 9087202	Maxipassad 12V - kompletter Satz
Art. 9087203	Maxipassad 24V - kompletter Satz

Maxipassad

NIRO-Gehäuse

Abm.:	240 x 160 x 285mm (HxLxT)
Leistung:	5kW bei 80°C Kühlwassertemperatur
Stromaufnahme:	8,3A / 12V - 4,3A / 24V
Gewicht:	4,1kg
Luftverdrängung:	330m³/Stunde
Schallpegel:	62dB
Die Lieferung umfasst:	24m Aluminium-Luftschlauch, 4m Kühlwasserschlauch, 4x Luftauslässe 360˚ drehbar, 4-Stufen-Ventilator-Schalter (0-1-2-3)(9087125)
Art. 9087204	FLEXY 7 12V - kompletter Satz
Art. 9087205	FLEXY 7 24V - kompletter Satz

FLEXY 7

Art. 9087120	Alu.-Schlauch 50mm , Preis p.m
Art. 9087121	Warmluft-Auslass, 360° drehbar
Art. 9087122	T-Stück
Art. 9087123	Heißwasserschlauch 16mm. Preis p.m
Art. 9087106	Zusatzstück für Frischlufteinlass
Art. 9087124	3 Stufenschalter (1-0-2)
Art. 9087125	4 Stufenschalter (0-1-2-3)

Zubehör

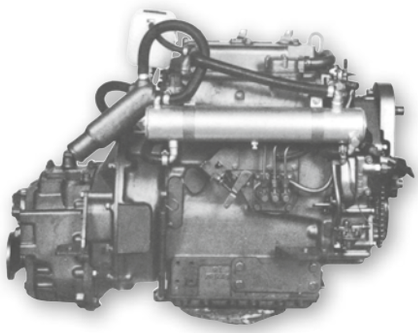

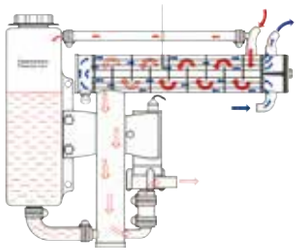

Martec Wärmetauscher

Zur Umrüstung von Motoren mit Direktkühlung (Einkreissystem) auf Zweikreiskühlung. Diese Wärmetauscher werden als Satz geliefert, speziell abgestimmt auf eine große Anzahl von verschiedenen Motoren. Sie werden direkt an den Motor montiert.

Daneben werden auch Standard-Umrüstsätze für verschiedene Motorleistungen geliefert. Diese Wärmetauscher werden an eine Wand montiert.

Alle Martec Kühlwasserwärmetauscher werden komplett mit Expansionstank, elektrischer Johnson Umwälzpumpe und Montagematerial geliefert.

Zweikreiskühlung für kleine Dieselmotoren:

Art.	Motortyp	Art.	Motortyp
9087001	Volvo MD5 Fenix	**9087035**	BMW D35
9087002	Volvo 2001 Fenix	**9087040**	Bukh DV10
9087005	Volvo MD6-7	**9087041**	Bukh DV20
9087006	Volvo MD2-11		
9087007	Volvo MD3-17	**9087050**	Standardtyp bis
9087008	Volvo MD5 A-B		17pk, wandmontage
9087009	Volvo VP 2001	**9087051**	Standardtyp bis
9087010	Volvo VP 2002		25pk, wandmontage
9087011	Volvo VP 2003	**9087052**	Standardtyp bis
			40pk, wandmontage
9087020	Yanmar YSB 8-12		
9087021	Yanmar YSM 8	**9087503**	Mutter für zinkanode
9087022	Yanmar 1GM	**9087504**	Zinkanode für
9087023	Yanmar 2GM/2GM20		Wärmetauschen
9087024	Yanmar 2QM15		
9087025	Yanmar 2QM20		
9087026	Yanmar 3GM/3GM30		
9087027	Yanmar 3QM30		
9087028	Yanmar 3HM		
9087029	Yanmar YSM12		

NIRO Rahmen mit Pulverbeschichtung und NIRO Federn.
Leicht zu montieren. Schnell öffnen und schließen durch einfachen Bedienmechanismus.
Passendes Design für praktisch alle Lukenmaße.

Art.	Breite mm	Länge mm	Lukenmaß mm
9015100	360	400	330x330
9015105	450	500	410x410
9015110	500	600	460x500
9015115	550	650	510x550
9015120	680	780	620x680
9015125	910	340	900x320
9015130	1300	580	1240x480

Sonnenschütz "Sun Set Curtain"

allpa marine equipment

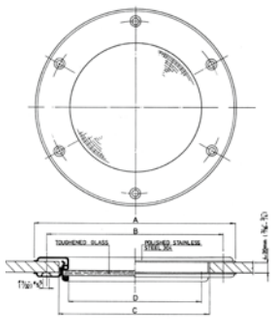

allpa® runde NIRO Bull-Augen

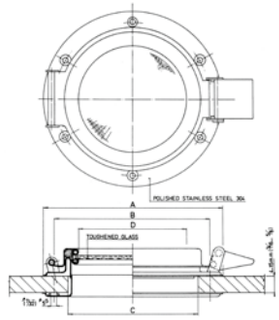

Material Niro 304. Hochglanz poliert. 100% wasserdicht. Bruchsicheres Glas.

Feste Ausführung - Innen- und Außenansicht gleich

Art.	Außenmaß (A)	Lochkreis (B)	Ausschnitt (C)	Durchsicht (D)	Glas	Material	Einbauwandstärke
9048990	Ø190mm	Ø 169mm	Ø141mm	Ø125mm	5mm	1,0mm	4-20mm
9048991	Ø215mm	Ø 194mm	Ø166mm	Ø150mm	5mm	1,0mm	4-20mm
9048995	Ø265mm	Ø 237,5mm	Ø220mm	Ø200mm	8mm	1,5mm	4-20mm

Montagelöcher Ø 5,5mm.

Aufklappbare Ausführung – Außenansicht wie bei festen Modellen – einfacher Verschluß

Art.	Außenmaß (A)	Lochkreis (B)	Ausschnitt (C)	Durchsicht (D)	Glas	Material	Einbauwand-stärke	Niro-Fliegengitter
9048992	Ø165mm	Ø144mm	Ø116mm	Ø100mm	5mm	1,0mm	4-15mm	**9048983**
9048993	Ø190mm	Ø169mm	Ø141mm	Ø125mm	5mm	1,0mm	4-15mm	**9048984**
9048994	Ø215mm	Ø194mm	Ø166mm	Ø150mm	5mm	1,0mm	4-15mm	**9048985**

Montagelöcher Ø5,5mm.

9048998 Fuhlring NIRO H=29mm für Artikel 048994
9048999 Abdichtungsgummi pro 50cm

allpa
marine equipment

GOÏOT

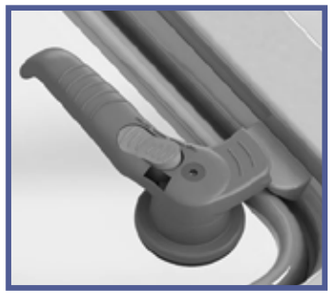

Modell	OPAL Satin	Rahmen	mm	mm	mm	kg
00	73115263	15	211 x 211	42.5	265 x 265	2.5
03	73115264	15	231 x 176	42.5	285 x 230	2.6
10	73106732	15	260 x 260	42.5	314 x 314	3.2
20	73106733	15	347 x 202	42.5	401 x 256	3.5
30	73106734	15	457 x 327	42.5	511 x 381	5.6
40	73106735	15	421 x 421	42.5	475 x 475	6.2
44	73106736	15	442 x 442	42.5	496 x 496	6.7
50	73115267	15	507 x 377	42.5	561 x 431	5.4
54	73106737	15	507 x 392	42.5	561 x 446	7.2
60	73106738	15	507 x 507	42.5	561 x 561	7.9
70	73106739	15	627 x 627	42.5	681 x 681	10.8
18	73115406	15	Ø420	-	Ø474	4.9
22	73115506	15	Ø518	-	Ø572	7.3

Gegenränder: 10mm
Deckelhöhe: 19mm
Aussteller (nicht auf Größe 18 & 22)
Niro Scharniere

OPAL Luken

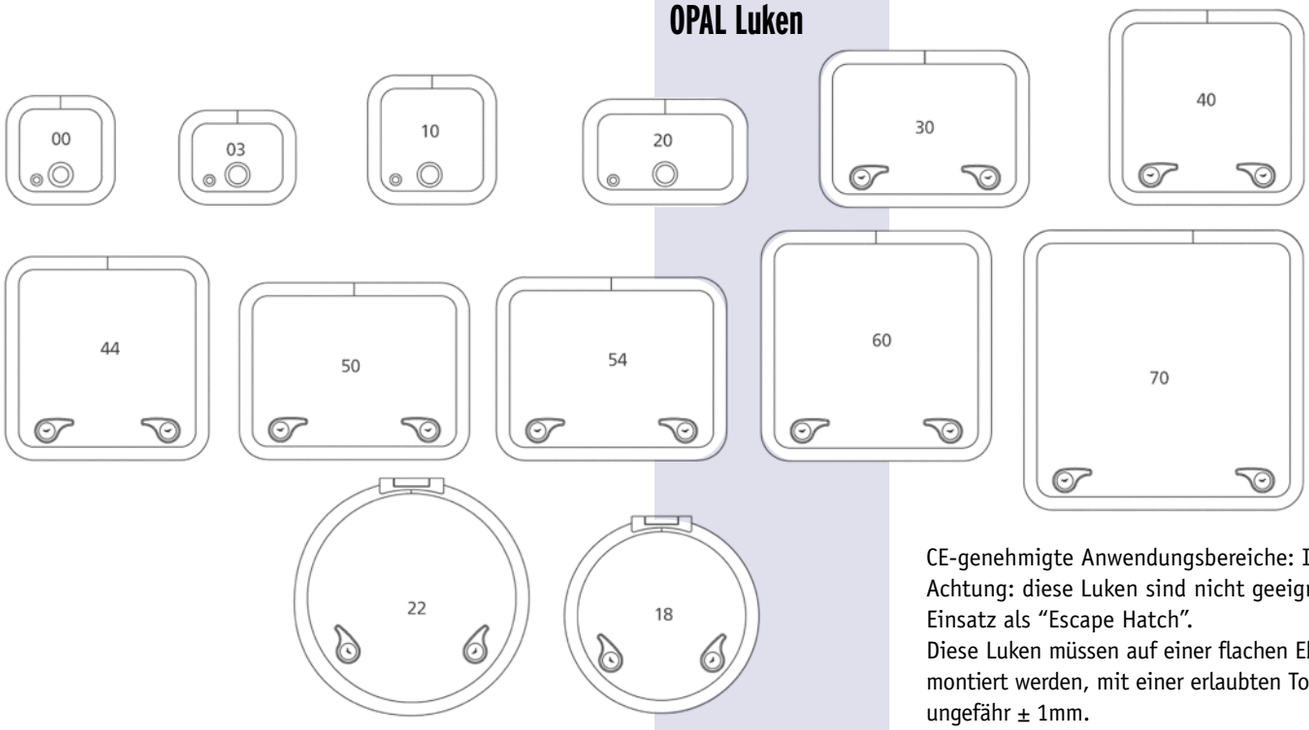

CE-genehmigte Anwendungsbereiche: II, III & IV.
Achtung: diese Luken sind nicht geeignet für Einsatz als “Escape Hatch”.
Diese Luken müssen auf einer flachen Ebene montiert werden, mit einer erlaubten Toleranz von ungefähr ± 1mm.

OPAL Bullaugen

OPAL Bullaugen passen natürlich perfekt zu OPAL Luken und haben einige einzigartige Eigenschaften:

- Ein stabiler Rahmen aus einem Stück Aluminium, der dafür sorgt. Hervorragende Steifigkeit zusammen mit einem doppelten Dichtungsprofil für eine perfekte Wassersperre.
- Nur eine Version pro Modell für viele Wandstärken geeignet:
  - 5 bis 33 mm zum Falten von Bullaugen.
  - 8 bis 30 mm für feste Bullaugen.
- Optimale Sicht durch störungsfreie Position von der Schlusshandel.
- Mit einer Hand öffnen und schließen.

Montage

Die Bullaugen müssen auf einer ebenen Fläche mit einer zulässigen Toleranz von ca. 1 mm montiert werden.
Die Bullaugen sind standardmäßig mit 10 mm starkem Blaues Acrylglas ausgestattet.

Öffnen

Durch den einzigen ergonomischen Griff kann der Ballauge mit nur einer Hand geöffnet werden.
Dieser Griff verteilt auch den Druck auf das gesamte Dichtungsprofil und sorgt so für eine hervorragende Wasserbeständigkeit.

Wasserdichtheit

Die Opal Bullaugen haben ein doppeltes Verschlusssystem. Beim Schließen hält die erste Lippe das Wasser zurück, während die zweite Lippe für absolute Wasserdichtigkeit sorgt. Das 46-Grad-Profil des Rahmens sorgt für eine hervorragende Entwässerung und die Bullaugen sind daher auch für den Einbau in schräge Dächer geeignet.

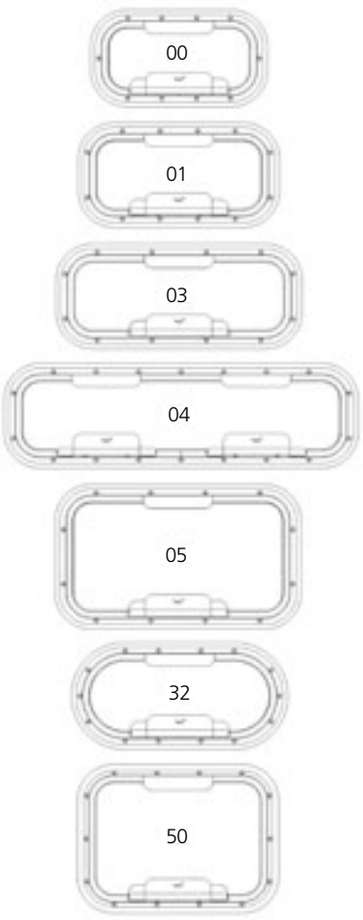

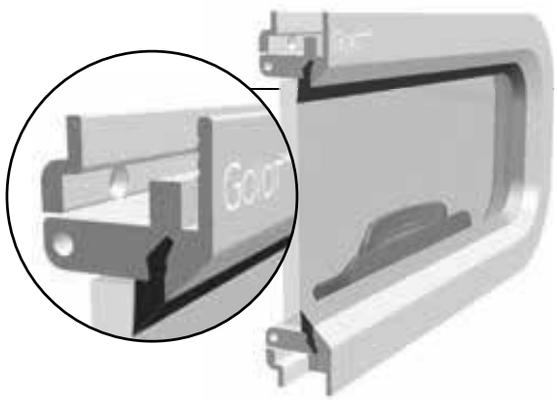

Modell Satin	Art.	Ausführung	mm	mm	mm	kg
00	73106928	aufklappbar	303 x 156	56	325 x 178	1.8
01	73105268	aufklappbar	347 x 171	56	369 x 193	2
03	73115006	aufklappbar	429 x 171	56	451 x 193	2.7
04	73105269	aufklappbar	627 x 171	56	649 x 193	3.8
05	73106930	aufklappbar	429 x 244	56	451 x 266	3.4
32	73105125	aufklappbar	375 x 175	87.5	397 x 197	2
50	73105126	aufklappbar	347 x 251	56	369 x 273	3

Fliegengitter für Opal Bullaugen

Für die gängigsten Größen (01, 03, 04, 05, 32, 50) ein passender Fliegengitter ist vorhanden.

Modell	Art.	Modell	Art.
01	**73106620**	03	**73115854**
04	**73106621**	05	**73115848**
32	**73106618**	50	**73106619**

Fliegengitter

Zubehör für Opal Luken

Gegenränder für Opal luken

- Dicke 68 mm
- Flanschbreite 20mm
- ABS weiß RAL 9016

Fliegengitter/ Sonnenschirm

- Aufklappbar
- Befestigung mit Klemmen (nicht sichtbar)
- Farbe: weiß RAL 9016

Opal Zubehör

Modell	Gegenränder	Fliegengitter/ Sonnenschirm
00	**73115353**	-
03	**73115354**	-
10	**73115306**	**73115175**
20	**73115355**	**73115176**
30	**73115356**	**73115177**
40	**73115357**	**73115178**
44	**73106086**	**73115179**
50	**73115439**	**73115447**
51	**73115442**	**73115450**
54	**73115358**	**73115181**
60	**73115359**	**73115182**
64	**73115443**	**73115451**
65	**73115444**	**73115452**
70	**73115392**	**73115183**
18	**73115440**	**73115448**
22	**73115441**	**73115449**

Fliegengitter/ Sonnenschirm in eins

Art.	Beschreibung
73106896	Dichtung (per Meter)
73106888	Interieurhebel Kunststoff, rechts
73106889	Interieurhebel Kunststoff, links
73106890	Hebel Kit
73115553	Kleiner Hebel
73106894	Externe Kappe, ohne Kurbel-Loch
73106895	Externe Kappe, Kurbel-Loch
73106942	Nabe mit Stütze für Aussteller
73106943	Nabe ohne Stütze für Aussteller
73115278	Externer Hebel, links
73115279	Externer Hebel, rechts
73106988	Aussteller für Maß 00
73106999	Aussteller für Maß 03
73106891	Aussteller für Maß 10
73106892	Aussteller für Maß 20
73106893	Aussteller für Maß 30
73106976	Aussteller für Maß 40
73106970	Aussteller für Maß 44
73106971	Aussteller für Maß 54
73106972	Aussteller für Maß 60
73106973	Aussteller für Maß 70
73106944	Interieurhebel mit Aussteller für Maße 00-10-20
73117995	Reperatur Kit für Opal Scharniere

Opal Zubehör

73106890

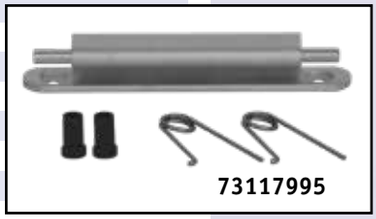

73117995

Aussteller

73115904

73115279

73106944

Ersatzteile Luken

Art.	Tradition-Luken
73101691	Paar Interieurhebel Plastik mit komplettem Montagesatz. (Alte Ref. PD949495).
73101686	Paar externe Hebel, Plastik, mit Öffnung für Schloss. (Alte Ref. 90)
7395303	Friktionsscheibe (Pro Stück). (Alte Ref. PD9491)
73100870	Drehknopf für 80.80-Serie (Satz von 2 Stück). (Alte Ref. PD9225)
73101711	Paar Aluminium Verschleißnocken, inkl. Blindnieten (Montage in Ecken) (Alte Ref. PD2139)
7393476	Paar Plastik Verschleißnocken, inkl. Blindnieten (für 34.20-Serie: Montage in Mitte) (Alte Ref. PD9817)
7395345	Kunststoff Scharnierstift, D=10mm, Satz von 2 Stück (Für 80.80-Serie und auch für 2-seitig öffnende Luken)
7395343	Niro Scharnierstift , D=8mm, Satz von 2 Stück
73100863	Aluminium Öffnungssystem für 80.80-Serie
7393477	Paar Interieur/Exterieur Hebel, Aluminium (rechts und links). (Alte Ref. PD949495A)
7395661	Gummi Dichtung (Per Meter)

Art.	Cristal-Luken
7395330	Paar Interieurhebel klein. (Alte Ref. 1371001)
73101704	Paar Interieurhebel groß für 46.33-Serie
7393480	Abdeckkappe für Hebel groß (Satz von 2 Stück)
73101687	Paar externe Hebel
7395303	Friktionsscheibe (Pro Stück). (Alte Ref. PD9491)
7393481	Schloss (für Montage ins Glas)
73101706	Friktionssatz (24.19-24.24-35.21-36.14-36.19-36.24-49.19-49.24 Serie, Satz von 2 Stück)
73101708	Friktionssatz (42.42-44.31-44.44-44C-49.36 Serie, Satz von 2 Stück)
73100870	Drehknopf für 79.79-Serie (Satz von 2 Stück)
73105020	Paar Interieur/Exterieur-Hebel, Aluminium (rechts und links)
7395658	Gummi Dichtung (Per Meter)

Art.	Integration-Luken
73101713	Paar Interieurhebel klein
73101704	Paar Interieurhebel groß für 46.33-Serie
73101692	Aussteller für 46.33-Serie

Art.	Frühere Evolution-Luken
7395330	Paar Interieurhebel klein (Alte Ref. 1371001)
73101690	Paar Interieurhebel groß (links und rechts)

Art.	Universal
73101715	Sileconenkit für Acryl Glas
73105697	Montage Kleber für Gummi Dichtung (310ml)

Stagspanner mit Klappgriffen

Spanner mit Klappgriffen sind in 3 Größen für Stage von 5, 6 und 8 mm lieferbar.
Die Edelstahlspindel läuft in einer selbstschmierenden Bronzemutter. Somit werden die Einstellkräfte sehr gering gehalten.
Die wegklappbaren Handgriffe und die Nabe sind aus schwarzeloxiertem Aluminium.
Alle weiteren Teile sind aus NIRO AISI 316 (V4A).

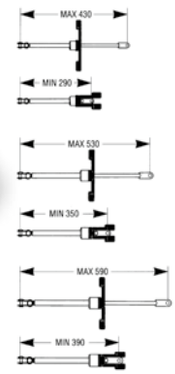

Art.	Bruch-Last(kg)	Arbeits-Last(kg)	Ø Bolzen (mm)	Gabel-breite	Ø Stag (mm)
212183	3000	1500	8	11	5
212184	4800	2300	10	11	6
212186	6800	3300	12	15	8

Stagspanner mit Schnapphaken

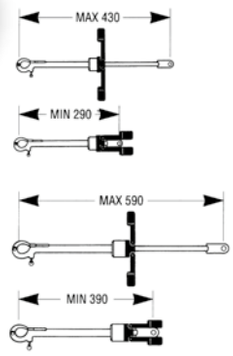

Art.	Bruch-Last(kg)	Arbeits-Last(kg)	Ø Bolzen (mm)	Gabel-breite	Ø Stag (mm)
212187	3000	1500	8	11	5
212188	6800	3300	12	15	6-8

Stagspanner mit Winschkurbelbedienung

Spanner mit Winschkurbelbedienung sind in 3 Ausführungen für Stage von 8-10 und 10-12 mm lieferbar.
Diese Spanner laufen auf wasserdichten Edelstahldrucklagern und sind mit einer selbstschmierenden Bronzespindel ausgestattet. Eine leichte Einstellung des Stags wird somit gewährleistet, auch unter Vollast. Die Spindelgehäuse sind aus Aluminium oder NIRO (212700). Alle weiteren Teile sind aus NIRO AISI 316.

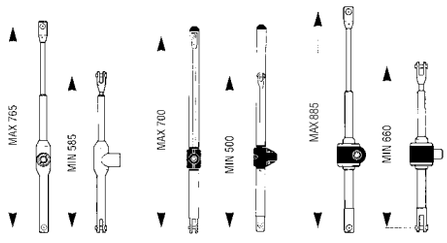

212700 212715 212710

Art.	Bruch-Last(kg)	Arbeits-Last(kg)	Ø Bolzen (mm)	Gabel-breite	Ø Stag (mm)
212700	7400	3800	14	15	8-10
212715	7400	3800	14	15	8-10
212710	10400	7600	16	17	10-12

antal

Winschen

Die kleinste Winsch aus dem Programm: **Modell W5**
Für Gebrauch ohne Kurbel. Völlig aus Kunststoff.
Ø Basis = 80mm, Ø Trommel = 50mm, H = 66mm,
Gewicht 0,15kg, Montage: 4 x Ø 6mm.

Art. W5

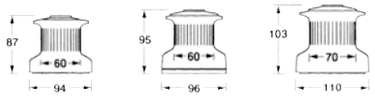

antal

Winschen

1 direkte Übertragung + Freilauf

Modell **W6** ist die kleinste und leichteste aus dieser Reihe, mit Kunststofftrommeln, Kunststofffuß und einer zentralen Welle aus Aluminium. Modell **W7** ist gleich wie W6, aber mit einer Aluminium-Trommel. Modell **W8** ist mit einer zentralen Welle aus NIRO, einem bronzenen Fuß und einer aus schwarz-eloxiertem Aluminium (AL) oder bronzeverchromten (CH)* gelagerten Trommel ausgerüstet.

Art.	W6	W7/AL	W8/AL
Art.			W8/CH
Kraftübertragung	6,7	6,7	7,3
Einhollänge S1 (mm)	188	188	220
Gewicht (AL) (kg)	0,40	0,70	1,50
Gewicht (CH) (kg)	-	-	2,10
Montage	5x Ø6	5x Ø6	5x Ø6

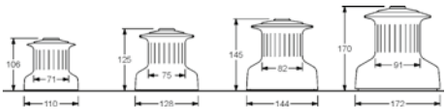

antal

Winschen

1 direkte Übertragung und 1 untersetzte Übertragung

Die erste direkte Übertragung ist für Schnelligkeit, die zweite, untersetzte Übertragung ergibt eine größere Kraftübertragung. Modelle W16 bis W42 sind mit einem Fuß und Zahnrädern aus Bronze, einer zentralen Welle aus NIRO und einer aus schwarzeloxiertem Aluminium (AL) oder bronzeverchromten (CH)* gelagerten Trommel ausgerüstet.

Art.	W16/AL	W30/AL	W42/AL
Art.	W16/CH	W30/CH	W42/CH
Kraftübertragung	14,5	28,0	42,5
Einhollänge S1-S2(mm)	220/110	235/60	250/37
Gewicht (AL) (kg)	2,00	2,80	4,00
Gewicht (CH) (kg)	2,90	3,80	6,00
Montage	5x Ø6	5x Ø6	5x Ø6

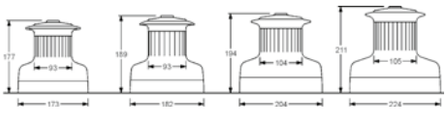

antal

Winschen

2 untersetzte Übertragungen

Eine schnelle und kräftige Wirkung im 1. Gang. Der 2. Gang ist für schwerere Belastungen. Diese Modelle sind mit einer zentralen Welle aus NIRO, Zahnrädern aus Bronze, schwarzeloxiertem Aluminium (AL) oder bronze-verchromt (CH)* gelagerten Trommel ausgerüstet. Der neue, 3-teilige Aluminiumfuß ist auf einer C.N.C.-Drehbank gedreht worden und ist leichter und stärker als traditionelle bronzene Füße. Für diesen neuen Fuß werden keine gegossenen Teile verwendet!

Hergestellt auf CNC-Drehbanken (Computer Numeric Control) ohne Verwendung von gegossenen Teilen. Alle Winschen mit 2 untersetzten Gängen sind mit diesem Fuß ausgerüstet.

* Die meisten bronzeverchromten Modelle sind auch in poliertem (gelb) Bronze lieferbar.

Art.	W44/Al	W48/AL	W52/AL	W60/AL
Art.	W44/CH	W48/CH	W52/CH	W60/CH
Kraftübertragung	20.0/43.0	19.0/47.4	14.9/51.1	18.7/61.2
Einhollänge S1-S2(mm)	81/38	65/36	107/31	85/26
Gewicht (AL) (kg)	7.00	8.00	10.90	11.70
Gewicht (CH) (kg)	9.20	10.00	14.10	15.20
Montage (mm)	6x Ø8	6x Ø8	6x Ø8	6x Ø10

self-tailing XT winches

antal

XT30/AL XT30/CH

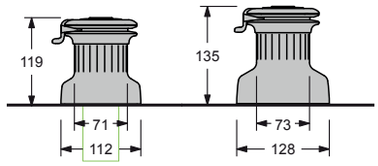

1- GANG WINSCHEN XT16 – XT30

Die beiden kleinsten Modelle haben jeweils einen übersetzten Gang, die Kurbel dreht in Gegenrichtung frei. Ideal als Fallwinde unter dem Sprayhood oder bei beengten Verhältnissen im Cockpit.

1-GANG WINSCHEN

ARTIKEL	XT16/AL	XT30/AL
ARTIKEL	XT16/CH	XT30/CH
KRAFT P1	14	28
EINHOLLÄNGE S1-S2(MM)	115	58
Ø LEINE (mm)	6 / 10	6 / 10
GEWICHT AL (kg)	2.4	2.7
GEWICHT CH (kg)	3.1	3.8
SCHRAUBEN N x Ø (mm)	5 x Ø6	5 x Ø6

2- GANG WINSCHEN: XT16.2 – XT30.2
1.GANG DIREKT 2.GANG ÜBERSETZT

Bei diesen Modellen steht zusätzlich ein 1.Gang zum schnelleren dichtholen zur Verfügung. Sehr geringes Gewicht und die Möglichkeit dünne Schoten zu fahren machen diese Winden vielseitig einsetzbar.

2-GANG WINSCHEN

ARTIKEL	XT16.2/AL	XT30.2/AL
ARTIKEL	XT16.2/CH	XT30.2/CH
KRAFT P1-**P2**	7.0 / **14**	7.0 / **28**
EINHOLLÄNGE S1-S2(MM)	229 / 115	229 / 58
Ø LEINE (mm)	6 / 10	6 / 10
GEWICHT AL (kg)	2.6	2.9
GEWICHT CH (kg)	3.0	3.7
SCHRAUBEN N x Ø (mm)	5 x Ø6	5 x Ø6

XT52/CH

XT52/AL

1. UND 2. GANG UNTERSETZT
XT40 - XT44 - XT48 - XT52 - XT62

Mit dem ersten untersetzten Gang ist eine schnelle und kraftvolle Betätigung zu erzielen. Bei einer steigenden Belastung, einfach in die entgegengesetzte Richtung drehen und somit ist der zweite Gang und maximale Kraft eingestellt.

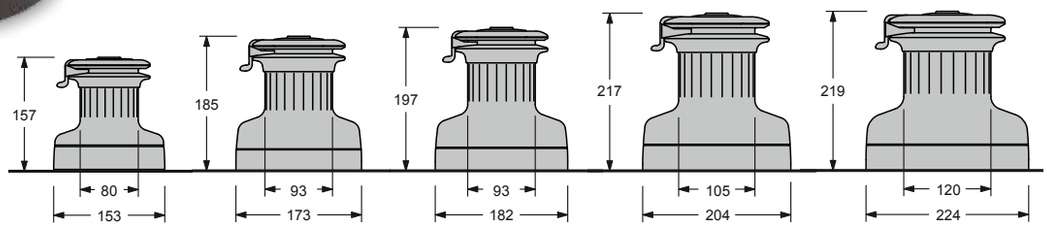

2-GANG WINSCHEN

ARTIKEL	XT40/AL	XT44/AL	XT48/AL	XT52/AL	XT62/AL
ARTIKEL	XT40/CH	XT44/CH	XT48/CH	XT52/CH	XT62/CH
KRAFT P1-**P2**	12.8 / **40.0**	20.0 / **43.0**	19.0 / **47.4**	15.9 / **52.8**	17.8 / **62.1**
EINHOLLÄNGE S1-S2(MM)	125 / 40	80 / 38	84 / 34	100 / 30	89 / 26
Ø LEINE (mm)	6 / 12	8 / 14	8 / 14	8 / 14	8 / 16
GEWICHT AL (kg)	4.4	6.2	6.9	9.2	10.9
GEWICHT CH (kg)	5.9	8.7	9.9	13.0	15.7
SCHRAUBEN N x Ø (mm)	5 x Ø8	6 x Ø8	6 x Ø8	6 x Ø8	6 x Ø8

self-tailing XT winches

2- GANG WINSCHEN
XT66 - XT70

Winschen mit großer Trommel für Schiffe 15-18 m. Alle Getriebeteile sind mit Rollenlagern versehen. Die Trommel läuft auf großflächigen Rollen- und Kugellagern.

XT66/CH

XT66/AL

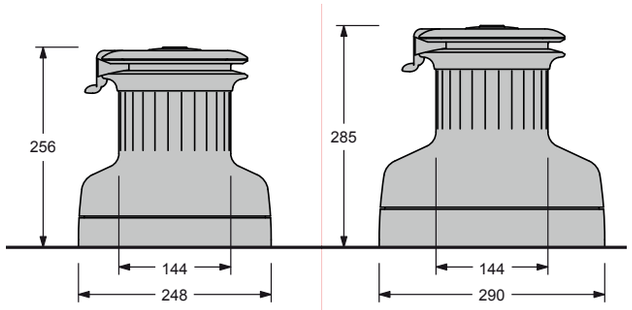

2-GANG WINSCHEN

ARTIKEL	XT66/AL	XT70/AL
ARTIKEL	XT66/CH	XT70/CH
KRAFT P1-**P2**	18.0 / **65.6**	27.1 / **69.8**
EINHOLLÄNGE S1-S2(MM)	89 / 24	59 / 23
Ø LEINE (mm)	10 / 18	10 / 18
GEWICHT AL (kg)	14.8	18.5
GEWICHT CH (kg)	24.6	30.0
SCHRAUBEN N x Ø (mm)	6 x Ø10	6 x Ø10

antal

3. GANG WINSCHEN
XT62.3 - XT66.3 - XT70.3 - XT80.3

Durch Betätigung des Druckknopfes an der Basis wird der erste Gang eingelegt (Schnellgang); der zweite oder dritte Gang wird durch die Drehrichtung der Kurbel (Rechts – Links) gewählt.

XT70.3/CH

XT70.3/AL

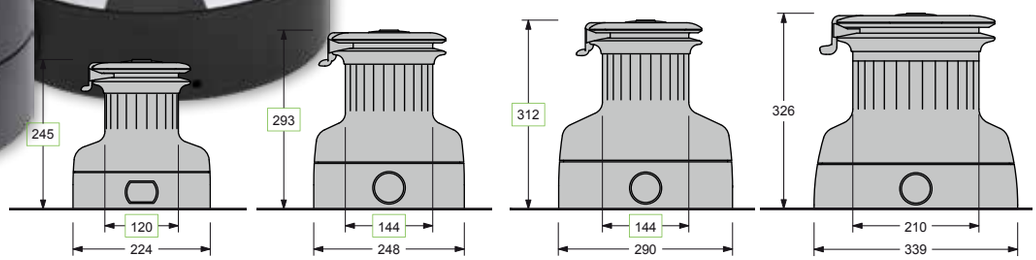

3-GANG WINSCHEN

ARTIKEL	XT62.3/AL	XT66.3/AL	XT70.3/AL	XT80.3/AL
ARTIKEL	XT62.3/CH	XT66.3/CH	XT70.3/CH	XT80.3/CH
KRAFT P1-P2-**P3**	6.6 / 17.8 / **62.1**	10.7 / 20.8 / **65.3**	10.7 / 27.1 / **69.8**	11.0 / 30.0 / **81.4**
EINHOLLÄNGE S1-S2(MM)	241 / 89 / 26	151 / 77 / 24	151 / 59 / 23	147 / 53 / 20
Ø LEINE (mm)	8 / 16	10 / 18	10 / 18	12 / 20
GEWICHT AL (kg)	12.8	18.6	22.8	47.0
GEWICHT CH (kg)	17.6	28.4	34.4	52.0
SCHRAUBEN N x Ø (mm)	6 x Ø8	6 x Ø10	6 x Ø10	8 x Ø10

P1, P2, P3 : Kraft mit dem ersten (schnellen), zweiten (mittleren) und dritten (langsamen) Gang.
S1, S2, S3 : Einholegeschwindigkeit: Länge des mit einer Kurbelumdrehung eingeholten Taus

allpa

classic winches
antal

CLASSIC SERIE WINSCHEN

Bei den Winschen der Classic Serie (CHC) sind nicht nur Trommel und selftailing Scheiben verchromt wie bei den CH Typen (Seite 616-618) sondern auch die Winschenbasis , sodass der Winsch komplett in Chrom geliefert wird.
Die sorgfältige Verchromung garantiert eine maximale Haltbarkeit. Zuerst wird die Winde auf Hochglanz poliert, dick mit Nickel überzogen und zuletzt verchromt.

CLASSIC BRONZE POLIERT

Auf Wunsch werden die Winschen der Classic Serie auch komplett in Bronze Natur geliefert. BNC zur Bestellnummer hinzufügen.

Winschkurbel in Bronze Natur mit Holzgriff.

electric winches 700 / 1000 W

XT40 EH/CH
700 W 12-24 V

XT40 EH/AL
700 W 12-24 V

HORIZONTALER ANTRIEB - MOTOR 700 W 12/24 V
XT40EH - XT44EH - XT48EH

Die drei Modelle XT40, XT44 und XT48 werden von einem 700 Watt Motor angetrieben, wahlweise für 12 oder 24 Volt lieferbar. 2 Schalter, eine Relaisbox und ein Sicherungsautomat komplettieren das System.
Diese müssen separat bestellt werden.

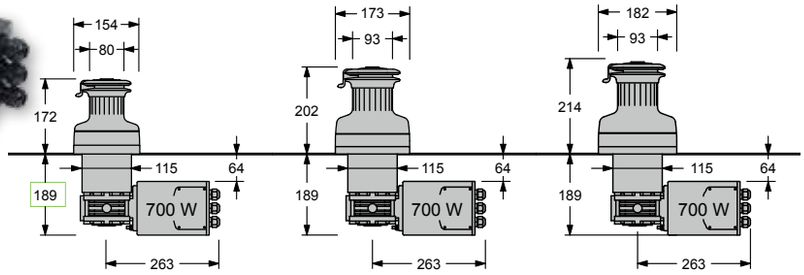

2-GANG WINSCHEN

ARTIKEL (12V)	XT40EH12/AL	-	XT48EH12/AL
ARTIKEL (12V)	XT40EH12/CH	XT44EH12/CH	XT48EH12/CH
EINHOLLÄNGE 1 (m/min)	18.0	12.0	12.5
EINHOLLÄNGE 2 (m/min)	6.0	5.5	5.0
ARBEITSLAST (kg)	800	900	1000
GESAMTGEWICHT (kg) AL	16.2	18.2	19.1
GESAMTGEWICHT (kg) CH	17.7	20.7	22.1

antal

XT52 EH/CH
1000 W 12-24 V

XT52 EH/AL
1000 W 12-24 V

HORIZONTALER ANTRIEB - MOTOR 1000 W 12/24 V
XT52EH - XT62EH - XT62.3EH

Die Modelle XT52, XT62 und XT62.3 werden von einem 1000 Watt Motor angetrieben, wahlweise für 12 oder 24 Volt lieferbar. 2 Schalter, eine Relaisbox und ein Sicherungsautomat komplettieren das System.
Diese müssen separat bestellt werden.

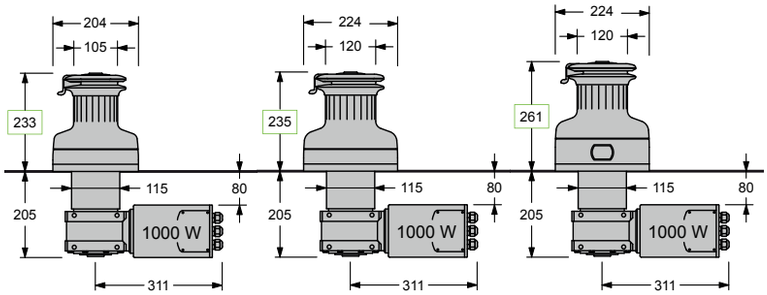

2- ODER 3-GANG WINSCHEN

ARTIKEL (12V)	XT52EH12/AL	XT62EH12/AL	XT62.3EH12/AL
ARTIKEL (12V)	XT52EH12/CH	XT62EH12/CH	XT62.3EH12/CH
EINHOLLÄNGE 1 (m/min)	16.0	13.0	36.9
EINHOLLÄNGE 2 (m/min)	4.6	4.0	13.0
EINHOLLÄNGE 3 (m/min)	- - -	- - -	4.0
ARBEITSLAST (kg)	1200	1400	1400
GESAMTGEWICHT (kg) AL	26.3	28.3	30.2
GESAMTGEWICHT (kg) CH	30.1	33.1	35.0

HOLEGESCHWINDIGKEIT: Die Holegeschwindigkeit wurde bei unbelasteter Winsch gemessen, bei maximaler Belastung reduziert sich die Geschwindigkeit um bis zu 30%.

HANDBETRIEB: Durch Einsetzen der Kurbel wird der Motor außer Betrieb gesetzt.

Nach Auswahl des Modells wählen Sie noch, für welche Spannung (12/24V).

electric winches 1500 W

HORIZONTALER ANTRIEB - MOTOR 1500 W 12/24 V
XT66EH - XT70EH

Die Modelle XT66 und XT70 werden von einem 1500 Watt Motor angetrieben, wahlweise für 12 oder 24 Volt. 2 Schalter, eine Relaisbox und ein Sicherungsautomat komplettieren das System. Diese müssen separat bestellt werden.

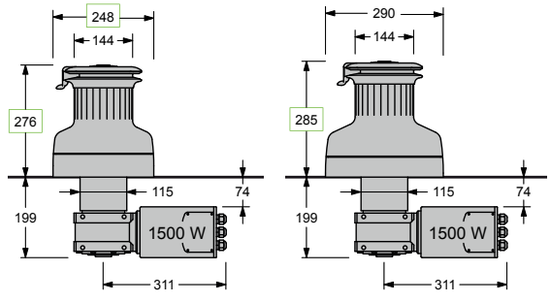

antal

2-GANG WINSCHEN

ARTIKEL (12V)	XT66EH12/AL	XT70EH12/AL
ARTIKEL (12V)	XT66EH12/CH	XT70EH12/CH
EINHOLLÄNGE 1 (m/min)	13.0	9.0
EINHOLLÄNGE 2 (m/min)	3.6	3.5
ARBEITSLAST (kg)	2600	2900
GESAMTGEWICHT (kg) AL	31.9	35.9
GESAMTGEWICHT (kg) CH	41.7	47.4

HORIZONTALER ANTRIEB - MOTOR 1500 W 12/24 V
XT66.3EH - XT70.3EH - XT80.3EH

Diese Modelle verfügen über drei Gänge sowohl im Handbetrieb als auch unter Motorantrieb. Durch Betätigen des Druckknopfes an der Basis wird der erste Gang eingelegt (Schnellgang); der zweite oder dritte Gang wird durch die Drehrichtung der Kurbel (links/rechts) oder durch die Betätigung eines der beiden Schalter gewählt, ein Schalter für den ersten und dritten Gang, ein Schalter für den zweiten Gang.

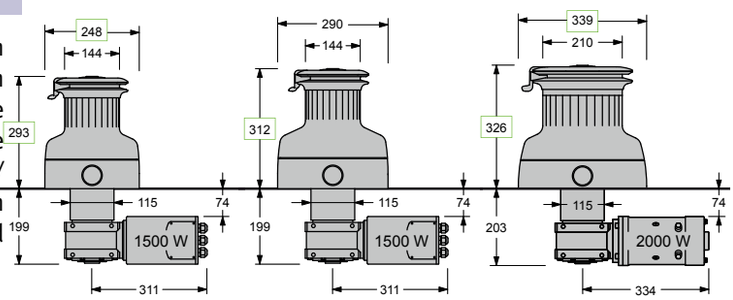

XT70.3 EH/CH
1500 W 12-24 V

3-GANG WINSCHEN

ARTIKEL (12V)	XT66.3EH12/AL	XT70.3EH12/AL	XT80.3EH12/AL
ARTIKEL (12V)	XT66.3EH12/CH	XT70.3EH12/CH	XT80.3EH12/CH
EINHOLLÄNGE 1 (m/min)	23.0	23.0	22.0
EINHOLLÄNGE 2 (m/min)	12.0	9.0	8.0
EINHOLLÄNGE 3 (m/min)	3.6	3.5	3.0
ARBEITSLAST (kg)	2600	2900	4000
GESAMTGEWICHT (kg) AL	35.7	40.3	59.6
GESAMTGEWICHT (kg) CH	45.5	51.8	75.0

XT70.3 EH/AL
1500 W 12-24 V

Schalter

Wasserdichter Schalter

Art. 251035/SG Schalter NIRO, grau
Art. 251035/SR Schalter NIRO, rot

Art. 251035/AG Schalter Aluminium, grau
Art. 251035/AR Schalter Aluminium, rot

Für Relaisboxen (3-polig für Antal-Winschen) sehen Sie S. 229

Sicherungen

Automatische thermomagnetische Sicherungen

Motor	Sicherung	Art.	Motor	Sicherung	Art.
700W-12V	70A	9085592	1500W-12V	120A	9085595
700W-24V	40A	9085590	1500W-24V	70A	9085592
1000W-12V	80A	9085593	2000W-24V	80A	9085593
1000W-24V	70A	9085592			

Winsch-Kurbel

Aluminium Kurbel aus schwarzem Aluminium, extrem leicht und stark. Kugelgelagerter Handgriff – Gummi überzogen

Art.	Handgriff	Länge	Gewicht
542011	einzeln	200mm	0,40kg
542012	BALL GRIP	200mm	0,46kg
542021	einzeln	250mm	0,43kg
542022	BALL GRIP	250mm	0,49kg
542023	doppelt	250mm	0,54kg

Winsch-Kurbel

Winsch Kurbel verchromt Bronze
Kurbel aus verchromter Bronze, leicht und stark
Kugelgelagerter Handgriff mit Gummi überzogen

Art.	Handgriff	Länge	Gewicht
542031	einzeln	250mm	1,40kg
542032	BALL GRIP	250mm	1,46kg
542033	doppelt	250mm	1,53kg

Winsch-Kurbel

Winschkurbel Bronze Natur mit Kunststoffgriff

Art.	Handgriff	Länge	Gewicht
542031/BG	einzeln	250mm	1,40kg

Schwimmende Winsch-Kurbel

Art. M2500025
Schwimmende Winsch-Kurbel aus leichtem aber starkem Kunststoff. Mit Arretierung. Passend auf alle gängige Winschen
L=254mm

speedylock

DIE ‘SPEEDY‘ WINSCHKURBELVERRIEGELUNG

Antal-Speedylock Winschkurbel mit Schnellverschluss Länge 250mm. Lieferbar mit Einfachgriff, Ballgriff oder Doppelgriff .

Geschmiedete Alukurbel, Gummigriff mit zwei Kugellagern (nur bei Einfachgriff und Ballgriff).

ALUMINIUM L = 250 mm

ARTIKEL	GRIFF	GEWICHT (kg)
542121	einfach	0.43
542122	Kugel	0.53
542123	doppelt	0.62

542121

542122

542123

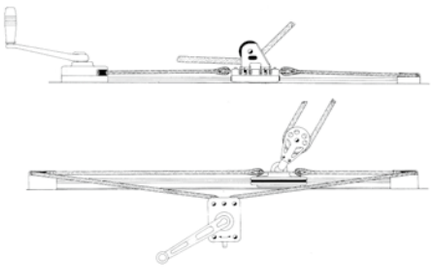

antal

Traveller Kontroll-System

Dieses Steuergerät wird durch eine Endlosleine mit einem Traveller verbunden. Diese Bedienung ist sehr zweckmäßig. Eine selbstführende Scheibe, die in zwei Richtungen funktioniert, hat einen ausgezeichneten Grip, selbst ohne Belastung und ohne die Leine abzunutzen. Ein Hebel bestimmt die Richtung, in die der Traveller bewegt werden soll oder in welcher Position der Traveller fest gesetzt werden soll.

Das Kraftübertragungsverhältnis mit einer normalen Kurbel (250 mm) ist 8:1. Dieses Verhältnis ist viel besser, als das, welches mit einer Talje erreicht werden kann. Außerdem ist dieses Gerät sehr klein und leicht.

Obwohl die Konstruktion ursprünglich für Spinnakerbaum-verstellungen gefertigt wurde, wird dieses Steuergerät mehr und mehr für Genuaschlitten und Traveller benutzt.

Material:	hartes, schwarz-eloxiertes Aluminium, Welle und Lager aus NIRO 316
Abmessungen:	128 x 90 x 58mm (LxBxH)
Gewicht:	1,9 kg
Montage:	3 x Ø8mm

Art. 240010

Für einen guten Ablauf wird Ø10mm Leine empfohlen.

Jetzt auch mit Elektromotor lieferbar auf Anfrage

STOPPER SERIE

CAM 611

CAM 611 Fallenstopper
Ein Modell für Leinen von 6 bis 11mm ist in Einzel-, Doppel –und Dreifach-Ausführung und auch horizontal zu haben. Cam611 verfügt über ein UV-beständiges Kunststoff-gehäuse mit Stahlverstärkungen. Ein Aluminiumgestell, das eine wetterfeste Bronze und Edelstahl-Klemme führt.
Die Kupplung kann komplett demontiert werden. Die Leine kann mit dem Hebel geschlossen eingeholt werden. Der Cam-Mechanismus garantiert Ihnen ein leichtes Öffnen auch bei starker Beanspruchung.

Fallenstopper

CAM 611 Fallenstopper (Leine Ø6-10mm)				Max. Belastung kg		
Art.	Typ	Breite	Gewicht	Ø6mm	Ø8mm	Ø10mm
513110	Single	33mm	0.30kg	250kg	380kg	500kg
513120	Double	62mm	0.60kg	250kg	380kg	500kg
513130	Triple	91mm	0.90kg	250kg	380kg	500kg
513210	Single/Horiz.	33mm	0.33kg	400kg	600kg	-------

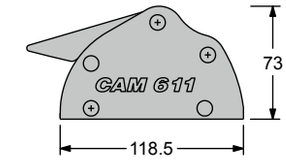

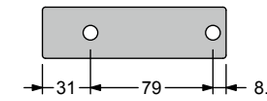

antal

2-Scheiben Organizer
Diese Lösung ist für die neue doppelte und dreifache CAM611 konzipiert worden.
Art. 522031

Montage = 2 x Ø8mm
Gewicht = 0.16kg

2-Scheiben Organizer

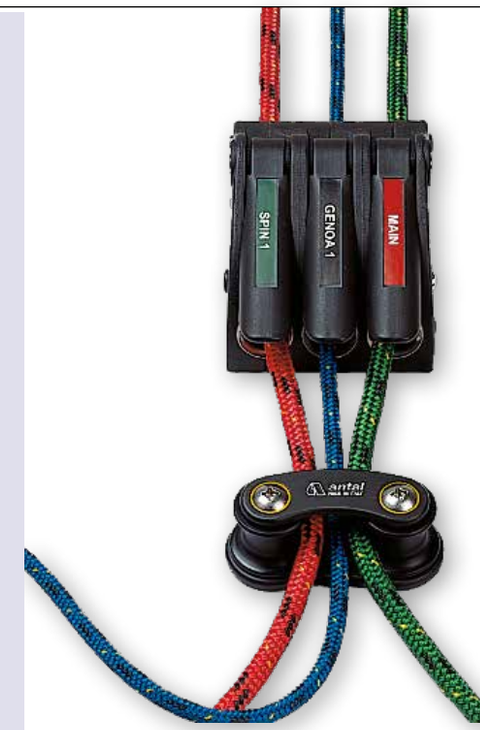

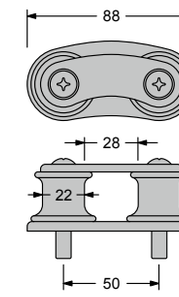

Eine Reihe von 54 Aufklebern (Englisch)
Art. 540513/E

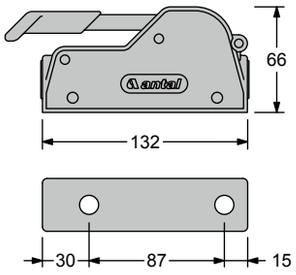

Stopper Serie

GRIP

Stopper Serie V-Grip

V-Grip

Der V-Grip Stopper bietet eine große Klemmkraft ohne Rutschen der Leine. Die Klemme kann auch bei hoher Belastung ohne Mühe geöffnet werden. Die Leine kann mit geschlossener Klemme durchgeholt werden.
Durch die V-Form der Klemme wird die Kontaktoberfläche mit der Leine vergrößert. Hierdurch wird auch der Verschleiß der Leine, wie z.B. Kevlar, Vectran, Spectra und Polyester reduziert. Der Mechanismus ist aus NIRO316 und der Körper ist aus verstärktem Kunststoff, Höhe nur 66mm.

V-Grip Fallenstopper					Max. Belastung kg				
Art.	Typ	Ø leine	Breite	Gewicht	Ø8mm	Ø10mm	Ø12mm	Ø14mm	Ø16mm
507111	Single	8-10-12	34mm	0.55kg	500kg	700kg	1000kg	--	--
507121	Double	8-10-12	67mm	1.10kg	500kg	700kg	1000kg	--	--
507131	Triple	8-10-12	101mm	1.45kg	500kg	700kg	1000kg	--	--
507112	Single	10-12-14	34mm	0.55kg	--	700kg	1000kg	1300kg	--
507122	Double	10-12-14	67mm	1.10kg	--	700kg	1000kg	1300kg	--
507132	Triple	10-12-14	101mm	1.45kg	--	700kg	1000kg	1300kg	--
507113	Single	12-14-16	34mm	0.55kg	--	--	1000kg	1300kg	1600kg

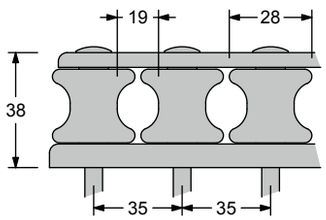

V-GRIP Fallenumlenker

V-GRIP Fallenumlenker

Zur umlenkung von Fallen auf andere Winschen geeignet.
Kunststofrollen mit doppelten Kugellagern und schwarz eloxierter Abdeckung.
Inklusive Schrauben.

Art.	Rollen N°	länge mm	gewicht kg	montage N° x Ø mm
533032	3	100	0,19	3 x 6
534032	4	135	0,24	4 x 6
535032	5	170	0,30	5 x 6
536032	6	205	0,35	6 x 6

antal

Stopper serie

V-CAM 814

V-CAM 814 Fallenstopper

Erhältlich in Einzel-, Doppel- und Dreifach-Ausführung. Drei Modelle: 8-10mm, 10-12mm und 12-14mm. V-CAM814 hat ein UV-beständiges Edelstahl-Kunststoff- Gehäuse, Aluminium-Basis und eine V-Klemme und Gleitauge von AISI 316 Edelstahl. Der Stopper kann für Wartung einfach ganz auseinander genommen werden. Die Leine kann mit geschlossener Klemme durchgeholt werden. Dieses Modell hat eine V-Grip Klemme für eine große Haltekraft und auch bei schwerer Belastung kann die Klemme ohne Probleme geöffnet werden.

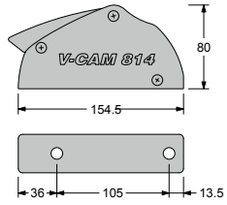

Stopper Serie V-CAM 814

V-CAM 814 Fallenstopper					Max. Belastung kg			
Art.	Typ	Ø leine	Breite	Gewicht	Ø8mm	Ø10mm	Ø12mm	Ø14mm
509111	Single	8-10	36mm	0.60kg	600kg	850kg	1200kg	--
509121	Double	8-10	65mm	1.10kg	600kg	850kg	1200kg	--
509131	Triple	8-10	94mm	1.45kg	600kg	850kg	1200kg	--
509112	Single	10-12	36mm	0.60kg	--	850kg	1200kg	--
509122	Double	10-12	65mm	1.10kg	--	850kg	1200kg	--
509132	Triple	10-12	94mm	1.60kg	--	850kg	1200kg	--
V-CAM 814 SILVER Fallenstopper					Max. Belastung kg			
Art.	Typ	Ø leine	Breite	Gewicht	Ø8mm	Ø10mm	Ø12mm	Ø14mm
549121	Double	8-10	65mm	1.10kg	600kg	850kg	--	--
549122	Double	10-12	65mm	1.10kg	--	850kg	1200kg	--
549123	Double	12-14	65mm	1.10kg	--	--	1200kg	1500kg
549131	Triple	8-10	94mm	1.60kg	600kg	850kg	--	--
549132	Triple	10-12	94mm	1.60kg	--	850kg	1200kg	--
549133	Triple	12-14	94mm	1.60kg	--	--	1000kg	1500kg

Fallenumlenkblöcke V-CAM 814

Doppelt gelagerte Kunststoffscheiben mit einem schwarz eloxierten Gehäuse, inkl. Schrauben. Die Lösung für die Führung oder Fallen an der Winde.

Fallen-umlenkblöcke

Art.	Rollen	Länge	Gewicht	Montage
513032	3	110	0.18	3 x 6
514032	4	139	0.22	4 x 6
515032	5	168	0.27	5 x 6
516032	6	197	0.32	6 x 6

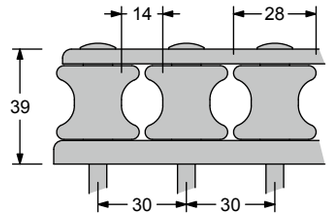

antal

MARINE EQUIPMENT

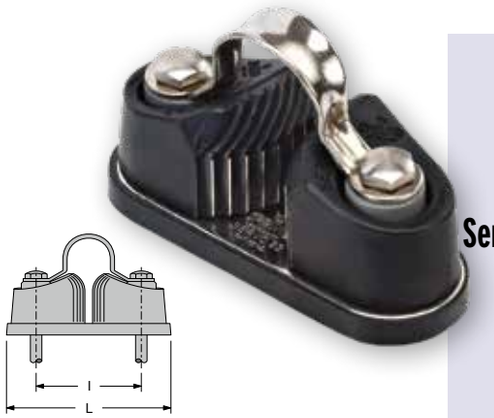

Servo Klemme

Servo Klemme

Die Klemmbacke (Zähne) ist aus einer Kombination von Edelstahl und Kunststoff gefertigt und ermöglicht ein einfaches Einlegen des Taues. Inklusive Befestigungsschrauben.

Art.	Ø Leine mm	I mm	L mm	Montage N° x Ø mm
502022	6-12	40	70	2 x 5
502033	10-14	52	86	2 x 6

Klemme mit drehbarer Basis

Klemme mit drehbarer Basis

Die Aluminiumbasis dreht sich um 360° auf Torlonkugellagern. Die Basis hat zwei 28mm Rollen zur Tauführung von 10mm Stärke. Befestigung: 3 X 5mm Schrauben

Gewicht 0,23kg
Arbeitslast der Klemme: 150 kg

Art. 522022

Swivelarm mit Servo Klemme

Swivelarm mit Servo Klemme

Die Aluminiumbasis dreht sich um 360° auf zwei Reihen Torlonkugellagern. Das System kann mit einen 60mm Block komplettiert werden für Leinen bis zu 12mm Stärke. Befestigung: 3 x 6 mm Schrauben

Gewicht 0,82kg
Arbeitslast der Klemme: 200kg

Art. 522140

Swivelarm mit V-CAM814

Swivelarm mit V-CAM814

Die Aluminiumbasis dreht sich um 360° auf zwei Reihen Torlonkugellagern. Das System kann mit einem 70mm Block komplettiert werden für Leinen bis zu 12mm Stärke. Befestigung: 4 x 8mm Schrauben (nicht im Lieferumfang enthalten).

Gewicht 2,1kg
Arbeitslast des Stoppers: 400kg

Art. 522160

antal

Deckblock mit Stopper

Die Scheiben sind aus hochfestem Harz mit Komposit Gewebe verstärkt angefertigt und mit Kugellagern zur seitlichen Führung versehen. Keine Wartung oder Schmierung ist notwendig.
Die Seitenplatten sind aus hochfestem Aluminium, zum Schutz und zur Korrosionsverhinderung schwarz harteloxiert und mit abgerundeten Kanten gefertigt. Die Aluminiumklemmbacke wird durch eine Feder unterstützt und lässt sich so leicht öffnen. Ein gelungenes Design von Umlenker mit integriertem Abklemmmechanismus. Die Klemme lässt sich nicht unter hoher Last lösen. Geeignet zum temporären Abklemmen einer Schot bei nicht hohen Lasten. Linke und rechte Modelle sind erhältlich.

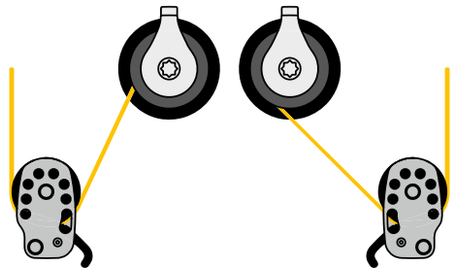

851100/L

Deckblock mit Stopper

852100/L

Deckblöcke mit Stopper - LINKS

Art.	Leine Ømm	D mm	L mm	SWL kg	Gewicht kg	Montage N° x Ø mm
Einzeln						
851065/L*	6 -12	65	116	800	0.23	2 x 8
851080/L	6 -14	80	131	1000	0.33	2 x 8
851100/L	8 -16	100	152	2000	0.65	2 x 10
851125/L	10 – 18	125	174	3500	1.10	1 x 12 + 2 x 10
Doppelt						
852065/L*	6 – 12	65	116	800	0.38	2 x 8
852080/L	6 – 14	80	131	1000	0.56	2 x 8
852100/L	8 – 16	100	152	2000	1.50	2 x 10
852125/L	10 – 18	125	174	3500	1.85	1 x 12 + 2 x 10

Deckblöcke mit Stopper - RECHTS

Art.	Leine Ømm	D mm	L mm	SWL kg	Gewicht kg	Montage N° x Ø mm
Einzeln						
851065/R*	6 -12	65	116	800	0.23	2 x 8
851080/R	6 -14	80	131	1000	0.33	2 x 8
851100/R	8 -16	100	152	2000	0.65	2 x 10
851125/R	10 – 18	125	174	3500	1.10	1 x 12 + 2 x 10
Doppelt						
852065/R*	6 – 12	65	116	800	0.38	2 x 8
852080/R	6 – 14	80	131	1000	0.56	2 x 8
852100/R	8 – 16	100	152	2000	1.50	2 x 10
852125/R	10 – 18	125	174	3500	1.85	1 x 12 + 2 x 10

*beim kleinsten Modell (D=65) ist keine unterstützende Feder eingebaut.

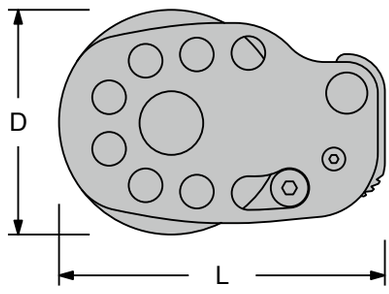

NIRO Mini Blocks

NIRO Mini Blocks - 34 x 6 - serie

Diese Serie bietet extrem hohe Nutzlasten **(SWL = 400Kg)**, ist aber trotzdem kompakt und leicht.
Die Scheibe ist aus Harz mit einem doppelten seitlichen Kugellager gemacht. Wangen sind poliert, AISI 316 Edelstahl. Die hochwertigen Materialien garantieren ein wartungsfreies Produkt.

Art. 5403411/M
Kugellager mit doppelten Kugelreihen aus Kunststoff
Durchmesser = 34mm für 6mm Leine
SWL = 400kg

antal

Camcleat
Alle Modelle können mit einem Cam Cleat ausgestattet werden. Bei der Bestellung nur **"/C"** an die Artikelnummer zufügen.
Gewicht = 42gr
SWL = 80kg

Swivel Head
Schwenkbarer Kopf.
Alle Modelle sind mit einem schwenkbaren Kopf **"/SW"** bei der Bestellung hinzufügen
Gewicht = 15gr
SWL = 400kg

Art. 5400323
Upright block
Gewicht = 55gr
SWL = 400kg
34mm Disk-Linie 8mm
Montage = 2x Ø5mm
Schrauben (inkl.)

Art. 5400324
"Over the top" block
Gewicht = 55gr
SWL = 400kg
34mm Disk-Linie 8mm
Montage = 2x Ø5mm
Schrauben (inkl.)

Mehrere vertikale Blöcke können verknüpft werden:
Art. 5400323/2, 5400323/3, 5400323/4...
Art. 5400324/2, 5400324/3, 5400324/4...

Art. 5400301
SHACKLE BLOCK
Gewicht = 44gr
SWL = 400kg

Art. 5400320
SINGLE U-HEAD
Gewicht = 40gr
SWL = 400kg

Art. 5400309
WEBBING BLOCK
Gewicht = 35gr
SWL = 400kg

Art. 5400302
SINGLE BECKET
Gewicht = 52gr
SWL = 400kg

Art. 5400321
U-HEAD BECKET
Gewicht = 43gr
SWL = 400kg

Art. 5400310
WEBBING BECKET
Gewicht = 43gr
SWL = 400kg

Art. 5400330
FIDDLE BLOCK
Gewicht = 65gr
SWL = 400kg

Art. 5400303
DOUBLE BLOCK
Gewicht = 82gr
SWL = 600kg

Art. 5400304
DOUBLE BECKET
Gewicht = 90gr
SWL = 600kg

Art. 5400331
FIDDLE BECKET
Gewicht =76gr
SWL = 400kg

Art. 5400305
TRIPLE BLOCK
Weight = 94gr
SWL = 600kg

Art. 5400306
TRIPLE BECKET
Gewicht = 102gr
SWL = 600kg

Art. 5400322
SADDLE BLOCK
Gewicht = 46gr
SWL = 400kg
2 x Ø5mm
Schraube (inklusive)

Art. 5400316
STAND-UP
Gewicht = 46gr
SWL = 400kg
1 x Ø6mm
Schraube (inklusive)

Art. 5400311
FOOT BLOCK
Gewicht = 36gr
SWL=400kg
2 x Ø6mm
Schraube (inklusive)

antal

Mainsheet systems

antal

Großschot Systeme

Diese Systeme eignen sich besonders für Großschotführung.
Es sind zwei Größen erhältlich:

- **Größe 60:** für Boote bis 36 ft und Schoten bis Ø10 mm, Fußblock mit Scheibe Ø60 mm und Camcleat, Sekundärscheiben Ø50 mm. Sichere Arbeitslast (SWL) = 800 kg.
- **Größe 75:** für Boote bis 40 Fuß und Schoten bis Ø12 mm, Fußblock mit Scheibe Ø75 mm und Camcleat, Sekundärscheiben Ø60 mm. Sichere Arbeitslast (SWL) = 1000 kg.

Alle Scheiben sind aus HRM-Harz mit 2 Kugellagerlaufbahnen gefertigt.

Art. E6/60

Art. E6/75

Art. E7/60

Art. E7/75

Art. E8/60

Art. E8/75

Model	E6/60	E6/75	E7/60	E7/75	E8/60	E8/75
Power	6:1		7:1		8:1	
SWL kg	800	1000	800	1000	800	1000
Primary sheave Ø mm	60	75	60	75	60	75
Secondary sheave Ø mm	50	60	50	60	50	60
Schotleine	Ø10	Ø12	Ø10	Ø12	Ø10	Ø12

antal Mainsheet systems

Two speed Großschot Systeme

Die besondere Konfiguration ermöglicht die Verwendung von Scheiben mit großem Durchmesser, die die Leistung des Systems verbessern; sie gewährleistet auch eine maximale Blockausrichtung und damit die Möglichkeit, auf beiden Seiten des Bootes zu arbeiten.

Außerdem wird dadurch die erforderliche Schotlänge reduziert.

Die beiden Geschwindigkeiten werden über zwei unabhängige Leinen gesteuert.

Verwenden Sie 12 mm Leine für die erste Geschwindigkeit und 6 mm Leine für die zweite Geschwindigkeit.

MODULAR BLOCKS

Für Boote bis zu 36 ft

Art. F4/8

Art. F4/12

Für Boote bis zu 40 ft

Art. F6

antal

Model	F4/8	F4/12	F6
1st Speed	4:1	4:1	6:1
2nd Speed	8:1	12:1	18:1
SWL kg	800	800	1000
Sheave Ø mm	60	60	60
Total weight kg	0.88	0.92	1.54
Schotleine	Ø12	Ø12	

antal

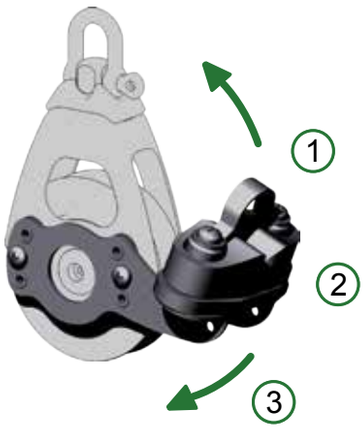

Einzelne Schotklemme
Art. 5400620 Klemme single
Art. 5400620/2 Klemme double
Art. 5400620/3 Klemme triple

Block complet mit Schotklemme:
Mit 3 verschiedene Positionen.
Fügen Sie der Artikelnr. **"/C"** zu.
Für Single, Double-& Triple Blöcke.
Gewicht = 0.13kg
SWL = 150kg

OPF Blöcke 60-Serie

Scheiben Ø60mm für Leinen von Ø12mm
SWL = 800 of 1300kg

Art. 5400601
SWIVEL BLOCK
Gewicht = 0.16kg
6mm Schäkel
SWL = 800kg

Art. 5400602
SWIVEL BLOCK
Gewicht = 0.16kg
6mm Schäkel
SWL = 800kg

Art. 5400607
SINGLE FIDDLE
Gewicht = 0.21kg
6mm Schäkel
SWL = 800kg

Art. 5400608
BECKET FIDDLE
Gewicht = 0.23kg
6mm Schäkel
SWL = 800kg

Art. 5400603
DOUBLE SHEAVE
Gewicht = 0.31kg
8mm Schäkel
SWL = 1300kg

Art. 5400604
DOUBLE BECKET
Gewicht = 0.33kg
8mm Schäkel
SWL = 1300kg

Art. 5400605
TRIPLE SHEAVE
Gewicht = 0.41kg
8mm Schäkel
SWL = 1300kg

Art. 5400606
TRIPLE BECKET
Gewicht = 0.43kg
8mm Schäkel
SWL = 1300kg

Art. 5400609
SIMPLE WEB
Gewicht = 0.10kg
SWL = 800kg

Art. 5400610
WEB, BECKET
Gewicht = 0.12kg
SWL = 800kg

Art. 5400613
BLOCK U-BOLT
Gewicht = 0.22kg
Montage = 2x Ø6mm
SWL = 800kg

Art. 547106

Art. 5400614
BLOCK PAD-EYE
Gewicht = 0.26kg
Montage = 4x Ø6mm
SWL = 800kg

Art. 547206

Art. 5400615
BLOCK SCREWED
Gewicht = 0.39kg
Montage = 4x Ø6mm
SWL = 800kg

Art. 547306

Art. 5400611
FOOT BLOCK
Gewicht = 0.13kg
Montage = 2x Ø6mm
SWL = 800kg

Art. 5400612
DOUBLE FOOT
Gewicht = 0.22kg
Montage = 3x Ø6mm
SWL = 800kg

Art. 5400616
VERTICAL FIX
Gewicht = 0.14kg
Montage = 2x Ø6mm
SWL = 800kg

Art. 5400617
UP-DOWN
Gewicht = 0.15kg
Montage = 2x Ø6mm
SWL = 800kg

antal opf BLOCKS
one piece frame

Die drehbaren Blöcke und Schäkel sind immer enthalten, aber auch separat erhältlich

---

Art. 540061L

Lock für
1-Scheiben Blöcke

Art. 540082L

Lock für
2- und 3-Scheibenblöcke

Art. 54006SS
6 mm D-Schäkel (AISI 316)
Für 1-Scheibenblöcke
Gewicht = 26gr
Swl = 800kg

Art. 54008SS
8mm D-Schäkel (AISI 316)
Für 2- und 3-Scheibenblöcke
Gewicht = 62gr
SWL = 1300kg

antal

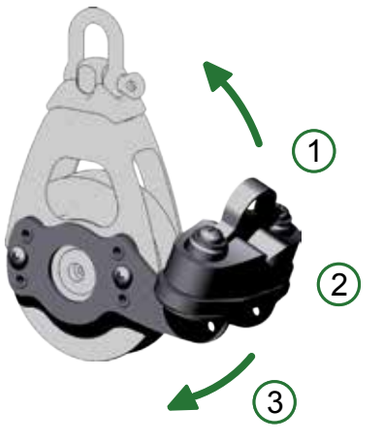

Einzelne Schotklemme
Art. 5400720 Klemme single
Art. 5400720/2 Klemme double
Art. 5400720/3 Klemme triple

Block complet mit Schotklemme:
Mit 3 verschiedenen Positionen.
Fügen Sie der Artikelnr. **„/C“** zu.
Für Single, Double- & Triple Blöcke.
Gewicht = 0.13kg
SWL = 150kg

OPF Blöcke 70-Serie

Scheiben Ø70mm für Leinen von Ø12mm
SWL = 1300 oder 2200kg

Art. 5400701
SWIVEL BLOCK
Gewicht = 0.20kg
6mm Schäkel
SWL = 1300kg

Art. 5400702
SWIVEL BLOCK
Gewicht = 0.22kg
6mm Schäkel
SWL = 1300kg

Art. 5400707
SINGLE FIDDLE
Gewicht = 0.26kg
6mm Schäkel
SWL = 1300kg

Art. 5400708
BECKET FIDDLE
Gewicht = 0.28kg
6mm Schäkel
SWL = 1300kg

Art. 5400703
DOUBLE SHEAVE
Gewicht = 0.38kg
8mm Schäkel
SWL = 2200kg

Art. 5400704
DOUBLE BECKET
Gewicht = 0.40kg
8mm Schäkel
SWL = 2200kg

Art. 5400705
TRIPLE SHEAVE
Gewicht = 0.50kg
8mm Schäkel
SWL = 2200kg

Art. 5400706
TRIPLE BECKET
Gewicht = 0.52kg
8mm Schäkel
SWL = 2200kg

Art. 5400709
SIMPLE WEB
Gewicht = 0.14kg
SWL = 1300kg

Art. 5400710
WEB, BECKET
Gewicht = 0.16kg
SWL = 1300kg

Art. 5400713
BLOCK U-BOLT
Gewicht = 0.32kg
Montage = 2x Ø8mm
SWL = 1300kg

Art. 547108

Art. 5400714
BLOCK PAD-EYE
Gewicht = 0.41kg
Montage = 4x Ø8mm
SWL = 1300kg

Art. 547208

Art. 5400715
BLOCK SCREWED
Gewicht = 0.75kg
Montage = 4x Ø6mm
SWL = 1300kg

Art. 547308

Art. 5400711
FOOT BLOCK
Gewicht = 0.16kg
Montage = 2x Ø8mm
SWL = 1300kg

Art. 5400712
DOUBLE FOOT
Gewicht = 0.26kg
Montage = 3x Ø8mm
SWL = 1300kg

Art. 5400716
VERTICAL FIX
Gewicht = 0.18kg
Montage = 2x Ø8mm
SWL = 1300kg

Art. 5400717
UP-DOWN
Gewicht = 0.20kg
Montage = 2x Ø8mm
SWL = 1300kg

antal opf BLOCKS
one piece frame

Die drehbaren Blöcke und Schäkel sind immer enthalten, aber auch separat erhältlich

---

Art. 540061L

Lock für
1-Scheiben
Blöcke

Art. 540082L

Lock für
2- und 3-Scheiben Blöcke

Art. 54006SS
6 mm D-Schäkel
(AISI 316)
Für 1-Scheiben Blöcke
Gewicht = 26gr
SWL = 800kg

Art. 54008SS
8mm D-Schäkel (AISI 316)
Für 2- und
3-Scheiben Blöcke
Gewicht = 62gr
SWL = 1300kg

NIRO 316 Blöcke 65-serie

Scheiben Ø65mm für Leinen von Ø12mm
SWL = 800 - 1300kg

Art. 54S0601
SINGLE BLOCK
Gewicht = 0.29kg
Fester kopf für
6mm schäkel
SWL = 800kg

Art. 54S0602
SINGLE WITH BECKET
Gewicht = 0.32kg
Fester kopf für
6mm schäkel
SWL = 800kg

Art. 54S0603
DOUBLE BLOCK
Gewicht = 0.51kg
Fester kopf für
8mm schäkel
SWL = 1200kg

Art. 54S0604
DOUBLE + BECKET
Gewicht = 0.54kg
Fester kopf für
8mm schäkel
SWL = 1200kg

Art. 54S0605
TRIPLE BLOCK
Gewicht = 0.70kg
Fester kopf für
8mm schäkel
SWL = 1200kg

Art. 54S0606
TRIPLE + BECKET
Gewicht = 0.73kg
Fester kopf für
8mm schäkel
SWL = 1200kg

Einzelne Schotklemme
Art. 54S0620 Klemme single
Art. 54S0620/2 Klemme double
Art. 54S0620/3 Klemme triple

Block complet mit Schotklemme:
Mit 4 verschiedenen Positionen. Fügen Sie der Artikelnr. **„/ C"** zu. Für Single, Double- & Triple Blöcke.
Gewicht = 0.18kg
SWL = 160kg

Art. 54S0609
WEBBING BLOCK
Gewicht = 0.25kg
SWL = 800kg

Art. 54S0613
BLOCK ON U-BOLT
Gewicht = 0.36kg
2 x Ø6mm
SWL = 800kg

Art. 54S0614
BLOCK ON PAD-EYE
Gewicht = 0.38kg
2 x Ø6mm
SWL = 800kg

Art. 54S0615
BLOCK ON
SCREWED PAD-EYE
Gewicht = 0.45kg
2x Ø6mm
SWL = 800kg

Art. 54S0611

DECK BLOCK
Gewicht = 0.30kg
2 x Ø8mm
SWL = 800kg

Art. 54S0612

DOUBLE
DECK BLOCK
Gewicht = 0.46kg
2 x Ø8mm
SWL = 800kg

Art. 54S0616

STAND-UP BLOCK
Gewicht = 0.37kg
1 x Ø12mm
SWL = 800kg

Organizers, D=40 & 50mm.

Lieferbar mit 2 bis 6 Rollen. Scheibendurchmesser 40 und 50mm. Scheiben aus hochfestem Kunststoff mit 2 seitlichen Kugellagern. Zwei seitliche Kugellager sowie ein Zentrallager aus Composit-Fiber ermöglichen eine sehr hohe Arbeitslast von mehr als 2000kg.
Befestigungsschrauben, Muttern und Unterlegscheiben werden mitgeliefert.

Beim entfernen der Befestigungsschrauben gehen keine Teile verloren!

Auch in doppelter Ausführung, nur **„ / D“** hinter der Artikelnummer hinzufügen.

Art. 54D550

Art. 54D540

Art. 54D530

Organizers

Art.	D mm	Leine mm	Scheiben N	Länge mm	P mm	gewicht kg	SWL kg	Montage Ø mm
54D420	40	Ø14	2	111	44	0.18	600	3 x Ø6
54D430	40	Ø14	3	155	44	0.27	600	4 x Ø6
54D440	40	Ø14	4	199	44	0.33	600	5 x Ø6
54D450	40	Ø14	5	243	44	0.41	600	6 x Ø6
54D460	40	Ø14	6	287	44	0.48	600	7 x Ø6
54D520	50	Ø16	2	133	52	0.26	800	3 x Ø8
54D530	50	Ø16	3	185	52	0.38	800	4 x Ø8
54D540	50	Ø16	4	237	52	0.50	800	5 x Ø8
54D550	50	Ø16	5	289	52	0.62	800	6 x Ø8
54D560	50	Ø16	6	341	52	0.74	800	7 x Ø8

1-Scheiben Organizer

Werden hinter Fallenstoppern montiert, um Leinen optimal zur Winsch führen zu können.

1-Scheiben organizer

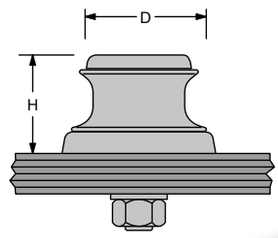

Art.	D mm	H mm	SWL kg	Gewicht kg	Montage Ø mm
821052	50	33	800	0.10	1 x 10
821062	60	38	1200	0.12	1 x 12
821074	70	44	1800	0.45	4 x 8

THB
TWIN HALYARD BLOCKS

Twin Halyard Blocks

Speziale Blöcke

Der doppelte Fallenblock ist speziell für Großfallen mit 2:1 Übersetzung gefertigt. Die sehr kleine Rolle ist aus Aluminium mit einer Buchse aus Faserverbundstoff. Das Gehäuse ist komplett aus hochfestem, rostfreiem Stahl „Nitronic 50“ gefertigt.
Lieferbar in 3 Größen mit Bruchlasten bis 7000kg.

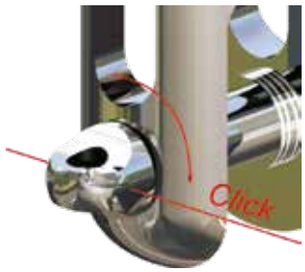

Selbstsichernder Bolzen

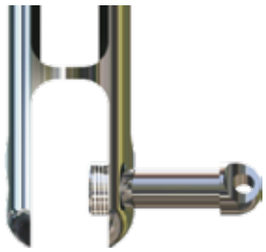

Unverlierbarer Bolzen

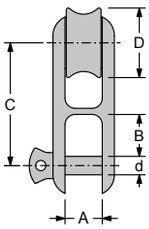

Art.	Ø Leine mm	D mm	d mm	A mm	B mm	C mm	SWL kg	Gewicht kg
54H020	8-10	26	8	16	15.5	53.5	1300	0.08
54H030	10-12	32	10	18	20.5	65.0	2200	0.15
54H040	12-14	39	12	21	24.5	80.0	3500	0.28

Block System 8:1

HLB
HIGH LOAD BLOCKS

Hoch-belastungs Blöcke

Hochbelastungsblöcke

Diese äußerst kompakte Blöcke werden zur Aufnahme sehr hoher Lasten, bei minimalen Abmessungen konstruiert. Die aus einem Stück gefertigten Blöcke eignen sich zur Befestigung mit Tau oder Gurtband.

Die 3 Blöcke (D = 30, 40 und 55mm) ergeben ein 8:1 System. Dieses System ist speziell für Backstage sowie Baumniederholer geeignet.

Art.	Ø Leine mm	D mm	H mm	SWL kg	Gewicht kg
54H130	6-10	30	59	600	0.05
54H140	8-10	40	74	1200	0.08
54H150	10-12	55	91	2400	0.18
54H160	14-16	70	116	3500	0.33

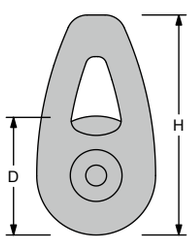

Mini Snatchblöcke – D = 32mm

Eine sehr leichte Variante, komplett aus UV-beständigem und hochfestem Kunststoff.
Zur Befestigung mit Schäkel oder Leine.
Scheibe Ø32mm, Gewicht 39gr,
max. Leine Ø8mm. SWL = 250kg

Schwarz **549030**

Gelb **549030/Y**

Snap Loop

Eine einfache und originelle
Lösung für eine schnelle Befestigung
Art. 549001 (ohne block!)

Snatch Blöcke D = 40 Und D = 60

Der Block lässt sich mit einer Hand, durch verschieben der Seitenplatte, öffnen und rastet beim Schließen automatisch ein. Durch anziehen der Sicherungsschraube wird aus dem Snatchblock ein einfacher fester Block. Eloxierte und teflon-beschichtete Aluminiumplatten mit seitlichem Gummischutz. (gelber Gummi auf der verschiebbaren Platte)

549040/SN

549040/SH

549040

Der Block kann mit Tau oder Gurtband befestigt werden.

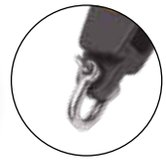

Schäkel Ø6mm

Schnappschäkel

Dyna block

Dyna Snatch Blöcke

Dyna Snatch Blöcke, rotierende Polyester-Wange mit einem Dyneema Snap Loop.
Eine leichte und zuverlässige Lösung, die eine einfache, schnelle und sichere Verbindung anbietet.

Art.	Ø Leine mm	D mm	SWL kg	Gewicht Gr	Montage
54DBS44	10	44	600	80	Dyneema snap loop
54DBS56	12	56	1000	140	Dyneema snap loop

Low friction rings

Low friction rings

4 Typen Lochdurchmesser von 10-28mm. Die einfachste Lösung für hohe Belastung bei minimalem Gewicht. Material Aluminium poliert und schwarz harteloxiert.

Art.	D1 mm	D2 mm	Ø mm	T mm	Gewicht gr	SWL kg
54R1007	10	25	7	12	5	800
54R1410	14	35	10	15	12	1600
54R2014	20	50	14	22	44	3200
54R2820	28	70	20	31	120	6400

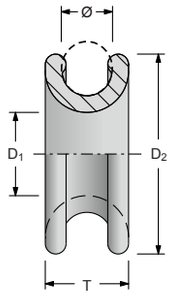

Universelle Lösungen

antal

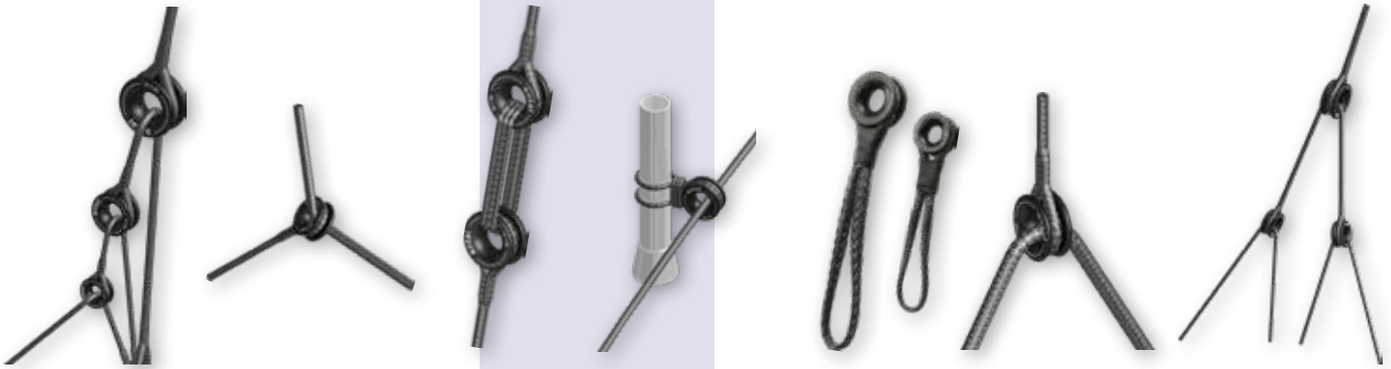

8:1 system | **Barber** | **Turn buckle** | **Furling lead** | **Ring with loop** | **back-stay bridle** | **lazy jack**

Low Friction Deck

Art. 54R2020
Schwarz, harteloxiert
Aluminium
Gewicht = 44gr
Montage 2 x Ø6mm
SWL= 800kg

Art. 54R2020/S
AISI 316 Poliert
Gewicht = 120gr
Montage 2xØ8mm
SWL= 1500kg

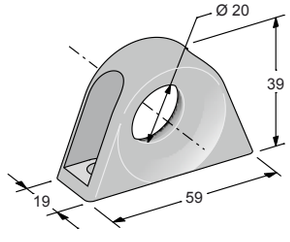

Rings und loops

Low-friction Ringe sind auch mit Dyneema* Schlinge, zur einfachen Befestigung erhältlich.

Art.	D mm	L mm	SWL kg	LOOP + RING MOD.	
54RL4.0	10	70	400	4mm	Dyneema + 54R1007
54RL4.5	10	80	700	4.5mm	Dyneema + 54R1007
54RL5.0	14	90	900	5mm	Dyneema + 54R1410
54RL6.0	14	110	1500	6mm	Dyneema + 54R1410
54RL6.1	20	130	1500	6mm	Dyneema + 54R2014

*Dyneema ist chemisch gesehen eine hochfeste Polyethylen-Faser (PE) mit einer Zugfestigkeit von 3 bis 4 GPa (3000 bis 4000 N/mm²); es handelt sich dabei um hochkristallines, hochverstrecktes UHMWPE (Ultra Hoch Molekulares Polyethylen)

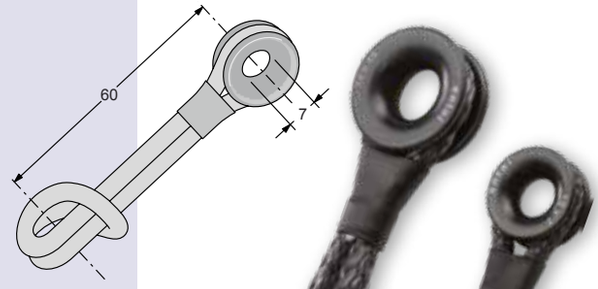

Snap-Rings en loops

Hook

Der “Hook” kombiniert die Funktion eines Low friction Ring mit der eines Snatchblocks. Wird geliefert mit integriertem Schnapphaken und einer Schleife aus Dyneemaww.
Der Artikel hat viele Anwendungen und kann zum Beispiel einfach befestigt werden an der Genua- oder Spinakerschot.

Art.	Ø max	SWL	Loop Bruchlast	Gewicht
54HK12	12mm	1500kg	4500	80gr
54HK16	16mm	2200kg	6600	130gr

Hook

Snap loop

Eine Schleife aus Dyneema, welche mit einem einfachen aber sicheren System geöffnet werden kann. Zwei Größen mit 4 oder 5mm Leine und je 3 verschiedenen Längen.

Art.	Ø mm	Total Länge cm	Typ	SWL kg
54SL4S	4	30	SINGLE	600
54SL4D	4	50	DOUBLE	1200
54SL4T	4	70	TRIPLE	1800
54SL5S	5	30	SINGLE	1000
54SL5D	5	50	DOUBLE	2000
54SL5T	5	70	TRIPLE	3000

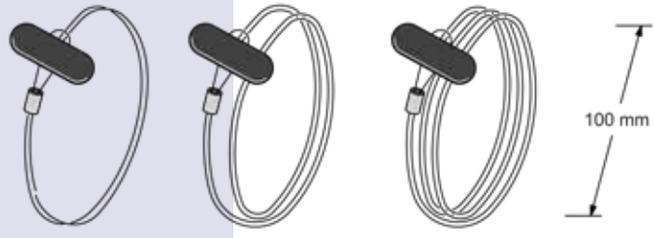

Snap loops

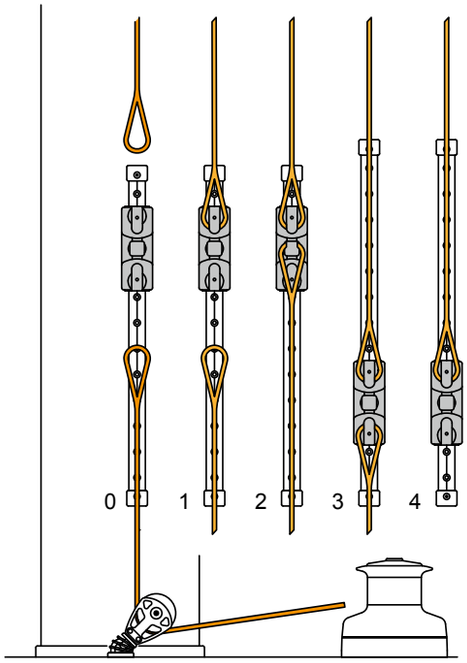

Fallen Schlitten

antal

Fallenschlitten

Der Fallenschlitten wurde speziell für Drahtfallen sowie Fallen, welche hohen Belastungen ausgesetzt sind, entwickelt. Diese Lösung dient zum einfachen Einstellen und sicheren Feststellen der Fallen.

- Stopper mit 2 Positionen: gesperrt und automatische Einrastung
- Schiene: 50mm Lochabstand für eine präzise Justierung. Die Fallenschlitten sind lieferbar in 3 Größen für die T-Schienen 32x6 und 40x8.

VERSTELLEN UND BLOCKIEREN:

1. Fall in den Schlitten einhaken
2. Verbindung mit Winsch herstellen
3. Fall anspannen und auf Position einrasten
4. Verbindung mit der Winsch trennen

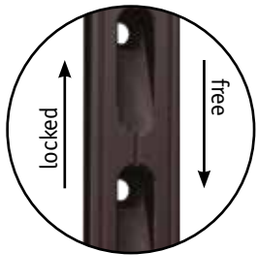

Automatikschiene: die speziellen Bohrungen der Löcher erlauben es, den Schlitten zu verstellen mit eingedrücktem Stop-Pin. Der Schlitten rastet automatisch in der nächsten Position ein.

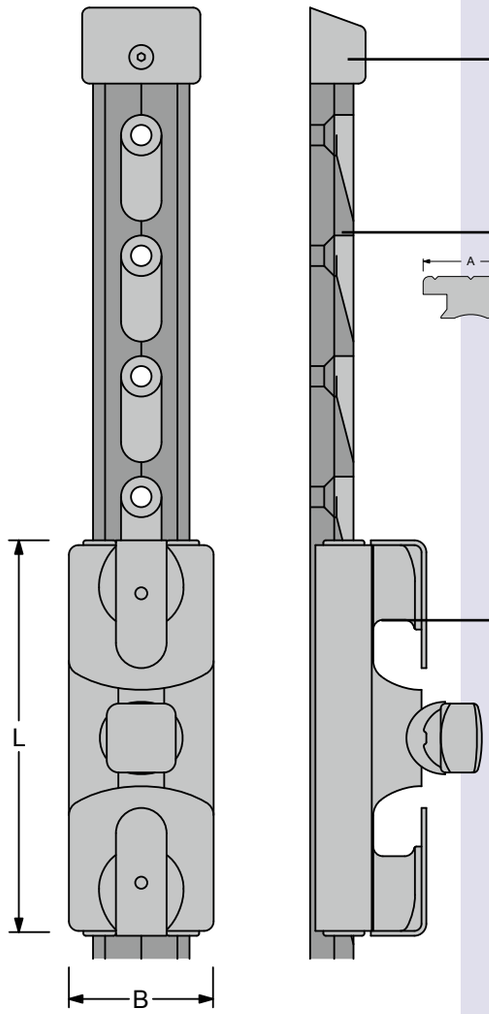

Art. 691241/B
Endstück Schwarzeloxiertes Alu für 32mm T-Schiene

Art. 691341/B
Endstück Schwarzeloxiertes Alu für 40mm T-Schiene

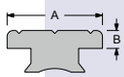

Art. 602312
32x6 Automatic Track
Montage = Ø6mm
Lochabstand = 50mm
Gewicht = 0.80kg/m

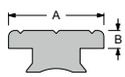

Art. 602313
40x8 Automatic Track
Montage = Ø8mm
Lochabstand = 50mm
Gewicht = 1.30kg/m

622402 623402 624402

Art. 622402
32x6 Schlitten
L = 135mm
B = 50mm
Gewicht = 0.43kg
SWL = 2800kg

Art. 623402
40x8 Schlitten
L = 160mm
B = 60mm
Gewicht = 0.67kg
SWL = 3800kg

Art. 624402
40x8 Schlitten mit Doppelstopper
L = 210mm, B = 60mm
Gewicht = 1.20kg
SWL = 5800kg

Verstellbare Klampen

Antal bietet zwei neue bewegliche Klampen für die 32 und 40mm T-Schiene an. Die Klampen und Schlitten sind aus schwarzeloxiertem Aluminium gefräst und in einem niedrigen Design gehalten. Die Feststellschraube ermöglicht eine Fixierung auf jeder Stelle der Schiene, oder falls sie geöffnet ist eine leichtgängige Bewegung, welche durch die Gleiteinlagen unterstützt wird.

Verstellbare Klampen

Art.	Schiene mm	Stopper Ø mm	A mm	B mm	H mm	L mm	Gewicht kg
622412	32x6	Ø 11	170	49	55	132	0.45
623412	40x8	Ø 14	200	60	67	160	0.78

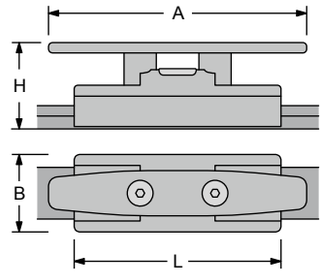

antal

T-Schienen

Antal Aluminium T-Schienen sind standard silbereloxiert und aus Lager lieferbar.
Auf Anfrage auch schwarzeloxiert erhältlich:
fügen Sie der Artikelnummer **„/B“** an.
Antal Edelstahlschiene AISI 316 wird ebenfalls auf Anfrage geliefert: fügen sie der Artikelnummer **„/S“** an.

T-Schienen

Art.	T-Schiene mm	Montage Ø mm	Lochabstand mm	Gewicht Kg/m
602211	26x4	5	50	0.5
602112	32x6	6	100	0.8
602212	32x6	6	50	0.8
602113	40x8	8	100	1.3
602213	40x8	8	50	1.3

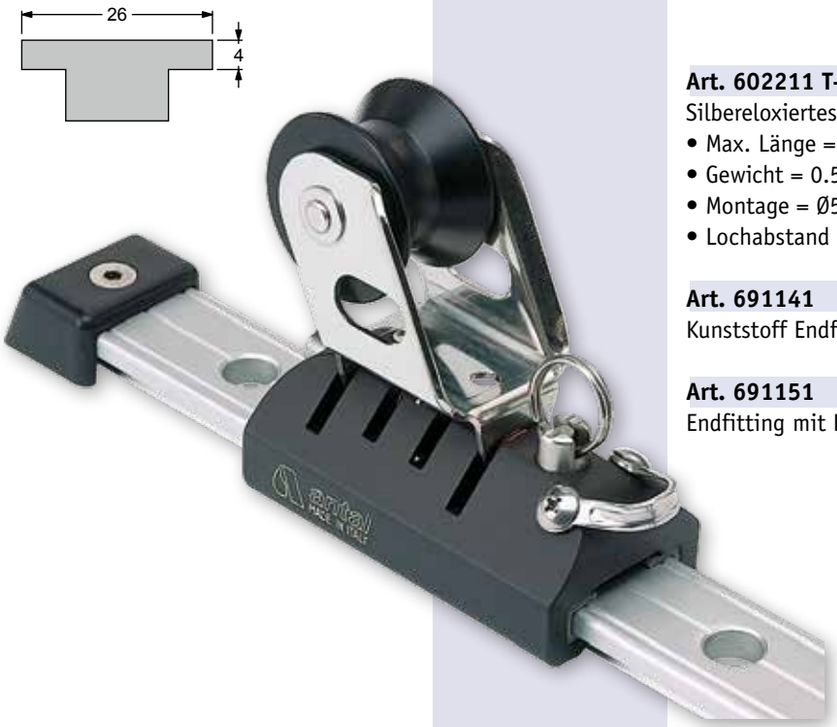

Art. 602211 T-Schiene 26x4
Silbereloxiertes Aluminium
- Max. Länge = 3m
- Gewicht = 0.5kg/m
- Montage = Ø5mm
- Lochabstand = 50mm

Art. 691141
Kunststoff Endfitting für T-Schiene 26x4

Art. 691151
Endfitting mit Rolle für T-Schiene 26x4

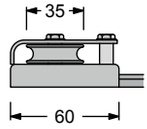

26x4 T-Schienen und Genuaschlitten

antal

Für Schiffe bis 33 fuß

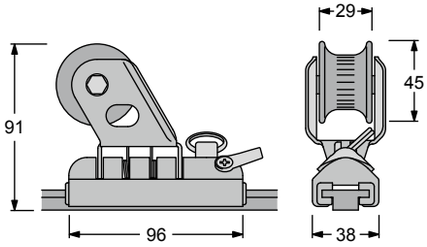

Art. 621492 Genuaschlitten 26x4
Schwarz eloxierte Aluminium Schlitten mit NIRO 316 Stopper und Gleiteinlagen. Die Laufrollenaufnahme ist aus NIRO 316, und ±50° beweglich. Die Laufrolle aus Verbundstoff ist kugelgelagert und breit genug für zwei Schoten.
Gewicht = 0.36kg
SWL= 800kg

Für Schiffe bis 30 fuß

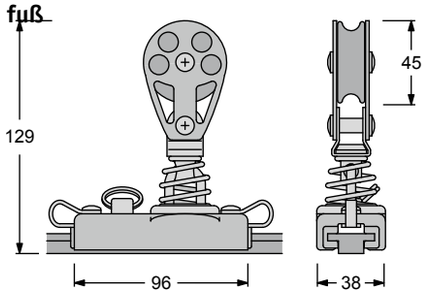

Art. 621452 Genuaschlitten 26x4
Ein 45 mm Block mit einer Feder, auf dem Aluminiumschlitten befestigt. Das Modell wird ebenfalls mit dem Stopper geliefert.
Gewicht = 0.40kg
SWL= 450kg

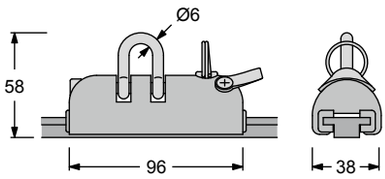

Art. 621462 Einfacher Schlitten
Auf dem schwarzeloxierten Schlitten ist ein 6 mm Schäkel montiert. Schlitten mit Stopper aus NIRO 316, sowie Gleiteinlagen.
Gewicht = 0.21kg
SWL= 800kg

Art. 602112 T-Schiene 32x6 mit 100mm Lochabstand

Art. 602212 T-Schiene 32x6 mit 50mm Lochabstand

Silbereloxiertes Aluminium (sehen Sie S. 655)
- Max. Länge = 6m
- Gewicht = 0.8kg/m
- Montage = Ø6mm
- Lochabstand 50 oder 100mm

Art. 622492 Genuaschlitten 32x6
Schwarzeloxierte Aluminium Schlitten mit NIRO 316 Stopper und Nylon Gleiteinlagen. Die Laufrollenaufnahme ist aus NIRO 316 und ±50° beweglich. Die Laufrolle aus Verbundstoff ist kugelgelagert und breitgenug für zwei Schoten. Komplett mit Bügel für Kontrolleine. Gewicht = 0.86kg
SWL= 2800kg

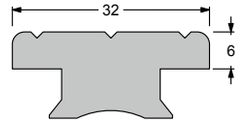

antal

32x6 T-Schienen und Genuaschlitten

Endfittings für 32x6 T-Schiene:

Art. 691241	Kunststoff
Art. 691241/AL	Silbereloxiertes Aluminium
Art. 691241/B	Schwarzeloxiertes Aluminium
Art. 691241/S	NIRO 316

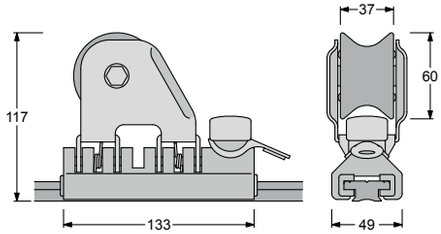

Für Schiffe bis 44 Fuß

Schlittenkontrolle 2:1
Die Schlittenkontrolle 2:1 ist in Kombination mit den nachfolgenden Artikeln:

Art. 622492 Genuaschlitten 32x6
Art. 909502 55mm Block
Art. 690251 Endstück mit 50mm Rolle, schwarzeloxiert (Gewicht = 0.38kg)

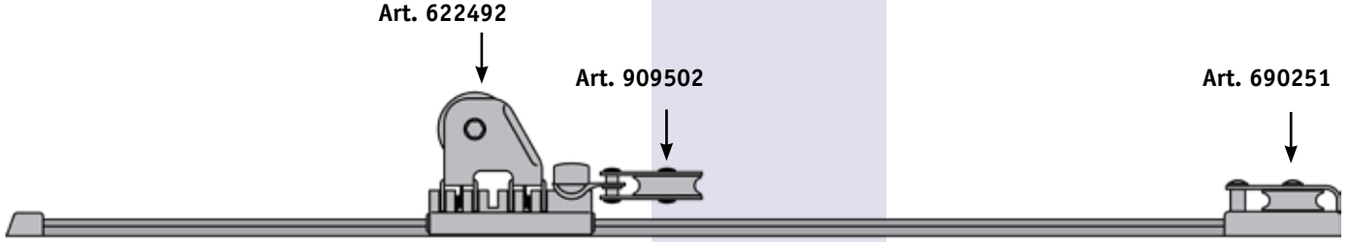

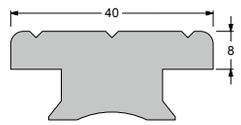

40x8 T-Schienen und Genuaschlitten

Art. 602113 T-Schiene 40x8 mit 100mm Lochabstand

Art. 602213 T-Schiene 40x8 mit 50mm Lochabstand

Silbereloxiertes Aluminium (Sehen Sie S. 655)
- Max. Länge = 6m
- Gewicht = 1.30kg/m
- Montage = Ø8mm
- Lochabstand 50 oder 100mm

Art. 623492 Genuaschlitten 40x8
Schwarzeloxierter Aluminium Schlitten mit NIRO 316 Stopper und Nylon Gleiteinlagen. Die Laufrollenaufnahme ist aus NIRO 316 und ±50° beweglich. Die Ø75mm Laufrolle aus Aluminium ist kugelgelagert. Komplett mit Bügel für Kontrolleine.
Gewicht = 1.50kg
SWL= 3800kg

Endfittings für 40x8 T-Schiene:

Art. 691341	Kunststoff
Art. 691341/AL	Silbereloxiertes Aluminium
Art. 691341/B	Schwarzeloxiertes Aluminium
Art. 691341/S	NIRO 316

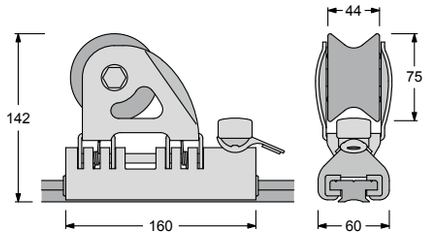

Art. 623492 Für Schiffe bis 52 Fuß

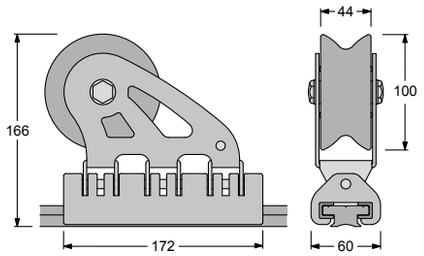

Art. 624492 Für Schiffe bis 60 Fuß

Art. 624492 Genuaschlitten 40x8 Maxi
Für Schiffe bis 60 Fuß. Läuft auf HS-Gleitanlagen.
Mit stärkerer Laufrollenaufnahme und Ø100mm Aluminium Laufrolle mit Kugellagerung. Dieser Schlitten muss benutzt werden mit 40x8 T-Schiene mit 50mm Lochabstand in Kombination mit dem verstellbaren doppelten Stopper Art. 691722/AL

Gewicht = 1.94kg
SWL= 4800kg

Art. 691722/AL
Verstellbarer Stopper mit doppeltem Stop Pin. Dieser Stopper ist gemeint für 40x8 T-Schiene mit 50mm Lochabstand (Art. 602213).

TRAVELLER GRÖßE 100

Travellerschlitten Typ 100 ist 98 x 62mm und hat SWL = 820kg.
Gelagert auf Kugellagern mit ¼" Kugeln (Torlon Kugeln in der unteren und Delrin Kugeln in der oberen Kugelbahn).
Standard Travellerschiene ist 150cm.
Der Schlitten wird mit "Stand-Up" - Kupplung für den Schotblock von Ø55mm geliefert.

Auf Wünsch auch lieferbar mit 6 mm D-Verschluß:
Bitte **"/SH"** der Artikelnummer hinzufügen.

Die Umlenkrollen in den Endblöcken sind Ø35mm.

Art. 544100

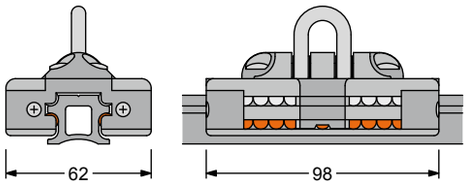

Art. 544100/SH

Art. 544261

Art. 691421

Art. 544901
Kompletter Satz

Art. 544100

Art. 544262

Art. 544902
Kompletter Satz

Art. 544101

Art. 544266

antal

Traveller Größe 110 für Schiffe bis 36 Fuß

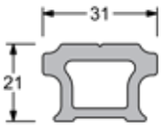

Traveller Größe 110

Travellerschlitten Typ 110 ist 110 x 70 mm und hat SWL = 1000kg Gelagert auf Kugellagern mit ¼" Kugeln (Torlon Kugeln in der unteren und Delrin Kugeln in der oberen Kugelbahn).
Standard Travellerschiene ist 150cm.
Der Schlitten wird mit "Stand-Up" - Kupplung für den Schotblock von Ø65mm geliefert.

Auf Wünsch auch lieferbar mit 8mm D-Verschluß:
Bitte **"/SH"** der Artikelnummer hinzufügen.

Die Umlenkrollen in den Endblöcken sind Ø45mm.

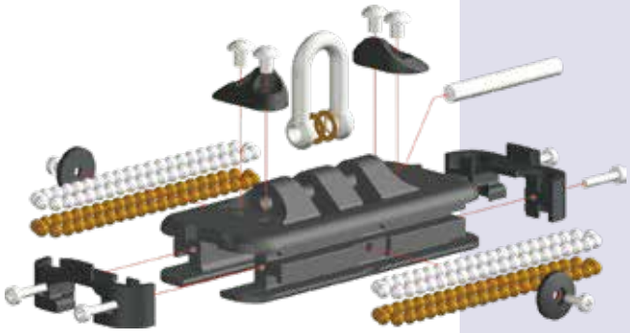

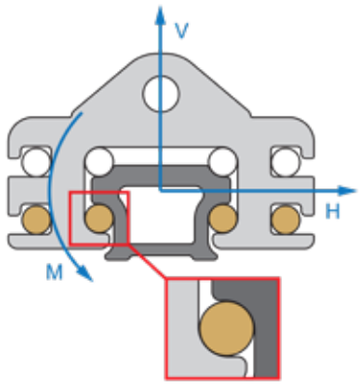

Art. 544913
Kompletter Satz 2:1

Art. 544914
Kompletter Satz 3:1

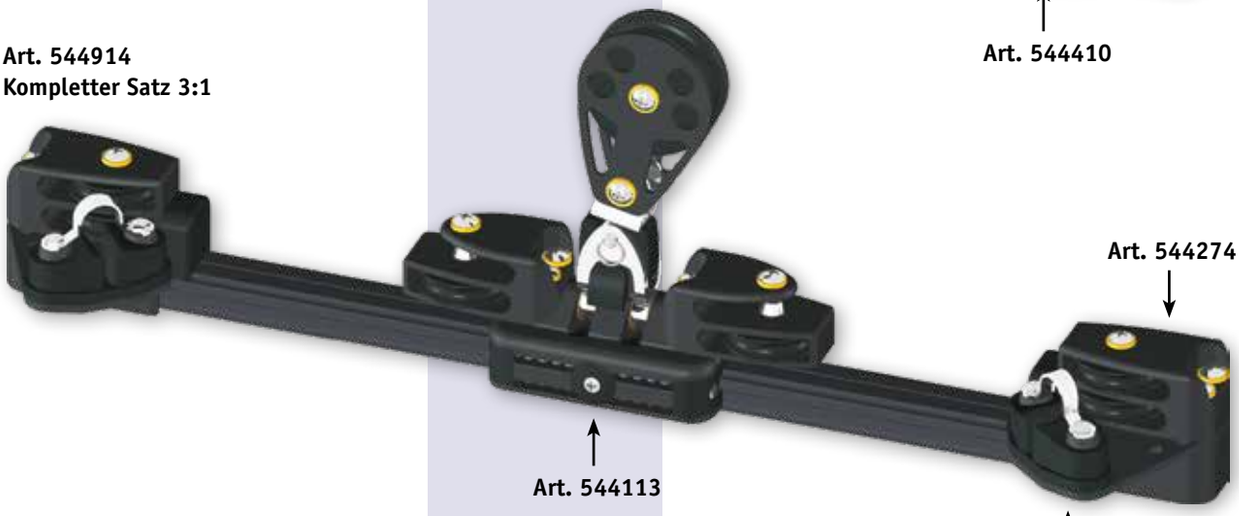

Traveller Größe 150

Travellerschlitten Typ 150 ist 150 x 70mm und hat SWL = 1400kg Gelagert auf Kugellagern mit ¼" Kugeln (Torlon Kugeln in den unteren und Delrin Kugeln in den oberen Kugelbahn).
Standard Travellerschiene ist 150cm.
Der Schlitten wird mit "Stand-Up" - Kupplung für den Schotblock von Ø75mm geliefert.

Auf Wünsch auch lieferbar mit 8mm D-Verschluß:
Bitte **"/SH"** der Artikelnummer hinzufügen.

Die Umlenkrollen in den Endblöcken sind Ø45mm.

Traveller Größe 150 für Schiffe bis 42 Fuß

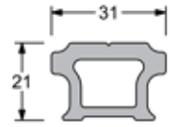

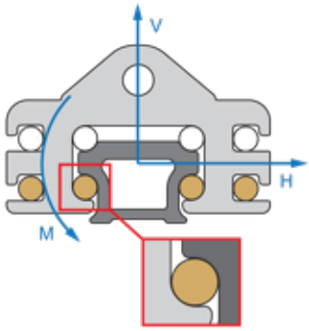

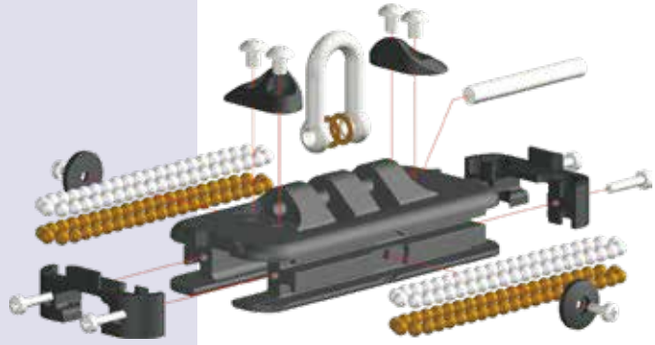

Art. 544951
Kompletter Satz 3:1

Art. 544952
Kompletter Satz 4:1

Kunststoff-Blöcke mit NIRO-verstärkten Wangen

6mm Blöcke		8mm Blöcke	
Art. 105000	(A)	**Art. 116000**	Einscheibenblock
Art. 105100	(B)	**Art. 116100**	Einscheibenblock mit Unterbügel
Art. 105200	(C)	**Art. 116200**	Einscheibenblock mit Wirbel
Art. 105600	(D)	**Art. 116700**	Dreischeibenblock
Art. 105900	(E)	**Art. 116900**	Mastrollenkasten
40 x 22mm		45 x 24mm	
Art. 106500	(F)	**Art. 117100**	Umlenkblock
Art. 106200	(G)	**Art. 116300**	Einscheibenblock mit Wirbel
Art. 105700	(H)	**Art. 116800**	Dreischeibenblock mit Unterbügel
Art. 105500	(I)	**Art. 116500**	Zweischeibenblock
Art. 105400	(J)	**Art. 116600**	Zweischeibenblock mit Unterbügel
Art. 106300	(K)	**Art. 117300**	Dreischeibenblock mit Klemme
Art. 106400	(L)	**Art. 117400**	Dreischeibenblock mit Unterbügel und Klemme
Art. 106001	(M)	**Art. 117200**	Umlenkblock für Relingsbefestigung (für Rohr Ø25mm)
	(N)	**Art. 117000**	Schwenkbarer Block mit Klemme

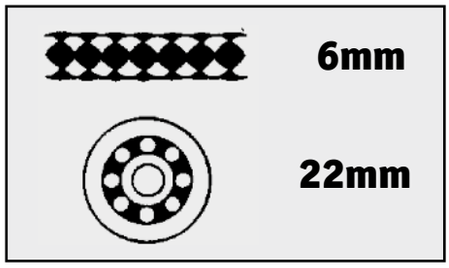

Delrin® Kugellager
BRUCHLAST 700kg
ARBEITSLAST 100kg

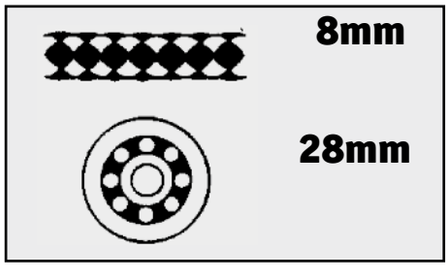

Delrin® Kugellager
BRUCHLAST 750kg
ARBEITSLAST 150kg

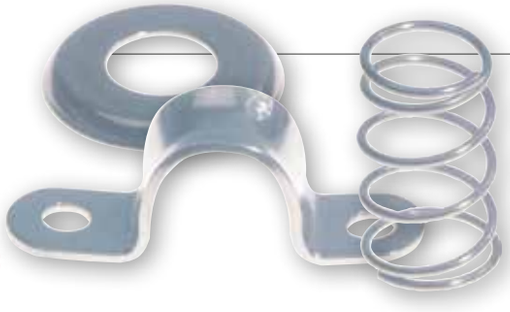

Kit für Block 116300

Art. 242600	Deckring
Art. 242300	Feder
Art. 350200	Bügel

Kunststoff-Blöcke mit NIRO-verstärkten Wangen

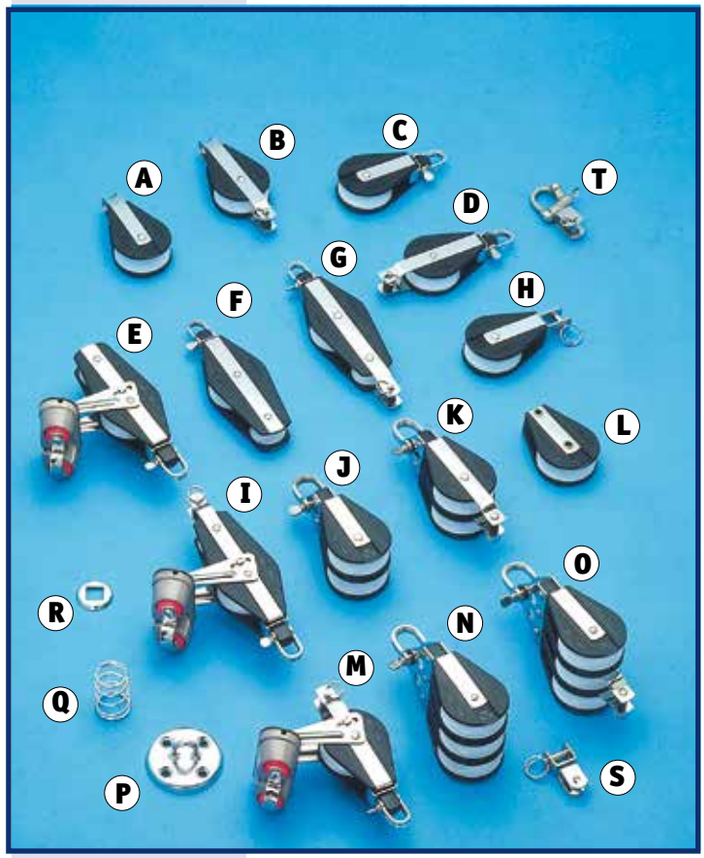

10mm Blöcke		12mm Blöcke	
Art. 900100	(A)	--	Einscheibenblock
Art. 900200	(B)	--	Einscheibenblock mit Unterbügel
Art. 900300	(C)	**Art. 910100**	Einscheibenblock
Art. 900400	(D)	**Art. 910200**	Einscheibenblock mit Unterbügel
Art. 900800	(E)	**Art. 910600**	Violinblock mit Klemme
Art. 900600	(F)	**Art. 910300**	Violinblock
Art. 900700	(G)	**Art. 910400**	Violinblock mit Unterbügel
Art. 900500	(H)	--	Einscheibenblock mit Wirbel
Art. 900900	(I)	**Art. 910700**	Violinblock mit Unterbügel und Klemme
Art. 901200	(J)	**Art. 910900**	Zweischeibenblock
Art. 901300	(K)	**Art. 911000**	Zweischeibenblock mit Unterbügel
Art. 901600	(L)	**Art. 911300**	Umlenkblock
Art. 901100	(M)	**Art. 910500**	Einscheibenblock mit Unterbügel und Klemme
Art. 901400	(N)	**Art. 911100**	Dreischeibenblock
Art. 901500	(O)	**Art. 911200**	Dreischeibenblock mit Unterbügel

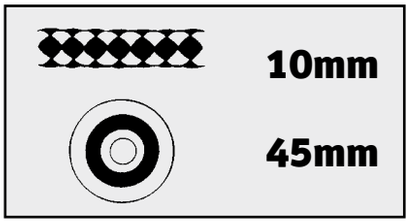

Ohne Kugellager
Bruchlast 950kg
Arbeitslast 370kg

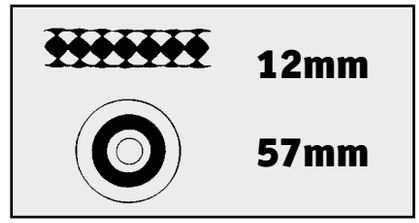

Ohne Kugellager
Bruchlast 950kg
Arbeitslast 370kg

Kit für Deckmontage auf Feder

10mm Blöcke		12mm Blöcke	
Art. 351400	Fußplatte (P)	**Art. 351400**	Fußplatte
Art. 242300	Feder (Q)	**Art. 242400**	Feder
Art. 242500	Decksring (R)		

Wirbel und Schnappschäkel Kits

Art. 541000	Kombinationswirbel für Zusammenbau von Block 901100 mit 10mm 2- oder 3-Scheibenblöcken(S)
Art. 541100	Kombinationswirbel für Zusammenbau von Block 910500 mit 12mm 2- oder 3-Scheibenblöcken(S)
Art. 293000	Schnappschäkel für 10mm Blöcke (T) mit „3-Wege" Kopf
Art. 293100	Schnappschäkel für 12mm Blöcke (T) mit „3-Wege" Kopf

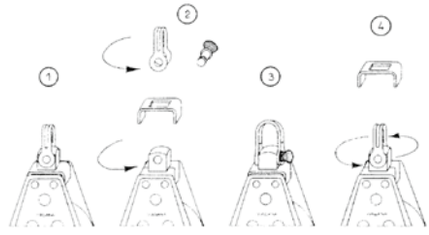

Die meisten 10 und 12mm Blöcke werden mit einem 3-Wege Universalanschluss geliefert: der Bügel kann auf 90˚oder 180˚ eingestellt werden oder sogar wirbelnd gemacht werden.

Ratschenblock

Art. 141000 Einscheibenblock, 10mm Ratschenblock, kugelgelagert, Aluminiumscheibe Ø57mm, Bruchlast 900kg, Arbeitslast 220kg.

Ratschenblock

Art. 141100 Einscheibenblock, 10mm Ratschenblock, kugelgelagert, mit Aluminiumscheibe Ø5mm, Bruchlast 900kg, Arbeitslast 220kg

Ratschenblock

Art. 141200 Einscheibenblock, 10mm Ratschenblock, kugelgelagert, Aluminiumscheibe Ø57mm, Bruchlast 900kg, Arbeitslast 220kg, rechts

Art. 141300 Einscheibenblock, 10mm Ratschenlblock, kugelgelagert, Aluminiumscheibe Ø57mm, Bruchlast 900kg, Arbeitslast 220kg, links

Stand-up Block

Art. 200600 Stand-up Block 10mm mit Ratsche und Klemme, Aluminium Scheibe Ø57mm auf drehbarem Aluminiumfuß, Scheibe und Fuß kugelgelagert, Bruchlast 900kg, Arbeitslast 220kg

Art. 200700 Wie Art. 200600, aber ohne Block Für Blöcke mit universellem „3-Wege“ Kopf

Schotklemme

Art. 200900 Drehbare Schotklemme mit Leitöse, Fuß aus NIRO

Ratschenblock

Art. 141400 Einscheiben-Ratschenblock 10mm mit Schotklemme und Wirbel für Zusammenbau mit 2- oder 3- Scheibenblöcken.

Drahtseilblock

Art. 891000 Drahtseilblock für Ø4mm Drahtseil Aluminiumscheibe

Travellersysteme

allpa Traveller sind in einem Kugelumlaufsystem mit Delrin® Kugeln gelagert. Hierdurch laufen die Traveller phantastisch, selbst unter schwerer Belastung. Wenn die Kraft der Großschot unter einem Winkel von >10/15° angreift, kann man am besten Traveller mit beweglichem Bügel verwenden. Wartung: regelmäßig mit Frischwasser abspülen. Klemme und Blöcke sind für Leinen bis Ø10mm geeignet.

Die kurzen (115mm)Traveller sind für eine Arbeitslast von max. 270kg geeignet. Die langen (150mm) Traveller sind für eine Arbeitslast von max. 470kg geeignet.

Art. 244000	(A)	Aluminium-Traveller mit NIRO-Abdeckplatte und Umlenkrollen, L=115mm, B=60mm, H=24mm, Arbeitslast 270kg
Art. 244300		(B)Aluminium-Traveller mit NIRO-Abdeck platte und Umlenkrollen, L=150mm, B=60mm, H=24mm, Arbeitslast 470kg
Art. 247000	(C)	Aluminium-Traveller mit beweglichem Bügel, L=115mm, B=60mm, H=24mm, Arbeitslast 270kg
Art. 247100	(D)	Aluminium-Traveller mit beweglichem Bügel, L=150mm, B=60mm, H=24mm, Arbeitslast 470kg
Art. 244200	(E)	Aluminium-Traveller mit Umlenkrollen und Schotklemme, L=150mm, B=60mm, H=24mm,Arbeitslast 470kg
Art. 244400	(F)	Aluminium-Traveller mit beweglichem Block, L=150mm, B=60mm, H=24mm, Arbeitslast 470kg
Art. 244500/1	(G)	Aluminium-Traveller-X-Schiene, L=1500mm
Art. 244500/2	(G)	Aluminium-Traveller-X-Schiene, L=2000mm
Art. 244500/3	(G)	Aluminium-Traveller-X-Schiene, L=3500mm Abm. 25x16mm, Bohrung Ø5mm, Lochabstand 100mm
Art. 246100		(H)Satz Delrin® Kugeln Ø1/4" (62St.), kurzer Traveller
Art. 246200	(H)	Satz Delrin® Kugeln Ø1/4" (84St.), langer Traveller
Art. 244600	(I)	Endstück für Traveller X-Schiene mit Gummi-Stop
Art. 244700	(J)	NIRO-Endstop mit Umlenkrolle
Art. 244800	(K)	NIRO-Endstop mit Umlenkrolle und Klemme
Art. 245000	(L)	NIRO-Endstop mit Doppelumlenkrolle
Art. 245100	(M)	NIRO-Endstop mit Doppelumlenkr. u.Klemme
Art. 244900	(N)	NIRO-Endstop ohne Block und Klemme

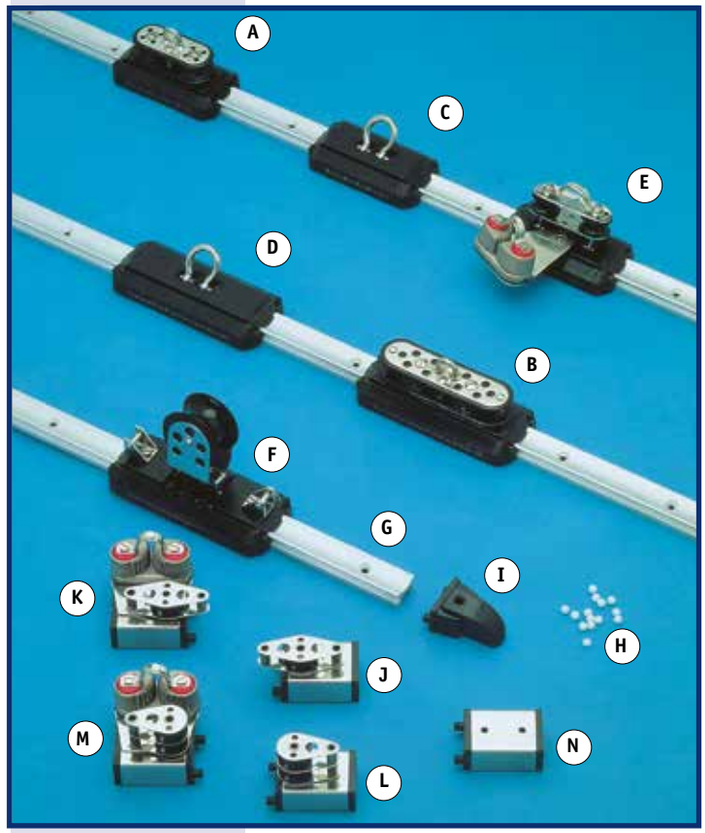

Art. 244500
A = 25mm
B = 16mm

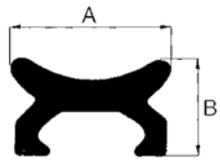

NIRO-Schlitten

Art. 230500 NIRO-Schlitten mit Leitöse und Rasterstift
für U-förmige Leitschiene aus NIRO

NIRO-Schlitten

Art. 230400 Mit drehbarem Auge und Rasterstift
für U-förmige Leitschiene aus NIRO

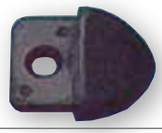

Endstück

Art. 230700 Endstück für U-förmige Leitschiene

NIRO-Schlitten

Art. 230600 NIRO-Schlitten mit drehbarem Auge
und Rasterstift für U-förmige Leitschiene
aus NIRO

NIRO-Leitschiene

Art. 230100 NIRO-Leitschiene, U-förmig,
Breite=25mm, Höhe=7mm,
Materialstärke=1,2mm, Öffnung=12mm
Länge: 1000mm

Genua-Schlitten

Art. 232100 Aluminium-Genua-Schlitten
mit Seitenbacken, verstärkt mit NIRO,
für Aluminium-Genua-T-Schiene 25mm
Max. Schot Ø14mm

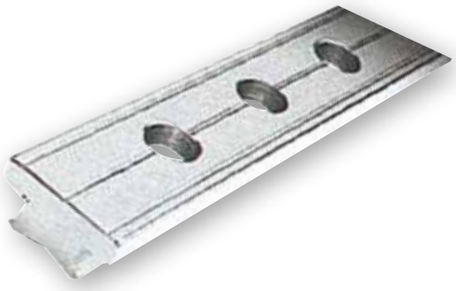

Aluminium Genua T-Schiene

Silberfarbig eloxiert

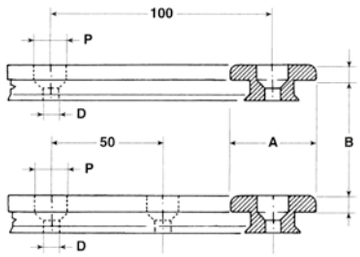

Art.	AxB mm	P mm	D mm	Gewicht (kg/m)	Lochabstand mm
602211	26x4	10	5	0,5	50
602112	32x6	13	6	0,8	100
602212	32x6	13	6	0,8	50
602113	40x8	16	8	1,3	100
602213	40x8	16	8	1,3	50

NIRO-Leinenführung

Art. 251200 NIRO-Leinenführung für Klemme 251000

Keilsockel

Art. 251300 Keilsockel 15° für Art. 251000

Art. 254000 Keilsockel 15° für Art. 253000/253200

NIRO-Leinenführung

Art. 254200 NIRO-Leinenführung
für Art. 253200/253000

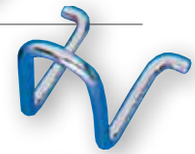

allpa® Schotklemmen mit Kugellagerung

Durch die ausgeklügelte Form ist die Schot einfach zu belegen. Die Klemmen sind kugelgelagert mit Delrin®. Dies garantiert eine perfekte Wirkung, selbst bei sehr hoher Belastung. Die speziellen NIRO-Federn geben einen ständigen Druck auf die Klemmbacken.

Art. 251000 Nylon-Klemme ohne Leitöse,
für Schoten von Ø3-8mm

"Lochabstand 26mm"

allpa® Schotklemmen mit Kugellagerung

Durch die ausgeklügelte Form ist die Schot einfach zu belegen. Die Klemmen sind kugelgelagert mit Delrin®. Dies garantiert eine perfekte Wirkung, selbst bei sehr hoher Belastung. Die speziellen NIRO-Federn geben einen ständigen Druck auf die Klemmbacken.

Art. 253200 Nylon-Klemme ohne Leitöse,
für Schoten von Ø5-14mm

Art. 253000 Aluminium Schotklemme ohne Leitöse,
für Schoten von Ø5-14mm

"Lochabstand 37mm"

Camcleats

Art. 260200 Nylon-Camcleat für Ø3-6mm
Bohrung Ø4mm, Lochabstand 52mm

Art. 260300 Nylon-Camcleat für Ø3-6mm
Bohrung Ø4mm, Lochabstand 66mm
Geschlossen

Art. 260400 Nylon-Camcleat für Ø6-12mm
Bohrung Ø6mm, Lochabstand 72mm
Offen

260300

260400

260200

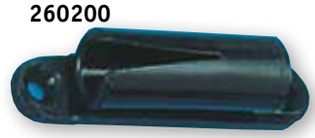

Gerader Sockel

Art. 254100 Gerader Sockel für Bügelmontage
für Art. 253000/253200

Camcleats

Art. 260500 Aluminium-Camcleat für Ø3-6mm
Bohrung Ø4mm, Lochabstand 36mm

Art. 260601 Aluminium-Camcleat für Ø6-12mm
Bohrung Ø6mm, Lochabstand 72mm

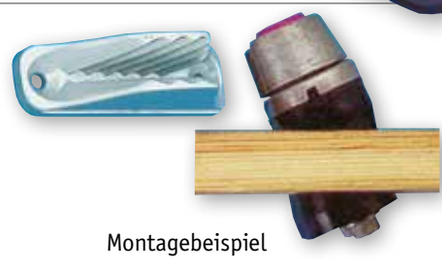

Montagebeispiel

Aluminium-Camcleat

Art. 261001 Aluminium-Camcleat mit Scheibe
für Trapezgeschirr
für Tau Ø4-8mm L=70mm

151100

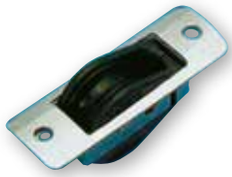

116900

allpa® Umlenkrollen und Organizer

Mit Delrin® Scheiben

Maße (mm):		Ø Scheibe	max. Ø Leine	Bruchlast(kg)
Art. 151100	NIRO	22	8	500
Art. 116900	NIRO	28	8	400

105900

152200

allpa® Umlenkrollen und Organizer

Mit Delrin® Scheiben

Maße (mm):		Ø Scheibe	max. Ø Leine	Bruchlast(kg)
Art. 105900	NIRO	22	6	500
Art. 152200	NIRO	55	12	800

154000

153300

allpa® Umlenkrollen und Organizer

Mit Delrin® Scheiben

Maße (mm):		Ø Scheibe	max. Ø Leine	Bruchlast(kg)
Art. 154000	NIRO	45	10	300
Art. 153300	NIRO	55	12	1400

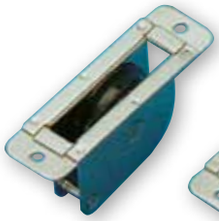

152400

152500

allpa® Umlenkrollen und Organizer

Mit Delrin® Scheiben

Maße (mm):		Ø Scheibe	max. Ø Leine	Bruchlast(kg)
Art. 152400	NIRO	38	8	700(Flach)
Art. 152500	NIRO	38	8	700(Rundgesetzt)

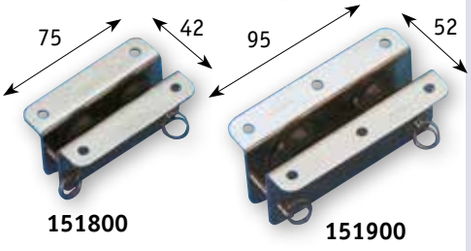

151800

151900

allpa® Umlenkrollen und Organizer

Mit Delrin® Scheiben

Maße (mm):		Ø Scheibe	max. Ø Leine	Bruchlast(kg)
Art. 151800	NIRO	25	8	560
Art. 151900	NIRO	33	10	600

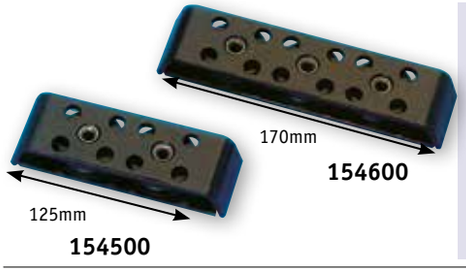

154600

154500

allpa® Umlenkrollen und Organizer

Mit Delrin® Scheiben, kugelgelagert - Ball Bearing

Maße (mm):		Ø Scheibe	max. Ø Leine	Bruchlast(kg)
Art. 154500	Aluminium	38	10	800
Art. 154600	Aluminium	38	10	1000

Lochabstand = 44mm

allpa® komplette Rudersätze für Jollen

Diese Rudersätze bestehen aus einem Aluminium-Ruderblattkopf, Pinne L=1000mm und Heckbeschläge mit NIRO Zapfen ø10mm. Geeignet für 20mm Ruderblattdicke.

Art.		A mm	B mm	C mm	D mm	E mm
510100	Rudersatz lang	330	212	220	90	115
510500	Rudersatz kurz	240	200	165	75	160
510600	NIRO-Ruderblattsicherung					

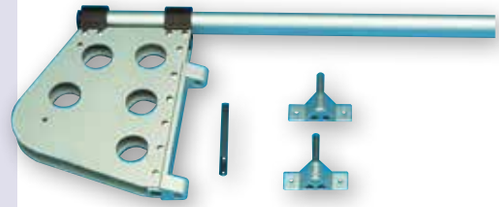

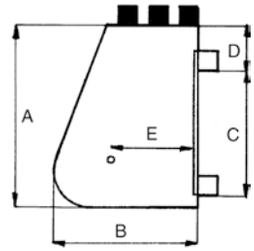

Heckbeschläge für Jollen

Art. 520800
NIRO-Ruderbeschlag für Zapfen Ø10mm, L=132mm
Für 35mm Ruderblatt/ Ruderkopfdicke

Art. 521200
NIRO-Ruderbeschlag für Zapfen Ø10mm, L=179mm
Für 35mm Ruderblatt/ Ruderkopfdicke

Einzelne Heckbeschläge

Art. 521900
Aluminium-Heckbeschlag mit Ø10mm NIRO Zapfen,
Zapfenlänge 35mm, Bohrung Ø6mm, Lochabstand 60mm

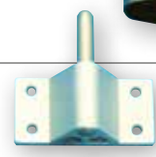

Art. 522000
Aluminium-Heckbeschlag mit Ø10mm NIRO Zapfen,
Zapfenlänge 44mm, Bohrung Ø6mm, Lochabstand 60mm

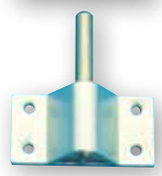

Pinnenausleger

Pinnenverlängerung aus schwarzem Aluminium
mit Kunstoff-Gelenk und Golfgriff

Art. 511000	L= 610mm
Art. 511100	L= 760mm
Art. 511200	L= 910mm
Art. 511300	L=1070mm

NIRO-Trimmbox

Art. 9048960
Mit 2 x 4 Nylon-Scheiben Scheibe Ø35 mm für Tau Ø4mm,
Abm. 326 x 40 x 40mm (LxBxH), Montagelöcher: 4 x Ø5mm.
Lochabstand: 20 x 301mm

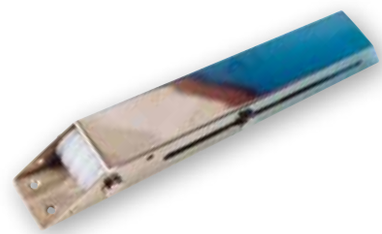

Notizen

ALLGEMEINE VERKAUFS- UND LIEFERBEDINGUNGEN ALLPA Technik fürs Boot GmbH

Artikel 1 Begriffsbestimmungen
1.1. Allpa: Die Gesellschaft mit beschränkter Haftung Allpa Technik fürs Boot GmbH mit Sitz in (33100) Paderborn, Eggertstraße 3 b, im Folgenden: "Allpa" genannt.
1.2. Kunde: Die Person, mit der Allpa einen Kaufvertrag in Bezug auf die Produkte abschließt.
1.3. Produkte: Die Produkte, über die Allpa und der Kunde einen Kaufvertrag abschließen, sowie die damit verbundene schriftliche Beratung des Kunden durch Allpa.

Artikel 2 Anwendbarkeit
2.1. Diese Allgemeinen Bedingungen gelten für alle von Allpa abgegebenen Angebote, abgeschlossenen Kaufverträge und alle anderen mit ihr vereinbarten Geschäfte.
2.2. Mündliche Vereinbarungen und/oder Zusagen, die vom Inhalt dieser Allgemeinen Geschäftsbedingungen abweichen, können Allpa nur binden, wenn sie von Allpa zuvor schriftlich bestätigt wurden.
2.3. Die Anwendbarkeit etwaiger (Einkaufs-)Bedingungen oder sonstiger Bestimmungen des Auftraggebers wird hiermit ausdrücklich ausgeschlossen, es sei denn, sie werden von Allpa schriftlich anerkannt.
2.4. Zwischen Allpa und dem Auftraggeber wird vereinbart, dass, sobald ein Vertrag unter der Geltung dieser Allgemeinen Geschäftsbedingungen geschlossen wurde, diese Bedingungen auch für nachfolgende Verträge zwischen denselben Parteien in vollem Umfang gelten, sofern nicht schriftlich etwas anderes vereinbart wurde.

Artikel 3 Angebote und Vereinbarungen
3.1. Alle Angebote von Allpa sind unverbindlich; Vereinbarungen und Geschäfte sind verbindlich, wenn sie von Allpa schriftlich bestätigt werden oder ab dem Zeitpunkt, an dem Allpa mit ihrer Ausführung begonnen hat. Diese Verbindlichkeit gilt auch für Angebote und Zusagen, die von Vertretern oder anderen von Allpa beschäftigten Personen abgegeben werden, sowie für die von diesen getroffenen Vereinbarungen.
3.2. Ein unverbindliches Angebot kann von Allpa nach Erhalt einer Annahme widerrufen werden. Alle Angebote sind widerruflich, auch wenn sie eine Annahmefrist enthalten.

Artikel 4 Maße, Gewichte, Zeichnungen, Abbildungen und technische Daten
4.1. Die Maße, Gewichte und technischen Daten sowie die Zeichnungen und Abbildungen, die in den Preislisten, Rechnungen, Prospekten, Katalogen, Lagerlisten, Rundschreiben, elektronischen Datenträgern, der Website und anderem (Werbe-)Material von Allpa genannt werden, sind nur annähernd und unverbindlich, es sei denn, es wurde ausdrücklich schriftlich etwas anderes vereinbart. Allpa haftet nicht für Ungenauigkeiten und Abweichungen der vorgenannten Daten.
4.2. Die geistigen Eigentumsrechte an den von Allpa und/oder im Namen des Auftraggebers angefertigten Abbildungen, Zeichnungen, Schemata und Entwürfen, Modellen und Formen sowie an allem anderen, was mit der Ausführung des Vertrags zusammenhängt, stehen unabhängig davon, ob dafür Kosten in Rechnung gestellt wurden oder nicht, ausschließlich Allpa zu.
4.3. Der Auftraggeber ist nicht berechtigt, die in diesem Artikel genannten Unterlagen ohne die vorherige schriftliche Zustimmung von Allpa ganz oder teilweise für andere Zwecke als für den Eigengebrauch zu verwenden, zu vervielfältigen, weiterzugeben oder Dritten zur Kenntnis zu bringen.
4.4. Die in diesem Artikel erwähnten Abbildungen, Zeichnungen, Schemata und Entwürfe sowie generell alles, was von Allpa hergestellt und/oder veröffentlicht wird, bleiben ihr uneingeschränktes Eigentum und sind auf Verlangen unverzüglich zurückzugeben.
4.5. Allpa haftet nicht für Ungenauigkeiten und Abweichungen von Abbildungen, Zeichnungen, Diagrammen und Entwürfen usw., die auf den in Artikel 4.1 genannten Informationsträgern von Allpa erscheinen.
4.6. Alle Fotos, Bilder, Grafiken usw., die von Allpa u.a., aber nicht ausschließlich, im Produktkatalog veröffentlicht wurden und werden, sind Eigentum von Allpa und dürfen von Dritten nur mit ausdrücklicher schriftlicher Genehmigung von Allpa verwendet werden. Allpa ist eine geschützte Marke.
4.7. Allpa garantiert nicht und kann niemals als Garantie oder Gewährleistung dafür angesehen werden, dass die Produkte für den Zweck geeignet sind, für den der Auftraggeber sie behandeln, verarbeiten oder verwenden lassen möchte. Die Gewährleistungspflicht von Allpa geht nicht über die ausdrücklich gemachten Qualitätsaussagen oder ausdrücklich vereinbarten Qualitätsstandards hinaus.

Artikel 5 Preise
5.1. Die von Allpa genannten Preise sind unverbindlich und beruhen auf den zum Zeitpunkt des Vertragsschlusses geltenden Werkspreisen, Devisenkursen, Einfuhrzöllen und ähnlichen Abgaben, Versicherungssätzen, Frachten, Steuern, Margenregelungen und sonstigen Faktoren.
5.2. Wenn sich einer oder mehrere der genannten Faktoren ändern, bevor die Lieferung erfolgt ist, kann Allpa diese Kostenerhöhung immer an den Auftraggeber weitergeben.
5.3. Sofern nicht anders angegeben, verstehen sich die angegebenen Preise pro Stück und ohne Umsatzsteuer und andere für den Verkauf und die Lieferung geltende staatliche Abgaben.

Artikel 6 Lieferung
6.1. Alle von Allpa angegebenen Lieferfristen sind rein indikativ und nicht als Fristen zu betrachten. Die Überschreitung einer Lieferfrist berechtigt den Auftraggeber in keinem Fall zu Schadensersatz, Aufhebung oder Auflösung des Vertrags oder Nichterfüllung einer Verpflichtung, die sich für ihn aus diesem oder einem anderen Vertrag ergibt. Die im vorigen Satz beschriebenen Rechte stehen dem Kunden auch nicht zu, wenn Allpa Produkte liefert, die in Bezug auf Verpackung, Volumen/Größe, Zusammensetzung, Form, Farbe, Gewicht oder auf andere Weise von dem Vereinbarten abweichen, vorausgesetzt, dass die Brauchbarkeit der Produkte dadurch nicht beeinträchtigt wird. Die Produkte können sich z. B. aufgrund technischer Verbesserungen ändern.
6.2. Die Lieferung der Produkte an Bestimmungsorte innerhalb der Niederlande, Belgiens, Luxemburgs und Deutschlands erfolgt durch tatsächliche Lieferung der Produkte durch oder im Namen von Allpa an die auf dem Packzettel angegebene Lieferadresse. Lieferungen an andere als die oben genannten Bestimmungsorte erfolgen ab Lager/ab Fabrik/ab Depot oder ab Lager, gemäß den Bestimmungen der zum Zeitpunkt des Vertragsabschlusses geltenden Fassung der Incoterms.
6.3. Allpa ist jederzeit berechtigt, eine Bestellung in Teilen zu liefern.
6.4. Allpa behält sich das Recht vor, jederzeit, z. B. bei einer Aussetzung der Lieferung und/oder Bereitstellung von Produkten, vom Kunden eine teilweise oder vollständige Vorauszahlung des Allpa geschuldeten Preises zu verlangen oder, nach Wahl von Allpa, vom Kunden eine Sicherheit für den Allpa geschuldeten Preis zu verlangen.

Artikel 7 Abnahme- und Untersuchungspflicht, Beschwerden
7.1. Der Kunde ist verpflichtet, die gekauften Produkte zu dem vereinbarten oder von Allpa angegebenen Liefertermin abzunehmen. Von diesem Zeitpunkt an geht das Risiko für die Produkte von Allpa auf den Kunden über. Wenn Allpa die Produkte infolge einer verspäteten Lieferung durch den Kunden einlagern muss, hat der Kunde Allpa die damit verbundenen Kosten zu erstatten.
7.2. Der Auftraggeber ist verpflichtet, die von Allpa gelieferten Produkte bei der Lieferung zu prüfen. Reklamationen wegen sichtbarer Mängel an den Produkten müssen vom Kunden spätestens innerhalb von 5 (in Worten: fünf) Tagen nach Erhalt schriftlich eingereicht werden. Ungeachtet des Vorstehenden müssen sichtbare Mängel im Falle des Versands mit einem Frachtbrief vom Kunden sofort bei der Lieferung auf dem Frachtbrief angegeben werden.
7.3. Für nicht sichtbare Mängel gilt ebenfalls eine Reklamationsfrist von 5 (in Worten: fünf) Tagen, wobei diese Frist an dem Tag beginnt, an dem der Kunde den Mangel festgestellt hat oder zumindest hätte feststellen müssen, spätestens jedoch innerhalb von 1 (in Worten: einem) Monat nach Lieferung der Produkte.
7.4. Bei nicht rechtzeitiger Einreichung von Reklamationen gemäß den vorstehenden Bestimmungen erlöschen alle diesbezüglichen Rechte des Auftraggebers, und es wird davon ausgegangen, dass Allpa seinen Verpflichtungen vollständig nachgekommen ist.
7.5. Für alle Produkte gilt die vom Hersteller des jeweiligen Produkts festgelegte Garantiezeit. Alle Reklamationen müssen, vorbehaltlich der vorgenannten Bedingungen, unter Androhung des Verfalls unter Verwendung des Garantieformulars, das unter www.allpa.de heruntergeladen werden kann, bei Allpa eingereicht werden. Allpa ist erst dann zur Bearbeitung von Reklamationen verpflichtet, wenn der Kunde alle seine Verpflichtungen ihm gegenüber erfüllt hat. Die beanstandeten Produkte müssen vom Kunden auf eigene Kosten an Allpa zurückgeschickt werden, damit Allpa die Möglichkeit hat, die Begründetheit der Beanstandungen zu beurteilen. Die Rücksendung der Produkte erfolgt jedoch erst, nachdem der Kunde eine entsprechende schriftliche Anweisung von Allpa erhalten hat; vorzeitig und/oder fehlerhaft zurückgesandte Produkte werden von Allpa nicht berücksichtigt und führen zum Erlöschen jeglicher diesbezüglicher Ansprüche des Kunden. Rücksendungen sind immer frachtfrei an Allpa zu senden und müssen mit einer Rücksendenummer (RAN) versehen sein. Allpa behält sich das Recht vor, Kosten für die Bearbeitung von Rücksendungen in Rechnung zu stellen.
7.6. Jegliche Gewährleistungsansprüche des Kunden erlöschen, wenn ein Mangel an den Produkten ganz oder teilweise die Folge ist von:
a. Die Nichtbeachtung der Montage-, Installations-, Betriebs-, Gebrauchs- und/oder Wartungsanweisungen durch den Kunden;
b. Mängel, die nicht auf Material- und/oder Konstruktionsfehlern beruhen, sondern eine Folge anderer Ursachen sind, wie z.B. normale Abnutzung, innere und äußere Verschmutzung, Rost- und Lackschäden, Transport, Einfrieren, Überhitzung, Überlastung und/oder unsachgemäße Verwendung;
c. Reparaturen und/oder andere Arbeiten an den Produkten, die vom Auftraggeber oder von Dritten ohne vorherige schriftliche Zustimmung von Allpa durchgeführt werden.

7.7. Entsprechen die gelieferten Produkte nach Auffassung von Allpa nicht den vertraglichen Anforderungen, so werden sie - nach Wahl von Allpa - repariert oder ersetzt, oder der Verkaufspreis wird im Verhältnis des Preises der mangelhaften Produkte zum Gesamtverkaufspreis gemindert.
7.8. Die Rücklieferung von Produkten gemäß 7.7 unterliegt den vorliegenden Allgemeinen Bedingungen. Entscheidet sich Allpa für einen Austausch, so gehen die ausgetauschten Produkte in ihr Eigentum über.

Artikel 8 Zahlung
8.1. Alle Rechnungen sind vom Kunden vor oder spätestens bei Lieferung der Produkte zu begleichen. Wurde eine Lieferung auf Rechnung vereinbart, so erfolgt die Zahlung gemäß den auf der Rechnung angegebenen Zahlungsbedingungen. In Ermangelung dieser Bedingungen hat die Zahlung innerhalb von 30 (in Worten: dreißig) Tagen nach Rechnungsdatum zu erfolgen. Die Zahlung hat stets ohne Verrechnung, Skonto oder Aufschub aus welchem Grund auch immer zu erfolgen, und zwar netto durch Überweisung auf das Bankkonto von Allpa.
8.2. Die vorgenannten Zahlungsbedingungen gelten in vollem Umfang, wenn untergeordnete Teile einer Lieferung fehlen, sofern die Nutzung der Produkte hierdurch nicht verhindert wird.
8.3. Solange der Auftraggeber die von ihm geschuldeten Beträge, auch aus früheren Geschäften, nicht bezahlt hat, ist Allpa nicht verpflichtet, die vereinbarten Leistungen zu erbringen, unbeschadet ihrer sonstigen Rechte, einschließlich ihrer Ansprüche auf Schadensersatz und Kostenerstattung.
8.4. Bei Nichtzahlung oder verspäteter Zahlung eines fälligen Betrags an Allpa ist der Auftraggeber von Rechts wegen in Verzug, ohne dass eine Mahnung und/oder Inverzugsetzung erforderlich ist, und schuldet Allpa die gesetzlichen Handelszinsen gemäß Artikel 6:119a des niederländischen Bürgerlichen Gesetzbuchs auf den überfälligen Betrag, berechnet ab dem Fälligkeitstag bis zum Tag der vollständigen Zahlung. Darüber hinaus schuldet der Auftraggeber Allpa die außergerichtlichen Inkassokosten, die auf 15 % (in Worten: fünfzehn Prozent) des vom Auftraggeber nicht bezahlten Betrags festgesetzt werden, unbeschadet des Rechts von Allpa auf vollständigen Ersatz der vernünftigerweise entstandenen Kosten. Auch alle Gerichts- und Vollstreckungskosten, die Allpa vernünftigerweise entstehen, gehen zu Lasten des Auftraggebers. Im Falle der Nichtzahlung oder des Zahlungsverzugs des Auftraggebers oder seiner Liquidation, seines Konkurses oder seines Zahlungsaufschubs werden alle Verpflichtungen des Auftraggebers sofort und in vollem Umfang zur Zahlung fällig.
8.5. Die vom Kunden geleisteten Zahlungen dienen in erster Linie zur Begleichung der Kosten, in zweiter Linie zur Begleichung der Zinsen und in dritter Linie zur Begleichung der Hauptsumme(n), ungeachtet eines gegenteiligen Hinweises des Kunden.

Artikel 9 Eigentumsvorbehalt
9.1. Die von Allpa gelieferten Produkte bleiben ihr Eigentum, bis der Kunde alle Verpflichtungen aus allen mit Allpa geschlossenen Verträgen vollständig erfüllt hat. Zu den Verpflichtungen gehören:
a. Die Gegenleistung(en) für die gelieferten oder zu liefernden Produkte selbst sowie für die im Rahmen dieses Vertrags geleistete oder zu leistende/verpflichtete Arbeit;
b. Jegliche Ansprüche wegen Nichterfüllung dieser Vereinbarung(en) durch den Kunden.
c. Alle Kosten, die Allpa infolge des Verzugs des Kunden entstehen, wobei diese Kosten auf 10 % (sprich: zehn Prozent) des vom Kunden unbezahlten Kaufpreises festgesetzt werden, unbeschadet des Rechts von Allpa auf vollständigen Ersatz der ihr entstandenen Kosten;
d. Ein von Allpa erlittener Weiterverkaufsschaden, der sich aus der negativen Differenz zwischen dem vom Kunden nicht bezahlten Kaufpreis und dem Preis ergibt, zu dem Allpa die betreffenden Produkte an einen Dritten verkauft.

9.2. Solange das Eigentum an den Produkten noch nicht auf den Kunden übergegangen ist, ist der Kunde nicht berechtigt, die Produkte ohne die vorherige schriftliche Zustimmung von Allpa zu verpfänden oder anderweitig zu belasten und/oder darüber zu verfügen. Eine Weiterveräußerung im Rahmen der normalen Geschäftstätigkeit des Kunden ist zulässig, solange Allpa den Kunden nicht schriftlich darauf hingewiesen hat, dass sie ihre Rechte aus dem Eigentumsvorbehalt ausüben will. Im Falle eines Weiterverkaufs, bei dem die Lieferung der Produkte vor deren Bezahlung erfolgt, ist der Kunde verpflichtet, gegenüber seinen Abnehmern einen Eigentumsvorbehalt gemäß den Bestimmungen dieses Artikels zu vereinbaren.
9.3. Der Kunde ist verpflichtet, das Eigentum von Allpa an den betreffenden Produkten sichtbar zu kennzeichnen oder kennzeichnen zu lassen und diese Produkte mit der gebotenen Sorgfalt zu behandeln.
9.4. Der Auftraggeber ermächtigt Allpa hiermit unwiderruflich, im Falle der Ausübung des Eigentumsvorbehalts die vom oder für den Auftraggeber genutzten Räume zu betreten und die gelieferten Produkte zurückzunehmen (oder zurücknehmen zu lassen). Der Kunde ist verpflichtet, in dieser Hinsicht vollständig mitzuwirken, unter Androhung eines Bußgeldes in Höhe von 15 % (in Worten: fünfzehn Prozent) des von ihm geschuldeten Betrags für jeden Arbeitstag, an dem diese Mitwirkung unterbleibt, und unbeschadet anderer vom Kunden zu erstattender Kosten, die Allpa bei der Ausübung des Eigentumsvorbehalts billigerweise aufwenden musste.

Artikel 10 Punzierungen und restriktive (Einbau-)Vorschriften bei Verwendung oder Verkauf in einem anderen Land
10.1. Produkte, die nach den niederländischen Vorschriften mit einem Gütezeichen versehen sein müssen, werden von Allpa in der Ausführung geliefert, für die das Gütezeichen erteilt wurde. Darüber hinaus führt Allpa auch Produkte, die kein niederländisches Prüfzeichen tragen. Der Verkauf und/oder die Installation dieser Produkte in anderen Ländern kann Beschränkungen unterliegen oder nicht zulässig sein und erfolgt ausschließlich auf Risiko des Auftraggebers. Der Kunde entschädigt Allpa für alle möglichen Schäden und Kosten, die sich daraus ergeben.

Artikel 11 Informationspflichten
11.1. Unbeschadet aller anderen Rechte von Allpa ist der Auftraggeber verpflichtet, Allpa unverzüglich schriftlich unter Angabe der Gründe und der voraussichtlichen Dauer des Versäumnisses zu benachrichtigen, wenn er absehen kann oder vernünftigerweise absehen sollte, dass er mit der Erfüllung einer oder mehrerer seiner Verpflichtungen in Verzug geraten wird.
11.2. Der Auftraggeber verpflichtet sich, Allpa stets aktiv alle Informationen zur Verfügung zu stellen, die für Allpa im Zusammenhang mit dem Vertrag von Interesse sein können.
11.3. Wenn der Kunde seinen Verpflichtungen aus diesem Artikel 11 nicht (rechtzeitig und/oder vollständig) nachkommt, kann er sich in diesem Zusammenhang nicht auf höhere Gewalt berufen.

Artikel 12 Höhere Gewalt
12.1. Versagt Allpa bei der Erfüllung einer Verpflichtung gegenüber dem Kunden, so kann dieses Versäumnis nicht Allpa zugerechnet werden, wenn die Erfüllung der Verpflichtung durch einen vorhersehbaren oder nicht vorhersehbaren Umstand, der außerhalb der Kontrolle von Allpa liegt, unmöglich gemacht oder erschwert wird, wie z. B.: Verzug - insbesondere auch verspätete oder ausbleibende Lieferung seitens der Lieferanten von Allpa und/oder ihrer Spediteure -, Krieg oder ähnliche Situationen, Aufruhr, Sabotage, Boykott, Streik, Besetzung, Rohstoffmangel, Maschinenschäden, Diebstahl aus Lagern, Beschädigung oder Verlust beim oder während des Transports, außergewöhnliche Witterungsverhältnisse oder Feuer.
12.2. Wenn eine Situation im Sinne von Absatz 1 eintritt, hat Allpa das Recht, die Erfüllung für höchstens sechs Monate auszusetzen oder den Vertrag nach eigenem Ermessen ganz oder teilweise aufzulösen, ohne dass Allpa diesbezüglich schadenersatzpflichtig ist.

Artikel 13 Haftung und Entschädigung
13.1. Die Haftung von Allpa ist auf den Betrag begrenzt, der im betreffenden Fall von der/den Haftpflichtversicherung(en) ausgezahlt wird, zuzüglich der Selbstbeteiligung, die Allpa im Rahmen dieser Versicherung(en) zu zahlen hat. Wird aus irgendeinem Grund keine Zahlung aus der/den Versicherung(en) geleistet, beschränkt sich die Haftung von Allpa auf den Rechnungsbetrag, der dem Kunden für die betreffenden Produkte in Rechnung gestellt wurde. Allpa haftet in keinem Fall für Schäden in Form von Umsatz- oder Einkommensverlusten oder vermindertem Firmenwert oder für andere indirekte Schäden.
13.2. Die im vorstehenden Absatz beschriebenen Haftungsbeschränkungen gelten nicht im Falle von Vorsatz oder bewusster Fahrlässigkeit von Allpa.
13.3. Der Auftraggeber stellt Allpa, seine Mitarbeiter und die von ihm für die Ausführung eines Vertrags eingesetzten Hilfspersonen von allen Ansprüchen Dritter frei, die sich aus der (Rück-)Lieferung von Produkten ergeben oder damit zusammenhängen. Der Kunde ist verpflichtet, diesbezüglich eine angemessene Versicherung abzuschließen und aufrechtzuerhalten.
13.4. Alle Forderungen des Auftraggebers gegenüber Allpa, mit Ausnahme der von Allpa anerkannten Forderungen, verjähren mit Ablauf von 12 (in Worten: zwölf) Monaten nach ihrer Entstehung.
13.5. Handelt es sich bei dem Auftragnehmer um eine juristische Person, so garantiert die Geschäftsführung dieser juristischen Person oder zumindest die Person, die den juristischen Anhang Auftragnehmer beim Abschluss des Vertrags mit Allpa vertreten hat, gegenüber Allpa die Erfüllung aller Verpflichtungen, die sich für den Auftragnehmer aus diesem Vertrag ergeben.

Artikel 14 Erlöschen der Garantie
14.1. Wenn während einer von Allpa zugesagten Garantiezeit ohne vorherige schriftliche Zustimmung des Garantiegebers Reparaturen oder Änderungen an den verkauften und/oder gelieferten Waren vorgenommen werden oder wenn der Auftraggeber seinen Zahlungsverpflichtungen nicht rechtzeitig nachkommt, erlischt jede zugesagte Garantieverpflichtung von Allpa sofort. Der Auftraggeber kann die Zahlung nicht mit der Begründung verweigern, dass eine Garantieverpflichtung nicht, noch nicht oder nicht vollständig erfüllt worden ist.
14.2 Die Garantie gilt nicht, wenn ein Mangel auf unsachgemäßen Gebrauch, Fahrlässigkeit, unsachgemäße Installation, unerlaubte Änderung oder nicht normale Verwendung der Produkte zurückzuführen ist.

Artikel 15 Einhaltung der Handelsvorschriften
15.1. Für die Zwecke dieses Abkommens bedeutet " Handelsbestimmungen" alle Sanktions- und Exportkontrollgesetze der Vereinten Nationen ("UN"), der Europäischen Union ("EU"), der Niederlande und, soweit anwendbar, der Vereinigten Staaten von Amerika ("US"), Kanadas ("CA"), des Vereinigten Königreichs ("UK"), die für den internationalen Handel von Bedeutung sind, sowie aller anderen Länder, die im Zusammenhang mit dem Abkommen relevant sind oder werden können.
15.2. Der Kunde bestätigt und garantiert, dass er alle relevanten Beschränkungen, Verpflichtungen, das Einfrieren von Vermögenswerten und Verbote, die sich aus den Handelsbestimmungen ergeben oder mit diesen in Zusammenhang stehen, kontrollieren und einhalten wird. Der Kunde garantiert, dass die Produkte nur für die vorgesehenen Zwecke und nicht für oder in Verbindung mit unerlaubten Aktivitäten oder Anwendungen verwendet werden....
15.3 Der Kunde garantiert, dass er die Produkte weder direkt noch indirekt an natürliche oder juristische Personen, Organisationen oder Einrichtungen liefert, die Sanktionen oder anderen Beschränkungen nach der Gewerbeordnung unterliegen.
15.4. Wird die Erfüllung des Vertrages, einschließlich der Lieferung von Produkten, für Allpa unmöglich, weil sie (i.) einen Verstoß gegen, (ii.) eine Verletzung von und/oder (iii.) Strafmaßnahmen gegen Allpa oder eine Muttergesellschaft von Allpa darstellt, wird Allpa den Auftragnehmer - sobald dies vernünftigerweise möglich ist - schriftlich über das Leistungshindernis informieren. Sobald Allpa eine solche Mitteilung gemacht hat, hat der Auftragnehmer das Recht:
a. die Zahlungsverpflichtung für die betreffenden Produkte unverzüglich auszusetzen, bis die Erfüllung durch Allpa nicht mehr behindert wird; oder
b. Wenn die Leistung von Allpa für mindestens zwei Monate beeinträchtigt bleibt (oder vernünftigerweise zu erwarten ist, dass sie beeinträchtigt bleibt), bei vollständiger Erfüllung der Zahlungsverpflichtung.

15.5. Der Auftraggeber sorgt dafür, dass alle Verpflichtungen, die sich aus der Einhaltung der Gewerbeordnung ergeben, auf jeden Dritten übertragen werden, mit dem der Auftragnehmer einen Vertrag über die Produkte abschließt, die er bei der Erfüllung dieses Vertrags mit Allpa verwendet, oder der eine Verpflichtung oder einen Teil davon übernimmt.

Artikel 16 Zuständiges Gericht/anwendbares Recht
16.1. Auf alle Angebote von und Verträge mit Allpa findet ausschließlich niederländisches Recht Anwendung. Die Anwendbarkeit des Wiener Kaufrechtsübereinkommens ist ausgeschlossen.
16.2. Für alle Streitigkeiten, die sich aus und/oder im Zusammenhang mit Verträgen mit Allpa ergeben, ist ausschließlich das Gericht in Arnheim zuständig.

Artikel 17 Vertraulichkeit
17.1. Der Kunde verpflichtet sich, alle Informationen, die er im Rahmen dieses Vertrages erhält oder austauscht, vertraulich zu behandeln und sie nicht für andere Zwecke als die Erfüllung dieses Vertrages zu verwenden. Diese Verpflichtung gilt sowohl während als auch nach der Laufzeit dieses Vertrages. Der Kunde wird alle angemessenen Maßnahmen ergreifen, um zu verhindern, dass diese Informationen ohne vorherige schriftliche Zustimmung von Allpa an Dritte weitergegeben werden.

Artikel 18 Auflösung des Abkommens
18.1. Allpa hat das Recht, diesen Vertrag aufzulösen, wenn der Auftraggeber mit der Erfüllung seiner Verpflichtungen, wie zum Beispiel der Bezahlung der Produkte und der Einhaltung der Garantiebedingungen, in Verzug ist.
18.2. Die Auflösung erfolgt durch eine schriftliche Mitteilung an den Auftraggeber, in der Allpa angibt, welches Versäumnis bzw. welche Versäumnisse Anlass für die Auflösung sind und ab welchem Datum die Auflösung wirksam wird. Allpa behält sich das Recht vor, vom Auftraggeber neben der Auflösung auch Schadenersatz und/oder die Erstattung der angemessenen (Vorbereitungs-)Kosten zu verlangen.

Artikel 19 Schlussbestimmungen
19.1. Allpa behält sich das Recht vor, diese Allgemeinen Geschäftsbedingungen jederzeit zu ändern. Die Änderungen werden dem Kunden schriftlich oder elektronisch per E-Mail mitgeteilt und treten 1 (in Worten: einen) Monat nach dem Datum der Mitteilung in Kraft, sofern in der Mitteilung nichts anderes angegeben ist. Widerspricht der Kunde den Änderungen nicht innerhalb von 1 (in Worten: einem) Monat nach dem Datum der Bekanntgabe unter Angabe von Gründen, so wird davon ausgegangen, dass der Kunde die Änderungen akzeptiert.
19.2. Sollten sich eine oder mehrere Bestimmungen dieser Allgemeinen Geschäftsbedingungen als unwirksam oder nicht voll wirksam erweisen, so bleiben die übrigen Bestimmungen in vollem Umfang wirksam. Anstelle der unwirksamen Bestimmung gilt diejenige Bestimmung, die Allpa vereinbart hätte, wenn die ursprüngliche Bestimmung wegen ihrer Unwirksamkeit weggefallen wäre.
19.3. Der niederländische Text dieser Allgemeinen Geschäftsbedingungen hat Vorrang vor Übersetzungen.

Eingereicht bei der Handelskammer, Dezember 2023

allpa Technik fürs Boot

allpa
Technik fürs Boot

Eggertstraβe 3 b
33100 Paderborn
Deutschland

www.allpa.de

member of the MMG
mercator marine group **Allied in Quality**